Art.Nr.
7906100721
AusgabeNr.
7906100721_0101
Rev.Nr.
06/12/2022

https://www.scheppach.com/de/service



Air Paint Spray Gun

DE	**Druckluft-Farbspritzpistole** Originalbedienungsanleitung	4
GB	**Compressed air paint spray gun** Translation of original instruction manual	14
FR	**Pistolet à peinture pneumatique** Traduction des instructions d'origine	22
IT	**Pistola da verniciatura ad aria compressa** La traduzione dal manuale di istruzioni originale	30
NL	**Perslucht verfspuitpistool** Vertaling van de originele gebruikshandleiding	38
ES	**Pistola pulverizadora de pintura con aire a presión** Traducción del manual de instrucciones original	46
PT	**Pistola de pintura pneumática** Tradução do manual de operação original	54

Nachdrucke, auch auszugsweise, bedürfen der Genehmigung.
Technische Änderungen vorbehalten. Abbildungen beispielhaft!

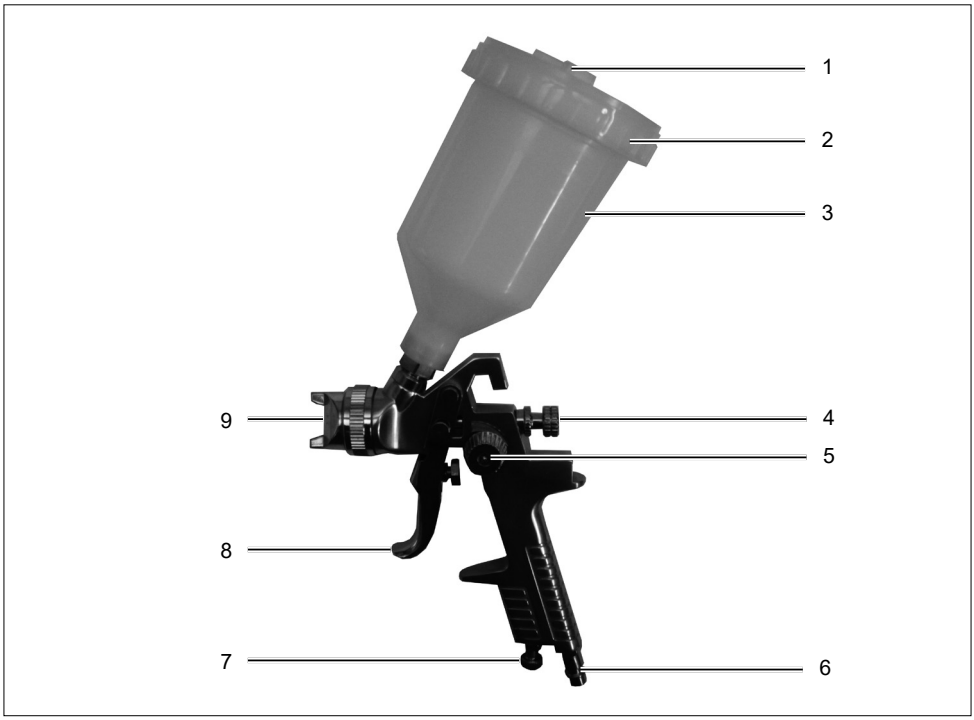
1
2
3
4
5
6
7
8
9

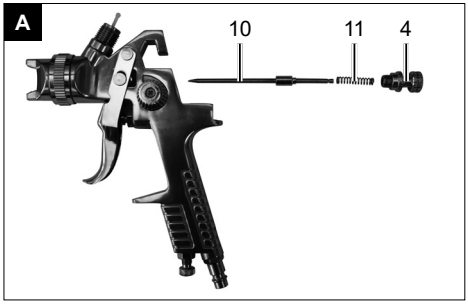
A
10
11
4

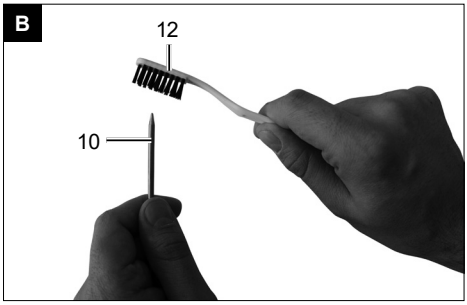
B
12
10

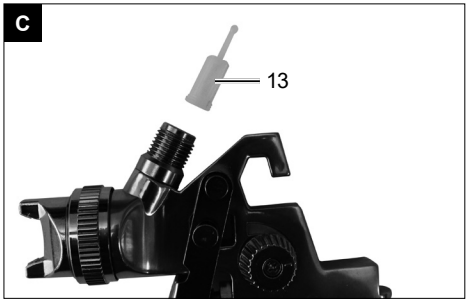
C
13

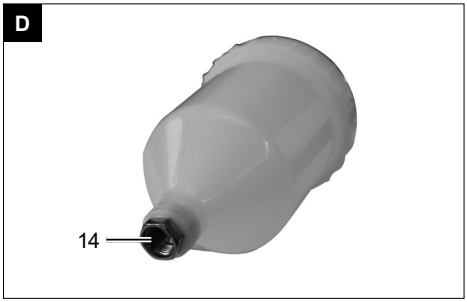
D
14

Erklärung der Symbole auf dem Gerät

Die Verwendung von Symbolen in diesem Handbuch soll Ihre Aufmerksamkeit auf mögliche Risiken lenken. Die Sicherheitssymbole und Erklärungen, die diese begleiten, müssen genau verstanden werden. Die Warnungen selbst beseitigen keine Risiken und können korrekte Maßnahmen zum Verhüten von Unfällen nicht ersetzen.

	Warnung - Zur Verringerung des Verletzungsrisikos Bedienungsanleitung lesen.
	Tragen Sie eine Staubschutzmaske.
	Tragen Sie eine Schutzbrille.
CE	Das Produkt entspricht den geltenden europäischen Richtlinien.
⚠ **Achtung!**	In dieser Bedienungsanweisung haben wir Stellen, die Ihre Sicherheit betreffen, mit diesem Zeichen versehen.

Inhaltsverzeichnis: **Seite:**

1. Einleitung 6
2. Gerätebeschreibung 6
3. Lieferumfang 6
4. Bestimmungsgemäße Verwendung 6
5. Allgemeine Sicherheitshinweise 7
6. Restrisiken 9
7. Technische Daten 9
8. Auspacken 9
9. In Betrieb nehmen 9
10. Wartung und Reinigung 11
11. Lagerung 11
12. Entsorgung und Wiederverwertung 11
13. Konformitätserklärung 63

1. Einleitung

Hersteller:
Scheppach GmbH
Günzburger Straße 69
D-89335 Ichenhausen

Verehrter Kunde,
wir wünschen Ihnen viel Freude und Erfolg beim Arbeiten mit Ihrem neuen Gerät.

Hinweis:
Der Hersteller dieses Gerätes haftet nach dem geltenden Produkthaftungsgesetz nicht für Schäden, die an diesem Gerät oder durch dieses Gerät entstehen bei:

- unsachgemäßer Behandlung
- Nichtbeachtung der Bedienungsanleitung
- Reparaturen durch Dritte, nicht autorisierte Fachkräfte
- Einbau und Austausch von nicht originalen Ersatzteilen
- nicht bestimmungsgemäßer Verwendung

Beachten Sie:
Lesen Sie vor der Montage und vor Inbetriebnahme den gesamten Text der Bedienungsanleitung durch.
Diese Bedienungsanleitung soll es Ihnen erleichtern, Ihr Gerät kennenzulernen und dessen bestimmungsgemäßen Einsatzmöglichkeiten zu nutzen.
Die Bedienungsanleitung enthält wichtige Hinweise, wie Sie mit dem Gerät sicher, fachgerecht und wirtschaftlich arbeiten, und wie Sie Gefahren vermeiden, Reparaturkosten sparen, Ausfallzeiten verringern und die Zuverlässigkeit und Lebensdauer des Gerätes erhöhen.
Zusätzlich zu den Sicherheitsbestimmungen dieser Bedienungsanleitung müssen Sie unbedingt die für den Betrieb des Gerätes geltenden Vorschriften Ihres Landes beachten.
Bewahren Sie die Bedienungsanleitung, in einer Plastikhülle geschützt vor Schmutz und Feuchtigkeit, bei dem Gerät auf. Sie muss von jeder Bedienungsperson vor Aufnahme der Arbeit gelesen und sorgfältig beachtet werden.
An dem Gerät dürfen nur Personen arbeiten, die im Gebrauch des Gerätes unterwiesen und über die damit verbundenen Gefahren unterrichtet sind.
Das geforderte Mindestalter ist einzuhalten.

Neben den in dieser Bedienungsanleitung enthaltenen Sicherheitshinweisen und den besonderen Vorschriften Ihres Landes sind die für den Betrieb von baugleichen Maschinen allgemein anerkannten technischen Regeln zu beachten.
Wir übernehmen keine Haftung für Unfälle oder Schäden, die durch Nichtbeachten dieser Anleitung und den Sicherheitshinweisen entstehen.

2. Gerätebeschreibung (Abb. 1)

1. Entlüftung
2. Deckel Fließbecher
3. Fließbecher
4. Hubanschlagschraube (Farbmengenregulierung)
5. Regler für Rund- / Breitstrahl
6. Druckluftanschluss
7. Regler zur Luftmengenregulierung
8. Abzughebel
9. Düsenkopf
10. Nadel
11. Feder
12. Bürste
13. Filter
14. inneres Schraubgewinde (Fließbecher)

3. Lieferumfang

- 1 x Druckluft-Farbspritzpistole
- 1 x Fließbecher
- 1 x Deckel für Fließbecher
- 1 x Reinigungsbürste
- 2 x Filter
- 1x Bedienungsanleitung

4. Bestimmungsgemäße Verwendung

Das druckluftbetriebene Gerät ist nur bestimmt zum Auftragen / Zerstäuben von lösemittelhaltigen und wasserverdünnbaren Lackfarben, Lasuren, Grundierungen, Klarlacken, Kraftfahrzeug-Decklacken, Beizen, Holzschutzmitteln, Pflanzenschutzmitteln, Ölen und Desinfektionsmitteln. Das Gerät ist nicht geeignet zum Verarbeiten von Dispersions- und Latexfarben, Laugen, säurehaltigen Beschichtungsstoffen, körnigem und körperhaltigem Sprühmaterial sowie spritz- und tropfgehemmten Materialien.

Jede andere Verwendung oder Veränderung des Gerätes gilt als nicht bestimmungsgemäß und birgt erhebliche Unfallgefahren. Für aus bestimmungswidriger Verwendung entstandene Schäden übernehmen wir keine Haftung. Das Gerät ist nur für den privaten Einsatz bestimmt.

Die Maschine darf nur nach ihrer Bestimmung verwendet werden. Jede weitere darüber hinausgehende Verwendung ist nicht bestimmungsgemäß. Für daraus hervorgerufene Schäden oder Verletzungen aller Art haftet der Benutzer/Bediener und nicht der Hersteller.
Bestandteil der bestimmungsgemäßen Verwendung ist auch die Beachtung der Sicherheitshinweise, sowie die Montageanleitung und Betriebshinweise in der Bedienungsanleitung.
Personen, welche die Maschine bedienen und warten, müssen mit dieser vertraut und über mögliche Gefahren unterrichtet sein.
Darüber hinaus sind die geltenden Unfallverhütungsvorschriften genauestens einzuhalten.
Sonstige allgemeine Regeln in arbeitsmedizinischen und sicherheitstechnischen Bereichen sind zu beachten. Veränderungen an der Maschine schließen eine Haftung des Herstellers und daraus entstehende Schäden gänzlich aus.
Die Maschine darf nur mit Originalteilen und Originalzubehör des Herstellers betrieben werden.
Die Sicherheits-, Arbeits- und Wartungsvorschriften des Herstellers sowie die in den Technischen Daten angegebenen Abmessungen müssen eingehalten werden.

Bitte beachten Sie, dass unsere Geräte bestimmungsgemäß nicht für den gewerblichen, handwerklichen oder industriellen Einsatz konstruiert wurden. Wir übernehmen keine Gewährleistung, wenn das Gerät in Gewerbe-, Handwerks- oder Industriebetrieben sowie bei gleichzusetzenden Tätigkeiten eingesetzt wird.

Das Gerät ist zum Gebrauch durch Erwachsene bestimmt. Jugendliche über 16 Jahre dürfen das Gerät nur unter Aufsicht benutzen. Der Hersteller haftet nicht für Schäden, die durch bestimmungswidrigen Gebrauch oder falsche Bedienung verursacht wurden.

5. Allgemeine Sicherheitshinweise

WARNUNG! Lesen Sie alle Sicherheitshinweise und Anweisungen. Versäumnisse bei der Einhaltung der Sicherheitshinweise und Anweisungen können schwere Verletzungen und / oder Sachschäden verursachen.

Bewahren Sie alle Sicherheitshinweise und Anweisungen für die Zukunft auf.

- **WARNUNG! RÜCKSTOSSKRÄFTE!** Bei hohen Arbeitsdrücken können Rückstosskräfte auftreten, die unter Umständen zu Gefährdungen durch Dauerbelastung führen können.
- **WARNUNG! ERSTICKUNGSGEFAHR! Beim Arbeiten mit Stickstoff besteht Erstickungsgefahr!** Arbeiten Sie daher nur in gut belüfteten Räumen!
- **WARNUNG! VERLETZUNGSGEFAHR!** Überschreiten Sie niemals den maximal zulässigen Arbeitsdruck von 3,5 bar. Verwenden Sie zur Einstellung des Arbeitsdruckes einen Druckminderer.
- **VERLETZUNGSGEFAHR! MISSBRÄUCHLICHE BENUTZUNG!** Richten Sie das Gerät nicht auf Menschen und / oder Tiere.
- **EXPLOSIONS- / BRANDGEFAHR! RAUCHEN VERBOTEN!** Entzünden Sie keine Funken oder offenes Feuer.
- **WARNUNG! VERLETZUNGSGEFAHR!** Verwenden Sie niemals Sauerstoff oder andere brennbare Gase als Energiequelle.
- **WARNUNG! VERLETZUNGSGEFAHR! Lösen Sie zuerst den Schlauch von der Druckluftquelle und entfernen Sie erst danach den Versorgungsschlauch von dem Gerät.** So vermeiden Sie ein unkontrolliertes Herumwirbeln bzw. Rückstoß des Versorgungsschlauches.
- **Verwenden Sie für Ihren persönlichen Schutz geeignete Körperschutzmittel.** Tragen Sie einen Atemschutz mit Aktivkohlefilter und eine Schutzbrille.
- **Halten Sie Kinder und andere Personen während der Benutzung des Gerätes fern.** Bei Ablenkung können Sie die Kontrolle über das Gerät verlieren.
- Entfernen Sie vor Reparatur- und Instandhaltungsarbeiten sowie Betriebsunterbrechungen und vor einem Transport das Gerät von der Druckluftquelle.

- Halten Sie beim Lösen der Schlauchkupplung den Schlauch fest in der Hand, um Verletzungen, hervorgerufen durch einen zurückschnellenden Schlauch, zu vermeiden.
- **Achten Sie auf Beschädigung.** Kontrollieren Sie das Gerät vor Inbetriebnahme auf etwaige Beschädigungen. Sollte das Gerät Mängel aufweisen, darf es auf keinen Fall in Betrieb genommen werden.
- Knicken Sie nicht den Schlauch des Gerätes. Andernfalls kann dieser beschädigt werden.
- Bitte beachten Sie die Sicherheitshinweise der Hersteller des Spritzgutes.
- **Seien Sie stets aufmerksam, achten Sie darauf, was Sie tun und gehen Sie mit Vernunft an die Arbeit. Benutzen Sie kein Gerät, wenn Sie müde sind oder unter dem Einfluss von Drogen, Alkohol oder Medikamenten stehen.**
- Entfernen Sie keine Typenschilder - sie sind sicherheitsrelevante Bestandteile des Gerätes.
- Wenn Sie im Umgang mit dem Gerät unerfahren sind, sollten Sie sich über den gefahrlosen Umgang schulen lassen.

Originalzubehör / -zusatzgeräte

- **Benutzen Sie nur Zubehör und Zusatzgeräte, die in der Bedienungsanleitung angegeben sind.** Der Gebrauch anderer als in der Bedienungsanleitung empfohlenen Zubehörteile kann eine Verletzungsgefahr für Sie bedeuten.

Sicherheitshinweise für Feinsprühsysteme

- **Halten Sie Ihren Arbeitsbereich sauber, gut beleuchtet und frei von Farb- oder Lösungsmittelbehältern, Lappen und sonstigen brennbaren Materialien. Mögliche Gefahr der Selbstentzündung.** Halten Sie funktionsfähige Feuerlöscher / Löschgeräte zu jeder Zeit verfügbar.
- **Sorgen Sie für gute Belüftung im Sprühbereich und für ausreichend Frischluft im gesamten Raum.** Verdunstende brennbare Lösemittel schaffen eine explosive Umgebung.
- **Sprühen und reinigen Sie nicht mit Materialien, deren Flammpunkt unterhalb von 21 °C liegt. Verwenden Sie Materialien auf der Basis von Wasser, schwerflüchtigen Kohlenwasserstoffen oder ähnlichen Materialien**. Leichtflüchtige verdunstende Lösemittel schaffen eine explosive Umgebung.
- **Sprühen Sie nicht im Bereich von Zündquellen wie statischen Elektrizitätsfunken, offenen Flammen, Zündflammen, heißen Gegenständen, Motoren, Zigaretten und Funken vom Ein- und Ausstecken von Stromkabeln oder der Bedienung von Schaltern.** Derartige Funkenquellen können zu einer Entzündung der Umgebung führen.
- **Versprühen Sie keine Materialien bei denen nicht bekannt ist, ob sie eine Gefahr darstellen.** Unbekannte Materialien können gefährdende Bedingungen schaffen.
- **Tragen Sie zusätzliche persönliche Schutzausrüstung wie entsprechende Schutzhandschuhe und Schutz- oder Atemschutzmaske beim Sprühen oder der Handhabung von Chemikalien.** Das Tragen von Schutzausrüstung für entsprechende Bedingungen verringert die Aussetzung gegenüber gefährdenden Substanzen.
- **Sprühen Sie nicht auf sich selbst, auf andere Personen oder Tiere. Halten Sie Ihre Hände und sonstige Körperteile fern vom Sprühstrahl.** Falls der Sprühstrahl die Haut durchdringt, nehmen Sie umgehend ärztliche Hilfe in Anspruch. Das Sprühgut kann selbst durch einen Handschuh hindurch die Haut durchdringen und in Ihren Körper eingespritzt werden.
- **Behandeln Sie eine Einspritzung nicht als einfachen Schnitt. Ein Hochdruckstrahl kann Giftstoffe in den Körper einspritzen und zu ernsthaften Verletzungen führen.** Im Falle einer Hauteinspritzung nehmen Sie umgehend ärztliche Hilfe in Anspruch.
- **Geben Sie acht auf etwaige Gefahren des Sprühguts. Beachten Sie die Markierungen auf dem Behälter oder die Herstellerinformationen des Sprühguts, einschließlich der Aufforderung zur Verwendung persönlicher Schutzausrüstung.** Den Herstelleranweisungen ist Folge zu leisten, um das Risiko von Feuer sowie durch Gifte, Karzinogene, etc. hervorgerufenen Verletzungen zu verringern.
- **Sprühen Sie niemals ohne montierten Düsenkopf.** Die Verwendung eines speziellen Düseneinsatzes mit dem passenden Düsenkopf vermindert die Wahrscheinlichkeit, dass ein Hochdruckstrahl die Haut durchdringt und Gifte in den Körper einspritzt.

6. Restrisiken

Die Maschine ist nach dem Stand der Technik und den anerkannten sicherheitstechnischen Regeln gebaut. Dennoch können beim Arbeiten einzelne Restrisiken auftreten.

- Des Weiteren können trotz aller getroffener Vorkehrungen nicht offensichtliche Restrisiken bestehen.
- Restrisiken können minimiert werden, wenn die „Sicherheitshinweise“ und die „Bestimmungsgemäße Verwendung“, sowie die Bedienungsanleitung insgesamt beachtet werden.

7. Technische Daten

Benötigte Luftqualität	gereinigt, kondensat- und ölfrei
Luftverbrauch	120 - 205 l/min
Arbeitsdruck	max. 3,5 bar
Düsengröße	1,4 mm
Fließbecher	0,6 l
Empfohlener Spritzabstand	15–25 cm

Technische Änderungen vorbehalten!

Geräusch und Vibration

⚠ **Warnung**: Lärm kann gravierende Auswirkungen auf Ihre Gesundheit haben. Übersteigt der Maschinenlärm 85 dB, tragen Sie bitte einen geeigneten Gehörschutz.

Information zur Geräuschentwicklung nach EN 1953

Geräuschkennwerte

Schallleistungspegel L_{WA}	100,3 dB
Schalldruckpegel L_{pA}	90,8 dB
Unsicherheit $K_{wa/pA}$	3 dB

8. Auspacken

- Öffnen Sie die Verpackung und nehmen Sie das Gerät vorsichtig heraus.
- Entfernen Sie das Verpackungsmaterial sowie Verpackungs-/ und Transportsicherungen (falls vorhanden).
- Überprüfen Sie, ob der Lieferumfang vollständig ist.
- Kontrollieren Sie das Gerät und die Zubehörteile auf Transportschäden. Bei Beanstandungen muss sofort der Zubringer verständigt werden. Spätere Reklamationen werden nicht anerkannt.
- Bewahren Sie die Verpackung nach Möglichkeit bis zum Ablauf der Garantiezeit auf.
- Machen Sie sich vor dem Einsatz anhand der Bedienungsanleitung mit dem Gerät vertraut.
- Verwenden Sie bei Zubehör sowie Verschleiß- und Ersatzteilen nur Originalteile. Ersatzteile erhalten Sie bei Ihrem Fachhändler.
- Geben Sie bei Bestellungen unsere Artikelnummern sowie Typ und Baujahr des Gerätes an.

⚠ WARNUNG!
Gerät und Verpackungsmaterial sind kein Kinderspielzeug! Kinder dürfen nicht mit Kunststoffbeuteln, Folien und Kleinteilen spielen! Es besteht Verschluckungs- und Erstickungsgefahr!

9. In Betrieb nehmen

⚠ Achtung!
Vor der Inbetriebnahme das Gerät unbedingt komplett montieren!

HVLP-Eigenschaften

Dieses Gerät verfügt ein HVLP-System (High Volume Low Pressure). Es sorgt für einen erhöhten (Farb-) Materialauftrag bei geringerem Verbrauch.
Wichtig: Überschreiten Sie nicht den Arbeitsdruck von maximal 3 bar.

Gerät anschließen

- Das Produkt darf ausschließlich mit gereinigter, kondensat- und ölfreier Druckluft betrieben werden und darf den maximalen Arbeitsdruck von 3 bar am Gerät nicht überschreiten.
- Damit Sie den Luftdruck regulieren können, muss die Druckluftquelle mit einem (Filter)-Druckminderer ausgestattet sein.

Sie benötigen zum Betrieb dieses Geräts einen flexiblen Druckluftschlauch mit Schnellkupplung und eine entsprechende Druckluftquelle.
Beachten Sie die Bedien- und Sicherheitshinweise der Druckluftquelle und besondere Anweisungen zur Farbenaufbereitung.

Hinweis: Achten Sie auf den richtigen Arbeitsdruck. Zu hoher Arbeitsdruck führt zu starker Feinverteilung und bringt eine zu schnelle Flüssigkeitsverdunstung mit sich. Die Oberflächen werden rau und entwickeln schlechte Hafteigenschaften. Ist der Arbeitsdruck hingegen zu niedrig, wird das Farbmaterial nicht ausreichend zerstäubt. Wellige Oberflächen und Tropfenbildung sind die Folge.

- Schließen Sie den Druckluftschlauch mit Schnellkupplung am Druckluftanschluss (6) des Gerätes an. Die Verriegelung erfolgt automatisch.
- Stellen Sie am Filterdruckminderer der Druckluftquelle den Arbeitsdruck auf 3 bar ein.

Sprühfläche vorbereiten

- Decken Sie die Umgebung der Sprühfläche weiträumig und gründlich ab. Alle nicht abgedeckten Flächen oder Oberflächen können sonst verunreinigt werden.
- Stellen Sie sicher, dass die Sprühfläche sauber, trocken und fettfrei ist.
- Rauen Sie glatte Flächen auf und entfernen Sie anschließend den Schleifstaub.

Gerät ein- / ausschalten
Arbeitshinweise:

- Setzen Sie den Filter in die Pistole ein (s. Abb. C).
- Öffnen Sie während des Arbeitsvorgangs die Entlüftung (1).
- Achten Sie beim Verdünnen darauf, dass Sprühmaterial und Verdünnung zusammenpassen. Bei Verwendung einer falschen Verdünnung können Klumpen entstehen und infolgedessen kann die Pistole verstopfen.
- Schrauben Sie den Fließbecher (3) im Uhrzeigersinn auf die Pistole fest.
- Füllen Sie das Sprühmaterial in den Fließbecher (3) und schrauben Sie den Deckel (2) fest.
- Halten Sie die Farbspritzpistole immer im gleichen Abstand zum Objekt. Der ideale Spritzabstand beträgt ca. 15 cm.
- Ermitteln Sie die jeweils geeigneten Einstellungen durch einen Versuch.
- Schalten Sie das Gerät nicht über der Spritzfläche ein / aus, sondern beginnen und beenden Sie den Spritzvorgang ca. 10 cm außerhalb der Spritzfläche.
- Drücken Sie zum Einschalten den Abzughebel (8) und halten Sie ihn gedrückt.
- Lassen Sie zum Beenden des Betriebs den Abzughebel (8) wieder los.

Farbstrahl einstellen
Das Gerät verfügt über die Einstellungen Rundstrahl und Breitstrahl.

	
Rundstrahl	Breitstrahl

Rundstrahl einstellen:

- Verwenden Sie den Rundstrahl beispielsweise bei kleinen Flächen, Ecken und Kanten.
- Drehen Sie den Regler (5) im Uhrzeigersinn.

Breitstrahl einstellen:

- Verwenden Sie den Breitstrahl vertikal und horizontal bei größeren Flächen.
- Drehen Sie den Regler (5) gegen den Uhrzeigersinn.
  Der Düsenkopf (9) lässt sich vertikal und horizontal durch Drehen in die gewünschte Position stufenlos einstellen.

Farbmenge regulieren
Hinweis: Die vordere Arretierschraube dient dazu, den Verstellbereich der Hubanschlagschraube (4) zu begrenzen.

Farbmenge erhöhen:

- Drehen Sie die Hubanschlagschraube (4) gegen den Uhrzeigersinn.

Farbmenge verringern:

- Drehen Sie die Hubanschlagschraube (4) im Uhrzeigersinn.

Luftmenge regulieren
Hinweis: Es wird empfohlen, mit der maximalen Luftmenge zu beginnen. Öffnen Sie hierzu die Luftmengenregulierung (7) wie nachfolgend unter „Luftmenge erhöhen“ beschrieben bis zur maximalen Einstellung.

Luftmenge erhöhen:
Hinweis: Die Erhöhung der Luftmenge ist in der Regel ratsam bei zu grober Zerstäubung.

- Drehen Sie die Luftmengenregulierung (7) gegen den Uhrzeigersinn.

Luftmenge verringern:
Hinweis: Die Verringerung der Luftmenge ist in der Regel ratsam bei zu starkem Farbnebel.
- Drehen Sie die Luftmengenregulierung (7) im Uhrzeigersinn.

10. Wartung und Reinigung

Hinweis: Die gründliche Reinigung nach jeder Anwendung ist sehr wichtig für Sicherheit und Betrieb. Andernfalls verstopft beispielsweise die Nadel und die einwandfreien Funktionen des Gerätes sind nicht mehr gewährleistet.
- Tragen Sie bei Reinigungsarbeiten geeignete Schutzhandschuhe.
- Verwenden Sie keine kohlenwasserstoffhaltigen Halogen-Lösungsmittel wie Trichlormethyl, Ethylchlorid usw., da sie chemische Reaktionen mit einigen Materialien der Farbspritzpistole eingehen. Dies kann zu gefährlichen Reaktionen führen.
  ACHTUNG! Legen Sie die Farbspritzpistole niemals vollständig in Lösungsmittel.
- Spritzen Sie nach jedem Gebrauch Verdünner (nur im Freien–Explosionsgefahr!) bzw. Wasser durch das Gerät.
- Um das Gehäuse, den Düsenkopf 9 und die darin befindlichen Sprühlöcher zu reinigen, benutzen Sie die beiliegende Reinigungsbürste oder ein Tuch. Verwenden Sie niemals Benzin, Lösungsmittel oder Reiniger, die Kunststoff angreifen.
- Schrauben Sie zunächst die Hubanschlagschraube (4) durch Drehen gegen den Uhrzeigersinn heraus.
- Entnehmen Sie die Feder (11).
- Entnehmen Sie die Nadel (10) mit Hilfe einer Zange (Abb. A).
- Reinigen Sie die Nadel (10) sorgfältig mit der Bürste (12). (Abb. B)
- Setzen Sie die Nadel (10) wieder in die Farbspritzpistole ein.
- Setzen Sie die Feder (11) auf das Ende der Nadel (10).
- Schrauben Sie die Hubanschlagschaube (4) durch Drehen im Uhrzeigersinn wieder fest.
- Schrauben Sie den Fließbecher (3) gegen den Uhrzeigersinn von der Pistole ab.
- Entfernen Sie den Filter (13) wie in Abbildung C dargestellt und reinigen Sie diesen mit der Reinigungsbürste.
- Reinigen Sie auch das innere Schraubgewinde 14 des Fließbechers (3) mit der Reinigungsbürste (Abb. D).
- Stecken Sie den Filter wieder in die Pistole (Abb. C) und schrauben Sie den Fließbecher (3) im Uhrzeigersinn auf dieser fest.
- Zum Rostschutz können Sie nach der Reinigung Nähmaschinenöl durchspritzen.
- Ölen Sie alle beweglichen Teile von Zeit zu Zeit.
- Nach Reinigung der Nadel müssen Gewinde und Dichtung leicht mit Fett behandelt werden.
- Verwenden Sie keine silikonhaltigen Schmiermittel.
- Lagern Sie Druckluftgeräte nur in trockenen Räumen.

Ersatzteile und Zubehör erhalten Sie in unserem Service-Center. Scannen Sie hierzu den QR-Code auf der Titelseite.

11. Lagerung

Lagern Sie das Gerät und dessen Zubehör an einem dunklen, trockenen und frostfreien sowie für Kinder unzugänglichen Ort. Die optimale Lagertemperatur liegt zwischen 5 und 30 °C. Bewahren Sie das Werkzeug in der Originalverpackung auf. Decken Sie das Werkzeug ab, um es vor Staub oder Feuchtigkeit zu schützen. Bewahren Sie die Bedienungsanleitung bei dem Werkzeug auf.

12. Entsorgung und Wiederverwertung

Hinweise zur Verpackung



Die Verpackungsmaterialien sind recycelbar. Bitte Verpackungen umweltgerecht entsorgen.

Garantiebedingungen

Revisionsdatum 26.11.2021

Sehr geehrte Kundin, sehr geehrter Kunde,
unsere Produkte unterliegen einer strengen Qualitätskontrolle. Sollte ein Gerät dennoch nicht einwandfrei funktionieren, bedauern wir dies sehr und bitten Sie, sich an unseren Servicedienst unter der unten angegebenen Adresse zu wenden. Gerne stehen wir Ihnen auch telefonisch über die Servicerufnummer zur Verfügung. Die nachfolgenden Hinweise sollen Ihnen für eine problemlose Bearbeitung und Regulierung im Schadensfall dienen.

Für die Geltendmachung von Garantieansprüchen - innerhalb Deutschland - gilt folgendes:

1. Diese Garantiebedingungen regeln unsere zusätzlichen Hersteller-Garantieleistungen für Käufer (private Endverbraucher) von Neugeräten. Die gesetzlichen Gewährleistungsansprüche werden von dieser Garantie nicht berührt. Für diese ist der Händler zuständig, bei dem Sie das Produkt erworben haben.

2. Die Garantieleistung erstreckt sich ausschließlich auf Mängel an einem von Ihnen erworbenen neuen Gerät, die auf einem Material- oder Herstellungsfehler beruhen und ist - nach unserer Wahl - auf die unentgeltliche Reparatur solcher Mängel oder den Austausch des Gerätes beschränkt (ggf. auch Austausch mit einem Nachfolgemodell). Ersetzte Geräte oder Teile gehen in unser Eigentum über. Bitte beachten Sie, dass unsere Geräte bestimmungsgemäß nicht für den gewerblichen, handwerklichen oder beruflichen Einsatz konstruiert wurden. Ein Garantiefall kommt daher nicht zustande, wenn das Gerät innerhalb der Garantiezeit in Gewerbe-, Handwerks- oder Industriebetrieben verwendet wurde oder einer gleichzusetzenden Beanspruchung ausgesetzt war.

3. Von unseren Garantieleistungen ausgenommen sind:
- Schäden am Gerät, die durch Nichtbeachtung der Montageanleitung, nicht fachgerechte Installation, Nichtbeachtung der Bedienungsanleitung (z.B. Anschluss an eine falsche Netzspannung oder Stromart) bzw. der Wartungs- und Sicherheitsbestimmungen oder durch Einsatz des Geräts unter ungeeigneten Umweltbedingungen sowie durch mangelnde Pflege und Wartung entstanden sind.
- Schäden am Gerät, die durch missbräuchliche oder unsachgemäße Anwendungen (wie z.B. Überlastung des Gerätes oder Verwendung von nicht zugelassenen Werkzeugen bzw. Zubehör), Eindringen von Fremdkörpern in das Gerät (wie z.B. Sand, Steine oder Staub), Transportschäden, Gewaltanwendung oder Fremdeinwirkungen (wie z. B. Schäden durch Herunterfallen) entstanden sind.
- Schäden am Gerät oder an Teilen des Geräts, die auf einen bestimmungsgemäßen, üblichen (betriebsbedingten) oder sonstigen natürlichen Verschleiß zurückzuführen sind sowie Schäden und/oder Abnutzung von Verschleißteilen.
- Mängel am Gerät, die durch Verwendung von Zubehör-, Ergänzungs- oder Ersatzteilen verursacht wurden, die keine Originalteile sind oder nicht bestimmungsgemäß verwendet werden.
- Geräte, an denen Veränderungen oder Modifikationen vorgenommen wurden.
- Geringfügige Abweichungen von der Soll-Beschaffenheit, die für Wert und Gebrauchstauglichkeit des Geräts unerheblich sind.
- Geräte an denen eigenmächtig Reparaturen oder Reparaturen , insbesondere durch einen nicht autorisierten Dritten, vorgenommen wurden.
- Wenn die Kennzeichnung am Gerät bzw. die Identifikationsinformationen des Produktes (Maschinenaufkleber) fehlen oder unlesbar sind.
- Geräte die eine starke Verschmutzung aufweisen und daher vom Servicepersonal abgelehnt werden.

Schadensersatzansprüche sowie Folgeschäden sind von dieser Garantieleistung generell ausgeschlossen.

4. Die Garantiezeit beträgt regulär **24 Monate*** (12 Monate bei Batterien / Akkus) und beginnt mit dem Kaufdatum des Gerätes. Maßgeblich ist das Datum auf dem Original-Kaufbeleg. Garantieansprüche müssen jeweils nach Kenntniserlangung unverzüglich erhoben werden. Die Geltendmachung von Garantieansprüchen nach Ablauf der Garantiezeit ist ausgeschlossen. Die Reparatur oder der Austausch des Gerätes führt weder zu einer Verlängerung der Garantiezeit noch wird eine neue Garantiezeit durch diese Leistung für das Gerät oder für etwaige eingebaute Ersatzteile in Gang gesetzt. Dies gilt auch bei Einsatz eines Vor-Ort-Services. Das betroffene Gerät ist in gesäubertem Zustand zusammen mit einer Kopie des Kaufbelegs, - hierin enthalten die Angaben zum Kaufdatum und der Produktbezeichnung - der Kundendienststelle vorzulegen bzw. einzusenden. Wird ein Gerät unvollständig, ohne den kompletten Lieferumfang eingesendet, wird das fehlende Zubehör wertmäßig in Anrechnung / Abzug gebracht, falls das Gerät ausgetauscht wird oder eine Rückerstattung erfolgt. Teilweise oder komplett zerlegte Geräte können nicht als Garantiefall akzeptiert werden. Bei nicht berechtigter Reklamation bzw. außerhalb der Garantiezeit trägt der Käufer generell die Transportkosten und das Transportrisiko. **Einen Garantiefall melden Sie bitte vorab bei der Servicestelle (s.u.) an.** In der Regel wird vereinbart, dass das defekte Gerät mit einer kurzen Beschreibung der Störung per Abhol-Service (nur in Deutschland) oder - im Reparaturfall außerhalb des Garantiezeitraums - ausreichend frankiert, unter Beachtung der entsprechenden Verpackungs- und Versandrichtlinien, an die unten angegebene Serviceadresse eingesendet wird. **Beachten Sie bitte, dass Ihr Gerät (modellabhängig) bei Rücklieferung, aus Sicherheitsgründen - frei von allen Betriebsstoffen ist.** Das an unser Service-Center eingeschickte Produkt, muss so verpackt sein, dass Beschädigungen am Reklamationsgerät auf dem Transportweg vermieden werden. Nach erfolgter Reparatur / Austausch senden wir das Gerät frei an Sie zurück. Können Produkte nicht repariert oder ausgetauscht werden, kann nach unserem eigenen freien Ermessen ein Geldbetrag bis zur Höhe des Kaufpreises des mangelhaften Produkts erstattet werden, wobei ein Abzug aufgrund von Abnutzung und Verschleiß berücksichtigt wird. Diese Garantieleistungen gelten nur zugunsten des privaten Erstkäufers und sind nicht abtret- oder übertragbar.

5. Für die Geltendmachung Ihres Garantieanspruches **kontaktieren Sie bitte unser Service-Center**.

Bitte verwenden Sie vorzugsweise unser Formular auf unserer Homepage: https://www.scheppach.com/de/service

Bitte senden Sie uns keine Geräte ohne vorherige Kontaktaufnahme und Anmeldung bei unserem Service-Center.

Für die Inanspruchnahme dieser Garantiezusagen ist der Erstkontakt mit unserem Service-Center zwingende Voraussetzung.

https://www.scheppach.com/de/service

6. Bearbeitungszeit - Im Regelfall erledigen wir Reklamationssendungen innerhalb 14 Tagen nach Eingang in unserem Service-Center.

Sollte in Ausnahmefällen die genannte Bearbeitungszeit überschritten werden, so informieren wir Sie rechtzeitig.

7. Verschleißteile - Verschleißteile sind: a) mitgelieferte, an- und/oder eingebaute Batterien / Akkus sowie b) alle modellabhängigen Verschleißteile (siehe Bedienungsanleitung). Von der Garantieleistung ausgeschlossen sind tief entladene bzw. an Gehäuse und oder Batteriepolen beschädigte Batterien / Akkus.

8. Kostenvoranschlag - Von der Garantieleistung nicht oder nicht mehr erfasste Geräte reparieren wir gegen Berechnung. Auf Nachfrage bei unserem Service-Center können Sie die defekten Geräte für einen Kostenvoranschlag einsenden und ggf. dem Service-Center schriftlich (per Post, eMail) die Reparaturfreigabe erteilen. Ohne Reparaturfreigabe erfolgt keine weitere Bearbeitung.

9. Andere Ansprüche, als die oben genannten, können nicht geltend gemacht werden.

Die Garantiebedingungen gelten nur in der jeweils aktuellen Fassung zum Zeitpunkt der Reklamation und können ggf. unserer Homepage (www.scheppach.com) entnommen werden.

Bei Übersetzungen ist stets die deutsche Fassung maßgeblich.

Scheppach GmbH · Günzburger Str. 69 · 89335 Ichenhausen (Deutschland) · www.scheppach.com
Telefon: +800 4002 4002 (Service-Hotline/Freecall Rufnummer dt. Festnetz**) · Telefax +49 [0] 8223 4002 20 · E-Mail: service@scheppach.com · Internet: http://www.scheppach.com

* Produktabhängig auch über 24 Monate; länderbezogen können erweiterte Garantieleistungen gelten
** Verbindungskosten: kostenlos aus dem deutschen Festnetz
Änderungen dieser Garantiebedingungen ohne Voranmeldung behalten wir uns jederzeit vor.

Ersatzteile
Zubehör

Reparatur

Kontakt

Dokumente

Explanation of the symbols on the device

Symbols are used in this manual to draw your attention to potential hazards. The safety symbols and the accompanying explanations must be fully understood. The warnings themselves will not rectify a hazard and cannot replace proper accident prevention measures.

	Warning - read the instruction manual to reduce the risk of injury.
	Wear a dust protection mask.
	Wear safety goggles.
CE	The product complies with the applicable European directives.
⚠ **Attention!**	We have marked points in these operating instructions that impact your safety with this symbol.

Table of contents: **Page:**

1. Introduction 16
2. Device description 16
3. Scope of delivery 16
4. Proper use 16
5. General safety instructions 17
6. Residual risks 18
7. Technical data 18
8. Unpacking 19
9. Start up 19
10. Maintenance and cleaning 20
11. Storage 21
12. Disposal and recycling 21
13. Declaration of conformity 63

1. Introduction

Manufacturer:
Scheppach GmbH
Günzburger Straße 69
D-89335 Ichenhausen

Dear Customer,
We hope your new tool brings you much enjoyment and success.

Note:
In accordance with the applicable product liability laws, the manufacturer of this device assumes no liability for damage to the device or caused by the device arising from:

- Improper handling
- Non-compliance with the operating manual,
- Repairs carried out by third parties, unauthorised specialists.
- Installing and replacing non-original spare parts
- Application other than specified

Note:
Read through the complete text in the operating manual before installing and commissioning the device.
This operating manual should help you to familiarise yourself with your device and to use it for its intended purpose.
The operating manual includes important instructions for safe, proper and economic operation of the device, for avoiding danger, for minimising repair costs and downtimes, and for increasing the reliability and extending the service life of the device.
In addition to the safety instructions in this operating manual, you must also observe the regulations applicable to the operation of the device in your country.
Keep the operating manual at the device, in a plastic sleeve, protected from dirt and moisture. They must be read and carefully observed by all operating personnel before starting the work.
The device may only be used by personnel who have been trained to use it and who have been instructed with respect to the associated hazards.
The required minimum age must be observed.
In addition to the safety instructions in this operating manual and the separate regulations of your country, the generally recognised technical rules relating to the operation of such machines must also be observed.

We accept no liability for accidents or damage that occur due to a failure to observe this manual and the safety instructions.

2. Device description (Fig. 1)

1. Aspiration
2. Flow cup cover
3. Flow cup
4. Stroke stop screw (paint volume regulation)
5. Regulator for round / wide jet
6. Compressed air connection
7. Regulator for air volume regulation
8. Trigger lever
9. Nozzle head
10. Needle
11. Spring
12. Brush
13. Filter
14. Inner screw thread (flow cup)

3. Scope of delivery

- 1 x compressed air paint spray gun
- 1 x flow cup
- 1 x cover for flow cup
- 1 cleaning brush
- 2 x filters
- 1x operating manual

4. Proper use

This compressed air-operated device is only intended for the application / spraying of solvent-containing and water-dilutable paints, glazes, primers, varnishes, automotive topcoats, stains, wood preservatives, pesticides, oils and disinfectants. The device is not suitable for working with dispersion and latex paints, alkalis, acidic coating materials, granular and particulate spraying material or injection and non-drip materials.
Any other use or modification shall be deemed to be improper use and could give rise to considerable risk of accident. We will not accept liability for loss or damage arising from improper use. The device is intended for private, domestic use only.

The machine may only be used in the intended manner. Any use beyond this is improper. The user/operator, not the manufacturer, is responsible for damages or injuries of any type resulting from this.
An element of the intended use is also the observance of the safety instructions, as well as the assembly instructions and operating information in the operating manual.
Persons who operate and maintain the machine must be familiar with it and must be informed about potential dangers.
In addition, the applicable accident prevention regulations must be strictly observed.
Other general occupational health and safety-related rules and regulations must be observed. The liability of the manufacturer and resulting damages are excluded in the event of modifications of the machine.
The machine may only be operated with original parts and original accessories from the manufacturer.
The safety, operating and maintenance specifications of the manufacturer, as well as the dimensions specified in the technical data, must be observed.

Please note that our equipment was not designed with the intention of use for commercial or industrial purposes. We assume no guarantee if the device is used in commercial or industrial applications, or for equivalent work.

The device is intended for use by adults. Children over the age of 16 may use the tool except under supervision. The manufacturer is not liable for damage caused by an improper use or incorrect operation of this device.

5. General safety instructions

WARNING! Read all safety information and instructions. Failure to observe safety information and instructions can cause serious injury and / or material damage.

Save all warnings and instructions for future reference.

- **WARNING! RECOIL FORCES!** At high working pressures, recoil forces can occur which can, under certain circumstances, lead to hazards due to continuous loading.
- **WARNING! RISK OF SUFFOCATION! There is a danger of suffocation when working with nitrogen!** Therefore, only work in well-ventilated rooms!
- **WARNING! RISK OF INJURY!** Never exceed the maximum permissible working pressure of 3.5 bar. Use a pressure reducer to set the working pressure.
- **RISK OF INJURY! MISUSE!** Never point the device at people and / or animals.
- **EXPLOSION / FIRE HAZARD! NO SMOKING!** Do not ignite sparks or open fire.
- **WARNING! RISK OF INJURY!** Never use oxygen or other flammable gases as a source of energy.
- **WARNING! RISK OF INJURY! First disconnect the hose from the compressed air source and only then remove the supply hose from the device.** In this way you avoid uncontrolled whirling or recoil of the supply hose.
- **Use suitable body protection equipment for your personal protection.** Wear respiratory protection with activated carbon filter and safety goggles.
- **Keep children and other people away while using the tool.** Distractions may cause you to lose control of the device.
- Disconnect the device from the compressed air source before repair and maintenance work as well as operational interruptions and before transport.
- When disconnecting the hose coupling, hold the hose firmly in your hand to avoid injuries caused by a hose recoiling.
- **Look out for damage.** Check the device for any damage before putting it into operation. If the device has any defects, it must not be put into operation under any circumstances.
- Do not kink the hose of the device. Otherwise, it may be damaged.
- Please observe the safety instructions of the manufacturer of the sprayed material.
- **Stay alert, watch what you are doing and use common sense. Do not use a device while you are tired or under the influence of drugs, alcohol or medication.**
- Do not remove any type plates - they are safety-relevant components of the device.
- If you are inexperienced in handling the device, you should be trained on how to use it safely.

Original accessories / additional devices

- **Only use accessories and additional equipment that are specified in the operating manual.** The use of accessories other than those recommended in the operating manual may pose a danger of injury to you.

Safety instructions for fine spray systems

- **Keep your work area clean, well lit and free from paint or solvent containers, cloths and other flammable materials. Possible danger of spontaneous combustion.** Keep functional fire extinguishers / extinguishing equipment available at all times.
- **Ensure good ventilation in the spraying area and sufficient fresh air in the entire room.** Evaporating flammable solvents create an explosive environment.
- **Do not spray or clean with materials whose flash point is below 21°C. Use materials based on water, low-volatility hydrocarbons or similar materials**. Volatile evaporating solvents create an explosive environment.
- **Do not spray in the vicinity of ignition sources such as static electricity sparks, naked flames, pilot lights, hot objects, motors, cigarettes and sparks from plugging in and unplugging power cables or operating switches.** Such spark sources can cause ignition of the surrounding area.
- **Do not spray materials that are not known to be hazardous.** Unknown materials can create hazardous conditions.
- **Wear additional personal protective equipment such as appropriate protective gloves and protective or respiratory mask when spraying or handling chemicals.** Wearing protective equipment for appropriate conditions reduces exposure to hazardous substances.
- **Do not spray on yourself, other people or animals. Keep your hands and other body parts away from the spray.** If it penetrates the skin, seek medical attention immediately. The spray can penetrate the skin even through a glove and be injected into your body.
- **Do not treat an injection as a simple cut. A high-pressure jet can inject toxins into the body and cause serious injury.** In case of skin injection, seek medical attention immediately.
- **Be aware of any hazards of the material being sprayed. Observe the markings on the container or the manufacturer's information for the spray, including instructions to use personal protective equipment.** Follow the manufacturer's instructions to reduce the risk of fire and injuries caused by toxins, carcinogens, etc.
- **Never spray without the nozzle head fitted.** Using a special nozzle insert with the appropriate nozzle head reduces the likelihood of a high-pressure jet penetrating the skin and injecting toxins into the body.

6. Residual risks

The machine has been built according to the state-of-the-art and the recognised technical safety requirements. However, individual residual risks can arise during operation.

- Furthermore, despite all precautions having been met, some non-obvious residual risks may still remain.
- Residual risks can be minimised if the "Safety information" and the "Proper use" together with the operating manual as a whole are observed.

7. Technical data

Required air quality	cleaned, free of condensate and oil
Air consumption	120 - 205 l/min
Working pressure	max. 3.5 bar
Nozzle size	1.4 mm
Flow cup	0.6 l
Recommended spraying distance	15–25 cm

Technical changes reserved!

Noise and vibration

⚠ **Warning**: Noise can have serious effects on your health. If the machine noise exceeds 85 dB, please wear suitable hearing protection.

Information about noise level measured in accordance with EN 1953

Noise data

Sound power level L_{WA}	100.3 dB
Sound pressure level L_{pA}	90.8 dB
Uncertainty $K_{wa/pA}$	3 dB

8. Unpacking

- Open the packaging and carefully remove the device.
- Remove the packaging material, as well as the packaging and transport safety devices (if present).
- Check whether the scope of delivery is complete.
- Check the device and accessory parts for transport damage. In the event of complaints the carrier must be informed immediately. Later claims will not be recognised.
- If possible, keep the packaging until the expiry of the warranty period.
- Familiarise yourself with the device by means of the operating manual before using for the first time.
- With accessories as well as wearing parts and spare parts use only original parts. Spare parts can be obtained from your specialist dealer.
- When ordering please provide our article number as well as type and year of manufacture for your equipment.

⚠ WARNING!
The device and the packaging material are not children's toys! Do not let children play with plastic bags, films or small parts! There is a danger of choking or suffocating!

9. Start up

⚠ Attention!
Always make sure the device is fully assembled before commissioning!

HVLP properties
This device has an HVLP (High Volume Low Pressure) system. It ensures increased (paint) material application with lower consumption.
Important: Do not exceed the maximum working pressure of 3 bar.

Connect device
- The product may only be operated with cleaned, condensate and oil-free compressed air and must not exceed the maximum working pressure of 3 bar at the device.
- To enable you to regulate the air pressure, the compressed air source must be equipped with a (filter) pressure reducer.

You need a flexible compressed air hose with quick coupling and a corresponding compressed air source to operate this device.
Observe the operating and safety instructions of the compressed air source and special instructions for colour preparation.
Note: Make sure that the working pressure is correct. Excessive working pressure leads to strong fine distribution and entails too rapid liquid evaporation. The surfaces become rough and develop poor adhesive properties. If, on the other hand, the working pressure is too low, the paint material will not be sufficiently atomised. Wavy surfaces and drop formation are the result.
- Connect the compressed air hose with quick coupling to the compressed air connection (6) of the device. The locking mechanism is automatic.
- Set the working pressure to 3 bar on the filter pressure reducer of the compressed air source.

Prepare spray area
- Thoroughly cover a generous area around the area to be sprayed. Any uncovered areas or surfaces may otherwise become contaminated.
- Make sure that the spray surface is clean, dry and free of grease.
- Roughen smooth surfaces and then remove the sanding dust.

Switching the device on / off
Working instructions:
- Insert the filter into the gun (see Fig. C).
- Open the aspiration (1) while it is working.
- When diluting, make sure that the spray material and dilution match. If the wrong thinner is used, lumps may form and as a result the gun may clog.
- Screw the flow cup (3) clockwise onto the gun.
- Fill the spray material into the flow cup (3) and screw the cover (2) tight.
- Always keep the paint spray gun at the same distance from the object. The ideal spraying distance is approx. 15 cm.

- Determine the appropriate settings in each case by trial and error.
- Do not switch the device on/off over the spray area, but start and end the spraying process approx. 10 cm outside the spray area.
- To switch on, press and hold the trigger lever (8).
- Release the trigger lever (8) again to end the operation.

Set the colour beam
The device has omnidirectional and broad-beam settings.

	
Round jet	Wide beam

Adjust the omnidirectional beam:
- Use the omnidirectional beam for small areas, corners and edges, for example.
- Turn the regulator (5) clockwise.

Set wide beam:
- Use the wide jet vertically and horizontally for larger areas.
- Turn the regulator (5) anti-clockwise.
  The nozzle head (9) can be continuously adjusted vertically and horizontally by turning it to the desired position.

Regulate paint quantity
Note: The front locking screw is used to limit the adjustment range of the stroke stop screw (4).

Increase the amount of paint:
- Turn the stroke stop screw (4) anti-clockwise.

Reduce the amount of paint:
- Turn the stroke stop screw (4) clockwise.

Regulate air volume
Note: It is recommended to start with the maximum air volume. To do this, open the air volume control (7) to the maximum setting as described below under “Increasing the air volume”.

Increase air volume:
Note: Increasing the air volume is usually advisable if the atomisation is too coarse.
- Turn the air volume regulator (7) anti-clockwise.

Reduce air volume:
Note: Reducing the air volume is usually advisable if the mist spray is too thick.
- Regulator Turn the air volume regulator (7) clockwise.

10. Maintenance and cleaning

Note: Thorough cleaning after each use is very important for safety and operation. Otherwise, for example, the needle will become clogged and the proper functioning of the device can no longer be guaranteed.
- Wear suitable protective gloves when cleaning.
- Do not use halogen solvents containing hydrocarbons such as trichloromethyl, ethyl chloride, etc., as they react chemically with some of the paint spray gun materials. This can lead to dangerous reactions.
  ATTENTION! Never place the paint spray gun completely in solvent.
- After each use, spray thinner (only outdoors#end#-danger#of#explosion!) or water through the device.
- To clean the housing, the nozzle head (9) and the spray holes inside it, use the enclosed cleaning brush or a cloth. Never use petrol, solvents or cleaners that attack plastic.
- First unscrew the stroke stop screw (4) by turning it anti-clockwise.
- Remove the spring (11).
- Remove the needle (10) using tongs (Fig. A).
- Clean the needle (10) carefully with the brush (12). (Fig. B)
- Put the needle (10) back into the paint spray gun.
- Place the spring (11) on the end of the needle (10).
- Screw the stroke stop screw (4) back on by turning it clockwise.
- Unscrew the flow cup (3) anti-clockwise from the gun.
- Remove the filter (13) as it is presented in Figure C and clean it with the cleaning brush.
- Also clean the inner screw thread (14) of the flow cup (3) with the cleaning brush (Fig. D).
- Connect the filter back into the gun (Fig. C) and screw the flow cup (3) clockwise onto it.
- For rust protection, you can spray sewing machine oil through it after cleaning.
- Oil all moving parts from time to time.
- After cleaning the needle, the thread and seal must be treated lightly with grease.
- Do not use lubricants containing silicone.
- Only store compressed air devices in dry rooms.

Spare parts and accessories can be obtained from our service centre. To do this, scan the QR code on the cover page.

11. Storage

Store the device and its accessories in a dark, dry and frost-free place that is inaccessible to children. The optimum storage temperature lies between 5 and 30 ˚C. Store the power tool in its original packaging. Cover the power tool to protect it from dust or moisture. Store the operating manual with the power tool.

12. Disposal and recycling

Notes for packaging



The packaging materials are recyclable. Please dispose of packaging in an environmentally friendly manner.

Explication des symboles sur l’appareil

L’utilisation de symboles dans ce manuel permet d’attirer votre attention sur les éventuels risques. Les symboles de sécurité et les explications qui les accompagnent doivent être parfaitement compris. Les avertissements en eux-même ne permettent pas d‘éliminer les risques ni de remplacer les mesures adaptées pour la prévention des accidents.

	Avertissement - Pour réduire le risque de blessures, lire la notice d’utilisation
	Porter un masque de protection contre les poussières.
	Portez des lunettes de protection.
CE	Le produit respecte les directives européennes en vigueur.
⚠ **Attention !**	Dans cette notice d’utilisation, nous avons placé les signes suivants à certains endroits en rapport avec votre sécurité.

Table des matières: **Page:**

1. Introduction 24
2. Description de l'appareil 24
3. Fournitures 24
4. Utilisation conforme 24
5. Consignes de sécurité générales 25
6. Risques résiduels 27
7. Caractéristiques techniques 27
8. Déballage 27
9. Mise en service 27
10. Maintenance et nettoyage 29
11. Stockage 29
12. Élimination et recyclage 29
13. Déclaration de conformité 63

1. Introduction

Fabricant :
Scheppach GmbH
Günzburger Straße 69
D-89335 Ichenhausen

Cher client,
Nous espérons que votre nouvel appareil vous apportera satisfaction et de bons résultats.

Remarque :
Conformément à la loi en vigueur sur la responsabilité du fait des produits, le fabricant de cet appareil n'est pas responsable des dommages survenus ou générés sur l'appareil en cas de :

- Manipulation incorrecte,
- Non-respect de la notice d'utilisation,
- Réparations effectuées par des tiers, des spécialistes non autorisés
- Montage et remplacement des pièces de rechange non originales
- Utilisation non conforme

Nous vous recommandons :
Lisez l'ensemble du texte de la notice d'utilisation avant le montage et la mise en service.
La présente notice d'utilisation a pour objectif de vous familiariser avec votre appareil et d'en exploiter les possibilités d'emploi conforme.
La notice d'utilisation contient des remarques importantes sur la manière de travailler en toute sécurité, réglementairement et économiquement avec l'appareil et sur la façon d'éviter les dangers, d'économiser les coûts de réparation, de réduire les périodes d'arrêt et d'augmenter la fiabilité et la durée de vie de l'appareil.
Outre les dispositions de sécurité figurant dans cette notice d'utilisation, vous devez absolument observer les prescriptions concernant le fonctionnement de l'appareil en vigueur dans votre pays.
Conservez la notice d'utilisation dans une pochette en plastique à l'abri de la poussière et de l'humidité près de l'appareil. Chaque opérateur doit l'avoir lue avant le début des travaux et doit la respecter minutieusement.
Seules des personnes formées à l'utilisation de l'appareil et informées des dangers associés sont autorisées à travailler avec l'appareil.
Respecter la limite d'âge minimum requis.

Outre les consignes de sécurité reprises dans la présente notice d'utilisation et les prescriptions particulières en vigueur dans votre pays, respecter également les règles techniques générales concernant l'utilisation des machines similaires.
Nous déclinons toute responsabilité concernant les accidents ou dommages qui surviendraient en raison d'un non-respect de cette notice et des consignes de sécurité.

2. Description de l'appareil (fig. 1)

1. Aération
2. Couvercle du godet à gravité
3. Godet à gravité
4. Vis de butée de course (réglage de la quantité de peinture)
5. Molette de réglage pour jet rond/large
6. Raccord d'air comprimé
7. Molette de réglage de la quantité d'air
8. Gâchette
9. Tête de buse
10. Aiguille
11. Ressort
12. Brosse
13. Filtre
14. Filetage interne (godet à gravité)

3. Fournitures

- 1 x pistolet pulvérisateur de peinture à air comprimé
- 1 x godet à gravité
- 1 x couvercle du godet à gravité
- 1 x brosse de nettoyage
- 2 x filtre
- 1 notice d'utilisation

4. Utilisation conforme

L'appareil à air comprimé est uniquement destiné à l'application/la pulvérisation de peintures, lasures, apprêts, vernis transparents, finitions de voiture, décapants, produits de protection du bois, produits de protection de plantes, huiles et produits désinfectants contenant des solvants et solubles dans l'eau. L'appareil n'est pas conçu pour l'application de peintures à dispersion, peintures au latex, solutions basiques, matériaux de revêtement acides, matériaux de pulvérisation granuleux et contenant des solides ni de matériaux qui ne peuvent pas être pulvérisés ou ne coulent pas.

Toute autre utilisation ou modification de l'appareil est considérée comme non conforme et entraîne un risque considérable d'accidents. Nous déclinons toute responsabilité en cas de dommages résultant d'une utilisation non conforme. L'appareil est uniquement conçu pour une utilisation domestique.

La machine doit être utilisée selon les dispositions correspondantes. Toute autre utilisation est considérée comme étant non conforme. Le fabricant décline toute responsabilité quant aux dommages ou blessures qui en résulteraient. Dans ce cas, l'utilisateur/opérateur est le seul responsable.
Une utilisation conforme consiste à respecter les consignes de sécurité, ainsi que les instructions de montage et les consignes d'utilisation du mode d'emploi.
Les personnes utilisant la machine et en assurant la maintenance doivent bien la connaître et connaître les dangers possibles qu'elle implique.
En outre, les prescriptions de prévention des accidents doivent être respectées de la manière la plus scrupuleuse possible.
Toutes les autres règles de médecine du travail et de sécurité doivent être respectées. Toute modification de la machine annule toute garantie du fabricant pour les dommages en résultant.
La machine ne doit être utilisée qu'avec des pièces de rechange et des accessoires d'origine du fabricant.
Respecter les prescriptions de sécurité, de travail et de maintenance du fabricant, ainsi que les dimensions indiquées dans les caractéristiques techniques.

Veuillez tenir compte du fait que nos appareils n'ont pas été conçus pour être utilisés dans le domaine professionnel, industriel ou artisanal. Nous ne n'accordons aucune garantie lorsque l'appareil est utilisé à des fins professionnelles, artisanales ou industrielles ou lors de toute utilisation de la même nature.

L'appareil est destiné à être utilisé par des adultes. Les jeunes de plus de 16 ans ne peuvent utiliser l'appareil que sous surveillance. Le fabricant décline toute responsabilité quant aux dommages dus à une utilisation non conforme ou à une fausse manipulation.

5. Consignes de sécurité générales

AVERTISSEMENT ! Lisez toutes les consignes de sécurité et instructions. Toute négligence dans le respect des consignes de sécurité et instructions peut entraîner des blessures graves et/ou des dommages matériels.

Conserver à l'avenir toutes les consignes de sécurité et instructions.

- **AVERTISSEMENT ! FORCES DE RECUL !** Les hautes pressions de service peuvent générer des forces de recul qui, dans certaines circonstances, constituent des risques dus à une charge permanente.
- **AVERTISSEMENT ! RISQUE D'ASPHYXIE ! Les travaux avec de l'azote présentent un risque d'asphyxie !** Ne travaillez que dans des pièces bien aérées !
- **AVERTISSEMENT ! RISQUE DE BLESSURE !** Ne dépassez jamais la pression de service maximale autorisée de 3,5 bar. Utilisez un limiteur de pression pour régler la pression de service.
- **RISQUE DE BLESSURE ! UTILISATION ABUSIVE !** Ne dirigez jamais l'appareil vers des personnes et/ou des animaux.
- **RISQUE D'EXPLOSION / D'INCENDIE ! INTERDICTION DE FUMER !** Ne faites pas d'étincelles et évitez toute flamme nue.
- **AVERTISSEMENT ! RISQUE DE BLESSURE !** N'utilisez en aucun cas d'oxygène ni aucun autre gaz inflammable comme source d'énergie.
- **AVERTISSEMENT ! RISQUE DE BLESSURE ! Commencez par défaire le flexible de la source d'air comprimé puis retirez le flexible d'alimentation de l'appareil.** Vous éviterez ainsi que le tuyau d'alimentation tourbillonne de manière incontrôlée ou qu'il fasse un mouvement de recul.
- **Utilisez des équipements de protection individuelle adaptés pour votre sécurité.** Portez une protection respiratoire avec filtre à charbon actif et des lunettes de protection.
- **Pendant l'utilisation de l'appareil, maintenez les enfants et tiers à bonne distance.** Toute déviation peut entraîner une perte de contrôle de l'appareil.
- Débranchez l'appareil de la source d'air comprimé avant tout travail de réparation et d'entretien ainsi qu'avant toute interruption de travail et tout transport de l'appareil.

- Lorsque vous desserrez le raccord du flexible, tenez fermement le flexible dans votre main pour éviter toute blessure causée par la projection du flexible.
- **Attention aux dommages.** Vérifiez avant la mise en service que l'appareil n'est pas endommagé. Si l'appareil présente des défauts, il ne doit pas être mis en service.
- Ne coudez pas le flexible de l'appareil. Vous risqueriez de l'endommager.
- Veuillez observer les consignes de sécurité du fabricant du produit à pulvériser.
- **Soyez toujours attentif, faites attention à ce que vous faites, et soyez raisonnable lorsque vous travaillez. N'utilisez pas l'appareil en cas de fatigue ou si vous avez consommé des drogues, de l'alcool ou des médicaments.**
- Ne retirez aucune plaque signalétique, elles sont un composant de sécurité de l'appareil.
- Si vous n'êtes pas familier de l'appareil, faites-vous former sur la manipulation en toute sécurité.

Accessoires/appareils supplémentaires en option

- **N'utilisez que les accessoires et appareils supplémentaires indiqués dans la notice d'utilisation.** L'utilisation d'accessoires autres que ceux recommandés dans la notice d'utilisation peut présenter un risque de blessures.

Consignes de sécurité applicables aux systèmes de pulvérisation fine

- **Gardez votre zone de travail propre, bien éclairée et exempte de récipients de peinture, de solvant, de chiffons et de toute autre substance inflammable. Risque de combustion spontanée.** Gardez un extincteur/dispositif d'extinction fonctionnel accessible à tout moment.
- **Garantissez une bonne aération de la zone de pulvérisation et une arrivée d'air frais suffisante dans l'ensemble de la pièce.** Les vapeurs de solvants inflammables créent une atmosphère explosive.
- **N'effectuez pas de pulvérisation ni de nettoyage avec des substances dont le point de combustion est inférieur à 21 °C. Utilisez des substances à base d'eau, d'hydrocarbures peu volatils ou similaires**. Les solvants volatils génèrent une atmosphère explosive.
- **N'effectuez pas de pulvérisation dans les zones présentant des sources d'ignition comme des étincelles dues à l'électricité statique, des flammes nues, des flammes d'ignition, des objets chauds, des moteurs, des cigarettes ou des étincelles dues au branchement et débranchement de câbles électriques ou à l'utilisation de commutateurs.** Ces sources d'étincelles peuvent causer un départ de feu.
- **Ne pulvérisez pas de substances si vous ne savez pas si elles constituent un danger ou non.** Les substances inconnues peuvent créer des conditions dangereuses.
- **Portez un équipement de protection individuelle complémentaire, comme des gants de protection et un masque de protection ou respiratoire lorsque vous pulvérisez ou que vous manipulez des produits chimiques.** Le port d'un équipement de protection adapté aux conditions en présence réduit l'exposition aux substances dangereuses.
- **N'orientez pas le pistolet vers vous, vers d'autres personnes ou des animaux. Tenez vos mains et membres à l'écart du jet.** Si le jet transperce votre peau, contactez immédiatement un médecin. Le produit pulvérisé peut transpercer votre peau même à travers un gant et pénétrer dans votre corps.
- **Ne considérez pas une pulvérisation comme une simple coupure. Un jet haute pression peut faire rentrer des substances toxiques dans votre corps et provoquer de graves blessures.** Si vous avez effectué une pulvérisation sur votre peau, contactez immédiatement un médecin.
- **Soyez attentifs aux éventuels dangers que présente le produit pulvérisé. Tenez compte des marquages sur le récipient ou des informations du fabricant du produit à pulvériser, y compris les exigences relatives à l'utilisation d'un équipement de protection individuelle.** Les instructions du fabricant doivent être observées pour réduire le risque d'incendie et de blessures causées par les poisons, les agents cancérigènes, etc.
- **N'effectuez aucune pulvérisation sans tête de buse.** L'utilisation d'une buse spéciale avec tête de buse correspondante réduit le risque que le jet haute pression transperce la peau et pénètre dans votre corps.

6. Risques résiduels

Cet appareil a été construit en l'état actuel des connaissances techniques et des règles relevant des techniques de sécurité généralement reconnues. Son utilisation peut toutefois présenter des risques résiduels.

- En outre, et ce malgré toutes les mesures préventives prises, des risques résiduels cachés peuvent demeurer.
- Les risques résiduels peuvent être réduits au minimum si les « Consignes de sécurité « et les instructions d'» Utilisation conforme «, ainsi que l'ensemble de la notice d'utilisation sont respectés.

7. Caractéristiques techniques

Qualité de l'air nécessaire	propre, sans huile et sans condensat
Consommation d'air	120 - 205 l/min
Pression au travail	max. 3,5 bar
Taille de buse	1,4 mm
Godet à gravité	0,6 l
Distance de pulvérisation recommandée	15–25 cm

Sous réserve de modifications techniques !

Bruits et vibrations

⚠ **Avertissement** : Le bruit peut avoir des conséquences graves sur la santé. Si le niveau sonore de la machine dépasse 85 dB, veuillez porter une protection auditive adaptée.

Informations sur le développement de bruit selon EN 1953

Valeurs caractéristiques sonores

Niveau de puissance sonore L_{WA}	100,3 dB
Niveau de pression sonore L_{pA}	90,8 dB
Incertitude $K_{wa/pA}$	3 dB

8. Déballage

- Ouvrez l'emballage et sortez-en délicatement l'appareil.
- Retirez le matériau d'emballage, ainsi que les protections d'emballage et de transport (s'il y a lieu).
- Vérifiez que les fournitures sont complètes.
- Vérifiez que l'appareil et les accessoires n'ont pas été endommagés lors du transport. En cas de réclamations, le livreur doit en être informé immédiatement. Les réclamations ultérieures ne seront pas acceptées.
- Conservez si possible l'emballage jusqu'à la fin de la période de garantie.
- Familiarisez-vous avec l'appareil à l'aide de la notice d'utilisation avant de commencer à l'utiliser.
- N'utilisez que des pièces originales pour les accessoires ainsi que les pièces d'usure et de rechange. Vous trouverez les pièces de rechange chez votre distributeur spécialisé.
- Lors de la commande, indiquez nos numéros d'articles, ainsi que le type et l'année de construction de l'appareil.

⚠ AVERTISSEMENT !
L'appareil et le matériau d'emballage ne sont pas des jouets ! Les enfants ne doivent pas jouer avec les sacs en plastique, films d'emballage et pièces de petite taille ! Il existe un risque d'ingestion et d'étouffement !

9. Mise en service

⚠ Attention !
Avant la mise en service, montez impérativement l'appareil en entier !

Propriétés HVLP

Cet appareil est équipé d'un système HVLP (High Volume Low Pressure). Il garantit une application intense du matériau (de peinture) pour une faible consommation.

Important : ne dépassez pas la pression de service maximale de 3 bar.

Raccordement de l'appareil

- Utilisez uniquement l'appareil avec de l'air comprimé propre, sans huile et sans condensat et ne dépassez pas la pression de service maximale de 3 bar.
- Pour pouvoir régler la pression de l'air, la source d'air comprimé doit être équipée d'un limiteur de pression (filtrant).

Pour faire fonctionner cet appareil, vous aurez besoin d'un flexible à air comprimé avec raccord rapide et d'une source d'air comprimé appropriée.

Observez les consignes de sécurité et d'utilisation de la source d'air comprimé et en particulier les instructions de préparation de la peinture.
Remarque : veillez à appliquer une pression de service adaptée. Une pression de service excessive entraîne une répartition très fine et une évaporation trop rapide du liquide. Les surfaces deviennent rugueuses et développent une mauvaise adhérence. En revanche, si la pression de service est insuffisante, la pulvérisation de la peinture est insuffisante. Les conséquences sont des surfaces ondulées et la formation de gouttes.

- Raccordez le flexible d'air comprimé par un couplage rapide au raccord d'air comprimé (6) de l'appareil. Le verrouillage s'effectue automatiquement.
- Réglez une pression de service de 3 bar sur le réducteur de pression filtrant de la source d'air comprimé.

Préparation de la surface de pulvérisation

- Recouvrez largement et méticuleusement la zone autour de la surface de pulvérisation. Toutes les zones et surfaces qui ne sont pas recouvertes risquent d'être souillées.
- Veillez à ce que la surface de pulvérisation soit propre, sèche et exempte de graisse.
- Poncez les surfaces lisses et retirez ensuite la poussière de ponçage.

Mise en marche/arrêt de l'appareil
Consignes de travail :

- Insérez le filtre dans le pistolet (voir fig. C).
- Ouvrez le système d'aération (1) pendant les travaux.
- Lors de la dilution, veillez à ce que le produit à pulvériser et le solvant soient compatibles. L'utilisation d'une dilution incorrecte peut provoquer l'apparition de grumeaux et, par conséquent, obstruer le pistolet.
- Vissez le godet à gravité (3) dans le sens des aiguilles d'une montre sur le pistolet.
- Versez le produit à pulvériser dans le godet à gravité (3) et vissez solidement le couvercle (2).
- Maintenez toujours le pistolet de pulvérisation de peinture à la même distance de l'objet. La distance de pulvérisation idéale est d'env. 15 cm.
- Au moyen d'un essai, évaluez les paramètres qui conviennent.
- N'activez/ne désactivez pas l'appareil sur la surface de projection, mais commencez et terminez le processus de projection à env. 10 cm de la surface de pulvérisation.
- Pour procéder à l'activation, appuyez sur la gâchette (8) et maintenez-la enfoncée.
- Pour mettre fin au fonctionnement, relâchez la gâchette (8).

Réglage du jet de peinture
L'appareil dispose des paramètres Jet rond et Jet large.

	
Jet rond	Jet large

Réglage du jet rond :

- Utilisez le jet rond par exemple pour les petites surfaces, les angles et les bordures.
- Faites tourner la molette de réglage (5) dans le sens des aiguilles d'une montre.

Réglage du jet large :

- Utilisez le jet large à la verticale et à l'horizontale pour les grandes surfaces.
- Faites tourner le régulateur (5) dans le sens inverse des aiguilles d'une montre.
  La tête de la buse (9) peut être réglée à la verticale et à l'horizontale en la faisant tourner en continu dans la position souhaitée.

Réglage de la quantité de peinture
Remarque : La vis d'arrêt avant sert à limiter la plage de déplacement de la vis de butée de course (4).

Augmentation de la quantité de peinture :

- Faites tourner la vis de butée de course (4) dans le sens inverse des aiguilles d'une montre.

Réduction de la quantité de peinture :

- Faites tourner la vis de butée de course (4) dans le sens des aiguilles d'une montre.

Réglage de la quantité d'air
Remarque : Il est recommandé de débuter avec la quantité d'air maximale. Pour ce faire, ouvrez la molette de réglage de la quantité d'air (7) en suivant la description donnée à la section « Augmentation de la quantité d'air « ci-dessous jusqu'à atteindre le réglage maximal.

Augmentation de la quantité d'air :
Remarque : En règle générale, il est conseillé d'augmenter la quantité d'air si la pulvérisation est trop grossière.

- Faites tourner la régulation de la quantité d'air (7) dans le sens inverse des aiguilles d'une montre.

Réduction de la quantité d'air :
Remarque : En règle générale, il est conseillé de réduire la quantité d'air en cas de brouillard de peinture trop intense.

- Faites tourner la régulation de la quantité d'air (7) dans le sens des aiguilles d'une montre.

10. Maintenance et nettoyage

Remarque : Pour garantir la sécurité et le bon fonctionnement, il est essentiel de procéder à un nettoyage soigneux après chaque utilisation. Sinon, l'aiguille peut s'obstruer par exemple et il n'est plus possible de garantir un fonctionnement impeccable de l'appareil.

- Portez des gants de protection pour effectuer les travaux de nettoyage.
- N'utilisez pas de solvants contenant de l'halogène et des hydrocarbures, tels que du trichlorométhyle, du chlorure d'éthyle, etc., car ils réagiraient chimiquement avec certains matériaux du pistolet de pulvérisation. Il peut en découler des réactions dangereuses.
  ATTENTION ! Ne placez jamais le pistolet de pulvérisation de peinture entièrement dans du solvant.
- Après chaque utilisation, pulvérisez du solvant (uniquement en l'absence de risque d'explosion !) ou de l'eau avec l'appareil.
- Pour nettoyer le boîtier, la tête de la buse (9) et les orifices de pulvérisation qui s'y trouvent, utilisez la brosse de nettoyage fournie ou un chiffon. N'utilisez jamais d'essence, de solvant ou de produit de nettoyage attaquant le plastique.
- Commencez par dévisser la vis de butée de course (4) en la faisant tourner dans le sens inverse des aiguilles d'une montre.
- Retirez le ressort (11).
- Retirez l'aiguille (10) avec une pince (fig. A).
- Nettoyez soigneusement l'aiguille (10) avec la brosse (12). (Fig. B)
- Réinsérez l'aiguille (10) dans le pistolet pulvérisateur de peinture.
- Placez le ressort (11) à l'extrémité de l'aiguille (10).
- Revissez la vis de butée de course (4) en tournant dans le sens des aiguilles d'une montre.
- Dévissez le godet à gravité (3) du pistolet dans le sens inverse des aiguilles d'une montre.
- Retirez le filtre (13) comme indiqué sur la figure C et nettoyez-le avec la brosse de nettoyage.
- Nettoyez aussi le filetage intérieur (14) du godet à gravité (3) avec la brosse de nettoyage (fig. D).
- Remettez le filtre dans le pistolet (fig. C) et revissez le godet à gravité (3) dans le sens des aiguilles d'une montre.
- Pour protéger le matériel contre la rouille, après le nettoyage, vous pouvez pulvériser une huile pour machines à coudre.
- Huilez de temps en temps toutes les pièces mobiles.
- Une fois les aiguilles nettoyées, le filetage et le joint doivent être légèrement graissés.
- N'utilisez jamais de lubrifiant contenant du silicone.
- Stockez les appareils à air comprimé uniquement au sec.

Les pièces de rechange et accessoires sont disponibles auprès de notre centre de service après-ventre. Pour ce faire, scannez le QR Code figurant sur la page d'accueil.

11. Stockage

Entreposez l'appareil et ses accessoires dans un lieu sombre, sec et à l'abri du gel. En outre, ce lieu doit être hors de portée des enfants. La température de stockage optimale se situe entre 5 et 30 °C. Conservez l'outil dans l'emballage d'origine. Recouvrez l'outil afin de le protéger de la poussière ou de l'humidité. Conservez la notice d'utilisation à proximité de l'outil.

12. Élimination et recyclage

Remarques relatives à l'emballage



Les matériaux d'emballage sont recyclables. Merci d'éliminer les emballages de manière respectueuse de l'environnement.

Spiegazione dei simboli sull‘apparecchio

L‘utilizzo di simboli in questo manuale serve ad attirare la vostra attenzione sui possibili rischi. I simboli di sicurezza e le spiegazioni che li accompagnano devono essere perfettamente compresi. Le avvertenze in quanto tali non eliminano i rischi e non possono sostituire le misure atte a prevenire gli infortuni.

	Avviso - Per ridurre il rischio di lesioni, leggere le istruzioni per l‘uso.
	Indossare una maschera respiratoria antipolvere.
	Indossare degli occhiali protettivi.
CE	Il prodotto è conforme alle direttive europee in vigore.
⚠ **Attenzione!**	Nel presente manuale di istruzioni i punti riguardanti la sicurezza sono contrassegnati dal seguente simbolo.

Indice: **Pagina:**

1. Introduzione 32
2. Descrizione dello strumento 32
3. Contenuto della fornitura 32
4. Impiego conforme alla destinazione d‘uso 32
5. Indicazioni di sicurezza generali 33
6. Rischi residui 34
7. Dati tecnici 35
8. Disimballaggio 35
9. Messa in funzione 35
10. Manutenzione e pulizia 37
11. Stoccaggio 37
12. Smaltimento e riciclaggio 37
13. Dichiarazione di conformità 63

1. Introduzione

Produttore:
Scheppach GmbH
Günzburger Straße 69
D-89335 Ichenhausen

Egregio cliente,
le auguriamo un piacevole utilizzo del suo nuovo apparecchio.

Avvertenza:
Sulla base della legge attualmente in vigore sulla responsabilità per prodotti difettosi, il produttore del presente apparecchio non risponde dei danni all'apparecchio in questione o derivanti da esso in caso di:

- manipolazione impropria,
- mancato rispetto delle istruzioni per l'uso,
- Riparazioni da parte di terzi, personale tecnico non autorizzato
- Installazione e sostituzione di pezzi di ricambio non originali
- utilizzo non conforme

Da osservare:
Prima del montaggio e della messa in funzione, leggere tutto il testo delle istruzioni per l'uso.
Le presenti istruzioni per l'uso le consentono di conoscere l'apparecchio di sfruttare le sue possibilità d'impiego conformi.
Le istruzioni per l'uso contengono avvertenze importanti su come utilizzare l'apparecchio in modo sicuro, corretto ed economico e su come evitare i pericoli, risparmiare sui costi di riparazione, ridurre i tempi di inattività e aumentare l'affidabilità e la durata di vita dell'apparecchio.
Oltre alle disposizioni di sicurezza contenute nelle qui presenti istruzioni per l'uso, è necessario altresì osservare le norme in vigore nel proprio Paese per l'apparecchio.
Conservare le istruzioni per l'uso vicino all'apparecchio, protette da sporcizia e umidità in una copertina di plastica. Esse devono essere lette e rispettate attentamente da tutti gli operatori prima di iniziare il lavoro.
Possono lavorare sull'apparecchio solo persone che sono state istruite sull'uso dell'apparecchio e che sono state informate dei rischi a esso associati.
L'età minima richiesta per gli operatori deve essere assolutamente rispettata.

Oltre alle indicazioni di sicurezza contenute nelle presenti istruzioni per l'uso e alle disposizioni speciali in vigore nel proprio Paese, devono essere rispettate le regole tecniche generalmente riconosciute per l'utilizzo di macchine simili.
Si declina ogni responsabilità in caso di incidenti o danni dovuti al mancato rispetto delle presenti istruzioni per l'uso e delle indicazioni di sicurezza.

2. Descrizione dello strumento (Fig. 1)

1. Sfiato
2. Coperchio serbatoio del liquido
3. Barattolo
4. Vite di battuta della corsa (regolazione della quantità di colore)
5. Manopola di regolazione per getto tondo/largo
6. Allacciamento dell'aria compressa
7. Manopola di regolazione della quantità d'aria
8. Leva di comando
9. Testa dell'ugello
10. Puntina
11. Molla
12. Spazzola
13. Filtro
14. Filettatura interna (serbatoio del liquido)

3. Contenuto della fornitura

- 1 x pistola da verniciatura ad aria compressa
- 1 x serbatoio del liquido
- 1 x coperchio per serbatoio del liquido
- 1 x spazzola di pulizia
- 2 x filtri
- 1x manuale di istruzioni per l'uso

4. Impiego conforme alla destinazione d'uso

L'apparecchio azionato ad aria compressa è sviluppato solo per l'applicazione / la nebulizzazione di vernici contenenti solventi e diluibili in acqua, smalti, primer, vernici trasparenti, vernici per veicoli, mordenti, conservanti per legno, prodotti fitosanitari, oli e disinfettanti. L'apparecchio non è adatto per la lavorazione di vernici a emulsione e al lattice, soluzioni alcaline, materiali di rivestimento acidi, materiale spray contenente granuli o altre sostanze nonché materiali resistenti agli spruzzi e al gocciolamento.

Qualsiasi altro impiego o modifica dell'apparecchio è da considerarsi non conforme alla destinazione d'uso e comporta un notevole pericolo di incidenti. Non ci assumiamo alcuna responsabilità per danni derivanti da un impiego non conforme alla destinazione d'uso. L'apparecchio è destinato solo all'uso privato.

Utilizzare la macchina solo in modo conforme all'uso previsto. Un uso diverso o che oltrepassi quello previsto è da considerarsi non conforme. L'utente/l'operatore, e non il fabbricante, è unico responsabile dei danni o delle lesioni provocati da un uso non conforme.
L'osservanza delle indicazioni di sicurezza, nonché il rispetto delle istruzioni di montaggio e delle indicazioni operative contenute nelle istruzioni per l'uso sono fondamentali al fine di un utilizzo del dispositivo conforme alla destinazione d'uso.
Il personale addetto all'uso e alla manutenzione della macchina deve possedere una certa dimestichezza con la stessa ed essere a conoscenza dei possibili pericoli.
Occorre inoltre attenersi scrupolosamente alle norme antinfortunistiche in vigore.
Rispettare le altre norme generali concernenti la medicina del lavoro e la tecnica di sicurezza. Modifiche alla macchina escludono completamente la responsabilità del produttore per i danni che ne derivano.
La macchina può essere utilizzata soltanto con componenti e accessori originali del produttore.
Le disposizioni relative alla sicurezza, al lavoro e alla manutenzione del produttore e le misure indicate nei Dati tecnici devono essere rispettate.

Si prega di osservare che i nostri apparecchi non sono destinati a un uso commerciale, artigianale o industriale. Non ci si assume alcuna responsabilità se l'apparecchio è impiegato nel quadro di un'attività commerciale, artigianale, industriale o simili.

L'apparecchio è destinato all'uso da parte di adulti. I minori di 16 anni possono utilizzare l'apparecchio solo sotto supervisione. Il fabbricante non si assume alcuna responsabilità per danni causati da un impiego non conforme alla destinazione d'uso o da un utilizzo improprio.

5. Indicazioni di sicurezza generali

AVVISO! Leggere attentamente tutte le indicazioni di sicurezza e le istruzioni. L'inosservanza delle indicazioni di sicurezza e delle istruzioni può causare lesioni gravi e / o danni materiali.

Conservare tutte le indicazioni di sicurezza e le istruzioni per ulteriore consultazione.

- **AVVISO! FORZE DI RINCULO!** In caso di elevate pressioni di esercizio, è possibile che si verifichino delle forze di rinculo che possono essere pericolose in determinate circostanze a causa del carico continuo.
- **AVVISO! PERICOLO DI SOFFOCAMENTO! Sussiste il rischio di soffocamento quando si lavora con l'azoto!** Lavorare quindi solo in aree correttamente ventilate!
- **AVVISO! PERICOLO DI LESIONI!** Non superare mai la pressione di esercizio massima consentita di 3,5 bar. Per la regolazione della pressione di esercizio, utilizzare un riduttore di pressione.
- **PERICOLO DI LESIONI! USO IMPROPRIO!** Non dirigere l'apparecchio contro uomini e / o animali.
- **PERICOLO DI ESPLOSIONE / INCENDIO! VIETATO FUMARE!** Non accendere scintille o fiamme libere.
- **AVVISO! PERICOLO DI LESIONI!** Non utilizzare mai come sorgente di energia ossigeno o gas infiammabili.
- **AVVISO! PERICOLO DI LESIONI! Staccare per prima cosa il flessibile dalla sorgente di aria compressa e rimuovere solo successivamente il flessibile di alimentazione dell'apparecchio.** In questo modo si evita un turbinio incontrollato del flessibile di alimentazione ed un eventuale rinculo.
- **Utilizzare per propria protezione personale strumenti di protezione del corpo adatti.** Indossare una protezione respiratoria con filtro ai carboni attivi e occhiali protettivi.
- **Tenere i bambini e le altre persone distanti durante l'utilizzo dell'apparecchio.** In caso di distrazione/deviazione, si potrebbe perdere il controllo dell'apparecchio.
- Prima dei lavori di riparazione e manutenzione nonché di interruzioni di esercizio ed anche prima del trasporto, staccare l'apparecchio dalla sorgente di aria compressa.

- Quando si allenta il raccordo del tubo flessibile, tenere saldamente in mano il tubo flessibile per evitare lesioni causate da un eventuale scatto indietro.
- **Prestare attenzione ai danni.** Controllare se l'apparecchio presenta eventuali danni prima della messa in funzione. Se l'apparecchio presenta difetti, non deve essere assolutamente messo in funzione.
- Non piegare mai il tubo flessibile dell'apparecchio. In caso contrario, potrebbe subire danni.
- Osservare le indicazioni di sicurezza del produttore del materiale da spruzzare.
- **Essere sempre vigili, prestare attenzione a quello che si fa e procedere in modo ragionevole durante i lavori. Non utilizzare l'apparecchio quando si è stanchi o sotto l'effetto di droghe, alcool o medicinali.**
- Non rimuovere la piastrina indicatrice, poiché è parte integrante dell'apparecchio, importante ai fini della sicurezza.
- Se non avete dimestichezza con la manipolazione dell'apparecchio, è necessario richiedere una formazione sulla sua manipolazione sicura.

Accessori e apparecchi supplementari originali

- **Utilizzare esclusivamente gli accessori e i dispositivi supplementari riportati nelle istruzioni per l'uso.** L'utilizzo di accessori diversi da quelli consigliati nelle istruzioni per l'uso può implicare un pericolo di lesioni.

Indicazioni di sicurezza per sistemi a spruzzo fine

- **Mantenere l'area di lavoro pulita, ben illuminata e priva di contenitori di vernice o solventi, stracci e altri materiali infiammabili. Possibile pericolo di autocombustione.** Tenere sempre a disposizione estintori/dispositivi di spegnimento funzionanti.
- **Garantire una buona ventilazione nell'area di spruzzatura e una quantità sufficiente di aria fresca in tutto il locale.** L'evaporazione di solventi infiammabili crea un ambiente esplosivo.
- **Non spruzzare o pulire con materiali il cui punto di infiammabilità è inferiore a 21 °C. Utilizzare materiali a base di acqua, idrocarburi non volatili o materiali simili**. L'evaporazione di solventi volatili crea un ambiente esplosivo.
- **Non spruzzare in prossimità di fonti di accensione come scintille di elettricità statica, fiamme libere, fiamme pilota, oggetti caldi, motori, sigarette e scintille dovute all'inserimento e al disinserimento di cavi di alimentazione o all'azionamento di interruttori.** Tali fonti di scintille possono provocare l'accensione dell'area circostante.
- **Non spruzzare materiali di cui non si conosce la pericolosità.** I materiali sconosciuti possono creare condizioni di pericolo.
- **Indossare ulteriori dispositivi di protezione personale, come guanti protettivi appropriati e maschera protettiva o respiratoria quando si spruzzano o si maneggiano sostanze chimiche.** Indossare dispositivi di protezione in determinate condizioni riduce l'esposizione alle sostanze pericolose.
- **Non dirigere mai il getto verso se stessi e contro altre persone o animali. Tenere le mani e le altre parti del corpo lontano dal getto di spruzzatura.** Se il getto di spruzzatura entra in contatto con la pelle, consultare subito un medico. Il materiale spruzzato può penetrare nella pelle anche attraverso un guanto ed essere iniettato nel corpo.
- **Non considerare tale iniezione come un semplice taglio. Un getto ad alta pressione può iniettare nel corpo sostanze nocive e provocare gravi lesioni.** Se il getto penetra nella pelle, consultare subito un medico.
- **Essere consapevoli di eventuali pericoli della sostanza da spruzzare. Osservare le indicazioni riportate sul contenitore o le informazioni del produttore della sostanza da spuzzare, comprese le istruzioni per l'uso dei dispositivi di protezione individuale.** Seguire le istruzioni del produttore per ridurre il rischio di incendi e lesioni causate da tossine, agenti cancerogeni, ecc.
- **Non spruzzare mai senza la testina dell'ugello montata.** L'utilizzo di uno speciale inserto per ugelli con la corretta testina dell'ugello riduce la probabilità che un getto ad alta pressione penetri nella pelle ed inietti sostanze nocive nel corpo.

6. Rischi residui

La macchina è stata costruita secondo lo stato attuale della tecnica e conformemente alle regole di tecnica di sicurezza riconosciute. Tuttavia, durante il suo impiego, si possono presentare rischi residui.

- Inoltre, nonostante tutte le misure precauzionali adottate, possono comunque venirsi a creare dei rischi residui non evidenti.
- I rischi residui possono essere minimizzati se si rispettano complessivamente le “Indicazioni di sicurezza”, l‘“Utilizzo conforme” e le istruzioni per l’uso.

7. Dati tecnici

Qualità dell’aria necessaria	pulita, priva di condensa e di olio
Consumo d‘aria	120 - 205 l/min
Pressione di esercizio	max. 3,5 bar
Dimensione dell’ugello	1,4 mm
Barattolo	0,6 l
Distanza di spruzzatura consigliata	15–25 cm

Con riserva di modifiche tecniche!

Rumori e vibrazioni
⚠ **Avviso**: Il rumore può avere un grave impatto sulla salute. Se il rumore della macchina è superiore a 85 dB, indossare degli otoprotettori adeguati.

Informazioni relative all’emissione sonora in base a EN 1953

Valori caratteristici delle emissioni sonore

Livello di potenza acustica L_{WA}	100,3 dB
Livello di pressione acustica L_{pA}	90,8 dB
Incertezza $K_{wA/pA}$	3 dB

8. Disimballaggio

- Aprire l‘imballaggio ed estrarre con cautela l‘apparecchio.
- Rimuovere il materiale di imballaggio nonché le staffe di sicurezza per il trasporto e l‘imballaggio (se presenti).
- Controllare se il contenuto della fornitura è completo.
- Controllare l‘apparecchio e gli accessori per rilevare l‘eventuale presenza di danni dovuti al trasporto. In caso di reclami informare immediatamente la ditta trasportatrice. Non si accettano reclami successivi.
- Ove possibile, conservare l‘imballaggio fino alla scadenza della garanzia.
- Prima dell‘impiego familiarizzare con l‘apparecchio con l‘ausilio delle istruzioni per l‘uso.
- Utilizzare solo pezzi originali per quanto riguarda accessori e pezzi di ricambio o soggetti ad usura. È possibile acquistare i pezzi di ricambio presso il proprio rivenditore specializzato.
- In caso di ordinazioni, indicare i nostri codici di articoli, il tipo e l‘anno di costruzione dell‘apparecchio.

⚠ AVVISO!
L‘apparecchio e il materiale di imballaggio non sono giocattoli per bambini! I bambini non devono giocare con i sacchetti di plastica, pellicole e piccole parti! Sussiste il pericolo di ingerimento e soffocamento!

9. Messa in funzione

⚠ Attenzione!
Prima della messa in funzione è obbligatorio montare completamente l‘apparecchio!

Proprietà HVLP
Questo apparecchio dispone di un sistema HVLP (High Volume Low Pressure). Garantisce una maggiore applicazione di materiale (colore) con un minore consumo.
Importante: Non superare la pressione di esercizio massima di 3 bar.

Collegare l’apparecchio
- Il prodotto può essere azionato esclusivamente con aria compressa pulita, priva di condensa e di olio e non si deve superare la pressione di esercizio massima di 3 bar sull’apparecchio.
- Per poter regolare la pressione dell’aria, la sorgente di aria compressa deve essere dotata di un riduttore di pressione (del filtro).

Per il funzionamento di questo apparecchio, occorre un tubo flessibile ad aria compressa con attacco rapido e un’appropriata sorgente di aria compressa.
Rispettare le indicazioni per l’uso e di sicurezza della sorgente di aria compressa e le particolari istruzioni per la preparazione della vernice.

Avvertenza: Prestare attenzione alla corretta pressione di esercizio. Una pressione di esercizio eccessiva comporta una distribuzione troppo fine e provoca un'evaporazione troppo rapida del liquido. Le superfici diventano ruvide e sviluppano scarse proprietà adesive. Se la pressione di esercizio invece è insufficiente, il colore non viene nebulizzato abbastanza. Come conseguenza, si otterranno superfici ondulate e la formazione di gocce.

- Collegare il tubo flessibile dell'aria compressa con il giunto rapido sull'allacciamento dell'aria compressa (6) dell'apparecchio. Il bloccaggio avviene automaticamente.
- Sul riduttore di pressione del filtro della fonte di aria compressa, regolare la pressione d'esercizio a 3 bar.

Preparazione delle superfici da spruzzare

- Coprire abbondantemente e accuratamente l'area circostante l'area da spruzzare. Le aree o le superfici non coperte potrebbero altrimenti sporcarsi.
- Assicurarsi che la superficie da spruzzare sia pulita, asciutta e priva di grasso.
- Irruvidire le superfici lisce e poi rimuovere la polvere di carteggiatura.

Accensione/Spegnimento dell'apparecchio
Istruzioni di lavoro:

- Inserire il filtro nella pistola (vedere Fig. C).
- Aprire lo sfiato (1) durante il processo di lavoro.
- Durante la diluizione, assicurarsi che la sostanza spray e il diluente siano compatibili l'uno con l'altro. Se si applica una diluizione errata, possono generarsi dei grumi e, di conseguenza, la pistola può intasarsi.
- Avvitare bene il serbatoio del liquido (3) in senso orario sulla pistola.
- Riempire il serbatoio del liquido (3) con la sostanza spray e avvitare il coperchio (2) in modo saldo.
- Mantenere sempre la pistola spray del colore alla stessa distanza rispetto all'oggetto. La distanza di spruzzatura ideale è di ca. 15 cm.
- Determinare le relative impostazioni adatte facendo dei tentativi.
- Non accendere / spegnere l'apparecchio sopra la superficie di spruzzatura, bensì iniziare e terminare il processo di spruzzatura ca. 10 cm al di fuori della superficie di spruzzatura.
- Per l'accensione, premere la leva di erogazione (8) e tenerla premuta.
- Per terminare il funzionamento, rilasciare la leva di erogazione (8).

Regolare il getto di colore
L'apparecchio dispone delle impostazioni getto circolare e getto ampio.

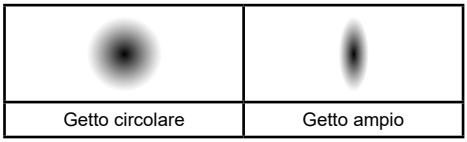

Regolare il getto circolare:

- Utilizzare il getto circolare, ad esempio, su superfici piccole, angoli e bordi.
- Ruotare la manopola di regolazione (5) in senso orario.

Regolare il getto ampio:

- Utilizzare il getto ampio in verticale e in orizzontale su superfici più estese.
- Ruotare la manopola di regolazione (5) in senso antiorario.
  È possibile regolare in modo continuo la testina dell'ugello (9) in verticale e in orizzontale ruotandola nella posizione desiderata.

Regolare la quantità di colore
Avvertenza: La vite di arresto anteriore serve per limitare il campo di regolazione della vite di battuta della corsa (4).

Aumentare la quantità di colore:

- Ruotare la vite di battuta della corsa (4) in senso antiorario.

Ridurre la quantità di colore:

- Ruotare la vite di battuta della corsa (4) in senso orario.

Regolare la quantità d'aria
Avvertenza: Si raccomanda di iniziare con la quantità massima d'aria. Aprire a tal fine la regolazione della quantità d'aria (7) come descritto di seguito nella sezione "Aumentare la quantità d'aria" fino alla regolazione massima.

Aumentare la quantità d‘aria:
Avvertenza: Di norma, si consiglia di aumentare la quantità d’aria quando la nebulizzazione è troppo densa.

- Ruotare la regolazione della quantità d’aria (7) in senso antiorario.

Ridurre la quantità d‘aria:
Avvertenza: Di norma, si consiglia di ridurre la quantità d’aria quando il colore nebulizzato è troppo forte.

- Ruotare la regolazione della quantità d‘aria (7) in senso orario.

10. Manutenzione e pulizia

Avvertenza: La pulizia a fondo dopo ogni applicazione è molto importante per la sicurezza e il funzionamento. In caso contrario, ad esempio, la puntina si intasa e non è più possibile garantire un funzionamento a regola d‘arte dell‘apparecchio.

- Indossare guanti di protezione adatti durante le operazioni di pulizia.
- Non utilizzare solventi alogeni contenenti idrocarburi come triclorometile, etilcloruro ecc. in quanto si potrebbero verificare reazioni chimiche con alcuni materiali della pistola spray del colore. Questo può determinare reazioni pericolose.
  ATTENZIONE! Non mettere mai la pistola spray del colore completamente nel solvente.
- Dopo ogni uso, spruzzare diluente (solo in ambienti in cui non sussiste il pericolo di esplosione!) o acqua sull‘apparecchio.
- Per pulire l’alloggiamento, la testina dell’ugello (9) e i fori di spruzzatura lì collocati, utilizzare la spazzola di pulizia fornita in dotazione o un panno. Non utilizzare mai benzina o detergenti che attaccano la plastica in modo aggressivo.
- Svitare prima la vite di battuta della corsa (4) ruotando in senso antiorario.
- Rimuovere la molla (11).
- Rimuovere la puntina (10) utilizzando una pinza (Fig. A).
- Pulire la puntina (10) con la spazzola (12) prestando attenzione. (Fig. B)
- Riapplicare la puntina (10) nella pistola da verniciatura.
- Applicare la molla (11) all’estremità della puntina (10).
- Stringere di nuovo la vite di battuta della corsa (4) ruotando in senso orario.
- Rimuovere il serbatoio del liquido (3) svitandolo in senso orario dalla pistola.
- Rimuovere il filtro (13) come rappresentato nella Figura C e pulirlo con una spazzola per la pulizia.
- Pulire anche la filettatura interna (14) del serbatoio del liquido (3) con la spazzola per la pulizia (Fig. D).
- Riapplicare il filtro nella pistola (Fig. C) e avvitare il serbatoio del liquido (3) ruotandolo in senso orario sulla pisola.
- Come protezione dalla ruggine si può spruzzare dopo la pulizia dell’olio per macchine da cucire.
- Lubrificare con l’olio tutte le parti in movimento di tanto in tanto.
- Dopo aver pulito la testina, occorre lubrificare leggermente con grasso la filettatura e la guarnizione.
- Non utilizzare lubrificanti contenenti silicone.
- Stoccare gli apparecchi ad aria compressa in ambienti asciutti.

I pezzi di ricambio e gli accessori sono reperibili presso il nostro Service Center. Scansionare a tal fine il codice QR che si trova in prima pagina.

11. Stoccaggio

Conservare l‘apparecchio e i suoi accessori in un luogo buio, asciutto, al riparo dal gelo e non accessibile a bambini. La temperatura di stoccaggio ideale è compresa tra 5 e 30 °C. Conservare l‘attrezzo nel suo imballaggio originale. Coprire l‘attrezzo per proteggerlo da polvere o umidità. Conservare le istruzioni per l‘uso nei pressi dell‘attrezzo.

12. Smaltimento e riciclaggio

Avvertenze per l‘imballaggio



Il materiale d‘imballaggio è riciclabile. Si prega di smaltire gli imballaggi nel rispetto dell‘ambiente.

Verklaring van de symbolen op het apparaat

Het gebruik van symbolen in deze handleiding is bedoeld om uw aandacht te vestigen op eventuele risico's. De veiligheidssymbolen en de bijbehorende uitleg moeten goed worden begrepen. De waarschuwingen zelf voorkomen geen risico's en kunnen de juiste maatregelen betreffende ongevallenpreventie niet vervangen.

	WAARSCHUWING - Ter vermindering van het risico op letsel, moet de gebruikshandleiding worden gelezen.
	Draag een stofmasker.
	Draag een veiligheidsbril.
CE	Het product voldoet aan de geldende EU-bepalingen.
⚠ **Let op!**	In deze gebruikshandleiding hebben wij punten die uw veiligheid betreffen van dit teken voorzien.

Inhoudsopgave: **Pagina:**

1. Inleiding 40
2. Apparaatbeschrijving 40
3. Meegeleverd 40
4. Beoogd gebruik 40
5. Algemene veiligheidsvoorschriften 41
6. Restrisico‘s 42
7. Technische gegevens 43
8. Uitpakken 43
9. In gebruik nemen 43
10. Onderhoud en reiniging 44
11. Opslag 45
12. Afvalverwerking en hergebruik 45
13. Conformiteitsverklaring 63

1. Inleiding

Fabrikant:
Scheppach GmbH
Günzburger Straße 69
D-89335 Ichenhausen

Geachte klant,
Wij wensen u veel plezier en succes bij het werken met uw nieuwe apparaat.

Aanwijzing:
De fabrikant van dit apparaat is volgens de van kracht zijnde wet inzake productaansprakelijkheid niet aansprakelijk voor schade die aan dit apparaat of door dit apparaat ontstaan bij:

- ondeskundige behandeling,
- Het niet in acht nemen van de gebruikshandleiding
- Reparaties door derden, niet geautoriseerde vakmensen
- Inbouw en vervanging van niet-originele reserveonderdelen
- Niet-beoogd gebruik

Let op:
Lees voor de montage en voor de inbedrijfstelling de complete tekst van de gebruikshandleiding door.
De gebruikshandleiding is bedoeld om het gemakkelijker te maken, uw apparaat te leren kennen en de beoogde toepassingsmogelijkheden van het apparaat te benutten.
De gebruikshandleiding bevat belangrijke aanwijzingen, hoe u met het apparaat veilig, vakkundig en economisch werkt en hoe u gevaren vermijdt, reparatiekosten uitspaart, uitvaltijden vermindert en de betrouwbaarheid en levensduur van het apparaat verhoogt.
Aanvullend op de veiligheidsbepalingen van deze gebruikshandleiding moet u absoluut de voor de werking van het apparaat geldende voorschriften van uw land in acht nemen.
Bewaar de gebruikshandleiding bij het apparaat in een plastic hoes, beschermd tegen vuil en vocht. De gebruikshandleiding moet door elke bediener van de machine voor aanvang van de werkzaamheden worden gelezen en zorgvuldig worden nageleefd.
Aan het apparaat mogen alleen personen werken, die voor het gebruik van het apparaat geïnstrueerd en over de daarmee verbonden gevaren geïnformeerd zijn.
De vereiste minimumleeftijd moet in acht worden genomen.
Naast de in deze gebruikshandleiding opgenomen veiligheidsvoorschriften en de bijzondere voorschriften van uw land moet u de algemeen erkende technische voorschriften in acht nemen voor de werking van machines van hetzelfde type.
Wij kunnen niet aansprakelijk worden gesteld voor ongevallen of schade, veroorzaakt door niet-naleving van deze handleiding of de veiligheidsvoorschriften.

2. Apparaatbeschrijving (afb. 1)

1. Ontluchting
2. Deksel verfpot
3. Verfpot
4. Hefaanslagschroef (verfmengregeling)
5. Regelaar voor ronde / brede straal
6. Persluchtaansluiting
7. Regelaar voor luchthoeveelheidregeling
8. Trekker
9. Sproeikop
10. Naald
11. veer
12. borstel
13. Filter
14. Inwendig schroefdraad (verfpot)

3. Meegeleverd

- 1 x perslucht-verfspuitpistool
- 1 x verfpot
- 1 x deksel voor verfpot
- 1 x reinigingsborstel
- 2 x filter
- 1x Gebruikshandleiding

4. Beoogd gebruik

Het door perslucht aangedreven apparaat is alleen bedoeld voor het aanbrengen/vernevelen van oplosmiddelhoudende en waterverdunbare lakverven, glazuren, primers, blanke lakken, aflakken voor auto's, beitsen, houtconserveringsmiddelen, bestrijdingsmiddelen, oliën en ontsmettingsmiddelen. Het apparaat is niet geschikt voor het verwerken van dispersie- en latexverven, alkali, zuurhoudende coatingmaterialen, korrelig en lichaamsbevattend spuitmateriaal en spuit- en druppelgeremde materialen.
Ieder daarboven uitgaand gebruik of wijziging geldt als niet volgens de voorschriften en brengt een aanzienlijk risico op ongevallen met zich mee.

Wij aanvaarden geen aansprakelijkheid voor schade als gevolg van niet-doelmatig gebruik. Het apparaat is alleen bedoeld voor huishoudelijk gebruik.

De machine mag uitsluitend voor het voorgeschreven doel worden gebruikt. Elk ander of verdergaand gebruik is niet volgens de voorschriften. De gebruiker/bediener en niet de fabrikant is aansprakelijk voor ontstane schade of elke vorm van letsel.
Ook de naleving van de veiligheidsvoorschriften, de montagehandleiding en de aanwijzingen in de gebruikshandleiding maken deel uit van het beoogd gebruik.
Personen die de machine bedienen of die onderhoud aan de machine verrichten, moeten hiermee bekend zijn en op de hoogte zijn van de mogelijke gevaren.
Bovendien moeten de van kracht zijnde voorschriften ter voorkoming van ongevallen strikt worden nageleefd.
Andere algemene arbo-, gezondheids- en veiligheidsvoorschriften moeten in acht worden genomen. De fabrikant is niet aansprakelijk voor wijzigingen die aan de machine worden aangebracht en de hieruit voortvloeiende schade.
De machine mag uitsluitend met de originele onderdelen en originele accessoires van de fabrikant worden gebruikt.
De veiligheids-, werk- en onderhoudsvoorschriften van de fabrikant alsook de in de technische gegevens aangegeven afmetingen moeten in acht worden genomen.

Let erop dat onze apparaten volgens het beoogd gebruik niet voor bedrijfsmatige, ambachtelijke of industriële toepassingen zijn ontworpen. Wij aanvaarden geen aansprakelijkheid wanneer het apparaat in bedrijfsmatige, ambachtelijke of industriële ondernemingen of bij soortgelijke werkzaamheden wordt ingezet.

Het apparaat is bedoeld voor gebruik door volwassenen. Jongeren vanaf 16 jaar mogen het apparaat alleen onder toezicht gebruiken. De fabrikant is niet aansprakelijk voor schade die het gevolg is van oneigenlijk gebruik of onjuiste bediening.

5. Algemene veiligheidsvoorschriften

WAARSCHUWING! Lees alle veiligheidsinstructies en aanwijzingen goed door. Het niet naleven van de veiligheidsvoorschriften en aanwijzingen kunnen ernstige verwondingen en / of materiële schade veroorzaken.

Bewaar alle veiligheidsvoorschriften en -aanwijzingen voor toekomstig gebruik.

- **WAARSCHUWING! TERUGSLAGKRACHTEN!** Bij hoge werkdrukken kunnen terugslagkrachten optreden, die, onder omstandigheden, tot gevaar kunnen leiden door voortdurende belasting.
- **WAARSCHUWING! VERSTIKKINGSGEVAAR! Er bestaat gevaar voor verstikking bij werkzaamheden met stikstof!** Werk daarom uitsluitend in goed geventileerde ruimtes!
- **WAARSCHUWING! GEVAAR VOOR LETSEL!** Overschrijd nooit de maximaal toelaatbare bedrijfsdruk van 3,5 bar. Gebruik voor het instellen van de werkdruk een drukreduceerklep.
- **GEVAAR VOOR LETSEL! ONJUIST GEBRUIK!** Richt het apparaat niet op mensen en/of dieren.
- **EXPLOSIE- / BRANDGEVAAR! ROKEN VERBODEN!** Ontsteek geen vonken of open vuur.
- **WAARSCHUWING! GEVAAR VOOR LETSEL!** Gebruik nooit zuurstof of andere brandbare gassen als energiebron.
- **WAARSCHUWING! GEVAAR VOOR LETSEL! Maak eerst de slang van de persluchtbron los en verwijder daarna pas de toevoerslang van het apparaat.** Zo voorkomt u een ongecontroleerd rondzwiepen resp. terugstoot van de toevoerslang.
- **Gebruik voor uw persoonlijke bescherming geschikte lichaamsbeschermingsmiddelen.** Draag ademhalingsbescherming met actief koolfilter en veiligheidsbril.
- **Houd kinderen en andere personen uit de buurt tijdens het gebruik van het apparaat.** Bij afleiding kunt u de controle over het apparaat verliezen.
- Verwijder voor reparatie- en instandhoudingswerkzaamheden alsook bedrijfsonderbrekingen en voor een transport het apparaat van de persluchtbron.
- Houd bij het losmaken van de slangkoppeling de slang goed vast in de hand om verwondingen door het terugspringen van de slang te voorkomen.
- **Let op beschadiging.** Controleer het apparaat op beschadigingen voordat u het in bedrijf stelt. Als het apparaat defecten vertoont, mag deze absoluut niet in bedrijf worden genomen.
- De slang van het apparaat mag niet worden geknikt. Anders kan deze beschadigd raken.
- Neem de veiligheidsvoorschriften van de fabrikant van het spuitmiddel in acht.

- **Wees altijd voorzichtig, let op waar u mee bezig bent en ga met gezond verstand te werk bij werkzaamheden. Maak geen gebruik van het apparaat als u moe bent of onder invloed bent van drugs, alcohol of medicamenten.**
- Verwijder geen typeplaatjes – ze maken deel uit van de veiligheidsrelevante bestanddelen van het apparaat.
- Als u niet bekend bent met het gebruik van het apparaat, moet u zich laten instrueren over een veilig gebruik hiervan.

Originele accessoires / originele aanvullende apparaten

- **Gebruik uitsluitend accessoires en aanvullende apparaten die in de gebruikshandleiding worden vermeld.** Bij gebruik van andere dan in de gebruikshandleiding aanbevolen accessoireonderdelen kan gevaar voor persoonlijk letsel voor u betekenen.

Veiligheidsvoorschriften voor fijne sproeisystemen

- **Houd uw werkomgeving schoon, goed verlicht en vrij van kleur- of oplosmiddelcontainers, doeken en overige brandbare materialen. Mogelijk op zelfontsteking.** Houd te allen tijde functionele brandblussers / blusapparatuur beschikbaar.
- **Zorg voor een goede verlichting in het spuitbereik en voor voldoende frisse lucht in de totale ruimte.** Verdampende brandbare oplosmiddelen creëren een explosieve omgeving.
- **Niet spuiten of reinigen met materialen waarvan het vlampunt lager is dan 21 °C. Gebruik materialen op basis van water, weinig vluchtige koolwaterstoffen of soortgelijke materialen**. Zeer vluchtige verdampende oplosmiddelen creëren een explosieve omgeving.
- **Spuit niet in de buurt van ontstekingsbronnen zoals statische elektriciteit, open vuur, waakvlammen, hete voorwerpen, motoren, sigaretten en vonken door het aan- en afkoppelen van stroomkabels of het bedienen van schakelaars.** Dergelijke vonkenbronnen kunnen de omgeving doen ontbranden.
- **Spuit geen materialen waarvan niet bekend is of deze een gevaar vormen.** Onbekende materialen kunnen gevaarlijke omstandigheden creëren.
- **Draag een persoonlijke beschermingsuitrusting zoals juiste veiligheidshandschoenen en een beschermings- of ademhalingsmasker bij het spuiten of het gebruik van chemicaliën.** Het dragen van een beschermende uitrusting voor de betreffende omstandigheden vermindert de blootstelling tegenover gevaarlijke substanties.
- **Spuit niet op uzelf of op andere personen en dieren. Houd uw handen en andere lichaamsdelen uit de buurt van de spuitstraal.** Als de spuitstraal de huid binnendringt, moet u direct een arts consulteren. Het spuitmiddel kan zelfs door een handschoen heen de huid binnendringen en in uw lichaam worden ingespoten.
- **Behandel een injectering niet als een eenvoudige snede. Een hogedrukstraal kan giftige stoffen in het lichaam injecteren wat kan leiden tot ernstige verwondingen.** Als de huid wordt geïnjecteerd, moet u direct een arts consulteren.
- **Neem de gevaren van het spuitmiddel in acht. Neem de markeringen op de verpakking of de informatie van de fabrikant van het spuitmiddel in acht, inclusief de instructie om persoonlijke beschermingsmiddelen te gebruiken.** Volg de aanwijzingen van de fabrikant om het risico van brand en verwondingen door giftige stoffen, kankerverwekkende stoffen, enz. te beperken.
- **Spuit nooit zonder een gemonteerde spuitkop.** Het gebruik van een speciaal spuitstuk met de juiste spuitkop vermindert de kans dat een hogedrukstraal de huid binnendringt en giftige stoffen in het lichaam injecteert.

6. Restrisico‘s

De machine is ontwikkeld volgens de huidige stand van de techniek en de erkende veiligheidsvoorschriften. Toch kan tijdens de werkzaamheden sprake zijn van enkele restrisico’s.

- Bovendien kunnen er ondanks alle getroffen voorzieningen verborgen restrisico’s bestaan.
- Restrisico’s kunnen worden geminimaliseerd als de “veiligheidsvoorschriften” en het “gebruik conform de voorschriften”, alsook de gebruikshandleiding in acht worden genomen.

7. Technische gegevens

Benodigde luchtkwaliteit	gereinigd, condensvrij en olievrij
Luchtverbruik	120 - 205 l/min
Werkdruk	max. 3,5 bar
Grootte van de spuitkop	1,4 mm
Verfpot	0,6 l
Aanbevolen spuitafstand	15–25 cm

Technische wijzigingen voorbehouden!

Geluid en trilling
⚠ **Waarschuwing**: Lawaai kan ernstige gezondheidsklachten tot gevolg hebben. Als het geluid van de machine hoger is dan 85 dB, dient u geschikte gehoorbescherming te dragen.

Informatie over geluidsproductie conform EN 1953

Geluidswaarden

Geluidsvermogensniveau L_{WA}	100,3 dB
Geluidsdrukniveau L_{pA}	90,8 dB
Onzekerheid $K_{wa/pA}$	3 dB

8. Uitpakken

- Open de verpakking en haal het apparaat er voorzichtig uit.
- Verwijder het verpakkingsmateriaal evenals de verpakkings- en transportbeveiligingen (indien voorhanden).
- Controleer of de inhoud van de levering volledig is.
- Controleer het apparaat en de hulpstukken op transportschade. Bij klachten moet direct contact worden opgenomen met de expediteur. Reclamaties op een later tijdstip worden niet erkend.
- Bewaar de verpakking indien mogelijk tot na het verstrijken van de garantietijd.
- Maak u voor aanvang van de werkzaamheden bekend met het apparaat aan de hand van de gebruikshandleiding.
- Gebruik bij accessoires alsook slijtage- en reserveonderdelen uitsluitend originele onderdelen. Reserveonderdelen zijn verkrijgbaar bij de leverancier.
- Geef bij bestellingen onze artikelnummers alsook type en bouwjaar van het apparaat aan.

⚠ WAARSCHUWING!
Het apparaat en verpakkingsmateriaal zijn geen kinderspeelgoed! Kinderen mogen niet met plastic zakken, folies en kleine onderdelen spelen! Er bestaat gevaar voor inslikken en verstikkingsgevaar!

9. In gebruik nemen

⚠ Let op!
Het apparaat moet voor de ingebruikname volledig zijn gemonteerd!

HVLP-eigenschappen
Dit apparaat beschikt over een HVLP-systeem (High Volume Low Pressure). Het zorgt voor een hogere (verf-) materiaalapplicatie bij een gering verbruik.
Belangrijk: Overschrijd nooit de bedrijfsdruk van maximaal 3 bar.

Apparaat aansluiten
- Het product mag uitsluitend met gereinigde, condensaat- en olievrije perslucht worden gebruikt en mag de maximale werkdruk van 3 bar op het apparaat niet overschrijden.
- Voor het regelen van de persdruk moet de persluchtbron zijn uitgerust met een (filter)-drukreduceerklep.

U heeft voor het gebruik van dit apparaat een flexibele persluchtslang met snelkoppeling en een overeenkomstige persluchtbron nodig.
Neem de bedienings- en veiligheidsvoorschriften van de persluchtbron en bijzondere aanwijzingen voor het voorbereiden van de verf.
Aanwijzing: Neem de juiste bedrijfsdruk in acht. Een te hoge bedrijfsdruk leidt tot een sterke fijnverdeling en brengt een te snelle vloeistofverdamping met zich mee. De oppervlakken worden ruw en ontwikkelen slechte hechteigenschappen. Als de werkdruk daarentegen te laag is, wordt het verfmateriaal niet voldoende verneveld. Het gevolg is een golvend oppervlak en druppelvorming.
- Sluit de persluchtslang met snelkoppeling aan op de persluchtslang (6) van het apparaat. De vergrendeling geschiedt automatisch.
- Stel op de filterdrukregelaar van de persluchtbron de werkdruk in op 3 bar.

Spuitoppervlak voorbereiden

- Dek de omgeving van het spuitoppervlak ruim en grondig af. Alle niet afgedekte vlakken en oppervlakken kunnen anders verontreinigd raken.
- Controleer of het spuitoppervlak schoon, droog en vetvrij is.
- Ruw de gladde oppervlakken op en verwijder vervolgens het slijpstof.

Apparaat in- / uitschakelen

Werkinstructies:

- Plaats het filter in het pistool (zie afb. C).
- Open tijdens het werken de ontluchting (1).
- Let bij het verdunnen op dat het spuitmateriaal en de verdunning samen passen. Bij gebruik van een onjuiste verdunning kunnen klonten ontstaan en als gevolg daarvan kan de pistool verstopt raken.
- Schroef de verfpot (3) rechtsom op het pistool vast.
- Vul het spuitmateriaal in de verfpot (3) en schroef het deksel (2) vast.
- Houd het verfspuitpistool altijd op dezelfde afstand ten opzichte van het object. De ideale spuitafstand is ca. 15 cm.
- Bepaal telkens de juiste instellingen door te proberen.
- Schakel het apparaat niet boven het spuitoppervlak in of uit, maar begin en eindig het spuiten ca. 10 cm buiten het spuitoppervlak.
- Druk voor het inschakelen de trekker (8) in en houd deze ingedrukt.
- Laat voor het beëindigen van het gebruik de trekker (8) weer los.

Verfstraal instellen

Het apparaat beschikt over de instellingen ronde straal en brede straal.

	
Ronde straal	Brede straal

Ronde straal instellen:

- Gebruik de ronde straal bijvoorbeeld bij kleine oppervlakken, hoeken en kanten.
- Draai de regelaar (5) rechtsom.

Brede straal instellen:

- Gebruik de brede straal verticaal en horizontaal bij grotere oppervlakken.
- Draai de regelaar (5) linksom.
  De spuitkop (9) kan verticaal of horizontaal door draaien in de gewenste positie traploos worden ingesteld.

Verfhoeveelheid regelen

Aanwijzing: De voorste borgschroef wordt gebruikt om het verstelbereik van de hefaanslagschroef (4) te begrenzen.

Verfhoeveelheid verhogen:

- Draai de hefaanslagschroef (4) linksom.

Verfhoeveelheid verminderen:

- Draai de hefaanslagschroef (4) rechtsom.

Luchthoeveelheid regelen

Aanwijzing: Aanbevolen wordt om met de maximale luchthoeveelheid te beginnen. Open hiertoe de luchthoeveelheidregeling (7) zoals hieronder beschreven onder “Luchthoeveelheid verhogen” tot de maximale instelling.

Luchthoeveelheid verhogen:

Aanwijzing: Verhoging van het luchtvolume is meestal raadzaam als de verneveling te grof is.

- Draai de luchthoeveelheidregeling (7) linksom.

Luchthoeveelheid verminderen:

Aanwijzing: De vermindering van de luchthoeveelheid is meestal raadzaam bij een te sterke verneveling.

- Draai de luchthoeveelheidregeling (7) rechtsom.

10. Onderhoud en reiniging

Aanwijzing: De grondige reiniging na gebruik is zeer belangrijk voor veiligheid en het gebruik. Anders raakt bijvoorbeeld de naald verstopt en kan de goede werking van het apparaat niet meer worden gegarandeerd.

- Draag bij reinigingswerkzaamheden altijd veiligheidshandschoenen.
- Gebruik geen halogeenhoudende oplosmiddelen met koolwaterstoffen, zoals trichloormethyl, ethylchloride, enz. omdat deze chemisch reageren met sommige materialen van het verfspuitpistool. Dit kan tot gevaarlijke reacties leiden.
  LET OP! Leg het verfspuitpistool nooit volledig in oplosmiddel.

- Spuit na elk gebruik verdunner (alleen in de buitenlucht–Gevaar voor explosie!) resp. water door het apparaat.
- Om de behuizing, de spuitkop (9) en de spuitgaten hierin te reinigen, gebruikt u de meegeleverde reinigingsborstel of een doek. Gebruik nooit benzine, een oplosmiddel of reinigingsmiddel die het kunststof kunnen aantasten.
- Schroef eerst de hefaanslagschroef (4) los door deze linksom te draaien.
- Verwijder de veer (11).
- Verwijder de naald (10) met behulp van een tang (afb. A).
- Reinig de naald (10) zorgvuldig met de borstel (12). (Afb. B)
- Plaats de naald (10) weer terug in de verfspuitpistool.
- Plaats de veer (11) weer op het einde van de naald (10).
- Schroef de hefaanslagschroef (4) vast door deze rechtsom te draaien.
- Schroef de verfpot (3) los van het pistool door deze linksom te draaien.
- Verwijder het filter (13) zoals in afbeelding C weergegeven en reinig deze met de reinigingsborstel.
- Reinig ook het inwendige schroefdraad (14) van de verfpot (3) met de reinigingsborstel (afb. D).
- Plaats het filter weer in het pistool (afb. C) en schroef de verfpot (3) hierop vast door rechtsom te draaien.
- Ter bescherming tegen roest kunt u na het reinigen naaimachineolie er doorheen spuiten.
- Zorg dat alle bewegende delen regelmatig van olie worden voorzien.
- Na het reinigen van de naald moet het schroefdraad en de afdichting met een beetje vet worden behandeld.
- Gebruik geen siliconehoudende smeermiddelen.
- Bewaar persluchtinstallaties alleen in droge ruimtes.

Neem in het geval van reserveonderdelen en accessoires contact op met ons servicecentrum. Scan hiervoor de QR code op de voorpagina.

11. Opslag

Bewaar het apparaat en de accessoires op een donkere, droge en vorstvrije plaats en voor kinderen ontoegankelijke plaats op. De optimale opslagtemperatuur ligt tussen 5 en 30˚C. Bewaar het gereedschap in de originele verpakking. Dek het gereedschap af om het te beschermen tegen stof of vocht. Bewaar de gebruikshandleiding bij het gereedschap.

12. Afvalverwerking en hergebruik

Aanwijzingen op de verpakking



De verpakkingsmaterialen zijn recyclebaar. Verpakkingen milieuvriendelijk afvoeren.

Explicación de los símbolos en el aparato

Este manual utiliza símbolos para llamar su atención sobre los posibles riesgos. Los símbolos de seguridad y explicaciones que acompañan a estos deben ser comprendidos perfectamente. Las propias advertencias no descartan ningún riesgo y no deben ser sustitutivas de unas medidas correctas para prevenir accidentes.

	Advertencia: para reducir los riesgos de lesiones, lea el manual de instrucciones.
	Utilice una mascarilla antipolvo.
	Use gafas de protección.
CE	El producto cumple con las normativas europeas vigentes.
⚠ **¡Atención!**	En estas instrucciones de servicio hemos colocado este signo en los lugares que afectan a su seguridad.

Índice de contenidos: **Página:**

1. Introducción 48
2. Descripción del aparato 48
3. Volumen de suministro 48
4. Uso previsto 48
5. Indicaciones generales de seguridad 49
6. Riesgos residuales 50
7. Datos técnicos 51
8. Desembalaje 51
9. Ponerlo en funcionamiento 51
10. Mantenimiento y limpieza 53
11. Almacenamiento 53
12. Eliminación y reciclaje 53
13. Declaración de conformidad 63

1. Introducción

Fabricante:
Scheppach GmbH
Günzburger Straße 69
D-89335 Ichenhausen

Estimado cliente:
Le deseamos éxito y disfrute al trabajar con su nuevo aparato.

Nota:
El fabricante de este aparato, de acuerdo con la legislación alemana de responsabilidad sobre productos, no se hace responsable de los daños originados en este aparato o causados por éste en los siguientes casos:

- Manejo incorrecto
- inobservancia del manual de instrucciones,
- reparaciones efectuadas por personal técnico no autorizado ajeno a nuestra empresa,
- montaje y sustitución de piezas de repuesto no originales,
- empleo no conforme al previsto

Observe lo siguiente:
Lea antes del montaje y de la puesta en marcha el texto completo del presente manual de instrucciones.
El presente manual de instrucciones tiene como fin facilitarle los conocimientos necesarios sobre su aparato y que pueda aprovechar sus posibilidades de uso conforme a las previstas.
El manual de instrucciones incluye importantes indicaciones sobre cómo debe trabajar con el aparato de forma segura, competente y rentable y cómo puede evitar peligros, ahorrar costes por reparaciones, reducir los tiempos de inactividad y aumentar la fiabilidad y la vida útil del aparato.
Además de las normas de seguridad incluidas en este manual de instrucciones, deberá observar estrictamente las prescripciones vigentes en su país para el funcionamiento del aparato.
Conserve el manual de instrucciones en una funda de plástico, protegido del polvo y de la humedad, con el aparato. Este deberá leerse y observarse con atención por cada persona empleada antes de comenzar a trabajar por primera vez.
En el aparato solo deben trabajar personas instruidas en su manejo y familiarizadas con los peligros que este conlleva.
Debe respetarse la edad laboral mínima.
Además de las indicaciones de seguridad incluidas en el presente manual de instrucciones y las prescripciones especiales vigentes en su país, deberán observarse las normas técnicas generalmente reconocidas para el funcionamiento de máquinas de estructura similar.
Declinamos cualquier responsabilidad de posibles accidentes o daños que puedan producirse por no obedecer las presentes instrucciones e indicaciones de seguridad.

2. Descripción del aparato (fig. 1)

1. Ventilación
2. Tapa del depósito de gravedad
3. Depósito de gravedad
4. Tornillo de tope (regulación de la cantidad de pintura)
5. Regulador de chorro redondo / ancho
6. Conexión de aire comprimido
7. Regulador de cantidad de aire
8. Gatillo
9. Cabezal de la boquilla
10. Aguja
11. Resorte
12. Cepillo
13. Filtro
14. Rosca interna (depósito de gravedad)

3. Volumen de suministro

- 1 pistola pulverizadora de pintura con aire a presión
- 1 depósito de gravedad
- 1 tapa para el depósito de gravedad
- 1 cepillo de limpieza
- 2 filtros
- 1x manual de instrucciones

4. Uso previsto

El aparato accionado por aire comprimido está destinado únicamente a la aplicación / pulverización de pinturas, barnices, imprimaciones, barnices transparentes, barnices protectores de automóviles, decapantes, conservantes para madera, pesticidas, aceites y desinfectantes a base de disolvente y diluibles en agua. El aparato no es adecuado para procesar pinturas de dispersión ni de látex, lejías, materiales de revestimiento ácidos, material rociado granular y que contenga cuerpos, así como tampoco materiales inhibidos por rociado y goteo.

Cualquier otro uso o modificación del dispositivo se considera inadecuado y conlleva un riesgo considerable de accidente. No asumimos ninguna responsabilidad por daños resultantes de un uso inadecuado. El aparato está destinada únicamente para el uso privado.

La máquina únicamente debe utilizarse para el fin previsto. Se considerará inapropiado cualquier uso que vaya más allá. Los daños o lesiones de cualquier tipo producidos a consecuencia de lo anterior serán responsabilidad del usuario/operario, no del fabricante.
El cumplimiento de las indicaciones de seguridad también forma parte del uso conforme al previsto, al igual que el manual de montaje y las instrucciones de funcionamiento en el manual de instrucciones.
Las personas que se ocupen del manejo y mantenimiento de la máquina, deben familiarizarse con la misma y estar informadas sobre los posibles peligros.
Asimismo, también deben cumplirse de manera estricta las normas vigentes en prevención de accidentes.
También deben cumplirse las normas generales en materia de sanidad laboral y de técnicas de seguridad.
Si el usuario hiciera modificaciones en la máquina, el fabricante no se responsabilizará de ningún daño que ello pueda causar.
La máquina debe usarse únicamente con piezas y accesorios originales del fabricante.
Deben observarse las prescripciones de seguridad, trabajo y mantenimiento del fabricante, así como las dimensiones indicadas en los Datos técnicos.

Recuerde que nuestros aparatos no están diseñados para usos comerciales, artesanales ni industriales. No concedemos ningún tipo de garantía si se utiliza el aparato en empresas comerciales, artesanales o industriales, ni en actividades de características similares.

El aparato está diseñado para ser utilizado por adultos. Los jóvenes mayores de 16 años pueden manejar el aparato solo bajo vigilancia. El fabricante no se responsabiliza de ningún daño causado por un uso que contravenga el uso previsto o un manejo incorrecto.

5. Indicaciones generales de seguridad

¡ADVERTENCIA! Lea todas las indicaciones de seguridad y todas las instrucciones. Si no se respetan las indicaciones de seguridad y las instrucciones, pueden producirse lesiones graves y/o daños materiales.

Conserve todas las indicaciones de seguridad e instrucciones para futuros usos.

- **¡ADVERTENCIA! FUERZAS DE RETROCESO** En caso de elevadas presiones de trabajo, pueden producirse fuerzas de retroceso, que bajo ciertas circunstancias, pueden conllevar riesgos debido a la carga constante.
- **¡ADVERTENCIA! ¡PELIGRO DE ASFIXIA! ¡Peligro de asfixia al trabajar con nitrógeno!** ¡Trabaje, por este motivo, únicamente en espacios bien ventilados!
- **¡ADVERTENCIA! PELIGRO DE LESIONES** No sobrepase la presión de trabajo máx. admisible de 3,5 bar. Utilice un reductor de presión para ajustar la presión de trabajo.
- **PELIGRO DE LESIONES USO INADECUADO** No apunte con el aparato hacia personas o animales.
- **¡PELIGRO DE EXPLOSIÓN / INCENDIO! ¡PROHIBIDO FUMAR!** No haga chispas ni fuego.
- **¡ADVERTENCIA! PELIGRO DE LESIONES** Nunca use oxígeno ni otros gases inflamables como fuente de energía.
- **¡ADVERTENCIA! PELIGRO DE LESIONES En primer lugar, desconecte la manguera de la fuente de aire comprimido y, a continuación, retire la manguera de suministro del aparato.** De esta forma, evita remolinos o retrocesos incontrolados de la manguera de suministro.
- **Use productos de protección corporal adecuados para su protección personal.** Lleve una protección respiratoria con filtro de carbón activado y gafas de protección.
- **Cuando use el aparato, no deje que se acerquen niños ni otras personas.** Al distraerse puede perder el control del aparato.
- Retire el aparato de la fuente de aire comprimido antes de realizar cualquier reparación, mantenimiento, interrupción del servicio o transporte.
- Al aflojar el acoplamiento de la manguera, sostenga la manguera firmemente en la mano para evitar lesiones debido al efecto látigo de la manguera.
- **Preste atención a los daños.** Compruebe que no haya daños en el aparato antes de la puesta en marcha. El equipo no debe ponerse en marcha si se detectan daños en el aparato.
- No doble la manguera del aparato. En caso contrario, podría dañarse.
- Tenga en cuenta las indicaciones de seguridad del fabricante del material a pulverizar.

- **Cuide siempre de prestar atención a lo que hace, y realice con juicio el trabajo. No use ningún aparato si está cansado o si está bajo el efecto de drogas, alcohol o medicamentos.**
- No retire las placas de características, ya que son componentes relevantes para la seguridad del aparato.
- Si no tiene experiencia en el manejo del aparato, debe solicitar formación en el manejo seguro.

Accesorios / dispositivos adicionales originales

- **Utilice únicamente accesorios y dispositivos adicionales especificados en el manual de instrucciones.** El uso de otros accesorios no recomendados en el manual de instrucciones puede provocar riesgo de daños personales.

Indicaciones de seguridad para sistemas de pulverización fina

- **Mantenga su área de trabajo limpia, bien iluminada y libre de contenedores de pintura o disolventes, paños u otros materiales inflamables. Posible riesgo de combustión espontánea.** Tenga disponibles en todo momento extintores de incendios / equipos de extinción funcionales.
- **Vigile que haya una buena ventilación en el área de rociado y suficiente aire fresco en todo el espacio.** La evaporación de disolventes inflamables crea un ambiente explosivo.
- **No rocíe ni limpie con materiales que tengan un punto de inflamación inferior a 21 °C. Utilice materiales a base de agua, hidrocarburos poco volátiles o materiales similares**. La evaporación de disolventes muy volátiles crea un ambiente explosivo.
- **No rocíe en las proximidades de fuentes de ignición como chispas de electricidad estática, llamas abiertas, llamas piloto, objetos calientes, motores, cigarrillos ni chispas procedentes de la acción de enchufar o desenchufar cables eléctricos o el uso de interruptores.** Tales fuentes de chispas pueden provocar la ignición del área circundante.
- **No rocíe materiales cuya peligrosidad se desconozca.** Los materiales desconocidos pueden ser peligrosos.
- **Utilice un equipo de protección personal adicional, como guantes de protección adecuados y mascarilla de protección o de protección respiratoria al rociar o manejar productos químicos.** El uso del equipo de protección en condiciones adecuadas reduce la exposición a sustancias peligrosas.
- **No se rocíe a sí mismo, a otras personas ni a animales. Mantenga las manos y las demás extremidades alejadas del chorro de pulverización.** En caso de que el chorro de pulverización penetre la piel, debe buscarse atención médica inmediatamente. El material de pulverización puede penetrar la piel incluso a través de un protector de manos e inyectarse dentro del cuerpo.
- **No actúe en dicho caso como si de un simple corte se tratara. Un chorro a alta presión puede inyectar sustancias tóxicas en el cuerpo y provocar lesiones graves.** En caso de inyección en la piel, busque atención médica inmediatamente.
- **Tenga cuidado con los posibles peligros del material de pulverización. Tenga en cuenta los signos del recipiente o la información del fabricante del material de pulverización, incluidas las instrucciones de uso del equipo de protección personal.** Las instrucciones del fabricante deben cumplirse para reducir el riesgo de incendio, así como las lesiones por toxinas, carcinógenos, etc.
- **No rocíe nunca sin que la cabeza de la boquilla esté instalada.** El uso de un inserto de boquilla especial con la cabeza de la boquilla apropiada reduce la probabilidad de que un chorro a alta presión penetre la piel e inyecte toxinas en el cuerpo.

6. Riesgos residuales

La máquina se ha construido de acuerdo con los últimos avances tecnológicos y observando las reglas técnicas de seguridad de aplicación reconocida. Aun así pueden emanar determinados riesgos residuales durante el trabajo.

- Además, a pesar de todas las precauciones adoptadas puede seguir habiendo riesgos residuales no evidentes.
- Los riesgos residuales pueden minimizarse si se tienen en cuenta las “indicaciones de seguridad” y el “uso previsto”, así como el “manual de instrucciones’”.

7. Datos técnicos

Calidad del aire necesaria	limpia, sin aceite ni condensado
Consumo de aire	120 - 205 l/min
Presión de trabajo	máx. 3,5 bar
Tamaño de la tobera	1,4 mm
Depósito de gravedad	0,6 l
Distancia de pulverización recomendada	15 - 25 cm

¡Reservado el derecho a introducir modificaciones técnicas!

Ruidos y vibraciones

⚠ **Advertencia**: El ruido puede tener consecuencias graves para su salud. Si el ruido de la máquina supera los 85 dB, póngase una protección auditiva apropiada.

Información sobre la generación de ruido según EN 1953

Valores característicos de ruido

Nivel de potencia acústica L_{WA}	100,3 dB
Nivel de presión acústica L_{pA}	90,8 dB
Incertidumbre $K_{wa/pA}$	3 dB

8. Desembalaje

- Abra el embalaje y extraiga el aparato cuidadosamente.
- Retire el material de embalaje y los seguros de embalaje y transporte (si los hubiera).
- Compruebe la integridad del volumen de suministro.
- Compruebe que no haya daños de transporte en el aparato y en los componentes de los accesorios. En caso de reclamación, ésta deberá comunicarse de inmediato al transportista. Las reclamaciones realizadas posteriormente no serán atendidas.
- Conserve el embalaje por si fuera preciso hasta la extinción del período de garantía.
- Familiarícese con el aparato antes de su uso con ayuda del manual de instrucciones.
- Emplee únicamente piezas originales para los accesorios, las piezas de desgaste y piezas de repuesto. Puede encargar las piezas de repuesto a su proveedor técnico.
- Indique en los pedidos nuestro número de artículo, el tipo de equipo y el año de construcción del mismo.

⚠ ¡ADVERTENCIA!

¡El aparato y el material de embalaje no son aptos como juguetes para niños! ¡Los niños no deben jugar con bolsas de plástico, láminas o piezas pequeñas! ¡Existe peligro de atragantamiento y asfixia!

9. Ponerlo en funcionamiento

⚠ ¡Atención!

¡Antes de la puesta en marcha, es imprescindible montar por completo el aparato!

Propiedades HVLP

Este aparato dispone de un sistema HVLP (High Volume Low Pressure). Que asegura una mayor aplicación de material (pintura) con menor consumo.

Importante: no sobrepase la presión de trabajo máxima de 3 bar.

Conectar el aparato

- El producto solo se puede utilizar con aire comprimido limpio, sin condensado y sin aceite, y no debe exceder la presión máxima de trabajo de 3 bar en el aparato.
- Para regular la presión de aire, la fuente de aire comprimido debe estar equipada con un reductor de presión (filtro).

Para utilizar este aparato, es necesaria una manguera flexible de aire comprimido con acoplamiento rápido y una fuente de aire comprimido adecuada.

Tenga en cuenta las indicaciones de seguridad y funcionamiento de la fuente de aire comprimido, así como las instrucciones especiales de preparación de la pintura.

Nota: asegúrese de que la presión de trabajo sea la correcta. Una presión de trabajo demasiado elevada provoca una fuerte microdistribución y conlleva una evaporación demasiado rápida del líquido. Las superficies se vuelven ásperas y desarrollan problemas de adhesión.

En cambio, si la presión de trabajo es demasiado baja, el pigmento no se pulveriza suficientemente. Como consecuencia, se forman superficies onduladas y gotas.

- Conecte la manguera de aire comprimido con acoplamiento rápido en la conexión de aire comprimido (6) del aparato. El bloqueo se realiza automáticamente.
- Coloque la presión de trabajo en el reductor de presión del filtro de la fuente de aire comprimido a 3 bar.

Preparar la superficie de pulverización

- Cubra bien los alrededores de la superficie de pulverización. Todas las zonas que no se hayan cubierto pueden ensuciarse.
- Asegúrese de que la superficie de pulverización esté limpia, seca y libre de grasa.
- Raspe las superficies lisas y elimine, a continuación, el polvo de lijado.

Conectar/desconectar el aparato
Instrucciones de trabajo:

- Introduzca el filtro en la pistola (véase la figura C).
- Abra la ventilación (1) durante el proceso de trabajo.
- En el momento de diluir, asegúrese de que el material de pulverización y la dilución sean compatibles. El uso de una dilución incorrecta puede generar grumos y, por lo tanto, atascar la pistola.
- Enrosque en el sentido de las agujas del reloj el depósito de gravedad (3) en la pistola.
- Introduzca el material de pulverización en el depósito de gravedad (3) y enrosque la tapa (2).
- Mantenga la pistola pulverizadora de pintura siempre a la misma distancia del objeto. La distancia de pulverización ideal es de aprox. 15 cm.
- Determine los ajustes adecuados haciendo pruebas.
- No encienda/apague el aparato cuando este se encuentre encima de la zona de pulverización. Comience y termine el proceso de pulverización a aprox. 10 cm de la superficie de pulverización.
- Para encender el aparato, pulse el gatillo (8) y manténgalo apretado.
- Para finalizar la operación, vuelva a soltar el gatillo (8).

Ajuste del chorro de pintura
El aparato dispone de los ajustes de chorro redondo y chorro ancho.

	
Chorro redondo	Chorro ancho

Ajuste del chorro redondo:

- Utilice el chorro redondo, por ejemplo, en superficies pequeñas, esquinas y bordes.
- Gire el regulador (5) en el sentido de las agujas del reloj.

Ajuste del chorro ancho:

- Utilice el chorro ancho vertical y horizontalmente en superficies más grandes.
- Gire el regulador (5) en el sentido contrario a las agujas del reloj.
  El cabezal de la boquilla (9) puede ajustarse vertical y horizontalmente de forma continua girándolo hasta la posición deseada.

Regulación de la cantidad de pintura
Nota: el tornillo de bloqueo delantero sirve para limitar el área de ajuste del tornillo de tope (4).

Aumento de cantidad de pintura:

- Gire el tornillo de tope (4) en el sentido contrario a las agujas del reloj.

Reducción de la cantidad de pintura:

- Gire el tornillo de tope (4) en el sentido de las agujas del reloj.

Regulación de la cantidad de aire
Nota: se recomienda comenzar con la cantidad de aire máxima. Para ello, abra el regulador de la cantidad de aire (7), como se describe en “Aumento de la cantidad de aire”, hasta el ajuste máximo.

Aumento de cantidad de aire:
Nota: el aumento de la cantidad de aire, por lo general, se recomienda en caso de pulverización demasiado gruesa.

- Gire el regulador de la cantidad de aire (7) en el sentido contrario a las agujas del reloj.

Reducción de la cantidad de aire:
Nota: la reducción de la cantidad de aire, por lo general, se recomienda en caso de niebla de pintura demasiado fuerte.

- Gire el regulador de la cantidad de aire (7) en el sentido de las agujas del reloj.

10. Mantenimiento y limpieza

Nota: es muy importante llevar a cabo una limpieza exhaustiva del aparato después de cada uso para garantizar su seguridad y correcto funcionamiento. En caso contrario, se puede atascar, por ejemplo, la aguja, dejando de quedar garantizado el funcionamiento correcto del aparato.

- Utilice guantes de protección adecuados durante los trabajos de limpieza.
- No utilice disolventes halógenos que contengan hidrocarburos, como el triclorometil, el cloruro de etilo, etc., ya que estos reaccionan químicamente con algunos materiales de las pistolas pulverizadoras de pintura. Ello puede dar lugar a reacciones peligrosas.
  ¡ATENCIÓN! No sumerja nunca la pistola pulverizadora de pintura completamente en disolvente.
- Después de cada uso, introduzca disolvente (¡peligro de explosión! Realizar únicamente al aire libre) o agua en el aparato y pulverícelo.
- Para limpiar la carcasa, el cabezal de la boquilla (9) y los agujeros de pulverización del mismo, utilice el cepillo de limpieza incluido o un paño. Nunca use gasolina, disolventes o limpiadores que puedan corroer el plástico.
- A continuación, desenrosque el tornillo de tope (4), girándolo en el sentido contrario a las agujas del reloj.
- Retire el resorte (11).
- Retire la aguja (10) con la ayuda de unos alicates (fig. A).
- Limpie la aguja (10) cuidadosamente con el cepillo (12). (Fig. B)
- Vuelva a colocar la aguja (10) en la pistola pulverizadora de pintura.
- Coloque el resorte (11) en el extremo de la aguja (10).
- Vuelva a enroscar el tornillo de tope (4), girándolo en el sentido de las agujas del reloj.
- Desenrosque el depósito de gravedad (3) de la pistola, girándolo en el sentido contrario de las agujas del reloj.
- Retire el filtro (13) como se indica en la ilustración C y límpielo con el cepillo de limpieza.
- Limpie también la rosca interna (14) del depósito de gravedad (3) con el cepillo de limpieza (fig. D).
- Vuelva a colocar el filtro en la pistola (fig. C) y enrosque el depósito de gravedad (3) en el sentido de las agujas del reloj.
- Para evitar la formación de óxido, se puede introducir en el aparato aceite para máquinas de coser y pulverizarlo.
- De vez en cuando, aplique aceite en todas las piezas móviles.
- Después de limpiar la aguja, hay que aplicar un poco de grasa en la rosca y la junta.
- No utilice lubricantes de silicona.
- Guarde siempre los equipos de aire comprimido en lugares secos.

Encontrará las piezas de repuesto y los accesorios en nuestro centro de servicio. Para ello, escanee el código QR que aparece en la portada.

11. Almacenamiento

Almacene el aparato y sus accesorios en un lugar oscuro, seco y sin riesgo de heladas que no esté al alcance de los niños. El rango de temperatura de almacenamiento es de 5 a 30 °C. Conserve la herramienta en su embalaje original. Cubra la herramienta para protegerla del polvo o de la humedad. Guarde el manual de instrucciones junto con la herramienta.

12. Eliminación y reciclaje

Notas sobre el embalaje



Los materiales de embalaje son reciclables. Deseche los embalajes de forma respetuosa con el medio ambiente.

Explicação dos símbolos no aparelho

A utilização de símbolos neste manual serve para chamar a sua atenção para potenciais riscos. Os símbolos de segurança e explicações associadas devem ser bem compreendidos. Os avisos em si não eliminam quaisquer riscos e não substituem medidas corretas para a prevenção de acidentes.

	Aviso - Leia o manual de instruções para minimizar o risco de ferimentos.
	Use uma máscara de proteção contra poeiras.
	Utilize óculos de proteção.
CE	O produto cumpre as diretivas europeias em vigor.
⚠ **Atenção!**	Nestas instruções de operação, assinalámos as secções que dizem respeito à sua segurança com este símbolo.

Conteúdo: **Página:**

1. Introdução 56
2. Descrição do aparelho 56
3. Âmbito de fornecimento 56
4. Utilização correta 56
5. Indicações de segurança gerais 57
6. Riscos residuais 58
7. Dados técnicos 58
8. Desembalar 59
9. Colocação em funcionamento 59
10. Manutenção e limpeza 60
11. Armazenamento 61
12. Eliminação e reciclagem 61
13. Declaração de conformidade 63

1. Introdução

Fabricante:
Scheppach GmbH
Günzburger Straße 69
D-89335 Ichenhausen

Estimado cliente,
Desejamos-lhe muita satisfação e sucesso ao trabalhar com o seu novo aparelho.

Nota:
De acordo com a legislação vigente relativa à responsabilidade pelos produtos, o fabricante deste aparelho não é responsável por danos que ocorram nele ou através dele nas seguintes situações:

- manuseio incorreto,
- Incumprimento do manual de instruções,
- Reparações efetuadas por técnicos terceiros não autorizados
- Incorporação e substituição de peças sobresselentes que não sejam de origem
- utilização incorreta

Tenha em atenção:
Antes da montagem e da colocação em funcionamento, leia a totalidade do texto do manual de instruções.
Este manual de instruções deverá facilitar-lhe a familiarização com o aparelho e com as possibilidades de utilização corretas.
O manual de instruções contém indicações importantes sobre como trabalhar com o aparelho de modo seguro, correto e económico e como evitar perigos, poupar em custos de reparação, reduzir períodos de paragem e aumentar a fiabilidade e vida útil do aparelho.
Para além dos regulamentos de segurança deste manual de instruções, deverá cumprir sempre as diretivas respeitantes à operação do aparelho vigentes no seu país.
Guarde o manual de instruções num invólucro de plástico, protegido da sujidade e da umidade, junto ao aparelho. O manual deve ser lido e seguido por todo e qualquer pessoal operador antes do início dos trabalhos.
Só devem trabalhar no aparelho pessoas que tenham sido instruídas acerca da utilização do aparelho e dos perigos associados.
Deve ser respeitada a idade mínima exigida.

Para além das indicações de segurança incluídas neste manual de instruções e dos regulamentos especiais do seu país, devem ser cumpridas as regras técnicas geralmente reconhecidas para a operação de máquinas idênticas.
Não assumimos qualquer responsabilidade por acidentes ou danos que advenham do não cumprimento deste manual e das indicações de segurança.

2. Descrição do aparelho (Fig. 1)

1. Ventilação
2. Tampa do copo de gravidade
3. Copo de gravidade
4. Parafuso batente do curso (regulação da quantidade de tinta)
5. Regulador para jato redondo/largo
6. Ligação do ar comprimido
7. Regulador da quantidade de ar
8. Gatilho
9. Cabeça do bico
10. Agulha
11. Mola
12. Escova
13. filtros
14. Rosca interna (copo de gravidade)

3. Âmbito de fornecimento

- 1 x pistola de pintura de ar comprimido
- 1 x copo de gravidade
- 1 x tampa para o copo de gravidade
- 1 x escova de limpeza
- 2 x filtros
- 1x manual de instruções

4. Utilização correta

O aparelho operado a ar comprimido destina-se apenas à aplicação/pulverização de vernizes, esmaltes, primários, vernizes transparentes, vernizes de proteção para veículos, decapantes, conservantes de madeira, pesticidas, óleos e desinfetantes com teor de solvente e solúveis em água. O aparelho não é adequado ao processamento de tintas de emulsão e látex, soluções alcalinas, materiais de revestimento com teor de ácido, material de pulverização granulado e com partículas e materiais antissalpicos e antigotejamento. Qualquer outra utilização ou modificação do aparelho é considerada como não conforme à finalidade e comporta perigos de acidente significativos.

Não assumimos qualquer responsabilidade por danos decorrentes de uma utilização contrária à finalidade. O aparelho destina-se apenas à utilização privada.

A máquina só deve ser utilizada para o seu propósito especificado. Qualquer outra utilização é considerada incorreta. Os danos ou ferimentos daí resultantes serão da responsabilidade da entidade operadora/operador e não do fabricante.
Faz igualmente parte da utilização correta o cumprimento das indicações de segurança, assim como das instruções de montagem e das indicações de operação no manual de instruções.
As pessoas que operem ou mantenham a máquina deverão estar familiarizadas com a mesma e informadas dos perigos possíveis.
Além disso, devem ser cumpridos estritamente os regulamentos de prevenção de acidentes vigentes.
Devem ser seguidas todas as restantes regras gerais relativas às áreas de medicina do trabalho e de segurança. Qualquer alteração na máquina exclui o fabricante de toda e qualquer responsabilidade por danos daí resultantes.
A máquina apenas pode ser utilizada com peças e acessórios originais do fabricante.
As instruções de segurança e de manutenção, os procedimentos de trabalho do fabricante, bem como as dimensões constantes nos Dados Técnicos devem ser observados.

Tenha em atenção que, de acordo com a finalidade, os nossos aparelhos não foram desenvolvidos para utilização em ambientes comerciais, artesanais ou industriais. Não assumimos qualquer garantia, se o aparelho for utilizado em ambientes comerciais, artesanais, industriais ou equivalentes.

O aparelho destina-se a ser utilizado por adultos. Adolescentes maiores de 16 só podem utilizar o aparelho sob supervisão. O fabricante não se responsabiliza por danos causados pela utilização indevida ou operação incorreta.

5. Indicações de segurança gerais

AVISO! leia todas as indicações de segurança e instruções. O incumprimento das indicações de segurança e instruções poderá causar ferimentos graves e/ou danos materiais.

Guarde todas as indicações de segurança e instruções para uso futuro.

- **AVISO! FORÇAS DE RECUO!** Poderão ocorrer forças de recuo em caso de pressões de utilização demasiado altas, que poderão eventualmente causar perigo devido a carga contínua.
- **AVISO! PERIGO DE ASFIXIA! Perigo de asfixia ao trabalhar com nitrogénio!** Trabalhe apenas em recintos bem ventilados!
- **AVISO! RISCO DE FERIMENTOS!** Nunca ultrapasse a pressão de serviço máxima permitida de 3,5 bar. Utilize um redutor de pressão para o ajuste da pressão de utilização.
- **RISCO DE FERIMENTOS! UTILIZAÇÃO ILÍCITA!** Nunca aponte o aparelho para pessoas e/ou animais.
- **PERIGO DE EXPLOSÃO/INCÊNDIO! PROIBIDO FUMAR!** Não faça faíscas ou chamas abertas.
- **AVISO! RISCO DE FERIMENTOS!** Nunca utilize oxigénio ou outros gases inflamáveis como fonte de energia.
- **AVISO! RISCO DE FERIMENTOS! Solte primeiro a mangueira da fonte de ar comprimido e só então remova a mangueira de abastecimento do aparelho.** Evita assim um rodopio descontrolado ou recuo da mangueira de abastecimento.
- **Utilize meios de proteção pessoal adequados para a sua proteção.** Use uma proteção respiratória com filtro de carvão ativo e óculos de proteção.
- **Mantenha crianças e outras pessoas afastadas durante a utilização do aparelho.** Em caso de distração, pode perder o controlo do aparelho.
- Remova o aparelho da fonte de ar comprimido antes de trabalhos de reparação e conservação, interrupções do trabalho ou antes do transporte.
- Ao soltar o acoplamento da mangueira, segura a mangueira com firmeza, para evitar ferimentos provocados por uma mangueira que se desloca repentinamente para trás.
- **Tenha em atenção danos.** Inspecione o aparelho quanto a eventuais danos antes da colocação em funcionamento. Se o aparelho apresentar defeitos, não deve ser colocado em funcionamento sob qualquer circunstância.
- Não dobre a mangueira do aparelho. Caso contrário, a mesma poderá sofrer danos.
- Siga as indicações de segurança dos fabricantes do material pulverizado.

- **Mantenha-se sempre atento, concentre-se no que está a fazer e proceda com sensatez ao trabalho. Não utilize qualquer aparelho se estiver com sono ou sob a influência de álcool, drogas ou medicamentos.**
- Não remova quaisquer placas de identificação - são componentes relevantes à segurança do aparelho.
- Se não tiver experiência no manuseio do aparelho, deverá participar numa formação acerca do manuseio sem perigo.

Acessórios / aparelhos adicionais originais

- **Utilize apenas os acessórios e aparelhos adicionais que sejam referidos no manual de instruções.** A utilização de outras peças acessórias que não as recomendadas no manual de instruções poderá representar para si perigo de ferimentos.

Indicações de segurança para sistemas de pulverização fina

- **Mantenha a sua área de trabalho limpa, bem iluminada e isenta de recipientes de tinta ou de solventes, panos e outros materiais inflamáveis. Risco de ignição espontânea.** Tenha sempre à mão extintores de incêndio funcionais.
- **Assegure uma boa ventilação na área de pulverização e ar fresco suficiente em todo o recinto.** Solventes inflamáveis evaporantes geram uma atmosfera explosiva.
- **Não pulverize nem limpe com materiais cujo ponto de ignição seja inferior a 21 °C. Utilize materiais à base de água, hidrocarbonetos não voláteis ou materiais semelhantes**. Solventes evaporantes voláteis geram uma atmosfera explosiva.
- **Não pulverize perto de fontes de ignição, tais como faíscas de eletricidade estática, chamas abertas, chamas-piloto, objetos quentes, motores, cigarros e faíscas decorrentes da inserção e remoção de cabos elétricos ou da operação de interruptores.** Tais fontes de ignição podem gerar uma inflamação do ambiente.
- **Não pulverize materiais cujos perigos desconheça.** Materiais desconhecidos podem gerar condições perigosas.
- **Ao pulverizar ou manusear produtos químicos, use equipamento de proteção individual adicional, por exemplo luvas de proteção e uma máscara respiratória.** O uso de equipamento de proteção adequado às condições reduz a exposição a substâncias perigosas.
- **Não se pulverize, nem pulverize outras pessoas ou animais. Mantenha as mãos e outras partes do corpo longe do jato.** Se o jato penetrar na pele, consulte imediatamente um médico. O material pulverizado é capaz de penetrar na pele até através de uma luva e ser injetado no seu corpo.
- **Não trate uma injeção como um simples corte. Um jato de alta pressão é capaz de injetar substâncias tóxicas no corpo e provocar ferimentos graves.** Em caso de uma injeção na pele, consulte imediatamente um médico.
- **Tenha cuidado relativamente aos perigos do material pulverizado. Preste atenção às marcações no recipiente ou às informações do fabricante do material pulverizado, incluindo o requerimento de usar equipamento de proteção individual.** Deve seguir as indicações do fabricante para reduzir o risco de ferimentos causados por incêndio, substâncias tóxicas, cancerígenas, etc.
- **Nunca pulverize sem a cabeça do bico montada.** A utilização de uma inserção de bico especial com a cabeça do bico adequada reduz a probabilidade de um jato de alta pressão penetrar na pele e injetar substâncias tóxicas no corpo.

6. Riscos residuais

A máquina foi produzida de acordo com o estado da técnica e com as regras de segurança reconhecidas. No entanto, poderão surgir riscos residuais durante os trabalhos.

- Além disso, poderão existir riscos residuais não evidentes, apesar de terem sido tomadas todas as medidas relevantes.
- Os riscos residuais podem ser minimizados, se forem respeitadas as “Indicações de segurança” e a “Utilização correta”, assim como o manual de instruções na sua generalidade.

7. Dados técnicos

Qualidade necessária do ar	limpo, livre de óleo e livre de condensado
Consumo de ar	120 - 205 l/min
Pressão de utilização	aprox. 3,5 bar
Tamanho do bico	1,4 mm
Copo de gravidade	0,6 l
Distância recomendada para a pulverização	15–25 cm

Reservam-se alterações técnicas!

Ruído e vibrações
⚠ **Aviso**: o ruído pode ter efeitos graves na sua saúde. Se o ruído da máquina exceder os 85 dB, use uma proteção auditiva adequada.

Informações sobre a geração de ruído conforme a norma EN 1953

Valores característicos do ruído

Nível de potência sonora L_{WA}	100,3 dB
Nível de pressão sonora L_{pA}	90,8 dB
Incerteza $K_{wa/pA}$	3 dB

8. Desembalar

- Abra a embalagem e retire cuidadosamente o aparelho.
- Remova o material de embalamento, assim como as fixações de embalagem/transporte (se presentes).
- Verifique se o âmbito de fornecimento está completo.
- Inspecione o aparelho e os acessórios quanto a danos de transporte. O fornecedor deve ser notificado imediatamente no caso de reclamações. Não são aceites reclamações tardias.
- Guarde a embalagem até ao fim do período de garantia, se possível.
- Antes da utilização, familiarize-se com o aparelho com a ajuda do manual de instruções.
- Utilize apenas peças originais como acessórios e também como peças de desgaste e sobresselentes. Pode obter peças sobresselentes junto do seu revendedor especializado.
- No caso de encomendas, forneça os nossos números de referência, bem como o tipo e o ano de construção do aparelho.

⚠ AVISO!
O aparelho e o material de embalagem não são brinquedos! As crianças não devem brincar com sacos de plástico, películas e peças pequenas! Risco de ingestão e asfixia!

9. Colocação em funcionamento

⚠ Atenção!
É imprescindível montar o aparelho por completo antes da colocação em funcionamento!

Propriedades HVLP
Este aparelho dispõe de um sistema HVLP (High Volume Low Pressure). Ele assegura uma maior aplicação de material (tinta) com um consumo reduzido.
Importante: não ultrapasse a pressão de serviço máxima permitida de 3 bar.

Ligar o aparelho
- O produto deve ser exclusivamente operado com ar comprimido limpo e livre de condensado e óleo e não deve ultrapassar a pressão de utilização máxima permitida de 3 bar no aparelho.
- para que possa regular o ar comprimido, a fonte de ar comprimido deve estar equipada com um redutor de pressão (de filtro).

Para a operação deste aparelho, necessita de uma mangueira flexível de ar comprimido com acoplamento rápido e uma fonte de ar comprimido correspondente. Siga as indicações de segurança e de operação da fonte de ar comprimido e as instruções especiais para a preparação da tinta.
Nota: tenha em atenção a pressão de serviço correta. Uma pressão de serviço excessiva provoca uma distribuição demasiado forte e uma evaporação demasiado rápida do líquido. As superfícies tornam-se ásperas e desenvolvem más propriedades de aderência. Por outro lado, se a pressão de serviço for insuficiente, o material não é suficientemente pulverizado. As consequências são superfícies onduladas e geração de gotas.
- Ligue a mangueira de ar comprimido com acoplamento rápido à ligação do ar comprimido (6) do aparelho. O fecho ocorre automaticamente.
- Ajuste a pressão de serviço para 3 bar no redutor de pressão do filtro da fonte de ar comprimido.

Preparação da superfície a pulverizar
- Cubra bem a área envolvente da superfície a pulverizar. Caso contrário, as áreas ou superfícies não cobertas podem ficar sujas.
- Assegure-se de que a superfície a pulverizar está limpa, seca e isenta de gordura.
- Torne superfícies lisas ásperas e remova de seguida o pó de abrasão.

Ligar/desligar o aparelho
Dicas de trabalho:

- Insira o filtro na pistola (ver fig. C).
- Abra a ventilação (1) durante o trabalho.
- Ao diluir, certifique-se de que o material de pulverização e o diluente são adequados um ao outro. Se utilizar um diluente incorreto, poderão surgir grumos, o que poderá entupir a pistola.
- Enrosque bem o copo de gravidade (3) na pistola, rodando no sentido dos ponteiros do relógio.
- Encha o copo de gravidade (3) com material de pulverização e enrosque bem a tampa (2).
- Mantenha a pistola de pintura sempre à mesma distância do objeto. A distância de pulverização ideal é de aprox. 15 cm.
- Determine os ajustes adequados a cada situação testando primeiro.
- Não ligue/desligue o aparelho a apontar para a superfície a pulverizar. Inicie e termine o procedimento de pulverização aprox. 10 cm fora da superfície a pulverizar.
- Para ligar, pressione o gatilho (8) e mantenha-o pressionado.
- Para terminar a operação, solte o gatilho (8).

Configuração do jato de tinta
O aparelho dispõe das configurações jato redondo e jato largo.

	
Jato redondo	Jato largo

Ajustar para jato redondo:

- Utilize o jato redondo, por exemplo, em superfícies pequenas, bordos e cantos.
- Gire o regulador (5) no sentido dos ponteiros do relógio.

Ajustar para jato largo:

- Utilize o jato largo vertical e horizontalmente em superfícies de maiores dimensões.
- Gire o regulador (5) no sentido oposto ao dos ponteiros do relógio.
  A cabeça do bico (9) pode ser ajustada continuamente na vertical e na horizontal mediante rotação para a posição desejada.

Regulação da quantidade de tinta
Nota: o parafuso de travamento dianteiro serve para limitar a área de ajuste do parafuso batente do curso (4).

Aumentar a quantidade de tinta:

- Gire o parafuso batente do curso (4) no sentido oposto ao dos ponteiros do relógio.

Reduzir a quantidade de tinta:

- Gire o parafuso batente do curso (4) no sentido dos ponteiros do relógio.

Regulação da quantidade de ar
Nota: é recomendado o início do trabalho com a quantidade de ar máxima. Para tal, abra a regulação da quantidade de ar (7) tal como descrito em “Aumentar a quantidade de ar”, até ao ajuste máximo.

Aumentar a quantidade de ar:
Nota: regra geral, recomenda-se o aumento da quantidade de ar em caso de uma pulverização excessiva.

- Gire a regulação da quantidade de ar (7) no sentido oposto ao dos ponteiros do relógio.

Reduzir a quantidade de ar:
Nota: regra geral, recomenda-se a redução da quantidade de ar em caso de uma neblina de tinta excessiva.

- Gire a regulação da quantidade de ar (7) no sentido dos ponteiros do relógio.

10. Manutenção e limpeza

Nota: a limpeza exaustiva após cada utilização é extremamente importante para a segurança e operação. Caso contrário, por exemplo, a agulha fica entupida e deixam de estar garantido o funcionamento sem problemas do aparelho.

- Use luvas de proteção adequadas durante os trabalhos de limpeza.
- Não utilize solventes de halogénio com teor de hidrocarbonetos, tais como triclorometilo ou cloroetano, uma vez que eles reagem quimicamente com certos materiais da pistola de pintura. Isto pode provocar reações graves.
  ATENÇÃO! Nunca submerja a pistola de pintura completamente em solvente.
- Após cada utilização, pulverize diluente (apenas ao ar livre–perigo de explosão!) ou água através do aparelho.

- Para limpar a caixa, a cabeça do bico 9 e os furos de pulverização na mesma, utilize a escova de limpeza fornecida ou um pano. Nunca utilize gasolina, solventes ou produtos de limpeza que sejam agressivos para plásticos.
- Desaparafuse primeiro o parafuso batente do curso (4) girando-o no sentido oposto ao dos ponteiros do relógio.
- Retire a mola (11).
- Retire a agulha (10) com a ajuda de uma pinça (fig. A).
- Limpe cuidadosamente a agulha (10) com a escova (12). (Fig. B)
- Volte a inserir a agulha (10) na pistola de pintura.
- Coloque a mola (11) na extremidade da agulha (10).
- Volte a aparafusar o parafuso batente do curso (4) girando-o no sentido dos ponteiros do relógio.
- Desenrosque o copo de gravidade (3) da pistola, rodando-o no sentido oposto ao dos ponteiros do relógio.
- Remova o filtro (13), tal como ilustrado na figura C, e limpe-o com a escova de limpeza.
- Limpe igualmente o interior da rosca interna (14) do copo de gravidade (3) com a escova de limpeza (fig. D).
- Volte a inserir o filtro na pistola (fig. C) e enrosque o copo de gravidade (3) na pistola, girando-o no sentido dos ponteiros do relógio.
- Para efeitos de proteção contra a ferrugem, pode pulverizar óleo para máquinas de costura após a limpeza.
- Lubrifique todas as peças móveis de tempos a tempos.
- Após a limpeza da agulha, deve-se aplicar uma pequena quantidade de massa lubrificante na rosca e na vedação.
- Não utilize lubrificantes com teor de silicone.
- Armazene aparelhos de ar comprimido apenas em recintos secos.

Entre em contacto com o nosso centro de assistência para obter peças sobresselentes e acessórios. Para isso, utilize o código QR na capa.

11. Armazenamento

Armazene o aparelho e os seus acessórios num local escuro, seco, ao abrigo de temperaturas negativas e fora do alcance das crianças. A temperatura ideal de armazenamento situa-se entre 5 e 30 °C. Guarde a ferramenta na embalagem original. Tape a ferramenta, para a proteger contra pó ou humidade. Guarde o manual de instruções junto da ferramenta.

12. Eliminação e reciclagem

Notas relativas à embalagem



Os materiais de embalagem são recicláveis. Elimine as embalagens de forma respeitadora do ambiente.

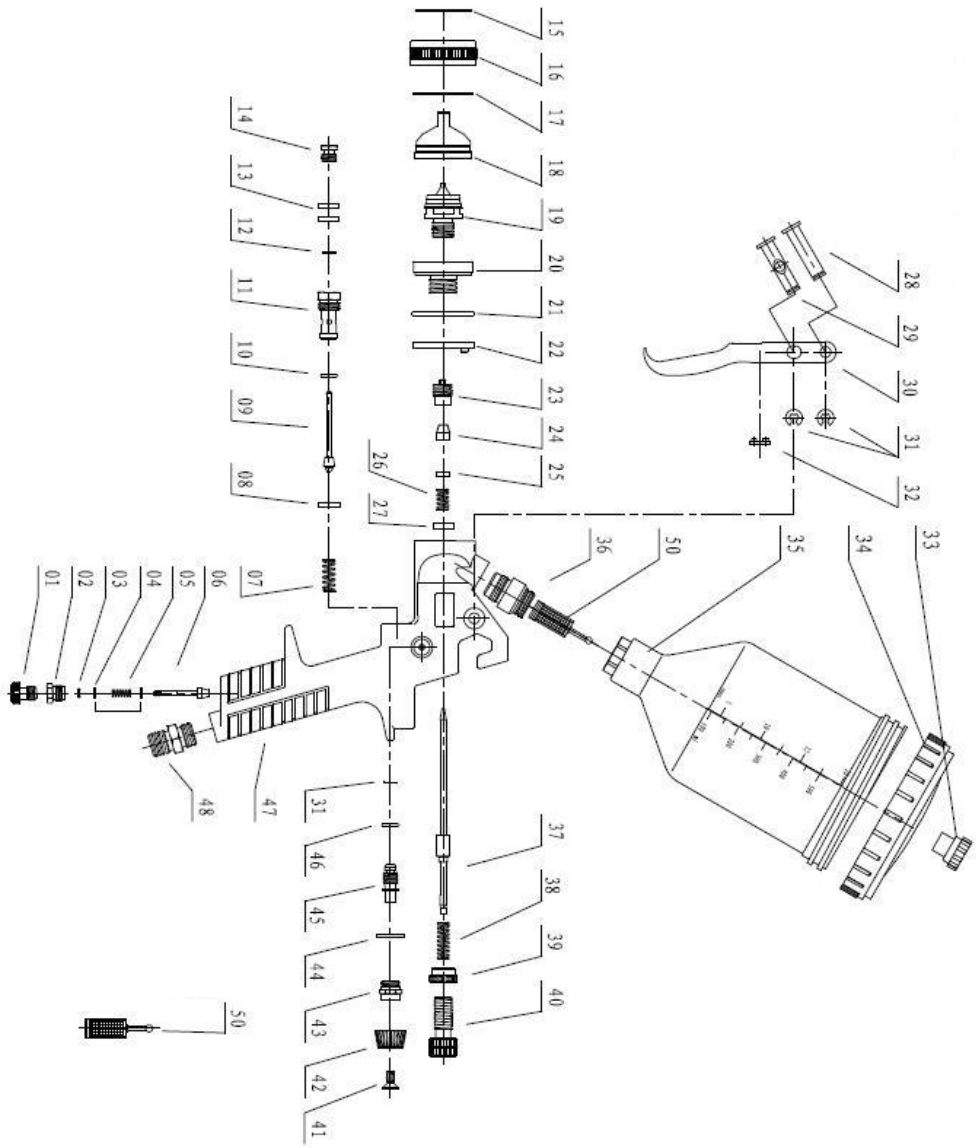
01
02
03
04
05
06
07
08
09
10
11
12
13
14
15
16
17
18
19
20
21
22
23
24
25
26
27
28
29
30
31
32
33
34
35
36
50
31
46
45
44
43
42
41
37
38
39
40
48
47
50

EG-Konformitätserklärung Originalkonformitätserklärung
EC Declaration of Conformity
Déclaration de conformité EC

CE

Scheppach GmbH, Günzburger Str. 69, D-89335 Ichenhausen

DE	erklärt folgende Konformität gemäß EU-Richtlinie und Normen für den Artikel
GB	hereby declares the following conformity under the EU Directive and standards for the following article
FR	déclare la conformité suivante selon la directive UE et les normes pour l'article
IT	dichiara la seguente conformità secondo le direttive e le normative UE per l'articolo
ES	declara la conformidad siguiente según la directiva la UE y las normas para el artículo
PT	declara o seguinte conformidade com a Directiva da UE e as normas para o seguinte artigo
NL	verklaart hierbij dat het volgende artikel voldoet aan de daarop betrekking hebbende EG-richtlijnen en normen

Marke / Brand / Marque:	**SCHEPPACH**
Art.-Bezeichnung:	**DRUCKLUFT-FARBSPRITZPISTOLE**
Article name:	**COMPRESSED AIR PAINT SPRAY GUN**
Nom d'article:	**PISTOLET À PEINTURE PNEUMATIQUE**
Art.-Nr. / Art. no. / N° d'ident.:	**7906100721**

	2014/29/EU	
	2014/35/EU	
	2014/30/EU	
	2004/22/EG	
	2014/68/EU	
	2011/65/EU*	
	89/686/EWG_96/58/EG	
	90/396/EWG	

X	2006/42/EG	
		Annex IV Notified Body: Notified Body No.: Certificate No.:

	2000/14/EG_2005/88/EG	
		Annex V
		Annex VI Noise: measured L_{WA} = xx dB; guaranteed L_{WA} = xx dB P = xx KW; L/Ø = cm Notified Body: Notified Body No.:

	2016/1628/EU
	Emission. No:

Standard references:

EN 1953:2013

Die alleinige Verantwortung für die Ausstellung dieser Konformitätserklärung trägt der Hersteller.
This declaration of conformity is issued under the sole responsibility of the manufacturer.
Le fabricant assume seul la responsabilité d'établir la présente déclaration de conformité.

* Der oben beschriebene Gegenstand der Erklärung erfüllt die Vorschriften der Richtlinie 2011/65/EU des Europäischen Parlaments und des Rates vom 8. Juni 2011 zur Beschränkung der Verwendung bestimmter gefährlicher Stoffe in Elektro- und Elektronikgeräten.

The object of the declaration described above fulfils the regulations of the directive 2011/65/EU of the European Parliament and Council from 8th June 2011, on the restriction of the use of certain hazardous substances in electrical and electronic equipment.

L'appareil décrit ci-dessus dans la déclaration est conforme aux réglementations de la directive 2011/65/EU du Parlement Européen et du Conseil du 8 juin 2011 visant à limiter l'utilisation de substances dangereuses dans la fabrication des appareils électriques et électroniques.

Ichenhausen, 01.12.2022

i.V. Andreas Pecher

Signature / Andreas Pecher / Head of Project Management

First CE: 2016
Subject to change without notice

Documents registrar: Georg Kohler
Günzburger Str. 69, D-89335 Ichenhausen

Garantie DE

Offensichtliche Mängel sind innerhalb von 8 Tagen nach Erhalt der Ware anzuzeigen, andernfalls verliert der Käufer sämtliche Ansprüche wegen solcher Mängel. Wir leisten Garantie für unsere Maschinen bei richtiger Behandlung auf die Dauer der gesetzlichen Gewährleistungsfrist ab Übergabe in der Weise, dass wir jedes Maschinenteil, dass innerhalb dieser Zeit nachweisbar in Folge Material- oder Fertigungsfehler unbrauchbar werden sollte, kostenlos ersetzen. Für Teile, die wir nicht selbst herstellen, leisten wir nur insoweit Gewähr, als uns Gewährleistungsansprüche gegen die Vorlieferanten zustehen. Die Kosten für das Einsetzen der neuen Teile trägt der Käufer. Wandlungs- und Minderungsansprüche und sonstige Schadensersatzansprüche sind ausgeschlossen.

Warranty GB

Apparent defects must be notified within 8 days from the receipt of the goods. Otherwise, the buyerís rights of claim due to such defects are invalidated. We guarantee for our machines in case of proper treatment for the time of the statutory warranty period from delivery in such a way that we replace any machine part free of charge which provably becomes unusable due to faulty material or defects of fabrication within such period of time. With respect to parts not manufactured by us we only warrant insofar as we are entitled to warranty claims against the upstream suppliers. The costs for the installation of the new parts shall be borne by the buyer. The cancellation of sale or the reduction of purchase price as well as any other claims for damages shall be excluded.

Garantie FR

Les défauts visibles doivent être signalés au plus tard 8 jours après la réception de la marchandise, sans quoi l'acheteur perd tout droit au dédommagement. Nous garantissons nos machines, dans la mesure où elles sont utilisées de façon conforme, pendant la durée légale de garantie à compter de la réception, sachant que nous remplaçons gratuitement toute pièce de la machine devenue inutilisable du fait d'un défaut de matière ou d'usinage durant cette période. Toutes les pièces que nous ne fabriquons pas nous-mêmes ne sont garanties que si nous avons la possibilité d'un recours en garantie auprès des fournisseurs respectifs. Les frais de main d'œuvre occasionnés par le remplacement des pièces sont à la charge de l'acquéreur. Tous droits à rédhibition et toutes prétentions à une remise ainsi que tous autres droits à dommages et intérêts sont exclus

Garanzia IT

Vizi evidenti vanno segnalati entro 8 giorni dalla ricezione della merce, altrimenti decadono tutti i diritti dellíacquirente inerenti a vizi del genere. Appurato un impiego corretto da parte dellíacquirente, garantiamo per le nostre macchine per tutto il periodo legale di garanzia a decorrere dalla consegna in maniera tale che sostituiamo gratuitamente qualsiasi componente che entro tale periodo presenti dei vizi di materiale o di fabbricazione tali da renderlo inutilizzabile. Per componenti non fabbricati da noi garantiamo solo nella misura nella quale noi stessi possiamo rivendicare diritti a garanzia nei confronti dei nostri fornitori. Le spese per il montaggio dei componenti nuovi sono a carico dellíacquirente. Sono escluse pretese di risoluzione per vizi, di riduzione o ulteriori pretese di risarcimento danni.

Garantie NL

Zichtbare gebreken moeten binnen de 8 dagen na ontvangst van de goederen worden gemeld, zo niet verliest de verkoper elke aanspraak op grond van deze gebreken. Onze machines worden geleverd met een garantie voor de duur van de wettelijke garantietermijn. Deze termijn gaat in vanaf het moment dat de koper de machine ontvangt. De garantie houdt in dat wij elk onderdeel van de machine dat binnen de garantietermijn aantoonbaar onbruikbaar wordt als gevolg van materiaal- of productiefouten, kosteloos vervangen. De garantie vervalt echter bij verkeerd gebruik of verkeerde behandeling van de machine. Voor onderdelen die wij niet zelf produceren, geven wij enkel de garantie die wij zelf krijgen van de oorspronkelijke leverancier. De kosten voor de montage van nieuwe onderdelen vallen ten laste van de koper. Eisen tot het aanbrengen van veranderingen of het toestaan van een korting en overige schadeloosstellingsclaims zijn uitgesloten.

Garantía ES

Los defectos evidentes deberán ser notificados dentro de 8 días después de haber recibido la mercancía, de lo contrario el comprador pierde todos los derechos sobre tales defectos. Garantizamos nuestras máquinas en caso de manipulación correcta durante el plazo de garantía legal a partir de la entrega. Sustituiremos gratuitamente toda pieza de la máquina que dentro de este plazo se torne inútil a causa de fallas de material o de fabricación. Las piezas que no son fabricadas por nosotros mismos serán garantizadas hasta el punto que nos corresponda garantía del suministrador anterior. Los costes por la colocación de piezas nuevas recaen sobre el comprador. Están excluidos derechos por modificaciones, aminoraciones y otros derechos de indemnización por daños y perjuicios.

Garantia PT

Para este aparelho concedemos garantia de 24 meses. A garantia cobre exclusivamente defeitos de matérial ou de fabricação. Peças avariadas são substituidas gratuitamente. cabe ao cliente efetuar a substituição. Assumimos a garantia unicamente de peças genuinas. Não há direito à garantia no caso de: peças de desgaste, danos de transporte, danos causados pelo manejo indevido ou pela desatenção as instruções de serviço, falhas da instalação elétrica por inobservançia das normas relativas á electricidade. Além disso, a garantia só poderá ser reinvindicada para aparelhos que não tenham sido consertados por lerceiros. O cartão de garantia só vale em conexão com a fatura.

