163703
220287

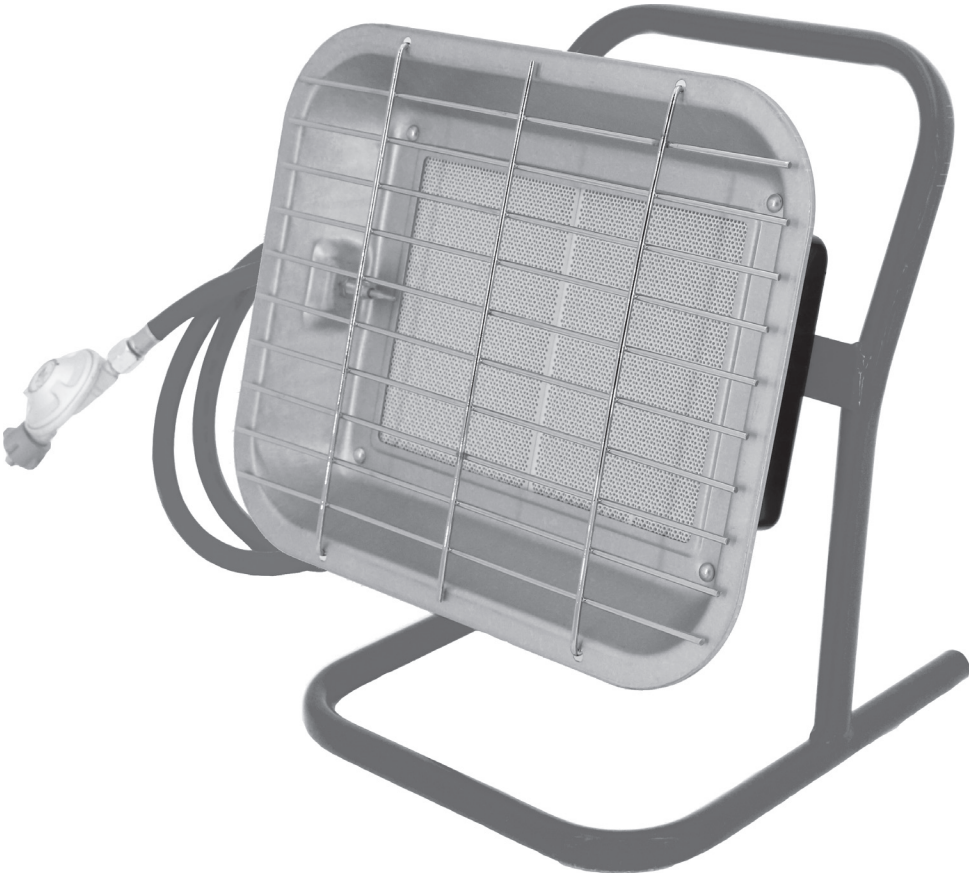

DE Gasheizstrahler
IT Radiatore a gas
FR Radiateur à gaz
GB Gas heater
CZ Plynový zářič
SK Plynový ohrievač
PL Promiennik gazowy
SI Plinski sevalnik
HU Gázhősugárzó
BA/HR Plinski reflektor
GR Αερίου θερμάστρα
NL Gasstraalkachel
SE Gasvärmare
FI Kaasulämmitin

DE Originalbetriebsanleitung 3
IT Traduzione delle istruzioni originali 8
FR Traduction de la notice originale 13
GB Translation of the original instructions 19
CZ Překlad původního návodu k používání 24
SK Preklad pôvodného návodu na použitie 29
PL Tłumaczenie instrukcji oryginalnej 34
SI Prevod izvirnih navodil 39
HU Eredeti használati utasítás fordítása 44
BA/HR Prevod originalnog uputstva za upotrebu 49
GR Μετάφραση του πρωτοτύπου των οδηγιών χρήσης 54
NL Vertaling van de oorspronkelijke gebruiksaanwijzing 59
SE Översättning av bruksanvisning i original 64
FI Alkuperäisten ohjeiden käännös 69

Inhaltsverzeichnis

Bevor Sie beginnen... 3
Zu Ihrer Sicherheit 3
Ihr Gerät im Überblick 4
Auspacken und Montage 4
Bedienung 5
Reinigung und Wartung 6
Aufbewahrung, Transport 6
Entsorgung 7
Störungen und Hilfe 7
Technische Daten 7
Mängelansprüche 74

Bevor Sie beginnen…

Bestimmungsgemäßer Gebrauch

Das Gerät ist ausschließlich für den nichtgewerblichen Gebrauch als mobiles Heizgerät bestimmt. Es ist nicht für die Beheizung bewohnter Räume in Wohngebäuden vorgesehen.

Das Gerät muss entsprechend den Vorgaben in der Gebrauchsanweisung betrieben werden.

Das Gerät ist nur für den Gebrauch in folgenden Ländern zugelassen:

163703

- Deutschland (DE)
- Österreich (AT)

220287

- Polen (PL)

Jede nicht bestimmungsgemäße Verwendung beziehungsweise alle nicht in dieser Gebrauchsanweisung beschriebenen Tätigkeiten am Gerät sind unerlaubter Fehlgebrauch außerhalb der gesetzlichen Haftungsgrenzen des Herstellers.

Was bedeuten die verwendeten Symbole?

Gefahrenhinweise und Hinweise sind in der Gebrauchsanweisung deutlich gekennzeichnet. Es werden folgende Symbole verwendet:



GEFAHR! Art und Quelle der Gefahr!
Bei Missachtung des Gefahrenhinweises entsteht eine Gefahr für Leib und Leben.



ACHTUNG! Art und Quelle der Gefahr!
Dieser Gefahrenhinweis warnt vor Geräte-, Umwelt- oder anderen Sachschäden.



Hinweis: Dieses Symbol kennzeichnet Informationen, die zum besseren Verständnis der Abläufe gegeben werden.

Zu Ihrer Sicherheit

Allgemeine Sicherheitshinweise

- Für einen sicheren Umgang mit diesem Gerät muss der Benutzer des Gerätes diese Gebrauchsanweisung vor der ersten Benutzung gelesen und verstanden haben.
- Beachten Sie alle Sicherheitshinweise! Wenn Sie die Sicherheitshinweise missachten, gefährden Sie sich und andere.
- Bewahren Sie alle Gebrauchsanweisungen und Sicherheitshinweise für die Zukunft auf.
- Kinder sind vom Gerät fernzuhalten. Bewahren Sie das Gerät sicher vor Kindern und unbefugten Personen auf.
- Sämtliche Teile des Gerätes, besonders Sicherheitseinrichtungen, müssen richtig montiert sein, um einen einwandfreien Betrieb sicherzustellen.
- Umbauten, eigenmächtige Veränderungen am Gerät sowie die Verwendung nicht zugelassener Teile sind untersagt.

Bedienung/Arbeitsplatz

- Das Gerät darf nur benutzt werden, wenn es einwandfrei in Ordnung ist. Ist das Gerät oder ein Teil davon defekt, muss es von einer Fachkraft instandgesetzt werden.
- Immer die gültigen nationalen und internationalen Sicherheits-, Gesundheits- und Arbeitsvorschriften beachten.
- Das Gerät darf nur in Betrieb genommen werden, wenn beim Überprüfen keine Fehler gefunden werden. Ist ein Teil defekt, muss es unbedingt vor dem nächsten Gebrauch ersetzt werden.
- Beim Betrieb auf ausreichende Beleuchtung achten.
- Die unmittelbare Umgebung muss frei von leichtentzündlichen oder explosiven Stoffen sein.
- Jugendliche unter 18 Jahren sowie Benutzer, die nicht ausreichend mit der Bedienung des Gerätes vertraut sind, dürfen das Gerät nicht benutzen.
- Personen, die aufgrund mangelnder physischer, psychischer oder sensorischer Eigenschaften nicht in der Lage sind, das Gerät sicher und umsichtig zu bedienen, dürfen das Gerät nicht benutzen.
- Immer mit Umsicht und nur in guter Verfassung arbeiten: Müdigkeit, Krankheit, Alkoholgenuss, Medikamenten- und Drogeneinfluss sind unverantwortlich, da Sie das Gerät nicht mehr sicher benutzen können.

Wartung

- Es dürfen nur Wartungsarbeiten und Störungsbeseitigungen durchgeführt werden, die hier beschrieben sind. Alle anderen Arbeiten müssen von einer Fachkraft durchgeführt werden.
- Nur Original-Ersatzteile verwenden. Nur diese Ersatzteile sind für das Gerät konstruiert und geeignet. Andere Ersatzteile führen nicht nur zu einem Verlust der Garantie, sie können auch Sie und Ihre Umwelt gefährden.

Lagerung und Transport

- Gerät immer trocken aufbewahren.
- Gerät an einem frostfreien Ort lagern.
- Gerät beim Transport vor Beschädigungen schützen.

Zum Umgang mit Gas

Gas ist leichtentzündlich und explosiv. Vermindern Sie das Explosions- und Brandrisiko:

- Lassen Sie vor dem Anschließen neuer Gasflaschen das Gerät vollständig abkühlen.
- Rauchen und jedes offene Feuer ist beim Umgang mit Gas verboten.
- Lagern Sie Gasflaschen nur im Freien.
- Schützen Sie Gasflaschen beziehungsweise Gasschläuche vor direkter Sonneneinstrahlung.

- Lassen Sie Gasflaschen beziehungsweise Gasschläuche nie in Kontakt mit erhitzten Flächen kommen.
- Verwenden Sie niemals rostige oder verbeulte Gasflaschen sowie Gasflaschen mit einem beschädigten Ventil.
- Verwenden Sie Gasflaschen immer stehend; niemals hinlegen.
- Versuchen Sie niemals, das Gasventil oder den Druckregler zu zerlegen.

Gerätespezifische Hinweise

- Die Schutzwand dieses Geräts soll die Brand oder Verletzungsgefahr infolge von Verbrennungen verhindern und kein Teil davon darf dauerhaft beseitigt werden. Sie sorgt nicht für einen wirksamen Schutz für kleine Kinder oder Senioren.
- Der Gasschlauch darf auf keinen Fall geknickt und/oder verdreht werden, da er durch die Belastung beschädigt werden kann. Drehen Sie die Flasche so, dass Gasschlauch und Druckregler nach außen zeigen. Stellen Sie sicher, dass der Gasschlauch genügend Raum hat und somit keine Knicke aufweist. Der Gasschlauch darf nicht unter Spannung bzw. unter Zug stehen.
- Der Ofen ist zur Verwendung in Aufenthaltsräumen nicht geeignet. Aufenthaltsräume sind Räume, die nicht nur zum vorübergehenden Aufenthalt von Menschen bestimmt oder geeignet sind. Sollten Sie den Ofen dennoch in einem Aufenthaltsraum verwenden, benötigen Sie eine Anschlussleitung mit einem Druckregelgerät, welches über eine integrierte Druckmesseinrichtung (Manometer) verfügt, um gemäß der Bestimmungen eine Dichtigkeitskontrolle vornehmen zu können.
- Um den Artikel in einem Aufenthaltsraum zu benutzen, benötigen sie einen Doppelstockregler mit Druckmanometer. Diesen können sie im Fachhandel oder in Ihrem OBI Markt beziehen.
- Beachten sie bei dem Betrieb in Aufenthaltsräumen die gesetzlichen Bestimmungen zum Betrieb eines abzuglosen Gasofens.
- Einschränkungen hinsichtlich der Verwendung in Hochhauswohnungen, Nassräumen, Räumen unter Erdgleiche, Campingfahrzeugen, etc. bleiben bestehen.
- Verwenden Sie den Heizstrahler niemals in Senken, in denen sich ausgetretenes Gas sammeln könnte.
- Überprüfen Sie alle Gasleitungsanschlüsse auf Dichtigkeit. Untersuchen Sie den Gasschlauch vor jeder Benutzung auf Risse oder Schäden. Ersetzen Sie ihn gegebenenfalls.
- Drehen Sie bei Funktionsstörungen den Gasregler der Gasflasche umgehend zu und warten Sie, bis das Feuer aus ist.
- Kinder und Haustiere dürfen sich nicht unbeaufsichtigt in der Nähe des Heizstrahlers aufhalten. Besondere Vorsicht beim Anzünden!
- Halten Sie einen Sicherheitsabstand von 3 m zu brennbaren Materialien.
- Der Heizstrahler wird sehr heiß und darf während des Betriebs nicht bewegt werden.
- Reinigen Sie den Heizstrahler erst, wenn das Gerät vollständig abgekühlt ist.
- Lassen Sie während des Betriebs den Heizstrahler niemals unbeaufsichtigt. Verletzungs- und Brandgefahr!
- Löschen Sie den Heizstrahler niemals mit Wasser.
- Betreiben Sie das Gerät nur in gut belüfteten Räumen.
- Verwenden Sie das Gerät nicht in Freizeitfahrzeugen (z. B. Wohnmobilen).
- Beachten Sie die örtlichen Bestimmungen bei Verwendung des Gerätes in öffentlich zugänglichen Gebäuden.
- Gerät nur nach den geltenden Installationsbestimmungen anschließen.

Ihr Gerät im Überblick

Hinweis: Das tatsächliche Aussehen Ihres Gerätes kann von den Abbildungen abweichen.

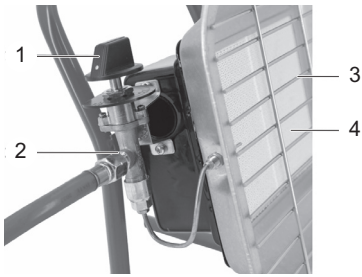

1. Regelknopf
2. Anschluss für Gasschlauch
3. Schutzgitter
4. Strahlungsfläche

Auspacken und Montage

Auspacken

Gerät auspacken und auf Vollständigkeit prüfen.
Siehe auch: ► *Störungen und Hilfe – S. 7*

Lieferumgang

- Gebrauchsanweisung
- Gasheizstrahler
- Druckregler
- Gasschlauch

Montage

GEFAHR! Explosionsgefahr! Überprüfen Sie vor der Installation der Gasflasche, ob die örtlichen Anschlussbedingungen (Gasart und Druck) mit der Geräteeinstellung übereinstimmen (siehe ► *Technische Daten – S. 7*).

Stellen Sie sicher, dass sich sich beim Anschließen der Gasflasche keine offene Flamme in unmittelbarer Umgebung befindet.

GEFAHR! Schnittgefahr! Blechteile können scharfe Kanten haben. Seien Sie vorsichtig bei der Montage.

Montage des Heizstrahlers an der Halterung

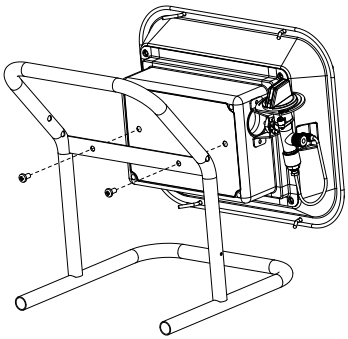

– Heizstrahler mit den mitgelieferten Schrauben an der Halterung befestigen.

Gasflasche anschließen

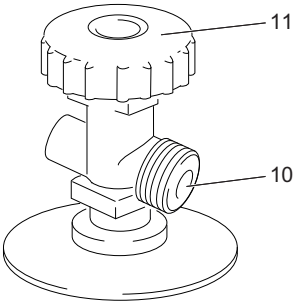

– Überprüfen, ob Gasregler (11) der Gasflasche zugedreht ist.
– Sicherheitskappe vom Gewinde des Gasreglers (11) abschrauben.
– Alle Dichtungen auf Schäden und festen Sitz überprüfen; keine zusätzlichen Dichtungen einbauen.

Hinweis: Der Druckregler (9) ist ein Regler für Flüssiggas, der den Ausgangsdruck unabhängig von Schwankungen des Eingangsdrucks konstant hält.

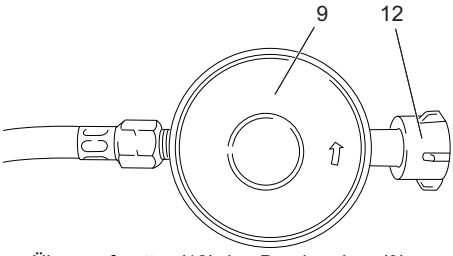

– Überwurfmutter (12) des Druckreglers (9) von Hand gegen den Uhrzeigersinnam Verbindungsventil (10) der Gasflasche festschrauben. Darauf achten, dass dabei der Druckregler (9) nicht mitgedreht wird.
– Überprüfen, ob der Druckregler (9) fest am Verbindungsventil (10) anliegt.
– Ein Ende des Gasschlauchs am Druckregler (9) gegen den Uhrzeigersinn festschrauben.
– Anderes Ende des Gasschlauchs am Geräteanschluss gegen den Uhrzeigersinn festschrauben.

Dichtigkeitsprüfung

GEFAHR! Explosionsgefahr! Eine Dichtigkeitsprüfung mit offener Flamme ist streng verboten!

Sicherheitshinweise zum Umgang mit Gas unbedingt beachten (siehe ► *Zum Umgang mit Gas – S. 3*)!

Während der Dichtigkeitsprüfung dürfen sich keine Zündquellen in der Nähe befinden. Nicht rauchen!

Poröse oder beschädigte Schlauchleitungen und Armaturen müssen unbedingt ausgetauscht werden.

Halten Sie die Gasflasche stets in senkrechter Position.

– Nach Anschluss der Gasflasche Gasregler (11) der Gasflasche öffnen.
– Geeignete schaumbildende Substanz an Verbindungselementen aufbringen und auf Gasaustritt kontrollieren.
– Bei undichten Verbindungselementen Gasregler (11) der Gasflasche sofort schließen und undichtes Verbindungselement austauschen

Die Verbindungen sind dicht, wenn keine Blasenbildung erfolgt.

Bedienung

GEFAHR! Explosionsgefahr! Überprüfen Sie vor jeder Bedienung den Zustand der Leitungen und der Gasflasche. Verwenden Sie nur Gasflaschen, die für den Heizstrahler geeignet sind.

GEFAHR! Verbrennungsgefahr! Vermeiden Sie es, sich beim Zünden direkt über den Heizstrahler zu beugen. Halten sie keine anderen Objekte über den Heizstrahler.

Die Einstellung der Wärmeleistung sollte ausschließlich von hinten oder der Seite erfolgen.

Vermeiden Sie jeglichen Kontakt mit den Oberflächen des Heizstrahlers. Diese können sich nach längerem Betrieb erhitzen und zu Verbrennungen führen.

Stecken Sie keine Gegenstände oder Objekte in das Schutzgitter (3) des Heizstrahlers. Dieses darf keinesfalls abgedeckt werden.

Schalten Sie vor jedem Transport das Gerät aus. Transportieren Sie es erst, wenn es vollständig abgekühlt ist.

Nehmen Sie den Austausch der Gasflasche nur in flammenfreier Umgebung vor.

Vermeiden Sie ein Verdrehen des Zugangsschlauches.

Halten Sie einen Sicherheitsabstand von 3 m zu brennbaren Materialien.

Vor dem Einschalten überprüfen!

Überprüfen Sie den sicheren Zustand des Gerätes:

– Prüfen Sie, ob es sichtbare Defekte gibt.
– Prüfen Sie, ob alle Teile des Gerätes fest montiert sind.
– Überprüfen Sie alle Gasanschlüsse auf Dichtigkeit.

Heizstrahler einschalten

– Gasregler (11) der Gasflasche aufdrehen. Die Gaszufuhr durch den Druckregler (9) erfolgt.
– Regelknopf (1) nach unten drücken und gedrückt halten.

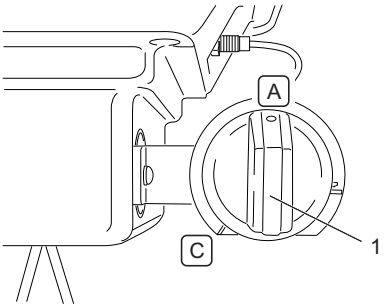

– Regelknopf (1) auf Position A drehen und nach einigen Sekunden eine geeignete Zündquelle an den unteren Teil der Strahlungsfläche (6) halten.
– Regelknopf (1) für 20 Sekunden nach dem Anzünden gedrückt halten.
– Durch verdrehen des Regelknopfs (1) in Richtung der Position C kann die Wärmeleistung des Heizstrahlers stufenlos eingestellt werden.

Heizstrahler ausschalten

– Regelknopf (1) nach unten drücken und auf Position B drehen.

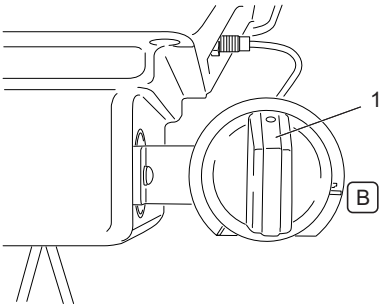

– Gasregler (11) der Gasflasche schließen.
– Überwurfmutter (12) von Verbindungsventil (10) der Gasflasche abschrauben.
– Schutzkappe wieder an Gasflasche aufsetzen.

Gasflasche austauschen

– Heizstrahler ausschalten (siehe ► *Heizstrahler ausschalten – S. 6*).
– Neue Gasflasche anschließen (siehe ► *Montage des Heizstrahlers an der Halterung – S. 5*).

Reinigung und Wartung

Reinigungsübersicht

Regelmäßig, je nach Einsatzbedingungen

Was	Wie?
Heizstrahler reinigen.	Oberflächen mit Wasser und Seife abwischen. Benutzen Sie keine scharfen Gegenstände oder aggressiven Reinigungsmittel.
Schutzgitter reinigen.	Schutzgitter mit einer weichen Bürste reinigen. Ablagerungen mit einem leicht angefeuchteten Tuch entfernen.

Wartungsübersicht

Regelmäßig, je nach Einsatzbedingungen

Was	Wie?
Gasanschlüsse auf Dichtigkeit überprüfen.	► *Dichtigkeitsprüfung – S. 5*

– Eine weitere turnusmäßige Wartung durch den Nutzer ist nicht notwendig.

Aufbewahrung, Transport

Aufbewahrung

– Gerät immer trocken aufbewahren.
– Gerät an einem frostfreien Ort lagern.
– Bei längerer Nichtbenutzung die Gasflasche abnehmen und das Gerät sicher verstauen.

Aufbewahrung im Freien

– Decken Sie den Heizstrahler bei Nichtbenutzung mit einer witterungsbeständigen Abdeckhaube ab. Heizstrahler vor dem Abdecken vollständig abkühlen lassen.

Aufbewahrung in geschlossenen Räumen

– Gasflasche entfernen und sie im Freien lagern.
– Heizstrahler an einem trockenen Ort lagern.

Transport

– Gerät beim Transport vor Beschädigungen schützen.
– Beim Versand nach Möglichkeit die Originalverpackung verwenden.
– Beim Transport von Gasflaschen sind die länderspezifischen Vorschriften zu beachten.
– Vor jedem Transport die Gasflasche von dem Heizstrahler entfernen.

Sicherheitsinformationen zur Lagerung der Gasflasche

• Die Aufbewahrung von Gasflaschen ist nicht zulässig in Räumen unter Erdgleiche, in Treppenhäusern, Fluren, Durchgängen und Durchfahrten von Gebäuden, sowie in deren unmittelbarer Nähe. Die Ventile müssen mit Ventilschutzkappen und Verschlussmuttern versehen sein. Gasflaschen – auch leere – müssen stehend aufbewahrt werden.

Entsorgung

Heizstrahler entsorgen

Mit der getrennten Entsorgung führen Sie die Altgeräte dem Recycling oder anderen Formen der Wiederverwertung zu. Sie helfen damit zu vermeiden, dass unter Umständen belastende Stoffe in die Umwelt gelangen.

Gasflasche entsorgen

Nicht mehr benötigte Gasflaschen gehören nicht in den Hausmüll, sondern müssen vorschriftsmäßig entsorgt werden.

– Bringen Sie unbrauchbar gewordene oder leere Gasflaschen zu einer Sammelstelle des Händlers oder der Gemeinde.

Verpackung entsorgen

Die Verpackung besteht aus Karton und entsprechend gekennzeichneten Folien, die recycelt werden können.

– Führen Sie diese Materialien der Wiederverwertung zu.

Störungen und Hilfe

Wenn etwas nicht funktioniert…



GEFAHR! Verletzungsgefahr! Unsachgemäße Reparaturen können dazu führen, dass Ihr Gerät nicht mehr sicher funktioniert. Sie gefährden damit sich und Ihre Umgebung.

Oft sind es nur kleine Fehler, die zu einer Störung führen. Meistens können Sie diese leicht selbst beheben. Bitte sehen Sie zuerst in der folgenden Tabelle nach, bevor Sie sich an den Service wenden. So ersparen Sie sich viel Mühe und eventuell auch Kosten.

Fehler/Störung	Ursache	Abhilfe
Gasgeruch tritt auf.	Gasanschluss undicht?	Gasregler (11) schließen; ► *Dichtigkeitsprüfung – S. 5*; defekte Teile sofort austauschen.
	Gasregler aufgedreht?	Gasregler schließen.
Heizstrahler zündet nicht.	Gasflasche leer?	► *Gasflasche austauschen – S. 6*
	Flaschenventil zu?	Gasregler öffnen.
	Heizstrahler verschmutzt?	Heizstrahler reinigen.

Können Sie den Fehler nicht selbst beheben, wenden Sie sich bitte direkt an den Service. Beachten Sie bitte, dass durch unsachgemäße Reparaturen auch der Gewährleistungsanspruch erlischt und Ihnen gegebenenfalls Zusatzkosten entstehen.

Technische Daten

Artikelnummer	163703, 220287
Ausschließlich zugelassen in	Deutschland (DE)
Unbedingt entsprechende Länderspezifikation (Gasart/Anschlussdruck) beachten!	Österreich (AT) Polen (PL)
Gasart	
• DE, AT, CH, CZ, EE, FI, FR, HU, IT, NL, PL, RO, SI, SE, SK	I3B/P (Butan/Propan)
• CH, CZ, FR, GB, GR, IT, SI, SK	I3+
Anschlussdruck	
• DE, AT, CH, CZ, HU, SK	50 mbar
• CZ, EE, FI, HU, IT, NL, RO, SI, SE	30 mbar
• CH, CZ, FR, GB, GR, IT, RO, SI	28–30/37 mbar
• PL	37 mbar
Gasflasche	5 kg, 11 kg
Schlauch	Typ: DIN 16436-1, Klasse 2, LPG, 40–150 cm
Druckregler	Typ: IGT A300i-A310i (Cert.-Nr. 2531-GAR-CGC10220) alternative Typ: Cavagna Group S.P.A. 694 (T) (Cert.-Nr. CE-0085BU0133)
Maximale Wärmebelastung	4,6 kW
Maximaler Gasverbrauch	360 g/h
Abmessungen	29 × 24 × 31 cm

Sommario

Prima di cominciare... . . . . . **8**
Per la sicurezza dell'utente **8**
Panoramica dell'apparecchio **9**
Disimballaggio e montaggio **9**
Utilizzo **10**
Pulizia e manutenzione **11**
Conservazione e trasporto **11**
Smaltimento **12**
Guasti e assistenza **12**
Dati tecnici **12**
Reclami per difetti **74**

Prima di cominciare…

Utilizzo conforme alle prescrizioni

L'apparecchio è adatto esclusivamente per l'uso non industriale come dispositivo di riscaldamento mobile. Non è progettato per il riscaldamento di locali abitati all'interno di edifici.

L'apparecchio deve essere utilizzato secondo le prescrizioni contenute nel manuale.

L'utilizzo del dispositivo è consentito solo nei seguenti Paesi:

163703

- Germania (DE)
- Austria (AT)

220287

- Polonia (PL)

Ogni utilizzo non conforme alle prescrizioni e attività sull'apparecchio non descritta nel presente manuale sono considerati uso errato non consentito e non rientrano quindi entro i limiti di responsabilità legale del produttore.

Cosa significano i simboli utilizzati?

Le avvertenze di pericolo e le note contenute nel manuale sono contrassegnate in modo chiaro. Vengono utilizzati i seguenti simboli:



PERICOLO! Tipo e fonte di pericolo! La mancata osservanza dell'avvertenza di pericolo comporta pericolo per la vita e la salute.



AVVISO! Tipo e fonte di pericolo! Questa avvertenza di pericolo mette in guardia da danni all'apparecchio, danni ambientali o altri danni materiali.



Nota: Questo simbolo contrassegna informazioni utili per una migliore comprensione delle operazioni.

Per la sicurezza dell'utente

Avvertenze di sicurezza generali

- Per un utilizzo sicuro del presente apparecchio è necessario che l'utente legga e comprenda l'intero contenuto del presente manuale prima del primo utilizzo.
- Osservare tutte le avvertenze di sicurezza! La mancata osservanza di tali avvertenze comporta pericoli per sé e per gli altri.
- Conservare le istruzioni e le avvertenze di sicurezza per poterle consultare in futuro.
- Tenere i bambini lontani dall'apparecchio. Custodire l'apparecchio al riparo da bambini e persone non autorizzate.
- Per garantire un funzionamento privo di anomalie è necessario che tutti i componenti dell'apparecchio, in particolare i dispositivi di sicurezza, siano montati correttamente.
- Non è consentito effettuare di propria iniziativa trasformazioni o modifiche sull'apparecchio o utilizzare pezzi non ammessi.

Uso e luogo di lavoro

- L'apparecchio può essere utilizzato soltanto se in perfetto stato. Se l'apparecchio o uno dei relativi componenti è difettoso è necessario rivolgersi a un tecnico perché venga sottoposto a manutenzione.
- Osservare sempre le norme relative alla sicurezza, alla salute e al lavoro vigenti a livello nazionale e internazionale.
- L'apparecchio può essere messo in funzione soltanto se durante il controllo non vengono riscontrate anomalie. Se un componente è difettoso è assolutamente necessario sostituirlo prima dell'uso successivo.
- Fare in modo che durante il funzionamento vi sia un'illuminazione sufficiente.
- L'ambiente circostante deve essere privo di sostanze infiammabili o esplosive.
- La macchina non può essere utilizzata da giovani al di sotto dei 18 anni e persone non abbastanza esperte nell'utilizzo dell'apparecchio.
- L'apparecchio non deve essere utilizzato da persone che non siano in grado di utilizzare l'apparecchio in modo sicuro e prudente per difetti fisici, psichici o sensoriali.
- Lavorare sempre con prudenza e in buone condizioni di salute: stanchezza, malattie, consumo di alcolici, effetti di medicinali e droghe fanno sì che non si possa più utilizzare l'apparecchio in modo sicuro.

Manutenzione

- È possibile eseguire esclusivamente lavori di manutenzione e operazioni di eliminazione dei guasti descritti nel presente manuale. Tutti gli altri interventi devono essere eseguiti da un tecnico.
- Utilizzare esclusivamente pezzi di ricambio originali. Soltanto tali pezzi di ricambio sono progettati e quindi adatti per l'apparecchio. Tutti gli altri pezzi di ricambio non solo provocano la perdita del diritto di garanzia, ma possono mettere in pericolo l'utente e l'ambiente.

Magazzinaggio e trasporto

- Conservare sempre l'apparecchio in un luogo asciutto.
- Riporre l'apparecchio in un luogo al riparo dal gelo.
- Proteggere l'apparecchio durante il trasporto in modo che non subisca danni.

Funzionamento con gas

Il gas combustibile è altamente infiammabile ed esplosivo. Evitare il rischio di esplosione e incendio:

- Prima di collegare la nuova bombola di gas lasciar raffreddare completamente l'apparecchio.

- Non è consentito fumare o accendere fiamme mentre si utilizza il gas.
- Depositare le bombole di gas esclusivamente all'aperto.
- Proteggere le bombole di gas e i tubi del gas dall'irraggiamento solare diretto.
- Accertarsi che le bombole di gas e i tubi del gas non vengano mai in contatto con superfici riscaldate.
- Non utilizzare mai bombole di gas arrugginite o ammaccate o bombole con una valvola danneggiata.
- Utilizzare le bombole di gas sempre in posizione verticale, mai orizzontale.
- Non tentare mai di smontare la valvola del gas o il regolatore di pressione.

Avvertenze relative all'apparecchio specifico

- La parete di protezione del dispositivo ha lo scopo di impedire incendi o pericolo di lesioni in seguito a combustioni; non rimuovere pertanto nessuna parte in modo permanente. Non è una protezione efficace per i bambini piccoli o anziani.
- Non piegare né attorcigliare in nessun caso il tubo del gas, che potrebbe essere danneggiato dal carico. Ruotare la bombola, con il tubo del gas e la manopola della pressione verso l'esterno. Assicurarsi che il tubo del gas abbia sufficiente spazio e non presenti pieghe. Non porre il tubo del gas sotto tensione o trazione.
- La stufa non è adatta ad essere utilizzata all'interno di locali destinati a una permanenza prolungata. Per locali destinati a una permanenza prolungata si intendono quei tipi di locali non destinati o non adatti esclusivamente a una permanenza temporanea. Qualora la stufa dovesse comunque essere utilizzata in un locale destinato a una permanenza prolungata, si dovrà provvedere alla posa di un tubo di collegamento con un regolatore di pressione corredato di un dispositivo di misurazione della pressione (manometro) che consenta di eseguire un controllo di tenuta secondo le disposizioni in vigore.
- Per utilizzare l'articolo in un'area abitativa, è necessario un regolatore a due livelli con manometro di pressione. Questi sono acquistabili presso un rivenditore o il negozio OBI locale.
- Per l'impiego in aree abitative, osservare le disposizioni legali relative al funzionamento di una stufa a gas senza canna fumaria.
- Si applicano inoltre le limitazioni relative all'impiego in appartamenti in condomini, ambienti umidi, aree sotto il livello del suolo, veicoli da campeggio ecc.
- Non utilizzare mai il radiatore in avvallamenti in cui potrebbe accumularsi il gas in uscita.
- Verificare la tenuta di tutti i raccordi dei tubi del gas. Prima dell'uso ispezionare sempre il tubo del gas e verificare che non sia lacerato o danneggiato. Se necessario, sostituirlo.
- In caso di anomalie di funzionamento chiudere immediatamente il regolatore di gas della bombola di gas e attendere che la fiamma si spenga.
- I bambini e gli animali domestici non devono sostare da soli in prossimità del radiatore. Particolare cautela durante l'accensione!
- Mantenere una distanza di sicurezza di 3 m dai materiali combustibili.
- Il radiatore diventa molto caldo e non deve essere spostato durante il funzionamento.
- Pulire il radiatore soltanto quando è completamente raffreddato.
- Non lasciare mai incustodito il radiatore mentre è in funzione. Pericolo di lesioni e di incendio!
- Non spegnere mai il radiatore con acqua.
- Utilizzare l'apparecchio esclusivamente in locali ben ventilati.
- Non utilizzare l'apparecchio a bordo di veicoli per il tempo libero (ad es. roulotte).
- Osservare le norme locali in caso di utilizzo dell'apparecchio in edifici pubblici.
- Collegare l'apparecchio esclusivamente secondo le norme di installazione vigenti.

Panoramica dell'apparecchio

Nota: L'aspetto reale dell'apparecchio può essere diverso da quanto riportato nelle illustrazioni.

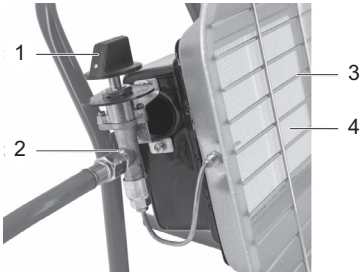

1. Manopola di regolazione
2. Attacco per tubo gas
3. Griglia di protezione
4. Superficie di irradiazione

Disimballaggio e montaggio

Disimballaggio

Disimballare l'apparecchio e verificare che sia completo di tutti i suoi componenti.

Vedere anche: ► *Guasti e assistenza – p. 12*

Dotazione

- Manuale di istruzioni
- Radiatore a gas
- Riduttore di pressione
- Tubo gas

Montaggio

PERICOLO! Pericolo di esplosione!
Prima dell'installazione della bombola di gas verificare che le condizioni di collegamento locali (tipo di gas e pressione) corrispondano alle impostazioni dell'apparecchio (vedere ► *Dati tecnici – p. 12*).
Accertarsi che durante il collegamento della bombola di gas non vi siano fiamme accese nell'ambiente immediatamente circostante.

PERICOLO! Pericolo di ferite da taglio!
I pezzi in lamiera possono avere bordi taglienti. Procedere con cautela durante il montaggio.

Montaggio del radiatore al supporto

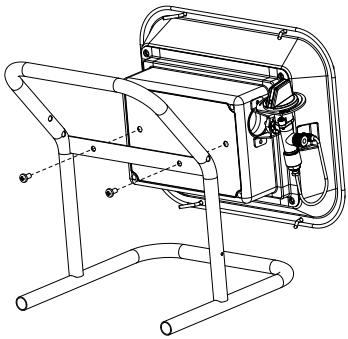

– Fissare il radiatore al supporto con le viti in dotazione.

Collegamento della bombola di gas

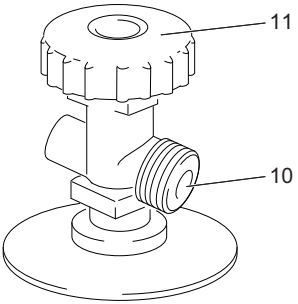

– Verificare che il regolatore di gas (11) della bombola sia chiuso.
– Svitare il tappo di sicurezza dalla filettatura del regolatore di gas (11).
– Verificare che tutte le guarnizioni siano integre e ben fissate; non applicare guarnizioni aggiuntive.

Nota: Il regolatore di gas (9) è un regolatore per gas liquido che mantiene costante la pressione di uscita indipendentemente dalle variazioni della pressione di ingresso.

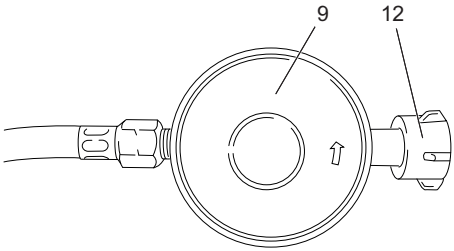

– Avvitare manualmente il dado di bloccaggio (12) del regolatore di gas (9) in senso antiorario sulla valvola di collegamento (10) della bombola di gas. Fare attenzione a non ruotare anche il regolatore di pressione (9).
– Verificare che il regolatore di pressione (9) sia ben fissato sulla valvola di collegamento (10).
– Avvitare un'estremità del tubo del gas sul regolatore di pressione (9) ruotando in senso antiorario.
– Avvitare l'altra estremità del tubo del gas sull'attacco dell'apparecchio ruotando in senso antiorario.

Controllo della tenuta

PERICOLO! Pericolo di esplosione! È severamente vietato effettuare il controllo della tenuta con la fiamma accesa!

Osservare scrupolosamente le avvertenze di sicurezza relative all'uso del gas (vedere ► *Funzionamento con gas – p. 8*)!

Durante il controllo della tenuta non devono esservi fonti di ignizione nelle vicinanze. Non fumare!

Tubi e valvole porosi o danneggiati devono essere sostituiti immediatamente.

Tenere sempre la bombola di gas in posizione verticale.

– Dopo aver collegato la bombola di gas aprire il regolatore di gas (11) della bombola.
– Applicare una sostanza schiumogena adeguata sugli elementi di giunzione e verificare che non vi sia fuoriuscita di gas.
– Se vi sono elementi di giunzione che presentano perdite chiudere immediatamente il regolatore di gas (11) della bombola e sostituire tali elementi.

Le giunzioni sono correttamente isolate se non si formano bolle.

Utilizzo

PERICOLO! Pericolo di esplosione!
Prima dell'uso controllare sempre lo stato dei tubi e della bombola di gas. Utilizzare esclusivamente bombole di gas adatte al radiatore.

PERICOLO! Pericolo di ustioni! Evitare di chinarsi sul radiatore durante l'accensione. Non tenere alcun oggetto sul radiatore.

La regolazione della potenza termica deve essere effettuata esclusivamente da dietro o dai lati.

Evitare ogni contatto con le superfici del radiatore. Queste dopo un funzionamento prolungato possono riscaldarsi e provocare ustioni.

Non inserire oggetti o altri corpi estranei nella griglia di protezione (3) del radiatore. Questa non deve essere coperta in nessun caso.

Spegnere sempre l'apparecchio prima del trasporto. Trasportare l'apparecchio soltanto quando è completamente raffreddato.

Effettuare la sostituzione della bombola di gas esclusivamente in ambienti privi di fiamme.

Evitare di ruotare il tubo di ingresso.

Mantenere una distanza di sicurezza di 3 m dai materiali combustibili.

Controllare prima dell'accensione!

Verificare che l'apparecchio sia in uno stato tale da garantire sicurezza:

- Verificare che non presenti difetti visibili.
- Verificare che tutti i componenti dell'apparecchio siano montati e fissati.
- Verificare la tenuta di tutti gli attacchi dei tubi del gas.

Accensione del radiatore

- Ruotare il regolatore di gas (11) della bombola. L'apporto di gas avviene mediante il regolatore di pressione (9).
- Premere la manopola di regolazione (1) verso il basso e tenerla premuta.

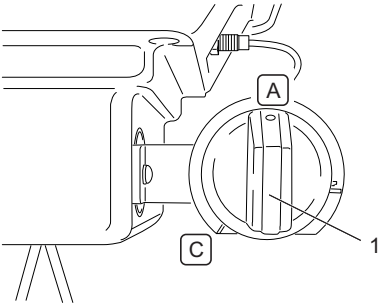

- Ruotare la manopola di regolazione (1) in posizione A e dopo alcuni secondi tenere una fonte di accensione adeguata sulla parte inferiore della superficie di irradiazione (6).
- Dopo l'accensione tenere premuta la manopola di regolazione (1) per 20 secondi.
- Ruotando la manopola di regolazione (1) verso la posizione C è possibile regolare in continuo la potenza termica del radiatore.

Spegnimento del radiatore

- Premere la manopola di regolazione (1) verso il basso e ruotarla in posizione B.

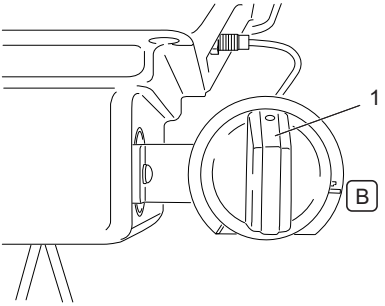

- Chiudere il regolatore di gas (11) della bombola.
- Svitare il dado di bloccaggio (12) dalla valvola di collegamento (10) della bombola di gas.
- Riapplicare il tappo di protezione sulla bombola di gas.

Sostituzione della bombola di gas

- Spegnere il radiatore (vedere ► *Spegnimento del radiatore – p. 11*).
- Collegare la nuova bombola di gas (vedere ► *Montaggio del radiatore al supporto – p. 10*).

Pulizia e manutenzione

Panoramica sulla pulizia

Periodicamente, a seconda delle condizioni di impiego

Cosa?	Come?
Pulire il radiatore.	Pulire le superfici con acqua e sapone. Non utilizzare oggetti appuntiti o detergenti aggressivi.
Pulire la griglia di protezione.	Pulire la griglia di protezioine con una spazzola morbida. Rimuovere i depositi con un panno leggermente inumidito.

Panoramica sulla manutenzione

Periodicamente, a seconda delle condizioni di impiego

Cosa?	Come?
Verificare la tenuta degli attacchi dei tubi del gas.	► *Controllo della tenuta – p. 10*

- Non occorrono altre manutenzioni regolari da parte dell'utente.

Conservazione e trasporto

Conservazione

- Conservare l'apparecchio in un luogo asciutto.
- Riporre l'apparecchio in un locale protetto dal gelo.
- In caso di non utilizzo per periodi prolungati, rimuovere la bombola del gas e depositare il dispositivo in un luogo sicuro.

Conservazione all'aperto

- In caso di inutilizzo del radiatore coprirlo con una calotta di copertura resistente agli agenti atmosferici. Lasciar raffreddare completamente il radiatore prima di coprirlo.

Conservazione in locali chiusi

- Rimuovere la bombola di gas e depositarla all'aperto.
- Riporre il radiatore in un luogo asciutto.

trasporto

- Proteggere l'apparecchio da eventuali danneggiamenti durante il trasporto.
- Per spedire l'apparecchio utilizzare, se possibile, l'imballaggio originale.
- Durante il trasporto di bombole di gas osservare le norme nazionali vigenti.
- Prima di effettuare il trasporto rimuovere la bombola di gas dal radiatore.

Informazioni di sicurezza per il deposito della bombola di gas.

- La conservazione di bombole di gas non è consentita negli ambienti sotterranei, nelle scale, nei corridoi, passaggi e nei transiti di edifici, né nelle dirette vicinanze. Le valvole devono essere provviste di cappucci protettivi e ghiere. Conservare le bombole di gas (anche i vuoti) in piedi.

Smaltimento

Smaltimento del radiatore

Effettuare lo smaltimento differenziato portando gli apparecchi usati presso punti di riciclaggio. In tal modo si evita che talune sostanze inquinanti vengano rilasciate nell'ambiente.

Smaltimento della bombola di gas

Le bombole di gas non più necessarie non fanno parte dei rifiuti domestici, bensì devono essere smaltite secondo le norme vigenti.

– Portare le bombole di gas vuote o non più utilizzabile in un punto di raccolta del commerciante o del comune.

Smaltimento dell'imballaggio

L'imballaggio è costituito da cartone e pellicole adeguatamente contrassegnate che possono essere riciclati.

– Smaltire tali materiali in modo da consentirne il riciclaggio.

Guasti e assistenza

Se qualcosa non funziona…



PERICOLO! Pericolo di ferimento!
Riparazioni effettuate in modo errato possono far sì che l'apparecchio non funzioni più in modo sicuro. Ciò provoca pericoli per l'utente e l'ambiente circostante.

Spesso le anomalie sono dovute a piccoli errori. Nella maggior parte dei casi è possibile correggerli facilmente da sé. Si prega di controllare la seguente tabella prima di rivolgersi al servizio di assistenza. In questo modo si risparmia tempo e denaro.

Errore/Anomalia	Causa	Risoluzione
Si sente odore di gas.	Attacchi del gas non isolati?	Chiudere il regolatore di gas (11); ► *Controllo della tenuta – p. 10*; sostituire immediatamente eventuali pezzi difettosi.
	Regolatore di gas aperto?	Chiudere il regolatore di gas.
Il radiatore non si accende.	Bombola di gas vuota?	► *Sostituzione della bombola di gas – p. 11*
	Valvola della bombola chiusa?	Aprire il regolatore di gas.
	radiatore sporco?	Pulire il radiatore.

Se non è possibile risolvere il problema da sé contattare direttamente il servizio di assistenza. Tenere presente che in caso di riparazioni errate decade anche il diritto di garanzia e si va quindi incontro a spese aggiuntive.

Dati tecnici

Codice articolo	163703, 220287
Ammesso esclusivamente in	Germania (DE)
Osservare assolutamente le relative specifiche nazionali (tipo di gas/pressione di allaccio)!	Austria (AT) Polonia (PL)
Tipo di gas	
• DE, AT, CH, CZ, EE, FI, FR, HU, IT, NL, PL, RO, SI, SE, SK	I3B/P (butano/propano)
• CH, CZ, FR, GB, GR, IT, SI, SK	I3+
Pressione di allaccio	
• DE, AT, CH, CZ, HU, SK	50 mbar
• CZ, EE, FI, HU, IT, NL, RO, SI, SE	30 mbar
• CH, CZ, FR, GB, GR, IT, RO, SI	28–30/37 mbar
• PL	37 mbar
Bombola del gas	5 kg, 11 kg
Tubo flessibile	Tipo: DIN 16436-1, classe 2, GPL, 40–150 cm
Regolatore di pressione	Tipo: IGT A300i-A310i (N. Cert. 2531-GAR-CGC10220) alternative Tipo: Cavagna Group S.P.A. 694 (T) (N. Cert. CE-0085BU0133)
Portata termica massima	4,6 kW
Consumo di gas massimo	360 g/h
Dimensioni	29 × 24 × 31 cm

Sommaire

Avant de commencer... . . . . . **13**
Pour votre sécurité **13**
Présentation de votre appareil dans son ensemble **14**
Déballage et montage **14**
Utilisation **16**
Nettoyage et entretien **16**
Stockage, transport **17**
Mise au rebut **17**
Pannes et remèdes **17**
Caractéristiques techniques **17**
Réclamations **75**

Avant de commencer…

Utilisation conforme

En tant qu'appareil de chauffage transportable, cet appareil est exclusivement destiné à l'utilisation non commerciale. Il n'est pas conçu pour le chauffage de pièces à l'intérieur de bâtiments d'habitation.

L'appareil doit être utilisé conformément aux instructions figurant dans la notice d'utilisation.

Cet adaptateur de prise n'est autorisé à l'utilisation que dans les pays suivants :

163703

- Allemagne (DE)
- Autriche (AT)

220287

- Pologne (PL)

Toute utilisation non conforme, respectivement toute manipulation non décrite dans la présente notice constitue une utilisation non idoine et non autorisée, excluant la responsabilité légale du constructeur.

Signification des symboles utilisés

Les avertissements et signalisations d'un danger potentiel sont clairement marqués dans ce manuel. Les suivants symboles sont utilisés :



DANGER ! Type et source du danger ! Le non-respect de cet avertissement constitue un danger de blessures et de dommages corporels.



AVIS ! Type et source du danger ! Cet avertissement vous met en garde contre des dommages matériels, des nuisances pour l'environnement ou d'autres risques.



Remarque : Ce symbole attire votre attention sur des informations permettant une meilleure compréhension des opérations.

Pour votre sécurité

Consignes générales de sécurité

- Afin d'assurer la manipulation sans risque de cet appareil, l'utilisateur doit avoir lu et compris le présent manuel d'utilisation avant la première mise en marche.
- Respectez l'ensemble des consignes de sécurité ! Le non-respect de ces consignes vous expose à des dangers potentiels et peut mettre de tierces personnes en péril.
- Conservez tous les manuels d'utilisation et consignes de sécurité pour consultation ultérieure.
- Tenez l'appareil hors de la portée des enfants. Stockez-le dans un endroit sûr, hors de la portée des enfants et de personnes non autorisées à son utilisation.
- Afin de garantir son fonctionnement irréprochable, tous les éléments de l'appareil, et notamment les dispositifs de sécurité, doivent être correctement montés.
- Toute modification et adaptation personnelle apportée à l'appareil, ainsi que l'utilisation de pièces non homologuées est interdite.

Utilisation/Emplacement

- L'appareil ne doit être utilisé que lorsqu'il se trouve en parfait état de marche. Si l'appareil est défectueux ou si un de ses éléments présente un défaut, il faut le faire réparer par un mécanicien professionnel.
- Les règlementations nationales et internationales en matière de sécurité, de santé et de protection du travail actuellement en vigueur doivent être respectées.
- L'appareil ne doit être mis en service que si aucun défaut n'a pu être constaté lors du contrôle préalable. Si un élément s'avère défectueux, il doit obligatoirement être remplacé avant toute nouvelle mise en marche.
- Assurez un éclairage suffisant lors de l'utilisation de l'appareil.
- Veillez à ce qu'aucune matière facilement inflammable, voire explosive ne se trouve à proximité immédiate de l'appareil.
- L'utilisation de l'appareil est interdite aux mineurs de moins de 18 ans ainsi qu'à toute personne qui ne s'est pas suffisamment familiarisée avec la manipulation de l'appareil.
- L'utilisation de l'appareil est également interdite aux personnes qui, du fait d'une absence de capacité physique, psychique ou sensorielle, ne sont pas à même d'utiliser cet appareil de manière sûre et prudente.
- Manipulez l'appareil toujours avec précaution et dans un bon état de santé générale : En cas de fatigue, de maladie, après consommation d'alcool, de médicaments, voire de drogues il serait irresponsable de l'utiliser.

Entretien

- Seuls les travaux d'entretien et les éliminations de défaut décrits dans le présent manuel doivent être effectués par vous-même. Toute autre opération doit être confiée à un expert technique.
- N'utilisez que des pièces d'origine. Seules ces pièces de rechange sont conçues pour l'appareil et appropriées. L'utilisation d'autres pièces n'entraîne non seulement la perte de toute revendication de garantie, elle peut également constituer un risque pour vous ou pour l'environnement.

Stockage et transport

- Stocker l'appareil toujours dans un endroit sec.
- Stocker l'appareil dans un endroit hors de gel.
- Lors de son transport, protégez l'appareil contre tout endommagement.

Manipulation du gaz

Le gaz est facilement inflammable et explosif. Pour limiter le risque d'explosion et d'incendie :

- Laissez entièrement refroidir l'appareil avant de la raccorder à une nouvelle bouteille.
- Il est interdit de fumer et de faire du feu lors de la manipulation de gaz.
- Stockez les bouteilles à gaz uniquement à l'extérieur.
- Protégez les bouteilles à gaz, respectivement les tuyaux flexibles, contre l'insolation directe.
- Ne mettez jamais des bouteilles à gaz ou des tuyaux flexibles pour appareils à gaz en contact avec des surfaces chaudes.
- N'utilisez jamais des bouteilles à gaz rouillées ou cabossées, ni des bouteilles dont la vanne à gaz est endommagé.
- Ne jamais utiliser des bouteilles à gaz couchées, veillez à ce qu'elles soient debout.
- Ne tentez jamais de séctionner la vanne à gaz ou le régulateur de la bouteille.

Remarques spécifiques sur l'appareil

- La paroi de protection de cet appareil est censée empêcher les incendies ou les risques de blessures à la suite de brûlures et aucun élément de cette paroi ne doit être retiré définitivement. Elle ne constitue pas une protection suffisante pour les jeunes enfants ou les personnes âgées.
- Le tuyau de gaz ne doit en aucun cas être plié et/ou tordu étant donné qu'il pourrait être abîmé par cette contribution supplémentaire. Tournez la bouteille de gaz de telle manière que le tuyau de gaz et le régulateur de pression soient orientés vers l'extérieur. Assurez-vous que le tuyau de gaz a suffisamment de place et n'est donc pas plié. Le tuyau de gaz ne doit pas être sous tension ni tiré.
- Le radiateur n'est pas approprié pour une utilisation dans les salles de séjour. Les salles de séjour sont des pièces qui ne sont pas seulement destinées ou appropriées à un séjour passager de personnes. Si vous deviez toutefois utiliser le radiateur dans une salle de séjour, vous avez besoin d'une conduite de raccordement avec un régulateur de pression disposant d'un indicateur de pression (manomètre) intégré pour pouvoir effectuer un contrôle d'étanchéité selon les prescriptions.
- Pour utiliser l'article dans une salle de détente, vous avez besoin d'un régulateur bi-étagé avec un manomètre de pression. Vous pouvez vous procurer ce dernier dans le commerce spécialisé ou dans un magasin OBI.
- Lors de l'exploitation dans des salles de séjour, veuillez respecter les dispositions légales relatives à l'exploitation d'un appareil de chauffage à gaz non raccordé.
- Il n'est pas dérogé aux restrictions relatives à l'utilisation dans des appartements situés dans des immeubles, des salles de bain, des espaces sous terre, des véhicules de camping etc.
- Ne jamais utiliser le radiateur à gaz dans des puits ou autres dépressions du sol, il pourrait y avoir une accumulation de gaz.
- Contrôlez tous les raccordements de gaz sur leur étanchéité. Avant chaque utilisation, contrôlez le flexible à gaz sur la présence de fissures ou détériorations. Le cas échéant, remplacez le tuyau flexible.
- En cas de dysfonctionnement, fermez immédiatement le régulateur de la bouteille à gaz et attendez l'extinction du feu.
- Les enfants ainsi que les animaux domestiques ne doivent pas se trouver à proximité directe de l'appareil si leur surveillance permanente n'est pas assurée. Soyez particulièrement prudent au moment de l'allumage !
- Observez une distance de sécurité den 3 m par rapport aux matières inflammables.
- Le radiateur devient très chaud et ne doit pas être déplacé pendant son fonctionnement.
- Attendez le refroidissement complet de l'appareil avant de commencer son nettoyage.
- Ne jamais laisser le radiateur sans surveillance pendant son fonctionnement. Risque de blessures et d'incendie !
- Ne pas utiliser de l'eau pour éteindre le radiateur à gaz rapporté.
- L'appareil ne doit être utilisé que dans des pièces bien aérées.
- Ne pas utiliser l'appareil dans des véhicules de loisir (par exemple des mobile homes).
- Si l'appareil est utilisé dans des bâtiments accessibles au public, respectez les règlementations locales applicables.
- Raccordez l'appareil uniquement en respectant les instructions d'installation en vigueur.

Présentation de votre appareil dans son ensemble

Remarque : L'apparence réelle de votre appareil peut diverger des illustrations.

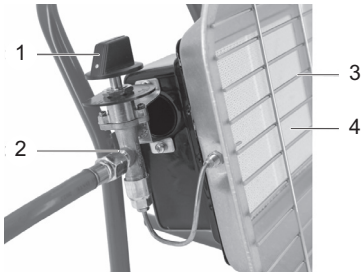

1. Régulateur
2. Raccord du flexible à gaz
3. Grille protectrice
4. Surface de chauffe

Déballage et montage

Déballage

Sortez l'appareil de son emballage et vérifiez si la livraison est complète.

Voir également : ► *Pannes et remèdes – p. 17*

Contenu de la livraison

- Manuel d'utilisation
- Radiateur à gaz
- Régulateur de pression
- Flexible à gaz

Montage

DANGER ! Risque d'explosion ! Avant d'installer la bouteille à gaz, vérifiez si les conditions de raccordement locales (type de gaz et pression) correspondent à l'appareil (voir ► *Caractéristiques techniques – p. 17*).

Lors du raccordement de la bouteille à gaz, assurez-vous qu'aucune flamme nue ne se trouve à proximité.

DANGER ! Risque de coupure ! Les éléments en tôle peuvent présenter des arêtes vives. Soyez prudent lors du montage.

Montage du radiateur sur le support

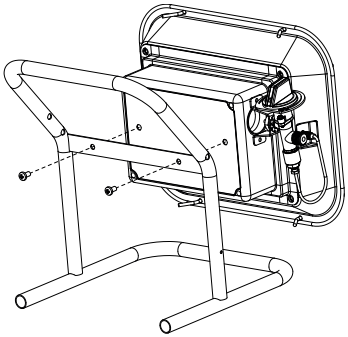

– Fixer le radiateur au support à l'aide des vis fournies.

Raccorder la bouteille à gaz

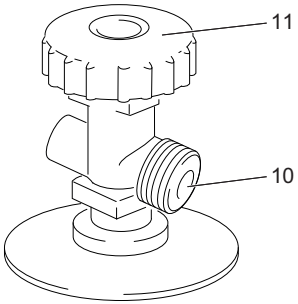

– Vérifiez si le régulateur de pression (11) de la bouteille à gaz est fermé.
– Dévissez le capuchon de sécurité couvrant le filet du régulateur (11).
– Contrôlez le bon positionnement de tous les joints et garnitures ainsi que l'éventuelle présence d'endommagements ; ne pas monter de joints d'étanchéité supplémentaires.

Remarque : Le régulateur de pression (9) est un régulateur pour gaz liquide, qui assure une pression de sortie constante, malgré d'éventuelles variations de la pression d'entrée.

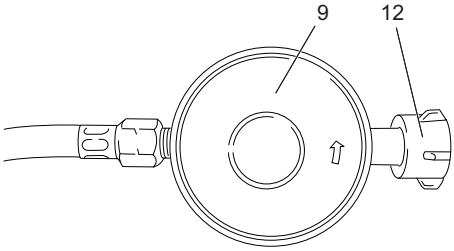

– Vissez l'écrou-raccord (12) du régulateur de pression (9) à la main et en sens horaire inverse sur la vanne de raccorde-ment (10) de la bouteille à gaz. Veillez à ce que le régulateur (9) ne soit pas entraîné dans le mouvement.
– Contrôlez si le régulateur de pression (9) est solidement serré sur la vanne de raccordement (10).
– Vissez un bout du flexible à gaz sur le régulateur de pression (9) dans le sens inverse des aiguilles d'une montre.
– Vissez l'autre bout du flexible à gaz sur le raccord de l'appareil, dans le sens inverse des aiguilles d'une montre.

Contrôle d'étanchéité

DANGER ! Risque d'explosion ! Le contrôle d'étanchéité effectué à la flamme nue est strictement interdit !

Observez impérativement les consignes de sécurité en matière de manipulation du gaz (voir ► *Manipulation du gaz – p. 14*) !

Pendant le contrôle d'étanchéité, assurez-vous qu'aucune source d'allumage ne se trouve à proximité. Défense de fumer !

Les armatures et tuyaux flexibles poreux ou endommagés doivent impérativement être remplacés.

Tenez la bouteille à gaz toujours dans une position verticale.

– Après raccordement de la bouteille à gaz, ouvrez le régulateur de pression (11) de la bouteille à gaz.
– Appliquez une substance à pouvoir moussant appropriée sur les éléments de raccord pour détecter d'éventuelles fuites de gaz.
– Si des éléments de raccord s'avèrent non étanches, fermez immédiatement le régulateur (11) de la bouteille à gaz et remplacez l'élément de raccord concerné.

Le raccordements sont étanches s'il n'y a aucune formation de bulles.

Utilisation

DANGER ! Risque d'explosion ! Avant chaque utilisation, contrôlez l'état des tuyaux flexibles et de la bouteille à gaz. N'utilisez que des bouteilles à gaz appropriées pour le montage du radiateur à gaz.

DANGER ! Risque de brûler ! Evitez de vous pencher directement sur le radiateur à gaz rapporté au moment de l'allumer. Ne déposez aucun objet sur l'appareil.

La régulation de la puissance devrait être effectuée uniquement par derrière ou par le côté.

Evitez tout contact avec les surfaces du radiateur. Elles peuvent se chauffer au cours d'un fonctionnement prolongé de l'appareil et causer des brûlures.

N'introduisez aucun objet dans la grille de protection (3) du radiateur à gaz rapporté. En outre, cette dernière ne doit jamais être couverte.

Eteignez l'appareil avant chaque transport. Attendez son refroidissement complet avant de le transporter.

Le remplacement de la bouteille à gaz doit se faire en absence de toute flamme nue.

Evitez de soumettrre le flexible d'amenée de gaz à des torsions.

Respectez une distance de sécurité de 3 m par rapport à des matières combustibles.

Contrôle à effectuer avant l'allumage !

Vérifiez si l'appareil se trouve dans un état de sécurité irréprochable :

– Contrôlez la présence de défauts apparents.
– Vérifiez si tous les éléments de l'appareil sont solidement montés.
– Contrôlez l'étanchéité de tous les raccordements de gaz.

Allumer le radiateur à gaz rapporté

– Ouvrez le régulateur (11) de la bouteille à gaz. L'alimentation en gaz est établie par le régulateur de pression (9).
– Appuyez sur le bouton de réglage (1) et maintenez-le enfoncé.

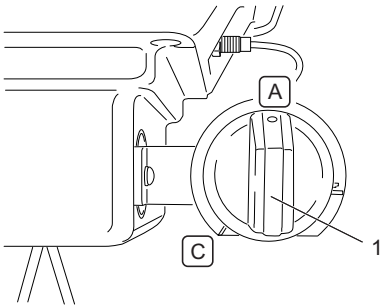

– Tournez le bouton régulateur (1) vers la position A, attendez quelques secondes avant d'approcher une source d'allumage appropriée vers la partie basse de la surface du radiateur à gaz (6).
– Après l'allumage, maintenez le bouton régulateur (1) encore enfoncé pendant environ 20 secondes.
– La puissance du radiateur à gaz rapporté peut être réglée sans graduations en faisant tourner le bouton régulateur (1) vers la position C.

Eteindre le radiateur à gaz rapporté

– Enfoncez le bouton régulateur (1) et mettez-le sur la position B.

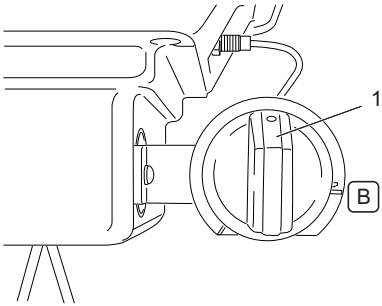

– Fermez le régulateur (11) de la bouteille à gaz.
– Dévissez l'écrou-raccord (12) de la vanne de raccord (10) de la bouteille à gaz.
– Replacez ensuite le capuchon de protection sur la bouteille à gaz.

Remplacer la bouteille à gaz

– Eteignez le radiateur à gaz rapporté (voir ► *Eteindre le radiateur à gaz rapporté – p. 16*).
– Raccordez une nouvelle bouteille à gaz (voir ► *Montage du radiateur sur le support – p. 15*).

Nettoyage et entretien

Schéma de nettoyage

Périodiquement, en fonction des conditions d'utilisation

Quoi ?	Comment faire ?
Nettoyer le radiateur à gaz rapporté.	Essuyez les surfaces avec un chiffon humide. Ne pas utiliser des objets tranchants ou des produits de nettoyage agressifs.
Nettoyer la grille de protection.	Nettoyer la grille avec une brosse douce. Utiliser un chiffon humide pour enlever des dépôts.

Schéma d'entretien

Périodiquement, en fonction des conditions d'utilisation

Quoi ?	Comment faire ?
Contrôler l'étanchéité des raccords de gaz	► *Contrôle d'étanchéité – p. 15*

– Il n'y a pas d' autre maintenance régulière à effectuer par l'utilisateur.

Stockage, transport

Stockage

– Faites en sorte que l'appareil reste sec.
– Stockez l'appareil à l'abri du gel.
– Lorsque l'appareil n'est pas utilisé pendant longtemps, retirer les bouteilles de gaz et le ranger dans un endroit sûr.

Stockage à l'extérieur

– Lorsqu'il n'est pas utilisé, couvrez le radiateur à gaz avec une housse résistante aux intempéries. Avant de le couvrir, laissez entièrement refroidir le radiateur à gaz.

Stockage à l'intérieur

– Débranchez la bouteille à gaz et stockez-la à l'extérieur.
– Stockez le radiateur à gaz dans un endroit sec.

Transport

– Lors du transport, protégez l'appareil contre tout endommagement.
– En cas d'expédition, utilisez l'emballage original si possible.
– Lors du transport de bouteilles à gaz, respectez les règlementations spécifiques des divers pays.
– Avant chaque transport, débranchez la bouteille à gaz du radiateur.

Informations de sécurité sur le stockage des bouteilles de gaz

• Il est interdit de stocker des bouteilles de gaz dans des locaux souterrains, dans les cages d'escaliers, dans les couloirs et dans les passages de bâtiments ni à leur proximité. Les valves doivent être équipées de bouchons de valves et de bouchons d'obturation. Les bouteilles de gaz – même vide – doivent être stockées en position debout.

Mise au rebut

Mise au rebut du radiateur à gaz rapporté

En faisant le tri, vous assurez le recyclage des appareils usés et la valorisation des matières. Vous contribuez ainsi à éviter la pollution de l'environnement par des matières nuisibles.

Mise au rebut de la bouteille à gaz

Les bouteilles à gaz qui ne servent plus ne doivent pas être jetés avec les déchets ménagers, il faut les éliminer correctement selon les règlementations en vigueur.

– Amenez led bouteilles à gaz inutilisables ou vides vers un lieu de collecte du revendeur ou de votre commune.

Mise au rebut de l'emballage

L'emballage consiste en carton et feuilles en matière plastique, portant un marquage indiquant qu'ils peuvent être recylés.

– Amenez ces matériaux vers un centre de recyclage.

Pannes et remèdes

Si ça ne marche pas…



DANGER ! Risque de blessures ! Le fonctionnement en toute sécurité de votre appareil n'est plus assuré lorsque des réparations non conformes ont été effectuées. Ne vous exposez pas à un tel risque, ni votre entourage.

Très souvent, il ne s'agit que de petites erreurs de manipulation qui sont à l'origine d'un dysfonctionnement. En général, vous pouvez facilement y remédier vous-même. Veuillez consulter le suivant tableau avant de vous adresser au service après-vente, cela vous évitera des dépenses et des efforts inutiles.

Défaut/dérangement	Cause possible	Remède
Une odeur de gaz se répand.	Les raccordements de gaz ne sont pas étanches ?	Fermez le régulateur (11) ; ► *Contrôle d'étanchéité – p. 15* ; remplacez immédiatement tout élément défectueux.
	Le régulateur est ouvert ?	Fermez le régulateur.
Le radiateur à gaz ne s'allume pas.	La bouteille à gaz est vide ?	► *Remplacer la bouteille à gaz – p. 16*
	La vanne de la bouteille est fermée ?	Ouvrez la vanne.
	Le radiateur à gaz est en-crassé ?	Nettoyez le radiateur à gaz.

Si vous ne parvenez pas à éliminer vous-même le défaut, veuillez vous adresser au service après-vente. Soyez conscient du fait que toute réparation non conforme entraînera la perte de toute révendication de garantie et pourra vous causer, le cas échéant, des dépenses supplémentaires.

Caractéristiques techniques

Numéro d'article	163703, 220287
Uniquement autorisé dans les pays suivants	Allemagne (DE)
Respectez impérativement la spécification du pays correspondant (type de gaz/ pression de raccordement)!	Autriche (AT)
	Pologne (PL)

Numéro d'article	163703, 220287
Type de gaz	
• DE, AT, CH, CZ, EE, FI, FR, HU, IT, NL, PL, RO, SI, SE, SK	I3B/P (butane/propane)
• CH, CZ, FR, GB, GR, IT, SI, SK	I3+
Pression de raccordement	
• DE, AT, CH, CZ, HU, SK	50 mbar
• CZ, EE, FI, HU, IT, NL, RO, SI, SE	30 mbar
• CH, CZ, FR, GB, GR, IT, RO, SI	28–30/37 mbar
• PL	37 mbar
Bouteille de gaz	5 kg, 11 kg
Tuyau	Type : DIN 16436-1, Classe 2, LPG, 40–150 cm
Régulateur de pression	Type : IGT A300i-A310i (n° de certificat 2531-GAR-CGC10220) alternative Type : Cavagna Group S.P.A. 694 (T) (n° de certificat CE-0085BU0133)
Charge thermique maximale	4,6 kW
Consommation maximale de gaz	360 g/h
Dimensions	29 × 24 × 31 cm

Table of contents

Before you begin... . . . . . **19**
For your safety **19**
An Overview of the Device **20**
Unpacking and Assembly **20**
Operation **21**
Cleaning and Maintenance **22**
Storage and Transport **22**
Disposal **22**
Malfunctions and Help **22**
Technical data **23**
Claims for defects **75**

Before you begin…

Intend Use

The device is exclusively intended for the non-commercial use as a mobile heater. It is not intended for the heating of indwelt rooms in dwellings.

The device must be operated according to the specifications in the instruction manual.

The device is only allowed for use in following countries:

163703

- Germany (DE)
- Austria (AT)

220287

- Poland (PL)

Every unintended use or all activities not described in this instruction manual to the device are considered illicit misuse outside the legal liability limits of the manufacturer.

What do the appropriated symbols mean?

Hazard warnings and notes are broadly marked in the instructions manual. The following symbols are being used:



DANGER! Type and source of the hazard! Contempt of the hazard warnings may result in danger for life and limb.



NOTICE! Type and source of the hazard! This hazard warning warns of equipment, environment or other property damages.



Note: This symbol indicates information, which is given for the better understanding of the processes.

For your safety

General Safety Precautions

- For a safe handling of this device, the user of the device must have read and understood this instruction manual before the first use.
- Please observe all safety precautions! If you disregard the safety information, you endanger yourself and others.
- Please keep all instruction manuals and safety precautions for future references.
- Keep children away from the device Store the device safely, away from children and unauthorized persons.
- All parts of the device, particularly system safety features, must be assembled correctly to guarantee a perfect operation.
- Modifications, unauthorized alterations to the device as well as the use of non-approved parts are forbidden.

Operation/working space

- The device shall only be used, in sound condition. If the device or a part of it is faulty, it must be repaired by a qualified professional.
- Always observe the current national and international safety, health and work regulations.
- The device may only be taken into operation if during the inspection no faults were found. If a part is faulty, it must imperatively be replaced before the next use.
- Please observe a sufficient illumination during the operation
- The immediate proximity must be free of highly flammable or explosive substances.
- Juveniles under 18 years of age as well as users, who is not sufficiently familiar with the operation of the device shall not use the device.
- Persons who are not able to operate the device safely circumspectly due to the lack of physical, psychological or sensory qualities shall not use the device.
- Work always with circumspection and only in a good condition: Tiredness, illness, alcohol consumption, medicine and drug influence are irresponsible, because you cannot safely operate the device anymore.

Maintenance

- Only maintenance works and emergency maintenance described in this manual may be carried out. All other work must be carried out by a qualified professional.
- Only use genuine spare parts. Only these spare parts are designed and suitable for the device. Other spare parts do not only lead to a loss of warranty, they can also endanger you and your environment.

Storage and Transport

- Always store the device in a dry environment.
- Store the device in a frost free location
- Protect the device during the transport from damages.

About the handling of gas

Gas is highly flammable and can explode Reduce the explosion and fire hazard:

- Cool the device completely down before attaching a new gas bottle.
- Smoking and every open fire is forbidden when handling gas.
- Store the gas bottles outside.
- Protect the gas bottles as well as the gas hoses from direct sunlight.
- Never let the gas bottles or gas hoses get in contact with heated up areas.

- Never use rusty or battered gas bottles or gas bottles with a damaged valve.
- Always use the bottle vertical, never horizontal.
- Never attempt to take the gas valve or the pressure regulator apart.

Device-specific Information

- The protective wall of this device shall prevent the danger of fire or injury because of combustion and no part of it may be removed. It does not provide for safe operation for by small children or seniors.
- The gas tube may under no circumstances be kinked and/or twisted because it can be damaged by the load. Turn the bottle such that gas tube and pressure regulator points outwards. Ensure that the gas tube has sufficient space and therefore features no kinks. The gas tube may not be under compression and/or tension.
- The heater is not suitable for use in rooms used permanently. These are rooms that are not used as temporary waiting rooms. If you however wish to use the heater in a permanently used room you will require a connection line with a pressure regulation device which has an integrated manometer in order to carry out sealing checks in accordance with the regulations.
- To use the article in an occupied area, a double pole controller and pressure gauge are required. These devices can be obtained from a specialised dealer or from your OBI market.
- During operation in an occupied area, observe the legal regulations for operating an exhaust-free gas oven.
- Limitations regarding use in highrise apartments, wet rooms, rooms under ground level, camping vehicles, and so on remain in effect.
- Never use the heater in hollows in which escaped gas could collect.
- Leakage check all gas hose connections. Examine the gas hose for rips or damages before every use. If necessary replace it.
- During malfunction, turn off the gas regulator of the gas bottle and wait until the fire is out.
- Children and pets shall not be nearby the heater without supervision. Special care when igniting the heater!
- Keep a safety distance of 3 m to of all combustible materials.
- The heater gets very hot and may not be moved during operation.
- Clean the device only when it is cooled down completely.
- Never leave the heater without supervision or unattended. Injury and fire hazard!
- Never extinguish the heater with water.
- Operate the device only in sufficiently ventilated rooms.
- Never use the device in recreational vehicles (e. g. mobile homes).
- Observe the local regulations when using the device in publicly accessible buildings.
- Connect the device only according to the current installation regulations.

An Overview of the Device

Note: The actual appearance of your product may differ from the illustrations.

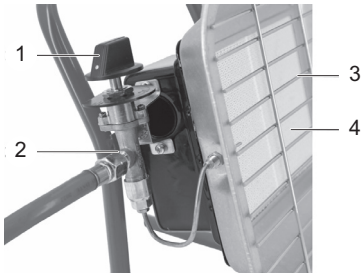

1. Regulator Switch
2. Connection for the gas hose
3. Protective screen
4. Emitting area

Unpacking and Assembly

Unpacking

Unpack the device and check for completeness
see also: ► *Malfunctions and Help – p. 22*

Scope of Supply

- Instruction manual
- Gas heater
- Pressure regulator
- Gas hose

Assembly

DANGER! Explosion hazard! Before installing the gas bottle please check, that the local connection conditions (gas type and pressure) correspond with the device settings (see ► *Technical data – p. 23*).

Observe that no open flame is present in the immediate vicinity when connecting the gas bottle.

DANGER! Cutting hazard! Sheet metal can have sharp edges. Be careful during the assembly.

Mounting the heater to the bracket

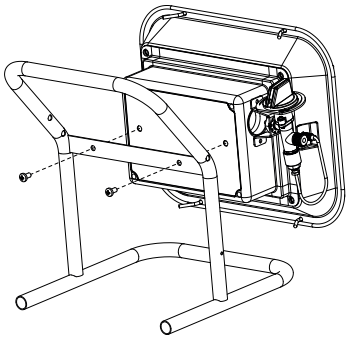

– Mount the heater to the bracket using the screws provided

Connecting the Gas bottle

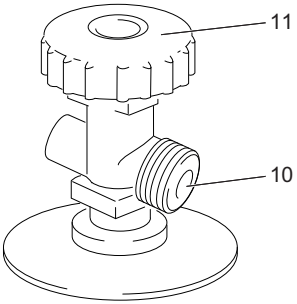

– Make sure, that the gas regulator (11) of the gas bottle is closed.
– Unscrew and remove the safety cap of the gas regulator (11).
– Check all gaskets for damages and firm seating; do not install any additional gaskets.

Note: The pressure regulator (9) is a regulator for liquefied gas which keeps the outlet pressure constant, regardless of fluctuations of the inlet pressure.

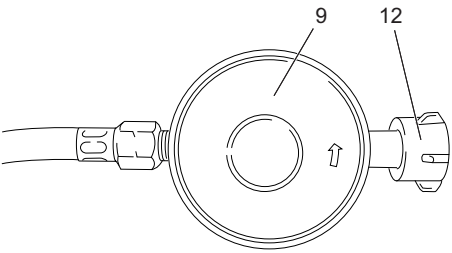

– Manually tighten the sleeve nut (12) of the pressure regulator (9) counterclockwise to the connector valve (10) of the gas bottle. Observe, that at the pressure regulators (9) does not turn.
– Check that the pressure regulator (9) fits tightly to the connection valve (10).
– Counterclockwise tighten one end of the gas hose to the pressure regulator (9).
– Counterclockwise tighten the other end of the gas hose to the device connector.

Leakage Test

DANGER! Explosion hazard! Aleakage test with an open flame is forbidden

Observe the safety precautions for the handling of gas (see ► *About the handling of gas – p. 19*)!

No ignition sources should be in the proximity during the leakage test. Do not smoke!

Porous or damaged hoses and fittings must imperatively be exchanged.

Always keep the gas bottle in a vertical position.

– After connection of the gas bottle, open the gas regulator (11) of the gas bottle.
– Apply suitable foam-building substance to the connecting elements and check for gas leaks.
– If the connecting elements are leaky, close the gas regulator (11) of the gas bottle immediately and exchange the faulty connecting element

The connections a sealed, if no bubbles appear.

Operation

DANGER! Explosion hazard! Before every operation, check the condition of the hoses and the gas bottle. Use only gas bottles that are suitable for the heater.

DANGER! Burning hazard! When igniting, do not lean directly over the heater. Do not hold other objects over the heater.

The setting of the available heat should be exclusively carried out from the side or from the rear.

Avoid every contact with the surfaces of the heater. These can heat up during longer operation and cause burnings.

Never stick any materials or objects into the protective screen (3) of the heater. This may not be covered under any circumstances.

Before every transport, turn the device off. Transport only, when it is completely cooled down.

The exchange of the gas bottle should only be carried out in a flame free environment.

Avoid the twisting of the inlet hose.

Keep a safety distance of 3 m to of all combustible materials.

To be checked before turning the device on!

Check the safe condition of the device:

– Check, if visible damages are present.
– Check, if all parts of the device are tightly mounted.
– Leakage check all gas hose connections.

Turning on the heater

– Open the gas regulator (11) der Gasflasche aufdrehen. The gas supply is carried out by the pressure regulator (9).
– Press the regulator switch (1) downwards and keep it pressed.

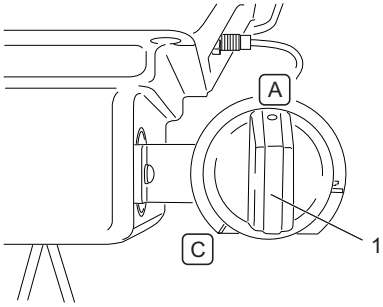

– Turn regulator switch (1) to position A and after a few seconds hold a suitable ignition source to the lower part of the emitting area (6).
– Press the regulator switch (1) for 20 seconds after lightning.
– By twisting the regulator switch (1) in the direction of position C the available heat of the heater can be adjusted infinitely.

Turning off the heater

– Press the regulator switch downwards and turn it to position B

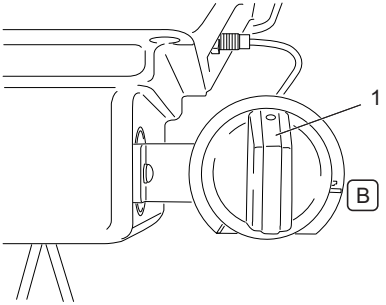

– Close the gas regulator (11) of the gas bottle.
– Unscrew the sleeve nut (12) from the connection valve (10) of the gas bottle.
– Attach the protective cap to the gas bottle

Exchanging the Gas bottle

– Turn off the heater (see ► *Turning off the heater – p. 22*).
– Connect the new gas bottle (see ► *Mounting the heater to the bracket – p. 20*).

Cleaning and Maintenance

Cleaning Overview

Regularly, according to the operating conditions

What	How?
Cleaning the heater.	Wipe the surfaces with water and soap. Do not use sharp objects or aggressive cleaning agents.
Cleaning the protective screen.	Clean the protective screen with a soft brush. Remove deposits with a slightly moistened cloth.

Maintenance Overview

Regularly, according to the operating conditions

What	How?
Leakage test of the gas connections.	► *Leakage Test – p. 21*

– A Further scheduled maintenance by the user is not necessary.

Storage and Transport

Storage

– Always store device dry.
– Store device in a frost-free place.
– In case of long periods without use, remove the gas bottle and stow it safely.

Store outside

– When not in use, cover the heater with a weatherproof canopy. Cool down the heater completely before covering.

Storage in closed rooms

– Remove the gas bottle and store outside.
– Store the heater in a dry location.

Transport

– Protect device from damage during transport.
– If possible, use the original packaging when transporting or sending the device.
– When transporting gas bottles, observe and adhere to the country-specific regulations.
– Before each transport, separate the gas bottle from the heater

Safety information for warehousing the gas bottle

• The storage of gas bottles is not allowable in rooms under ground level, in staircases, corridors, passages of buildings, as well as in their direct vicinity. The valves must be provided with valve safety caps and closing nuts. Gas bottles – also empty ones – must be stored upright.

Disposal

Disposing of the heater

With the separated disposal, you are supplying the old devices to the recycling or to other forms of the reutilization. In that way, you help to avoid that stressing substances enter the environment.

Disposing of the Gas bottle

Gas bottles that are not used anymore, do not belong in the domestic waste, but must be disposed of according to regulations.

– Bring useless or empty gas bottles to a collecting point of the dealer or your municipality.

Disposing of the Packaging

The packaging consists of a cardboard box and correspondingly marked foils, which can be recycled.

– Supply these materials back into the recycling process

Malfunctions and Help

If something is not functioning right…

DANGER! Hazard of injuries inadequate repairs can lead to more malfunctions of the device. You endanger yourself and your surroundings.

Mostly only small faults are leading to a malfunction. You can easily repair these yourself. Please look in the following table first before you consult customer service. In doing so, you save much effort and also possible costs.

Fault/Malfunction	Cause	Corrective action
Occurrence of gas odor	Leaky gas connector?	Close the gas regulator (11); ► *Leakage Test – p. 21*; exchange defective parts immediately
	Is the gas regulator open?	Close gas regulator.
The heater does not ignite.	The gas bottle empty?	► *Exchanging the Gas bottle – p. 22*
	Is the bottle valve closed?	Open the gas regulator.
	Turning on the heater.	Cleaning the heater.

If you cannot fix the malfunction yourself, please consult your customer service. Please, take into account that through improper repairs the warranty becomes void and additional costs may result.

Technical data

Item number	163703, 220287
Only permitted in	Germany (DE)
Always pay attention to the appropriate country specifications (gas type/connection pressure)!	Austria (AT) Poland (PL)
Gas type	
• DE, AT, CH, CZ, EE, FI, FR, HU, IT, NL, PL, RO, SI, SE, SK	I_3B/P (butane/propane)
• CH, CZ, FR, GB, GR, IT, SI, SK	I_3+
Connection pressure	
• DE, AT, CH, CZ, HU, SK	50 mbar
• CZ, EE, FI, HU, IT, NL, RO, SI, SE	30 mbar
• CH, CZ, FR, GB, GR, IT, RO, SI	28–30/37 mbar
• PL	37 mbar
Gas bottle	5 kg, 11 kg
Tube	Type: DIN 16436-1, Class 2, LPG, 40–150 cm
Pressure regulator	Type: IGT A300i-A310i (Cert. No. 2531-GAR-CGC10220) alternative Type: Cavagna Group S.P.A. 694 (T) (Cert. No. CE-0085BU0133)
Max. heat load	4,6 kW
Max. gas consumption	360 g/h
Dimensions	29 × 24 × 31 cm

Obsah

Než začnete... 24
Pro Vaši bezpečnost 24
Váš přístroj přehledně 25
Vybalení a montáž 25
Obsluha 26
Čištění a údržba 27
Uskladnění, přeprava 27
Likvidace 27
Poruchy a pomoc při jejich odstranění 28
Technické údaje 28
Reklamace 75

Než začnete…

Používání v souladu s určením

Přístroj je určený jako mobilní otopné těleso výhradně pro nekomerční využití. Není určen pro vytápění obytných místností v obytných budovách.

Přístroj musí být provozován podle údajů uvedených v návodu k použití.

Přístroj je povoleno používat pouze v následujících zemích:

163703

- Německo (DE)
- Rakousko (AT)

220287

- Polsko (PL)

Jakékoliv použití, které není v souladu s určením přístroje, případně veškeré činnosti prováděné s přístrojem či na něm, které nejsou popsány v tomto návodu k použití, platí jako nepovolené nesprávné použití vybočující z mezí zákonné odpovědnosti výrobce.

Co znamenají použité symboly?

Upozornění na nebezpečí a upozornění jsou v návodu k použití zřetelně označena. Použity jsou následující symboly:



NEBEZPEČÍ! Druh a zdroj nebezpečí!
Pokud byste nedbali upozornění na nebezpečí, vzniká riziko úrazu a ohrožení života.



OZNÁMENÍ! Druh a zdroj nebezpečí!
Tento odkaz na nebezpečí varuje před poškozením přístrojů, okolí nebo jinými věcnými škodami.



Poznámka: Tento symbol označuje informace, které jsou uvedené pro lepší pochopení provádění operací.

Pro Vaši bezpečnost

Všeobecné bezpečnostní pokyny

- Pro bezpečné zacházení s tímto přístrojem si musí uživatel před prvním použitím přístroje přečíst tento návod k použití a musí mu rozumět.
- Respektujte všechna bezpečnostní upozornění a pokyny! Pokud porušíte bezpečnostní pokyny, ohrožujete sebe i ostatní osoby.
- Všechny pokyny k používání stroje a bezpečnostní pokyny si dobře uložte pro pozdější potřebu.
- Děti udržujte mimo dosah přístroje. Přístroj ukládejte tak, aby byl zajištěn před dětmi a nepovolanými osobami.
- Aby byl zajištěn bezpečný provoz přístroje, musí být veškeré součásti přístroje, zvláště bezpečnostní zařízení, správně namontované.
- Přestavby, svévolné změny na přístroji, stejně jako použití neschválených dílů, jsou zakázány.

Obsluha/pracoviště

- Přístroj se smí používat, jen když je v bezvadném stavu. Jsou-li na přístroji nebo na některé jeho součásti závady, musí jej opravit odborník.
- Vždy dodržujte bezpečnostní, zdravotní a pracovní předpisy platné v dané zemi i mezinárodně platné předpisy.
- Přístroj se smí uvést do provozu, pouze když při kontrole nebyly zjištěny žádné závady. Je-li některá součást vadná, musí se před dalším použitím přístroje bezpodmínečně vyměnit.
- Při provozu dbejte na dostatečné osvětlení.
- V bezprostředním okolí přístroje se nesmí nacházet žádné snadno vznětlivé nebo výbušné látky.
- Mladiství do 18 let stejně jako osoby, které nejsou dostatečně seznámeny s obsluhou přístroje, nesmí přístroj používat.
- Přístroj nesmí používat osoby, které z důvodu snížených fyzických či duševních schopností, případně smyslových poruch, nejsou schopny přístroj bezpečně a obezřetně obsluhovat.
- Pracujte vždy ohleduplně a v dobré kondici: únava, nemoc, požití alkoholu, vliv léků nebo drog je nezodpovědné, protože přístroj nemůžete bezpečně ovládat.

Údržba

- Smíte provádět jen ty údržbářské práce a odstraňovat jen ty závady, které jsou zde popsány. Veškeré další práce musí provádět výhradně odborník.
- Používejte pouze originální náhradní díly. Pouze tyto náhradní díly jsou pro přístroj konstruovány a jsou pro něj vhodné. Jiné náhradní díly vedou nejen ke ztrátě záruky; můžete také ohrozit sebe nebo Vaše okolí.

Uskladnění a přeprava

- Přístroj vždy uchovávejte v suchu.
- Přístroj ukládejte na mrazuvzdorném místě.
- Při přepravě či přenášení chraňte přístroj před poškozením.

Zacházení s plynem

Plyn je snadno vznětlivý a výbušný. Předcházejte riziku výbuchu nebo požáru:

- Před připojením nové plynové láhve nechte přístroj úplně vychladnout.
- Při zacházení s plynem je zakázáno kouření a jakýkoliv otevřený oheň.
- Plynové láhve uskladňujte pouze venku.
- Chraňte plynové láhve, případně plynové hadice, před přímým slunečním zářením.
- Plynové láhve, případně plynové hadice nikdy nenechte přijít do kontaktu s horkými plochami.
- Nikdy nepoužívejte rezavé nebo promáčklé plynové láhve jako i láhve s poškozeným ventilem.

- Plynové láhve vždy používejte ve stojaté poloze, nikdy je nepokládejte.
- Nikdy nezkoušejte demontovat plynový ventil nebo tlakový regulátor.

Pokyny specifické pro daný přístroj

- Kamna nejsou vhodná k použití v pobytových místnostech. Pobytové místnosti jsou prostory, které nejsou určeny nebo vhodné jen k přechodnému pobytu člověka. Pokud byste kamna i přesto používali v pobytovém prostoru, v tom případě potřebujete přípojné vedení s přístrojem pro regulaci tlaku, jenž je vybaven integrovaným tlakoměrným zařízením (manometrem) k provádění kontroly těsnosti podle daných ustanovení.
- Při kontrole tlakových ztrát prováděných pomocí manometru je třeba vždy kontrolovat celé přípojné vedení od láhve až po přístroj se sprejem na vyhledávání netěsností! Pokud by tlakové ztráty trvaly i po dotažení přípojek, nesmí se přístroj uvádět do provozu a musí se nechat zkontrolovat servisem.
- Kamna nejsou vhodná k použití v pobytových místnostech. Pobytové místnosti jsou prostory, které nejsou určeny nebo vhodné jen k přechodnému pobytu člověka. Pokud byste kamna i přesto používali v pobytovém prostoru, v tom případě potřebujete přípojné vedení s přístrojem pro regulaci tlaku, jenž je vybaven integrovaným tlakoměrným zařízením (manometrem) k provádění kontroly těsnosti podle daných ustanovení.
- Aby bylo možné výrobek používat v pobytových místnostech, potřebujete dvoustupňový regulátor a tlakoměr. Ty můžete zakoupit ve specializovaných obchodech nebo prodejnách OBI.
- Při provozu v pobytových místnostech dodržujte zákonná ustanovení pro provoz plynových kamen v bezodtahovém provedení.
- Omezení ohledně použití v bytových výškových domech, mokrých prostorách, suterénních místnostech, kempingových vozidlech atd. zůstávají v platnosti.
- Zářič nikdy nepoužívejte v prohlubních, ve kterých by se mohl shromažďovat vystupující plyn.
- Zkontrolujte těsnění všech přípojek plynových vedení. Před každým použitím prohlédněte plynovou hadici, zda nemá trhliny nebo není poškozená. Případně ji vyměňte.
- Při funkční poruše okamžitě zavřete otočný regulátor plynu na plynové láhvi a počkejte, až zhasne oheň.
- V blízkosti nasazovacího zářiče se nesmí bez dozoru zdržovat děti nebo domácí zvířata. Pozor zejména při zapalování!
- Od hořlavých materiálů udržujte bezpečnostní odstup 3 m.
- Zářič je velmi horký a nelze ním během provozu pohybovat.
- Zářič čistěte teprve po úplném vychladnutí.
- Během provozu nenechávejte zářič nikdy bez dozoru. Nebezpečí poranění a požáru!
- Zářič nikdy nehaste vodou.
- Přístroj lze provozovat pouze v dobře větraných prostorách.
- Nepoužívejte přístroj v rekreačních vozidlech (např. obytných přívěsech).
- Při použití přístroje ve veřejně přístupných budovách dodržujte místní předpisy.
- Přístroj připojujte jen podle platných instalačních předpisů.

Váš přístroj přehledně

Poznámka: Skutečná vzhled vašeho přístroje se může od obrázků lišit.

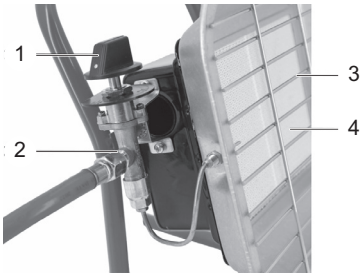

1. Regulační knoflík
2. Přípojka pro plynovou hadici
3. Ochranná mřížka
4. Plocha sálání

Vybalení a montáž

Vybalení

Stroj vybalte a zkontrolujte jeho kompletnost.

Viz rovněž: ► *Poruchy a pomoc při jejich odstranění – s. 28*

Obsah dodávky

- návod k použití
- Plynový zářič
- tlakový regulátor
- plynová hadice

Montáž

NEBEZPEČÍ! Nebezpečí výbuchu! Před instalací plynové láhve zkontrolujte, zda podmínky v místě připojení (druh a tlak plynu) souhlasí s nastavením přístroje (viz ► *Technické údaje – s. 28*).

Zajistěte, aby se při připojování plynové láhve v bezprostředné blízkosti nenacházel otevřený oheň.

NEBEZPEČÍ! Nebezpečí pořezání! Plechové součásti mohou mít ostré hrany. Buďte při montáži opatrní.

Montáž tepelného zářiče na držáku

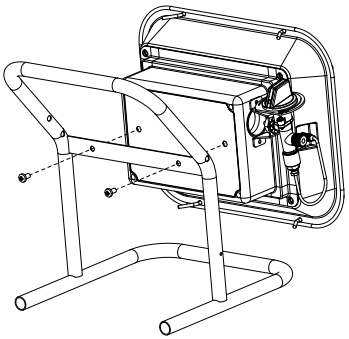

– Tepelný zářič upevněte dodanými šrouby na držák.

Připojení plynové láhve

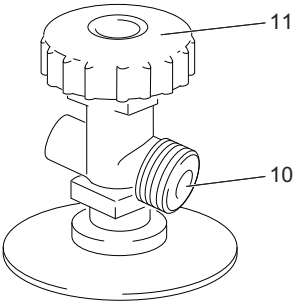

– Zkontrolujte, zda je regulátor plynu (11) plynové láhve uzavřen.
– Vyšroubujte bezpečnostní uzávěr ze závitu regulátoru plynu (11).
– Zkontrolujte všechna těsnění, zda jsou pevně uložena a nejsou poškozena; nemontujte žádná další těsnění.

Poznámka: Tlakový regulátor (9) je regulátor kapalného plynu, který udržuje konstantní výstupní tlak, nezávisle na kolísání vstupního tlaku.

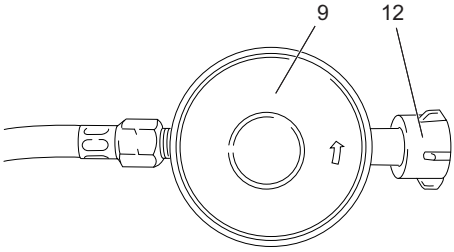

– Přesuvnou matici (12) tlakového regulátoru (9) našroubujte pevně rukou proti směru hodinových ručiček na spojovací ventil (10) plynové láhve. Dávejte přitom pozor, aby se přitom také netočil tlakový regulátor (9).
– Zkontrolujte, zda tlakový regulátor (9) pevně přiléhá ke spojovacímu ventilu (10).
– Konec plynové hadice u tlakového regulátoru (9) pevně utáhněte proti směru hodinových ručiček.
– Druhý konec plynové hadice u přípojky přístroje pevně utáhněte proti směru hodinových ručiček.

Zkouška těsnosti

NEBEZPEČÍ! Nebezpečí výbuchu!
Přísně zakázáno je provádět zkoušku těsnosti s otevřeným ohněm!
Bezpodmínečně dodržujte bezpečnostní pokyny pro zacházení s plynem (viz ► *Zacházení s plynem – s. 24*)!
Během zkoušky těsnosti se nesmí v okolí nacházet žádné vznětlivé zdroje. Nekuřte!
Propustné nebo poškozené hadice nebo armatury se musí bezpodmínečně vyměnit.
Plynovou láhev vždy držte ve svislé poloze.

– Po připojení plynové láhve otevřete plynový regulátor (11) plynové láhve.
– Na spojovací prvky naneste vhodnou pěnotvornou hmotu a kontrolujte únik plynu.
– Při netěsných spojovacích prvcích ihned zavřete plynový regulátor (11) plynové láhve a vyměňte netěsný spojovací prvek.

Pokud se netvoří žádné bubliny, jsou spojení těsná.

Obsluha

NEBEZPEČÍ! Nebezpečí výbuchu!
Před každou obsluhou zkontrolujte stav vedení a plynové láhve. Používejte pouze plynové láhve, jež jsou vhodné pro zářič.

NEBEZPEČÍ! Nebezpečí popálení!
Vyhněte se tomu, abyste se při zapalování nakláněli přímo nad zářič. Nad nasazovacím zářičem nedržte žádné další objekty.
Nastavení tepelného výkonu by se mělo provádět výhradně zezadu nebo ze strany.
Vyhněte se jakémukoliv kontaktu s povrchem nasazovacího zářiče. Může být po delším provozu horký a mohl by způsobit popálení.
Nestrkejte žádné předměty nebo objekty do ochranné mřížky (3) nasazovacího zářiče. Nesmí být v žádném případě zakrytý.
Před každou přepravou přístroj vypněte. Zářič přenášejte teprve po úplném vychladnutí.
Výměnu plynové láhve provádějte jen v nevznětlivém prostředí.
Zamezte překroucení přívodní hadice.
Od hořlavých materiálů udržujte bezpečnostní odstup 3 m.

Před zapnutím zkontrolujte!

Zkontrolujte bezpečný stav přístroje:
– Zkontrolujte, zda nejsou nějaké viditelné závady.

– Zkontrolujte, jsou-li všechny části přístroje pevně namontované.
– Zkontrolujte těsnění všech plynových přípojek.

Zapnutí nasazovacího zářiče

– Otevřete regulátor plynu (11) plynové láhve. Plyn je přiváděn tlakovým regulátorem (9).
– Regulační knoflík (1) stiskněte směrem dolů a držte jej stisknutý.

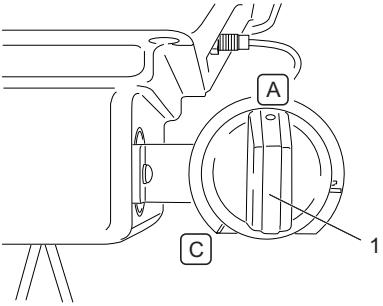

– Regulační knoflík (1) otočte do polohy A a několik sekund podržte vhodný zapalovač ve spodní části nasazovacího zářiče (6).
– Regulační knoflík (1) držte po zapálení stisknutý 20 sekund.
– Otočením regulačního knoflíku (1) ve směru polohy C lze plynule nastavovat tepelný výkon nasazovacího zářiče.

Vypnutí nasazovacího zářiče

– Regulační knoflík (1) stiskněte směrem dolů a otočte do polohy B.

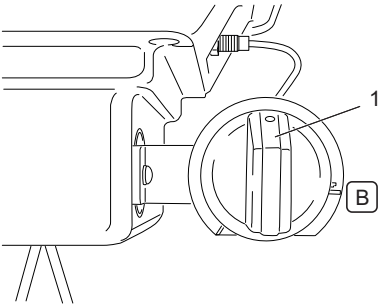

– Zavřete regulátor plynu (11) plynové láhve.
– Vyšroubujte přesuvnou matici (12) ze spojovacího ventilu (10) plynové láhve.
– Na plynovou láhev opět nasaďte ochranný kryt.

Výměna plynové láhve

– Vypněte zářič (viz ► *Vypnutí nasazovacího zářiče – s. 27*).
– Připojte novou plynovou láhev (viz ► *Montáž tepelného zářiče na držáku – s. 26*).

Čištění a údržba

Přehled čištění

Pravidelně, vždy podle provozních podmínek

Co	Jak?
Zářič vyčistěte.	Povrchy umyjte vodou a mýdlem. Nepoužívejte žádné ostré předměty nebo agresivní čisticí prostředky.
Čištění ochranné mřížky.	Ochrannou mřížku vyčistěte měkkým kartáčem. Usazeniny odstraňte lehce navlhčeným hadrem.

Přehled údržby

Pravidelně, vždy podle provozních podmínek

Co	Jak?
Kontrola těsnění plynových přípojek.	► *Zkouška těsnosti – s. 26*

– Je nutné, aby uživatel provedl další turnusovou údržbu.

Uskladnění, přeprava

Uskladnění

– Přístroj vždy ukládejte v suchém prostředí.
– Přístroj uložte na místo, kde nemrzne.
– Při delším nepoužívání sejměte plynovou láhev a přístroj bezpečně odložte.

Uskladnění venku

– Pokud zářič nepoužíváte, přikryjte jej krytem odolným proti povětrnostním vlivům. Před zakrytím nechte zářič zcela vychladnout.

Uskladnění v uzavřených prostorách

– Vyjměte plynové láhve a uložte je venku.
– Zářič ukládejte na suchém místě.

Přeprava

– Při přepravě chraňte přístroj před poškozením.
– Při zasílání poštou použijte pokud možno originální obal.
– Při přepravě plynových láhví je nutno dodržovat předpisy dané země.
– Před každou přepravou oddělte plynovou láhev od nasazovacího zářiče.

Bezpečnostní údaje pro uložení plynové láhve

• Skladování plynových lahví není povoleno v prostorách pod úrovní země, na schodištích, chodbách, v průchodech a průjezdech budov, ani v jejich bezprostřední blízkosti. Ventily musejí být opatřeny ochrannými ventilovými krytkami a uzavíracími maticemi. Plynové láhve – i prázdné – musejí být ukládány na stojato.

Likvidace

Likvidace nasazovacího zářiče

Oddělenou likvidací umožníte recyklaci nebo jiné formy znovu zhodnocení starých přístrojů. Pomůžete tím zabránit, aby se do životního prostředí dostaly látky, které by jej za určitých okolností mohly zatěžovat.

Likvidace plynové láhve

Nepotřebné plynové láhve nepatří do komunálního odpadu, ale je nutno je zlikvidovat dle předpisů.

– Nepoužité nebo prázdné plynové láhve předejte na sběrné místo v obchodě nebo v obci.

Likvidace obalu

Obal se skládá z lepenky a z příslušně označených plastových fólií, které lze recyklovat.

– Tyto materiály předejte k recyklaci.

Poruchy a pomoc při jejich odstranění

Pokud něco nefunguje…



NEBEZPEČÍ! Nebezpečí poranění! Neodborně provedené opravy mohou způsobit, že Váš přístroj už nebude pracovat bezpečně. Tím byste ohrozili sebe i své okolí.

Často jsou to jen drobné závady, které vedou ke vzniku poruchy. Většinou je můžete snadno sami odstranit. Než se obrátíte na servis, podívejte se prosím do následující tabulky. Ušetříte si tím mnoho námahy a případně i výdajů.

Závada/porucha	Příčina	Odstranění
Je cítit zápach plynu.	Netěsná plynová přípojka?	Zavřete regulátor plynu (11); ► *Zkouška těsnosti – s. 26*; neprodleně vyměňte vadné části.
	Není otevřený regulátor plynu?	Zavřete regulátor plynu.
Zářič nelze zažehnout.	Není prázdná plynová láhev?	► *Výměna plynové láhve – s. 27*
	Není zavřený ventil láhve?	Otevřete regulátor plynu.
	Není zářič znečištěn?	Zářič vyčistěte.

Nemůžete-li závadu odstranit sami, obraťte se přímo na servis. Mějte na paměti, že při neodborné opravě zanikají nároky ze záruky a případně Vám mohou vzniknout i další výdaje.

Technické údaje

Číslo artiklu	163703, 220287
Povoleno pouze v	Německo (DE)
Bezpodmínečně dodržujte příslušné specifikace dané země (druhy plynu/přípojný tlak)!	Rakousko (AT) Polsko (PL)
Druh plynu	
• DE, AT, CH, CZ, EE, FI, FR, HU, IT, NL, PL, RO, SI, SE, SK	I3B/P (butan/propan)
• CH, CZ, FR, GB, GR, IT, SI, SK	I3+
Přípojný tlak	
• DE, AT, CH, CZ, HU, SK	50 mbar
• CZ, EE, FI, HU, IT, NL, RO, SI, SE	30 mbar
• CH, CZ, FR, GB, GR, IT, RO, SI	28–30/37 mbar
• PL	37 mbar
plynová láhev	5 kg, 11 kg
Hadice	Typ: DIN 16436-1, Třída 2, LPG, 40–150 cm
Tlakový regulátor	Typ: IGT A300i-A310i (cert. č. 2531-GAR-CGC10220) alternativní Typ: Cavagna Group S.P.A. 694 (T) (cert. č. CE-0085BU0133)
Maximální tepelné zatížení	4,6 kW
Maximální spotřeba plynu	360 g/h
Rozměry	29 × 24 × 31 cm

Obsah

Skôr ako začnete... 29
Pre vašu bezpečnosť 29
Prehľad o prístroji 30
Vybalenie a montáž 30
Obsluha 31
Čistenie a údržba 32
Uskladnenie, preprava 32
Likvidácia 33
Poruchy a náprava 33
Technické údaje 33
Reklamácie 75

Skôr ako začnete…

Používanie v súlade s určením

Výrobok je vhodný výlučne pre nekomerčné použitie ako mobilný vykurovací prístroj. Prístroj sa nesmie používať na vykurovanie obývaných miestností v obytných budovách.

Prístroj sa musí prevádzkovať v súlade so zadaniami v návode na použitie.

Prístroj je schválený na používanie iba v nasledovných krajinách:

163703

- Nemecko (DE)
- Rakúsko (AT)

220287

- Poľsko (PL)

Akékoľvek použitie v rozpore s určením, prípadne akékoľvek činnosti s využitím zariadenia, ktoré nie sú opísané v tomto návode na použitie, sú považované za nepovolené a nevhodné použitie mimo zákonom stanovených hraníc ručenia zo strany výrobcu.

Čo znamenajú použité symboly?

Upozornenia na nebezpečenstvá a pokyny sú v návode na použitie zreteľne vyznačené. Použité sú nasledujúce symboly:



NEBEZPEČENSTVO! Druh a zdroj nebezpečenstva! Pri nerešpektovaní upozornenia na nebezpečenstvo dochádza k ohrozeniu zdravia a života.



OZNÁMENIE! Druh a zdroj nebezpečenstva! Táto informácia o nebezpečenstve varuje pred poškodením prístroja, okolia alebo pred inými vecnými škodami.



Poznámka: Tento symbol označuje informácie, ktoré slúžia na lepšie pochopenie postupov.

Pre vašu bezpečnosť

Všeobecné bezpečnostné upozornenia

- Pre bezpečné zaobchádzanie s týmto prístrojom si musí užívateľ prístroja pred prvým použitím prečítať tento návod na použitie a porozumieť mu.
- Dodržiavajte všetky bezpečnostné pokyny! Ak nebudete rešpektovať bezpečnostné pokyny, ohrozíte sami seba aj iných.
- Všetky návody na použitie a bezpečnostné pokyny uschovajte pre neskoršie použitie.
- Deti držte mimo dosahu prístroja. Prístroj skladujte bezpečne mimo dosahu detí a nepovolaných osôb.
- Všetky časti prístroja, najmä bezpečnostné zariadenia, musia byť správne namontované, aby sa zabezpečila bezchybná prevádzka.
- Prestavby, svojvoľné úpravy prístroja a použitie nepovolených dielov sú zakázané.

Obsluha/pracovisko

- Prístroj sa smie používať len vtedy, keď je v bezchybnom stave. Ak je prístroj alebo jeho časť poškodený, musí ho opraviť odborník.
- Vždy dodržiavajte platné národné a medzinárodné bezpečnostné predpisy, predpisy na ochranu zdravia a pracovné predpisy.
- Prístroj sa smie uviesť do prevádzky, len keď pri preskúšaní nie sú zistené žiadne nedostatky. Ak je niektorý diel chybný, musí sa pred ďalším použitím bezpodmienečne vymeniť.
- Pri prevádzke dbať na dostatočné osvetlenie.
- V bezprostrednom okolí sa nesmú nachádzať ľahko zápalné alebo výbušné látky.
- Mladiství mladší ako 18 rokov, ako aj používatelia, ktorí nie sú v dostatočnej miere oboznámení s obsluhou prístroja, nesmú prístroj používať.
- Osoby, ktoré nie sú kvôli nedostatočným fyzickým, psychickým alebo zmyslovým vlastnostiam schopné prístroj bezpečne a obozretne obsluhovať, nesmú prístroj používať.
- Pracujte vždy s obozretnosťou a v dobrom duševnom rozpoložení: Únava, choroba, požitie alkoholu, vplyv liekov a drog sú nezodpovedné, pretože prístroj vtedy nedokážete bezpečne používať.

Údržba

- Vykonávať sa smú len také údržbové práce a odstraňovania porúch, ktoré sú tu opísané. Všetky ostatné práce musí vykonať odborník.
- Používajte len originálne náhradné diely. Len tieto náhradné diely sú konštruované a vhodné pre prístroj. Iné náhradné diely vedú nielen k strate záruky, ale navyše môžu ohroziť vás i vaše okolie.

Skladovanie a preprava

- Prístroj vždy uschovajte na suchom mieste.
- Prístroj skladujte na mieste bez výskytu mrazov.
- Pri preprave prístroj chráňte pred poškodením.

Pokyny k manipulácii s plynom

Plyn je ľahko zápalný a výbušný. Znížte riziko výbuchu a požiaru:

- Prístroj nechajte úplne vychladnúť pred inštaláciou nových plynových fliaš.
- Fajčenie a akýkoľvek otvorený oheň je pri manipulácii s plynom zakázané.
- Plynové fľaše skladujte iba vonku.
- Plynové fľaše, resp. plynové hadice chráňte pred priamym slnečným žiarením.
- Bezpodmienečne zabráňte, aby sa plynové fľaše, resp. plynové hadice dostali do kontaktu s horúcimi povrchmi.
- Nikdy nepoužívajte hrdzavé alebo preliačené plynové fľaše, ako ani plynové fľaše s poškodeným ventilom

- Plynové fľaše používajte vždy stojato a nikdy ich nepokladajte naležato.
- Nikdy sa nepokúšajte rozoberať plynový ventil alebo regulátor tlaku.

Špecifické pokyny k prístroju

- Ochranná stena tohto prístroja má zabrániť riziku požiaru alebo poranenia v dôsledku popálenia a preto nesmiete natrvalo odstrániť žiadnu jej časť. Neposkytuje účinnú ochranu pre malé deti a seniorov.
- Plynová hadica sa nesmie v žiadnom prípade ohýbať a/alebo pretáčať, pretože pri takomto zaťažení by sa mohla poškodiť. Fľašu otočte tak, aby plynová fľaša a regulátor smerovali von. Ubezpečte sa, že plynová hadica má dostatok priestoru a nie je preto zalomená. Plynová hadica nesmie byť napnutá, resp. príliš natiahnutá.
- Kachle nie sú vhodné pre používanie v spoločenských priestoroch. Spoločenské priestory sú priestory, ktoré nie sú určené alebo vhodné len pre dočasný pobyt osôb. Keď by ste aj napriek tomu používali kachle v spoločenských priestoroch, potrebujete pripojovacie vedenie s prístrojom pre reguláciu tlaku, ktorý je vybavený integrovaným zariadením pre meranie tlaku (manometer), aby ste mohli vykonávať kontrolu tesnosti podľa ustanovení.
- Aby ste mohli výrobok používať v spoločenských priestoroch, potrebujete dvojpodlažný regulátor s manometrom. Môžete ho zakúpiť v špecializovaných predajniach alebo vo vašom obchode OBI.
- Pri prevádzke v spoločenských priestoroch dodržte zákonné ustanovenia o prevádzke plynových kachiel bez odsávania.
- Obmedzenia ohľadom používania vo výškových obytných budovách, vlhkých priestoroch, priestoroch pod úrovňou terénu, v obytných prívesoch, atď. zostávajú naďalej platné.
- Ohrievač nikdy nepoužívajte v nízko položených priestoroch, kde by sa mohol hromadiť unikajúci plyn.
- Skontrolujte tesnosť všetkých prípojok plynového vedenia. Pred každým používaním skontrolujte plynovú hadicu, či nevykazuje trhliny alebo poškodenie. V prípade potreby ju vymeňte.
- V prípade funkčnej poruchy ihneď zatvorte regulátor plynu na plynovej fľaši a počkajte, kým oheň zhasne.
- Deti a domáce zvieratá sa nesmú bez dozoru približovať k ohrievaču. Mimoriadny pozor dávajte pri zapaľovaní!
- Dodržte bezpečnostný odstup od horľavých materiálov 3 m.
- Pri použití je ohrievač veľmi horúci a počas prevádzky sa ním nesmie pohybovať.
- Ohrievač čistite až potom, keď sa úplne ochladil.
- Počas prevádzky nenechávajte ohrievač nikdy bez dozoru. Nebezpečenstvo poranenia a vzniku požiaru!
- Ohrievač nikdy nehaste vodou.
- Ohrievač používajte len v dobre vetraných miestnostiach.
- Prístroj nepoužívajte vo vozidlách (napr. obytné automobily).
- Pri používaní prístroja vo verejne prístupných budovách dodržiavajte lokálne ustanovenia.
- Prístroj zapojte len podľa platných predpisov pre inštaláciu.

Prehľad o prístroji

Poznámka: Skutočný výzor vášho stroja sa môže líšiť od obrázkov.

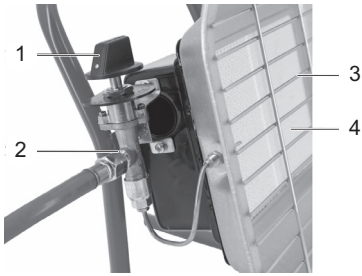

1. Regulačné tlačidlo
2. Prípojka pre plynovú hadicu
3. Ochranná mriežka
4. Plocha sálania

Vybalenie a montáž

Vybalenie

Prístroj vybaľte a skontrolujte jeho úplnosť.

Pozri aj: ► *Poruchy a náprava – s. 33*

Rozsah dodávky

- Návod na použitie
- Plynový ohrievač
- Regulátor tlaku
- Plynová hadica

Montáž

NEBEZPEČENSTVO! Nebezpečenstvo výbuchu! Pred inštaláciou plynovej fľaše skontrolujte, či sú lokálne predpisy pre zapojenie (typ plynu a tlak) v súlade s nastavením prístroja (pozrite). ► *Technické údaje – s. 33*).

Uistite sa, že pri zapájaní plynovej fľaše sa v priamej blízkosti nenachádza žiadny otvorený plameň.

NEBEZPEČENSTVO! Nebezpečenstvo porezania! Plechové časti môžu mať ostré hrany. Pri montáži postupujte opatrne.

Montáž žiariča na držiak

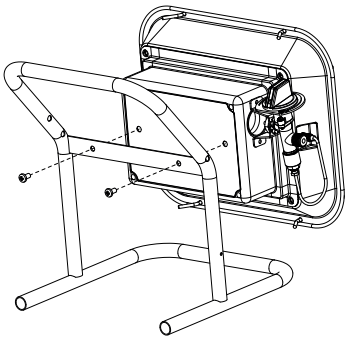

– Pomocou priložených skrutiek upevnite žiarič na držiaku.

Pripojenie plynovej fľaše

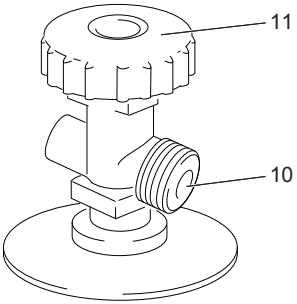

– Skontrolujte, či je regulátor plynu (11) plynovej fľaše zatvorený.
– Odskrutkujte bezpečnostný kryt zo závitu regulátora plynu (11).
– Skontrolujte eventuálne poškodenie a pevnú inštaláciu všetkých tesnení, nemontujte žiadne dodatočné tesnenia.

Poznámka: Regulátor tlaku (9) je regulátor pre skvapalnený plyn, ktorý udržiava výstupný tlak konštantný nezávisle od výkyvov vstupného tlaku.

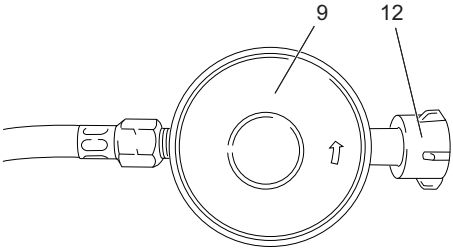

– Prevlečnú maticu (12) regulátora tlaku (9) zaskrutkujte rukou v protismere hodinových ručičiek k spojovaciemu ventilu (10) plynovej fľaše. Dajte pozor na to, aby sa zároveň netočil aj regulátor tlaku (9).
– Skontrolujte, či regulátor tlaku (9) pevne prilieha na spojovací ventil (10).
– Jeden koniec plynovej hadice priskrutkujte na regulátor tlaku (9) v protismere hodinových ručičiek.
– Druhý koniec plynovej hadice priskrutkujte v protismere hodinových ručičiek na prípojku na prístroji.

Skúška tesnosti

NEBEZPEČENSTVO! Nebezpečenstvo výbuchu! Skúška tesnosti s otvoreným plameňom je prísne zakázaná!

Pri manipulácii s plynom bezpodmienečne dodržiavajte bezpečnostné pokyny (pozrite ► *Pokyny k manipulácii s plynom – s. 29*)!

Počas kontroly tesnenia sa v blízkosti nesmú nachádzať žiadne zápalné zdroje. Nefajčite!

Porézne alebo poškodené hadicové vedenia a armatúry sa musia bezpodmienečne vymeniť.

Plynovú fľašu vždy udržujte vo zvislej polohe.

– Po zapojení plynovej fľaše otvorte regulátor plynu (11) plynovej fľaše.
– Na spojovacie prvky umiestnite vhodné penivé substancie a skontrolujte únik plynu.
– V prípade netesnosti spojovacích prvkov okamžite zatvorte regulátor plynu (11) na plynovej fľaši a netesniaci spojovací prvok vymeňte.

Spojenia sú tesné, keď sa nevytvárajú bubliny.

Obsluha

NEBEZPEČENSTVO! Nebezpečenstvo výbuchu! Pred každým používaním skontrolujte stav vedení a plynovej fľaše. Používajte iba plynové fľaše, ktoré sú vhodné pre podstavec.

NEBEZPEČENSTVO! Nebezpečenstvo popálenia! Zabráňte tomu, aby ste sa nakláňali pri zapaľovaní priamo nad ohrievačom. Nad ohrievačom sa nesmú nachádzať žiadne iné objekty.

Tepelný výkon nastavujte výlučne len zo zadnej alebo bočnej strany.

Zabráňte každému kontaktu s povrchmi ohrievača. Tieto sa môžu pri dlhej prevádzke ohriať a spôsobiť popáleniny.

Do ochrannej mriežky (3) ohrievača nevsúvajte žiadne predmety alebo objekty. V žiadnom prípade sa nesmie zakrývať.

Pred každou prepravou prístroj vypnite. Ohrievač prepravujte iba vtedy, keď sa úplne ochladil.

Plynovú fľašu vymieňajte vždy len v prostredí bez prítomnosti plameňa.

Zabráňte pretočeniu prívodnej hadice.

Dodržte bezpečnostný odstup od horľavých materiálov 3 m.

Pred zapnutím skontrolujte!

Prekontrolujte bezpečný stav prístroja:
– Skontrolujte výskyt viditeľných porúch.

– Skontrolujte, či sú všetky časti prístroja pevne namontované.
– Všetky prípojky plynu prekontrolujte s dôrazom na tesnenie.

Zapnutie ohrievača

– Otvorte regulátor plynu (11) na plynovej fľaši. Plyn je privádzaný cez regulátor plynu (9).
– Regulačné tlačidlo (1) stlačte nadol a držte ho stlačené.

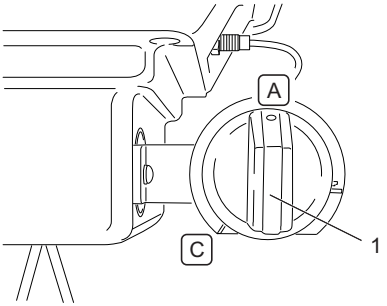

– Otočte regulačné tlačidlo (1) do pozície A a po niekoľkých sekundách umiestnite vhodný zápalný zdroj na spodnú časť plochy sálania (6).
– Regulačné tlačidlo (1) stlačte na dobu 20 sekúnd až po zapálení.
– Otočením regulačného tlačidla (1) v smere pozície C môžete plynulo nastaviť tepelný výkon ohrievača.

Vypnutie ohrievača

– Regulačné tlačidlo (1) stlačte nadol a otočte do polohy B.

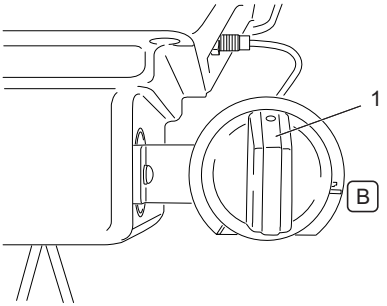

– Otvorte regulátor plynu (11) na plynovej fľaši.
– Odskrutkujte prevlečnú maticu (12) zo spojovacieho ventilu (10) plynovej fľaše.
– Ochranný uzáver znova osaďte na plynovú fľašu.

Výmena plynovej fľaše

– Vypnutie ohrievača (pozrite ► *Vypnutie ohrievača – s. 32*).
– Zapojte novú plynovú fľašu (pozrite ► *Montáž žiariča na držiak – s. 31*).

Čistenie a údržba

Prehľad čistenia

Pravidelne, v závislosti od podmienok používania

Čo	Ako?
Vyčistite ohrievač.	Povrch umyte vodou a mydlom. Nepoužívajte ostré predmety ani agresívne čistiace prostriedky.
Očistite ochrannú mriežku.	Ochrannú mriežk očistite pomocou mäkkej kefky Usadeniny odstráňte mierne navlhčenou utierkou.

Prehľad údržby

Pravidelne, v závislosti od podmienok používania

Čo	Ako?
Skontrolujte plynové prípojky s ohľadom na tesnenie.	► *Skúška tesnosti – s. 31*

– Ďalšia pravidelná údržba zo strany používateľa nie je potrebná.

Uskladnenie, preprava

Uskladnenie

– Prístroj vždy uschovajte na suchom mieste.
– Prístroj skladujte na mieste bez výskytu mrazov.
– Pri dlhšom nepoužívaní vyberte plynovú fľašu a prístroj bezpečne odložte.

Uskladnenie vonku

– Keď ohrievač nepoužívate, prikryte ho ochranným krytom odolným voči poveternostným vplyvom. Ohrievač nechajte pred zakrytím úplne vychladnúť.

Uskladnenie v uzavretých miestnostiach

– Plynovú fľašu vyberte a uskladnite vonku.
– Ohrievač skladujte na suchom mieste.

Preprava

– Pri preprave prístroj chráňte pred poškodením.
– Pri zasielaní použite podľa možnosti originálny obal.
– Pri preprave plynových fliaš treba dodržiavať predpisy špecifické pre danú krajinu.
– Pred každou prepravou odstráňte z ohrievača plynovú fľašu.

Bezpečnostné informácie pre skladovanie plynovej fľaše

• Skladovanie plynových fliaš nie je povolené v miestnostiach pod úrovňou terénu, na schodiskách, chodbách, v priechodoch budov a prejazdoch a v ich bezprostrednej blízkosti. Ventily musia mať ochranné uzávery a poistné matice. Plynové fľaše - aj prázdne- musíte uskladniť na stojato.

Likvidácia

Likvidácia ohrievača

Oddelenou likvidáciou použitých prístrojov umožníte recyklovanie alebo inú formu opätovného využitia prístrojov. Pomôžete tým zabrániť tomu, aby sa za žiadnych okolností nedostali zaťažujúce látky do životného prostredia.

Likvidácia sklenených fliaš

Nepoužívané sklenené fľaše nepatria do domového odpadu, ale sa musia zlikvidovať v súlade s predpismi.

– Prázdne alebo nepoužívané plynové fľaše odneste na zberné miesto predajcu alebo obce.

Likvidácia obalu

Obal sa skladá z kartónu a fólií s príslušným označením, ktoré sa dajú recyklovať.

– Tieto materiály odovzdajte na recykláciu.

Poruchy a náprava

Keď niečo nefunguje...

NEBEZPEČENSTVO! Nebezpečenstvo poranenia! Neodborné opravy môžu viesť k tomu, že váš prístroj už nebude bezpečne fungovať. Tým ohrozujete seba a svoje okolie.

Často sú to len malé chyby, ktoré vedú k poruche. Väčšinou ich ľahko dokážete odstrániť sami. Najprv sa, prosím, pozrite do nasledujúcej tabuľky, skôr ako sa obrátite na servisnú dielňu. Ušetríte si tak veľa námahy, prípadne aj náklady.

Chyba/porucha	Príčina	Náprava
Vystupuje zápach plynu	Plynová prípojka netesní?	Zatvorte ventil plynový regulátor (11); ► *Skúška tesnosti – s. 31*; chybné diely okamžite vymeňte.
	Regulátor plynu otvorený?	Zatvorte regulátor plynu.
Ohrievač sa nezapáli.	Je plynová fľaša prázdna?	► *Výmena plynovej fľaše – s. 32*
	Ventil na fľaši je zatvorený?	Otvorte plynový regulátor.
	Znečistený ohrievač?	Vyčistite ohrievač.

Ak nemôžete chyby odstrániť sami, obráťte sa priamo na servis. Rešpektujte, prosím, fakt, že z dôvodu neodborných opráv zanikne tiež nárok na záruku a vzniknú pre vás prípadne dodatočné náklady.

Technické údaje

Číslo výrobku	**163703, 220287**
Výlučne schválené v	Nemecko (DE)
Bezpodmienečne dodržiavajte príslušnú špecifikáciu pre danú krajinu (druh plynu/prípojovací tlak)!	Rakúsko (AT) Slovensko (SK)
Druh plynu	
• DE, AT, CH, CZ, EE, FI, FR, HU, IT, NL, PL, RO, SI, SE, SK	I3B/P (bután/propán)
• CH, CZ, FR, GB, GR, IT, SI, SK	I3+
Pripojovací tlak	
• DE, AT, CH, CZ, HU, SK	50 mbar
• CZ, EE, FI, HU, IT, NL, RO, SI, SE	30 mbar
• CH, CZ, FR, GB, GR, IT, RO, SI	28–30/37 mbar
• PL	37 mbar
Plynová fľaša	5 kg, 11 kg
Hadica	Typ: DIN 16436-1, Trieda 2, LPG, 40–150 cm
Regulátor tlaku	Typ: IGT A300i-A310i (cert. č. 2531-GAR-CGC10220) alternatívne Typ: Cavagna Group S.P.A. 694 (T) (cert. č. CE-0085BU0133)
Maximálne tepelné zaťaženie	4,6 kW
Maximálna spotreba plynu	360 g/h
Rozmery	29 × 24 × 31 cm

Spis treści

Zanim Państwo zaczną... . . . . . **34**
Dla Państwa bezpieczeństwa **34**
Przegląd Państwa urządzenia **35**
Rozpakowanie i montaż **35**
Obsługa **36**
Czyszczenie i konserwacja **37**
Składowanie, transport **37**
Utylizacja **38**
Usterki i pomoc **38**
Dane techniczne **38**
Roszczenia gwarancyjne **75**

Zanim Państwo zaczną…

Użytkowanie zgodne z przeznaczeniem

Urządzenie jest przeznaczone wyłącznie do niekomercyjnego użytku, jako przenośne urządzenie grzewcze. Urządzenie nie jest przewidziane do ogrzewania zamieszkiwanych pomieszczeń w budynkach mieszkalnych.

Urządzenie musi być użytkowane zgodnie z zaleceniami zawartymi w instrukcji obsługi.

Urządzenie jest dopuszczone do użytku tylko w następujących krajach:

163703

- Niemcy (DE)
- Austria (AT)

220287

- Polska (PL)

Każde wykorzystanie urządzenia niezgodne z przeznaczeniem lub wszelkie nie opisane w tej instrukcji czynności wykonywane przy urządzeniu stanowią jego niewłaściwe użycie i nie są objęte prawną odpowiedzialnością producenta.

Co oznaczają wykorzystane symbole?

Informacje o zagrożeniach oraz wskazówki zostały oznaczone w instrukcji w wyraźny sposób. W instrukcji stosowane są następujące symbole:



NIEBEZPIECZEŃSTWO! Rodzaj i źródło niebezpieczeństwa! W przypadku niezastosowania się do tej informacji o niebezpieczeństwie powstaje zagrożenie dla życia i zdrowia.



UWAGA! Rodzaj i źródło niebezpieczeństwa! Ta informacja o niebezpieczeństwie ostrzega przed uszkodzeniem urządzenia, szkodami dla środowiska lub innymi szkodami rzeczowymi.



Wskazówka: Ten symbol oznacza informacje, które zostały umieszczone w celu lepszego wyjaśnienia przebiegu procesów.

Dla Państwa bezpieczeństwa

Ogólne wskazówki bezpieczeństwa

- W celu zapewnienia bezpiecznej obsługi urządzenia, jego użytkownik zobowiązany jest przeczytać przed pierwszym użyciem niniejszą instrukcję obsługi.
- Należy stosować się do wszystkich wskazówek bezpieczeństwa! W przypadku nieprzestrzegania wskazówek bezpieczeństwa stwarzają Państwo zagrożenie dla siebie oraz innych.
- Wszystkie instrukcje obsługi oraz wskazówki bezpieczeństwa należy zachować na przyszłość.
- Urządzenie należy trzymać z dala od dzieci. Urządzenie należy przechowywać w miejscu niedostępnym dla dzieci oraz dla osób niepowołanych.
- Wszelkie części urządzenia, w szczególności urządzenia zabezpieczające, muszą być zamontowane prawidłowo, aby zapewnić bezawaryjne działanie.
- Zabrania się przebudowy urządzenia, dokonywania samowolnych zmian w konstrukcji urządzenia, jak i wykorzystywania niedopuszczonych części.

Obsługa/Stanowisko robocze

- Urządzenie może być wykorzystywane wyłącznie wówczas, gdy działa ono bez zarzutu. Jeżeli urządzenie lub jego część jest uszkodzone, musi zostać naprawione przez odpowiedniego specjalistę.
- Zawsze należy stosować się do narodowych i międzynarodowych przepisów dotyczących bezpieczeństwa, zdrowia oraz pracy.
- Urządzenie może zostać uruchomione tylko wtedy, gdy podczas kontroli nie zostaną stwierdzone żadne błędy. Jeżeli jedna z części jest uszkodzona, trzeba ją koniecznie wymienić przed następnym użyciem.
- Podczas pracy należy zapewnić wystarczające oświetlenie.
- W bezpośrednim otoczeniu nie mogą znajdować się substancje łatwopalne lub wybuchowe.
- Młodzież poniżej 18 roku życia, jak i użytkownicy, którzy nie zapoznali się wystarczająco z obsługą urządzenia, nie mogą korzystać z urządzenia.
- Zabrania się korzystania z urządzenia osobom, które wskutek braku cech fizycznych, psychicznych lub sensorycznych nie są w stanie obsługiwać go w sposób bezpieczny i ostrożny.
- Pracować przy urządzeniu można tylko przy dobrym samopoczuciu i zachowując ostrożność: Zmęczenie, choroba, znajdowanie się pod wpływem alkoholu lub działaniem leków, bądź narkotyków jest oznaką braku odpowiedzialności, gdyż nie jest wówczas możliwe bezpieczne korzystanie z urządzenia.

Konserwacja

- Można wykonywać wyłącznie te prace konserwacyjne lub prowadzące do usunięcia usterek, które zostały tu opisane. Wszystkie inne prace muszą zostać przeprowadzone przez specjalistę.
- Należy wykorzystywać wyłącznie oryginalne części zamienne. Tylko te części zostały skonstruowane i przystosowane na potrzeby tego urządzenia. Inne części zamienne prowadzą nie tylko do utraty gwarancji, ale mogą stanowić również zagrożenie dla Państwa oraz Państwa otoczenia.

Składowanie i transport

- Urządzenie należy zawsze składować w suchym miejscu.
- Urządzenie składować w miejscu nie narażonym na działanie mrozu.
- Podczas transportu chronić urządzenie przed uszkodzeniami.

Obchodzenie się z gazem

Gaz jest łatwopalny i wybuchowy. Należy zmniejszyć ryzyko wybuchu i pożaru:

- Przed podłączeniem nowej butli gazowej należy odczekać aż urządzenie całkowicie wystygnie.

- Podczas obchodzenia się z gazem zabronione jest palenie papierosów i używanie otwartego ognia.
- Składowanie butli gazowych moze odbywac sie wyłącznie na zewnątrz.
- Butle gazowe oraz węże gazowe należy chronić przed bezpośrednim działaniem promieni słonecznych.
- Nigdy nie wolno pozwolić na to, by doszło do kontaktu butli gazowej lub węży gazowych z rozgrzanymi powierzchniami.
- Zabrania się korzystania z zardzewiałych lub odkształconych butli gazowych jak i butli gazowych z uszkodzonym zaworem.
- Podczas korzystania z butli powinna się ona zawsze znajdować w pozycji stojącej.
- Nie wolno nigdy próbować demontować zaworu gazowego ani regulatora ciśnienia.

Wskazówki specyficzne dla urządzenia

- Zadaniem ochronnej ściany tego urządzenia jest profilaktyka przeciwpożarowa i minimalizacja zagrożenia wypadkowego przez poparzenia, żadnej części ochronnej ściany nie wolno usuwać na stałe. Nie zapewnia ona skutecznej ochrony małych dzieci ani seniorów.
- Wąż do gazu nie może być zagięty ani skręcony, ponieważ takie obciążenie może go zniszczyć. Butlę należy odwrócić tak, aby wąż do gazu i regulator ciśnienia były skierowane na zewnątrz. Upewnić się, że wąż do gazu ma dostatecznie dużo miejsca i tym samym nie będzie się zginał. Wąż do gazu nie może być naprężony ani ciągnięty.
- Piec ten nie jest przeznaczony do użytkowania w pomieszczeniach pobytowych. Pomieszczenia pobytowe są to pomieszczenia, które nie są przeznaczone lub nie nadają się tylko do tymczasowego przebywania ludzi. Do użytkowania pieca w pomieszczeniu pobytowym wymagany jest przewód połączeniowy z regulatorem ciśnienia, który musi być wyposażony w przyrząd do pomiaru ciśnienia (manometr), aby zgodnie z przepisami móc przeprowadzić kontrolę ciśnienia.
- Aby korzystać z produktu w holu, konieczny jest regulator dwustopniowy z manometrem. Można go nabyć w specjalistycznych sklepach lub w markecie OBI.
- Podczas eksploatacji w holach należy przestrzegać ustawowych przepisów dotyczących eksploatacji pieca gazowego bez wyciągu.
- Nadal obowiązują ograniczenia dotyczące użytkowania w budynkach wielopiętrowych, pomieszczeniach wilgotnych, pomieszczeniach pod powierzchnią ziemi, w kamperach itd.
- Z promiennika nie wolno korzystać w nieckach, w których mógłby się zbierać ulatniający się gaz.
- Wszystkie przyłączenia gazowe należy sprawdzić popd katem ich szczelności. Przed każdym użyciem należy sprawdzić wąż, czy nie jest on uszkodzony lub pęknięty. W razie potrzeby należy go wymienić.
- W razie pojawienia się zakłóceń w działaniu regulatora dopływu gazu należy zakręcić go niezwłocznie i odczekać, aż zgaśnie płomień.
- Dzieci i zwierzęta domowe nie mogą bez nadzoru przebywać w pobliżu promiennika. Szczególną ostrożność zachować podczas zapalania.
- Od materiałów łatwopalnych należy utrzymywać odstęp bezpieczeństwa wynoszący 3 m.
- Promiennik nagrzewa się bardzo podczas pracy i dlatego nie wolno go poruszać.
- Promiennik może być czyszczony dopiero po całkowitym wystygnięciu.
- Nigdy nie wolno pozostawiać działającego promiennika bez nadzoru. Zagrożenie powstania obrażeń oraz zagrożenie pożarem!
- Nigdy nie wolno gasić promiennik przy uzyciu wody.
- Z urządzenia korzystać wyłącznie w dobrze wentylowanych pomieszczeniach.
- Urządzenia nie wolno wykorzystywać w pojazdach rekreacyjnych (np. w przyczepach kempingowych).
- Przy wykorzystaniu w publicznie dostępnych budynkach należy stosować się do miejscowych przepisów.
- Urządzenie podłączać wyłącznie w zgodzie z obowiązującymi przepisami instalacyjnymi.

Przegląd Państwa urządzenia

Wskazówka: Rzeczywisty wygląd urządzenia może się różnić od ilustracji.



1. Pokrętło regulacyjna
2. Podłączenie węża gazowego
3. Krata zabezpieczająca
4. Powierzchnia promieniująca

Rozpakowanie i montaż

Rozpakowanie

Rozpakować urządzenie i sprawdzić jego kompletność.
Patrz również: ► *Usterki i pomoc – str. 38*

Zakres dostawy

- Instrukcja obsługi
- Promiennik gazowy
- Regulator ciśnienia
- Wąż gazowy

Montaż

NIEBEZPIECZEŃSTWO! Zagrożenie wybuchem! Przed instalacją butli gazowej należy sprawdzić, czy lokalne warunki przyłączeniowe (rodzaj gazu i ciśnienie) są zgodne z ustawieniami urządzenia (patrz ► *Dane techniczne – str. 38*).

Należy się upewnić, że podczas podłączania butli gazowej w jej bezpośrednim otoczeniu nie będzie otwartego ognia.

NIEBEZPIECZEŃSTWO! Niebezpieczeństwo odniesienia ran ciętych! Części blaszane mogą mieć ostre krawędzie. Podczas montażu należy zachować ostrożność.

Montaż promiennika na wsporniku

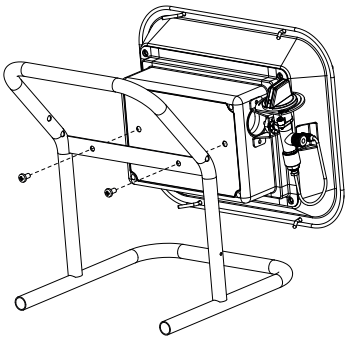

– Przymocować promiennik do wspornika za pomocą dostarczonych śrub.

Podłączanie butli gazowej

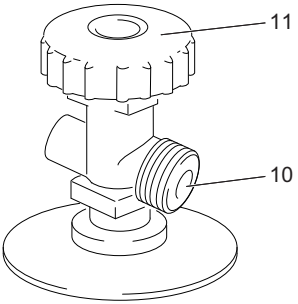

– Sprawdzi, czy regulator przepływu gazu (11) butli gazowej jest zakręcony.
– Odkręcić nakrętkę zabezpieczającą z gwintu regulator przepływu gazu (11).
– Sprawdzić, czy wszystkie uszczelki są prawidłowo zamocowane i czy nie są uszkodzone: nie montować żadnych dodatkowych uszczelek.

Wskazówka: Regulator ciśnienia (9) jest regulatorem gazu płynnego, który niezależnie od wahań ciśnienia wejściowego utrzymuje ciśnienie wyjściowe na stałym poziomie.

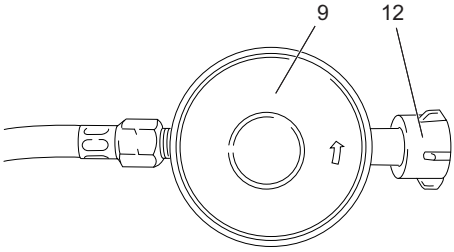

– Nakrętkę nasadową (12) regulatora ciśnienia (9) dokręcić ręką przeciwnie do ruchu wskazówek zegara przy zaworze połączeniowym (10) butli gazowej. Należy uważać, by nie przekręcić jednocześnie (9) regulatora ciśnienia.
– Sprawdzić, czy regulator ciśnienia (9) przylega mocno do zaworu połączeniowego (10).
– Końcówkę węża gazowego przy regulatorze ciśnienia (9) dokręcić kręcąc przeciwnie do ruchu wskazówek zegara.
– Drugą końcówkę węża gazowego przy podłączeniu urządzenia dokręcić kręcąc przeciwnie do ruchu wskazówek zegara.

Kontrola szczelności

NIEBEZPIECZEŃSTWO! Zagrożenie wybuchem! Kontrola szczelności przy użyciu otwartego ognia jest surowo zabroniona!

Koniecznie stosować się do przepisów bezpieczeństwa na temat obchodzenia się z gazem (patrz ► *Obchodzenie się z gazem – str. 34*)!

Podczas kontroli szczelności w pobliżu nie mogą znajdować się żadne źródła ognia. Nie palić!

Zmurszałe lub uszkodzone przewody oraz osprzęt muszą zostać koniecznie wymienione.

Butlę gazową należy utrzymywać zawsze w położeniu pionowym.

– Po podłączeniu butli gazowej otworzyć regulator przepływu gazu (11) w butli.
– Nanieść na elementy połączeniowe odpowiednią piankę i sprawdzić pod kątem ulatniania się gazu.
– W przypadku nieszczelności elementów połączeniowych natychmiast zamknąć regulator przepływu gazu (11) i wymienić nieszczelny element.

Gdy nie tworzą się pęcherzyki, oznacza to szczelność połączenia.

Obsługa

NIEBEZPIECZEŃSTWO! Zagrożenie wybuchem! Przed każdym uruchomieniem należy sprawdzić stan instalacji oraz butli gazowej. Wolno korzystać wyłącznie z butli gazowych, które są przystosowane do pracy z promiennikiem.

NIEBEZPIECZEŃSTWO! Niebezpieczeństwo poparzenia! Podczas zapłonu unikać pochylania się bezpośrednio nad promiennikiem. Nie wolno też trzymać żadnych przedmiotów nad promiennikiem.

Ustawianie mocy grzewczej powinno się odbywać wyłącznie z tyłu lub z boku.

Należy unikać jakiegokolwiek kontaktu z powierzchniami promiennika. Po dłuższej pracy mogą się one rozgrzać i powodować poparzenia.

Nie wkładać żadnych przedmiotów ani obiektów w kratę zabezpieczającą (3) promiennika. Nie może być ona nigdy zakryta.

Przed każdym przetransportowaniem należy wyłączyć urządzenie. Urządzenie można transportować dopiero wtedy, gdy całkowicie wystygnie.

Wymiana butli powinna się odbywać wyłącznie w otoczeniu wolnym od ognia.

Unikać skręcania węża doprowadzającego.

Od materiałów łatwopalnych należy utrzymywać odstęp bezpieczeństwa wynoszący 3 m.

Sprawdzić przed włączeniem!

Sprawdzić bezpieczny stan urządzenia:

– Sprawdzić, czy nie ma widocznych uszkodzeń.
– Sprawdzić, czy wszystkie części urządzenia są należycie zamontowane.
– Wszystkie przyłączenia gazowe należy sprawdzić pod kątem ich szczelności.

Włączanie promiennika

– Odkręcić regulator przepływu gazu (11) butli gazowej. Dopływ gazu odbywa się za pośrednictwem regulatora ciśnienia (9).
– Pokrętło regulacyjne (1) wcisnąć do dołu i przytrzymać wciśnięte.

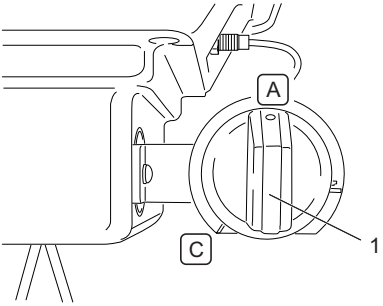

– Pokrętło regulacyjne (1) ustawić w położeniu A i po kilku sekundach przyłożyć do dolnej części powierzchni promieniowania (6) odpowiednie źródło zapłonu.
– Po zapaleniu pokrętło regulacyjne (1) przytrzymać jeszcze przez 20 sekund wciśnięte.
– Przekręcając pokrętło regulacyjne (1) w kierunku położenia C można płynnie zmieniać moc grzewczą promiennika.

Wyłączanie promiennika

– Wcisnąć pokrętło regulacyjne (1) w dół i przekręcić do położenia B.

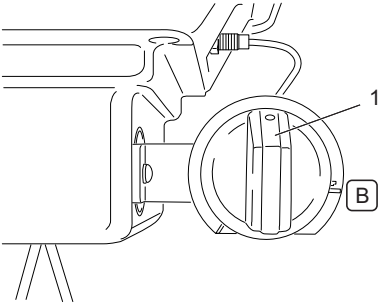

– Dokręcić regulator przepływu gazu (11) butli gazowej.
– Odkręcić nakrętkę nasadową (12) zaworu połączeniowego (10) butli gazowej.
– Założyć ponownie nakrętkę zabezpieczającą na butlę.

Wymienić butlę gazową

– Wyłączanie promiennika (patrz ► *Wyłączanie promiennika – str. 37*).
– Podłączanie nowej butli gazowej (patrz ► *Montaż promiennika na wsporniku – str. 36*).

Czyszczenie i konserwacja

Przegląd czynności związanych z czyszczeniem

Regularnie, odpowiednio do warunków pracy

Co	Jak?
Czyszczenie promiennika.	Powierzchnie zmywać przy pomocy wody i mydła. Nie stosować żadnych ostrych przedmiotów bądź żrących środków czyszczących.
Czyszczenie kraty zabezpieczającej.	Kratę zabezpieczającą czyścić miękką szczotką. Osady usuwać przy pomocy lekko zwilżonej szmatki.

Przegląd czynności konserwacyjnych

Regularnie, odpowiednio do warunków pracy

Co	Jak?
Sprawdzić szczelność przyłączeń gazowych.	► *Kontrola szczelności – str. 36*

– Wszelka inna okresowa konserwacja przez użytkownika jest zbędna.

Składowanie, transport

Składowanie

– Urządzenie przechowywać zawsze w suchym miejscu.
– Przechowywać urządzenie w pomieszczeniach z dodatnią temperaturą.
– Przy dłuższym nieużywaniu butlę gazową wyjąć a urządzenie przechowywać w bezpiecznym miejscu.

Przechowywanie na zewnątrz

– W sytuacji, gdy promiennik nie jest wykorzystywany, należy go przykryć pokrywą odporną na warunki pogodowe. Przed przykryciem promiennika należy odczekać, aż całkowicie wystygnie.

Przechowywanie w zamkniętych pomieszczeniach

– Zdemontować butlę gazową i składować ją na zewnątrz.
– Promiennik składować w suchym miejscu.

Transport

– Podczas transportu chronić urządzenie przed uszkodzeniami.
– Podczas wysyłki należy w miarę możliwości wykorzystywać oryginalne opakowanie.
– Podczas transportu butli gazowych należy stosować się do wszystkich krajowych przepisów.
– Przed każdym transportem należy usunąć butlę z promiennika.

Informacje bezpieczeństwa dotyczące przechowywania butli gazowej

• Przechowywanie butli gazowej jest niedozwolone w pomieszczeniach pod poziomem gruntu, na klatkach schodowych, na korytarzach, w przejściach i przejazdach budynków, jak również w ich bezpośrednim pobliżu. Zawory muszą być zaopatrzone w kapturki ochronne zaworów i zakrętki butli. Butle gazowe – także puste – muszą być przechowywane na stojąco.

Utylizacja

Utylizacja promiennika

Wraz z oddzielną utylizacją pozwalają Państwo na przekazanie tych starych urządzeń do recyklingu lub do ponownego wykorzystania w innej formie. W ten sposób pomagają Państwo zapobiegać, by w określonych okolicznościach do środowiska nie przedostawały się substancje szkodliwe.

Utylizacja butli gazowej

Nie wykorzystywane już butle gazowe nie mogą być wyrzucane wraz z domowymi odpadkami, lecz muszą zostać w należyty sposób zutylizowane.

– Niepotrzebne lub puste butle gazowe należy oddać do punktu zbiórki sprzedawcy lub gminy.

Utylizacja opakowania

Opakowanie wykonane jest z kartonów oraz odpowiednio oznakowanych folii, które podlegają recyklingowi.

– Materiały te należy przekazać do ponownego wykorzystania.

Usterki i pomoc

Gdy coś nie działa…



NIEBEZPIECZEŃSTWO! Niebezpieczeństwo odniesienia ran! Nienależycie przeprowadzone naprawy mogą prowadzić do tego, że Państwa urządzenie nie będzie pracowało w bezpieczny sposób. W ten sposób stwarzają Państwo zagrożenie dla siebie i swojego otoczenia.

Często przyczyną usterki nie są błędy. Najczęściej można je samemu usunąć. Zanim skontaktują się Państwo z serwisem, prosimy zapoznać się z poniższą tabelą. Dzięki temu zaoszczędzają sobie Państwo wiele problemów i ewentualnie również kosztów.

Błąd/Usterka	Przyczyna	Rozwiązanie
Pojawia się zapach gazu.	Nieszczelność przyłącza gazowego?	Zamknąć regulator przepływu gazu (11); ► *Kontrola szczelności – str. 36*: uszkodzone części natychmiast wymienić.
	Regulator przepływu gazu odkręcony?	Zakręcić regulator przepływu gazu.
Promiennik nie zapala się.	Butla gazowa pusta?	► *Wymienić butlę gazową – str. 37*
	Zawór butli zamknięty?	Otworzyć regulator przepływu gazu.
	Promiennik zanieczyszczony?	Czyszczenie promiennika.

Jeżeli nie są Państwo w stanie samodzielnie usunąć błędu, prosimy zwrócić się bezpośrednio do serwisu. Należy pamiętać również, że w przypadku przeprowadzenia niefachowych napraw wygasa również gwarancja i zostają Państwo ewentualnie narażeni na dodatkowe koszty.

Dane techniczne

Numer artykułu	163703, 220287
Wyłącznie dopuszczony w/na	Niemcy (DE)
Bezwzględnie przestrzegać odpowiednich skrótów dotyczących danych krajów (rodzaj gazu / ciśnienie podłączenia)!	Austria (AT) Polska (PL)
Rodzaj gazu	
• DE, AT, CH, CZ, EE, FI, FR, HU, IT, NL, PL, RO, SI, SE, SK	I3B/P (butan/propan)
• CH, CZ, FR, GB, GR, IT, SI, SK	I3+
Ciśnienie przyłącza	
• DE, AT, CH, CZ, HU, SK	50 mbar
• CZ, EE, FI, HU, IT, NL, RO, SI, SE	30 mbar
• CH, CZ, FR, GB, GR, IT, RO, SI	28–30/37 mbar
• PL	37 mbar
Butla gazowa	5 kg, 11 kg
wąż	Typ: DIN 16436-1, Klasa 2, LPG, 40–150 cm
Regulator ciśnienia	Typ: IGT A300i-A310i (nr cert. 2531-GAR-CGC10220) alternatywa Typ: Cavagna Group S.P.A. 694 (T) (nr cert. CE-0085BU0133)
Maksymalnie natężenie strumienia cieplnego	4,6 kW
Maksymalne zużycie gazu	360 g/h
Wymiary	29 × 24 × 31 cm

Kazalo

Preden začnete... 39
Za vašo varnost 39
Vaša naprava v pregledu 40
Odstranjevanje embalaže in montaža 40
Uporaba 41
Čiščenje in vzdrževanje 42
Skladiščenje, transport 42
Odstranjevanje 42
Težave in pomoč 42
Tehnični podatki 43
Garancijski list 74

Preden začnete…

Namenska uporaba

Naprava je namenjena izključno neindustrijski uporabi kot mobilni grelec. NI namenjen ogrevanju bivalnih prostorov v bivalnih stavbah.

Napravo morate uporabljati v skladu z navedbami v navodilih za uporabo.

Naprava je predvidena samo za uporabo v naslednjih državah:

163703

- Nemčija (DE)
- Avstrija (AT)

220287

- Poljska (PL)

Vsaka nenamenska uporaba oz. vse dejavnosti na napravi, ki niso navedene v teh navodilih za uporabo, so nedovoljena napačna uporaba izven zakonskih meja jamstva proizvajalca.

Kaj pomenijo uporabljeni simboli?

Opozorila na nevarnost in opozorila so v navodilih za uporabo jasno označena. Uporabljeni so naslednji simboli:



NEVARNOST! Vrsta in vir nevarnosti!
Ob neupoštevanju opozorila na nevarnost, se pojavi nevarnost za telo in življenje.



OBVESTILO! Vrsta in vir nevarnosti!
To opozorilo na nevarnost opozarja pred škodo na napravi, okolju ali drugo škodo.



Nasvet: Ta simbol označuje informacije, ki so navedene za boljše razumevanje postopkov.

Za vašo varnost

Splošna varnostna opozorila

- Za varno ravnanje s to napravo mora uporabnik naprave pred prvo uporabo prebrati in razumeti ta navodila za uporabo.
- Upoštevajte vsa varnostna opozorila! Če teh varnostnih opozoril ne upoštevate, ogrožate sebe in druge.
- Vsa navodila za uporabo in varnostna opozorila hranite za prihodnost.
- Držite otroke stran od naprave. Napravo hranite izven dosega otrok in nepooblaščenih oseb.
- Vsi deli naprave, še posebej varnostne naprave, morajo biti pravilno nameščene, da zagotovite brezhibno delovanje.
- Predelave, samovoljne spremembe na napravi, tako kot uporaba neodobrenih delov, so prepovedani.

Uporaba/Delovno mesto

- Napravo lahko uporabljate le, ko je v brezhibnem stanju. Če je naprava ali njen del okvarjen, jo/ga mora popraviti strokovnjak.
- Vedno upoštevajte veljavne državne in mednarodne varnostne, zdravstvene in delovne predpise.
- Napravo lahko uporabljate le, če med preizkušanjem niste odkrili napak. Če je kakšen del okvarjen, ga morate pred naslednjo uporabo obvezno zamenjati.
- Med uporabo pazite na zadostno osvetlitev.
- V neposredni okolici ne sme biti lahko vnetljivih ali eksplozivnih snovi.
- Mladostniki mlajši od 18 let, tako kot uporabniki, ki niso seznanjeni z uporabo naprave, naprave ne smejo uporabljati.
- Osebe, ki zaradi pomanjkljivih fizičnih, psiholoških ali senzornih lastnostni niso v stanju varno in preudarno uporabljati naprave, le-te ne smejo uporabljati.
- Vedno delajte preudarno in v dobrem stanju: Utrujenost, bolezen, vpliv alkohola, zdravil in drog so nedopustni, saj naprave ne morete več varno uporabljati.

Vzdrževanje

- Izvajate lahko le vzdrževalna dela in odpravljanje motenj, ki so opisane tukaj. Vsa druga dela mora izvajati strokovnjak.
- Uporabljajte le originalne nadomestne dele. Le-ti nadomestni deli so izdelani in primerni za napravo. Drugi nadomestni deli ne povzročijo le izgube garancije, ampak lahko tudi ogrožajo vas in vašo okolico.

Skladiščenje in transport

- Napravo zmeraj hranite na suhem.
- Napravo zmeraj skladiščite zaščiteno pred zmrzovanjem.
- Napravo med transportom zaščitite pred poškodbami.

K ravnanju s plinom

Plin je lahko vnetljiv in eksploziven. Zmanjšajte tveganje eksplozije in požara:

- Pred priklopom nove plinske jeklenke napravo popolnoma ohladite.
- Kajenje in vsak odprt ogenj je ob rokovanju s plinom prepovedan.
- Plinske jeklenke hranite le na prostem.
- Plinske jeklenke oziroma plinske cevi zaščitite pred neposredno sončno svetlobo.
- Plinske jeklenke oziroma plinske cevi naj nikoli ne pridejo v stik s segretimi površinami.
- Nikoli ne uporabljajte zarjavelih ali obtolčenih plinskih jeklenk ali jeklenk s poškodovanim ventilom.
- Plinske jeklenke zmeraj uporabljajte v pokončnem položaju, nikoli v ležečem.
- Nikoli ne poskušajte razstavljati plinskega ventila ali tlačnega regulatorja.

Specifično opozorilo naprave

- Zaščitna stena te naprave bi naj preprečevala požar ali nevarnost poškodb zaradi opeklin, zato nobenega njenega dela ni dovoljeno trajno odstraniti. Stena ne zagotavlja učinkovite zaščite za majhne otroke ali starejše osebe.
- Plinska gibka cev ne sme nikakor biti prepognjena in/ali zvita, ker se lahko zaradi obremenitve poškoduje. Jeklenko obrnite tako, da bosta plinska gibka cev in tlačni regulator usmerjena navzven. Zagotovite, da ima plinska gibka cev dovolj prostora in ni upognjena. Plinska gibka cev ne sme biti napeta.
- Peč je primerna samo za uporabo v bivalnih prostorih. Bivalni prostori so tisti, ki niso predvideni ali primerni samo za začasno zadrževanje ljudi. Če peč kljub temu uporabljajte v bivalnem prostoru, potrebujete priključni vod z regulatorjem tlaka, ki ima vgrajeni manometer, da lahko v skladu z določili preverjate tesnjenje.
- Za uporabo izdelka v bivalnem prostoru potrebujete dvojni regulator s tlačnim manometrom. Manometer lahko naročite v specializirani trgovini ali v vaši trgovini OBI.
- Pri delovanju v bivalnih prostorih upoštevajte zakonske predpise za delovanje plinske peči brez odvoda.
- Nespremenjene ostanejo omejitve glede uporabe v stanovanjih v stolpnicah, v vlažnih prostorih, prostorih pod nivojem tal, kamp vozilih itd.
- Sevalnika nikoli ne uporabljajte v ugrezih, v katerih bi se lahko zbiral uhajajoč plin.
- Preverite vse priključke plinskega voda. Preiščite plinsko cev pred vsako uporabo za razpoke ali poškodbe. Po potrebi jo zamenjajte.
- Pri motnjah delovanja takoj zaprite regulator za dotok plina plinske jeklenke in počakajte, da plamen ugasne.
- Otroci in domače živali se ne smejo nenadzorovano zadrževati v bližini sevalnika. Bodite posebej previdni ob prižiganju!
- Ohranite varnostno razdaljo 3 m od gorljivih materialov.
- Sevalnik se zelo segreje in ga med uporabo ne smete premikati.
- Sevalnik očistite šele, ko se naprava popolnoma ohladi.
- Med obratovanjem sevalnika nikoli ne pustite nenadzorovanega. Nevarnost poškodb in požara!
- Sevalnika nikoli ne gasite z vodo.
- Napravo uporabljajte le v dobro prezračenih prostorih.
- Naprave ne uporabljajte v vozilih za prosti čas (n pr. avtodomih).
- Upoštevajte krajevna določila ob uporabi naprave v javno dostopnih zgradbah.
- Napravo priključite le v skladu z veljavnimi določili instalacije.

Vaša naprava v pregledu

Nasvet: Dejanski videz vaše naprave lahko odstopa od slik.

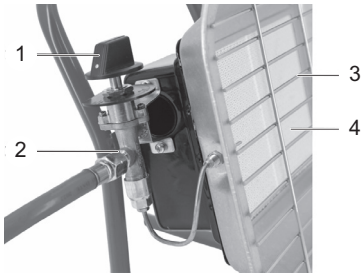

1. Regulacijski gumb
2. Priključek za plinsko cev
3. Varnostna rešetka
4. Površina sevanja

Odstranjevanje embalaže in montaža

Odstranjevanje embalaže

Napravo odstranite iz embalaže in preverite za celovitost.

Glejte tudi: ► *Težave in pomoč – str. 42*

Obseg dobave

- Navodilo za uporabo
- Plinski sevalnik
- Regulator tlaka
- Plinska cev

Montaža

NEVARNOST! Nevarnost eksplozije!
Pred instalacijo preverite plinsko jeklenko ali se nastavitve naprave ujemajo s krajevnimi pogoji priklopa (vrsta plina in tlak) (glejte ► *Tehnični podatki – str. 43*).
Zagotovite, da med priklopom plinske jeklenke v neposredni okolici ni odprtega ognja.

NEVARNOST! Nevarnost ureza!
Kovinski deli imajo lahko ostre robove. Bodite previdni med montažo.

Namestitev grelnega sevalnika na držalo

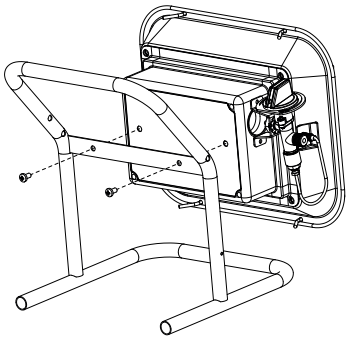

– Grelni sevalnik pritrdite na držalo s priloženimi vijaki.

Priklop plinske jeklenke

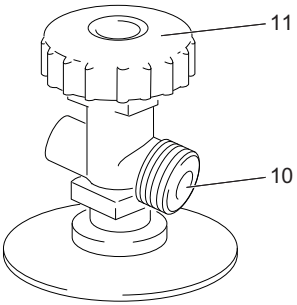

– Preverite ali je regulator za dotok plina (11) plinske jeklenke privit.
– Odvijte varnostno loputo z navoja regulatorja za dotok plina (11).
– Preverite vsa tesnila za poškodbe in trdno prilegane, ne vstavljajte dodatnih tesnil.

Nasvet: Tlačni regulator (9 je regulator za tekoči plin, ki ohranja konstanten izhodni tlak neodvisno od nihanj vhodnega tlaka.

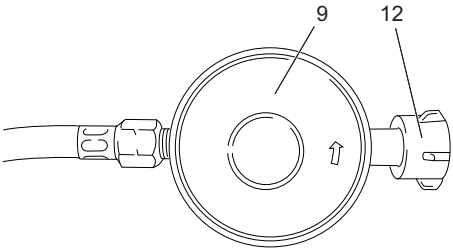

– Prekrivno matico (12) tlačnega regulatorja (9) z roko trdno privijte v smeri urinega kazalca na povezovalni ventil (10) plinske jeklenke. Pazite na to, da ob tem ne boste obračali tlačnega regulatorja (9).
– Preverite, ali se tlačni regulator (9) trdno prilega na povezovalni ventil (10).
– En konec plinske cevi trdno privijte na tlačni regulator (9) v nasprotni smeri urinega kazalca.
– Drugi konec plinske cevi trdno privijte na priključek naprave v nasprotni smeri urinega kazalca.

Preizkus tesnjenja

NEVARNOST! Nevarnost eksplozije!
Preizkus tesnjenja z odprtim plamenom je strogo prepovedan!

Obvezno upoštevajte varnostna opozorila o rokovanju s plinom (glejte ► *K ravnanju s plinom – str. 39*)!

Med preverjanjem tesnjenja se v bližini ne smejo nahajati viri vžiga. Ne kadite!

Porozne ali poškodovane cevi in armature morate obvezno zamenjati.

Plinsko jeklenko imejte vedno v navpičnem položaju.

– Po priključitvi plinske jeklenke odprite regulator za dotok plina (11) plinske jeklenke.
– Na povezovalne elemente nanesite ustrezno penečo snov in preverite za uhajanje plina.
– Pri netesnih veznih elementih takoj zaprite regulator za dotok plina (11) plinske jeklenke in zamenjajte netesen vezni element.

Povezave so tesne, če ne pride do tvorjenja mehurčkov.

Uporaba

NEVARNOST! Nevarnost eksplozije!
Pred vsako uporabo preverite stanje vodov in plinske jeklenke. Uporabljajte le plinske jeklenke, ki so primerne za sevalnik.

NEVARNOST! Nevarnost opeklin! Preprečite, da bi se ob vžigu nagibali preko sevalnika. Preko sevalnika ne držite kakšnih drugih predmetov.

Nastavitve moči ogrevanja naj bi izvajali izključno od zadaj ali s strani.

Preprečite kakršen koli stik s površinami sevalnika. Le-te se lahko med daljšo uporabo segrejejo in povzročijo opekline.

V zaščitno rešetko. (3) sevalnika ne potiskajte kakšnih predmetov ali stvari. Rešetke prav tako ne smete pokrivati.

Pred vsakim transportom napravo izključite. Napravo transportirajte šele, ko se popolnoma ohladi.

Zamenjavo plinske jeklenke izvedite vedno v okolju brez plamena.

Preprečite zavijanje dovodne cevi.

Ohranite varnostno razdaljo 3 m od gorljivih materialov.

Pred vklopom preveriti!

Preverite varno stanje naprave:
– Preverite, ali obstajajo vidne okvare.
– Preverite, ali so vsi deli trdno montirani.
– Preverite vse plinske priključke za tesnjenje.

Vklop sevalnika

– Odprite regulator za dotok plina (11) plinske jeklenke. Dovajanje plina se izvaja preko tlačnega regulatorja (9).
– Regulacijski gumb (1) pritisnite navzdol in ga držite pritisnjenega.

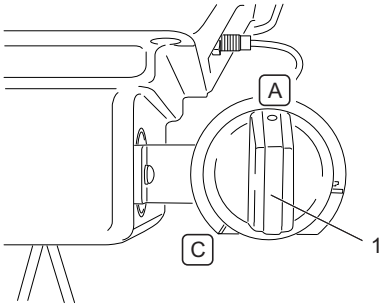

– Regulacijski gumb (1) obrnite na položaj A in po nekaj sekundah na spodnji strani površine sevanja držite primeren vir vžiga (6).
– Regulacijski gumb (1) držite pritisnjen 20 sekund po vžigu.
– Z obračanjem regulacijskega gumba (1) v smeri položaja C lahko stopenjsko nastavite moč ogrevanja sevalnika.

Izklop sevalnika

– Regulacijski gumb (1) pritisnite navzdol in ga obrnite na položaj B.

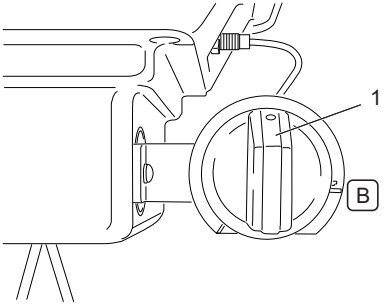

– Zaprite regulator za dotok plina (11) plinske jeklenke.
– Odvijte prekrivno matico (12) iz povezovalnega ventila (10) plinske jeklenke.
– Na plinsko jeklenko ponovno namestite zaščitni pokrov.

Zamenjava plinske jeklenke

– Sevalnik izključite (glejte ► *Izklop sevalnika – str. 42*).
– Priključite novo plinsko jeklenko (glejte ► *Namestitev grelnega sevalnika na držalo – str. 40*).

Čiščenje in vzdrževanje

Pregled čiščenja

Redno, po vsaki uporabi.

Kaj	Kako?
Očistite sevalnik.	Površine obrišite z vodo in milom. Ne uporabljajte ostrih predmetov ali agresivnih čistil.
Čiščenje zaščitne rešetke.	Zaščitno rešetko očistite z mehko krtačo. Obloge odstranite z rahlo navlaženo krpo.

Vzdrževalni pregled

Redno, po vsaki uporabi.

Kaj	Kako?
Preverite plinske priključke za tesnjenje.	► *Preizkus tesnjenja – str. 41*

– Nadaljnje redno vzdrževanje s strani uporabnika ni potrebno.

Skladiščenje, transport

Skladiščenje

– Napravo zmeraj hranite na suhem.
– Napravo zmeraj skladiščite zaščiteno pred zmrzovanjem.
– Pri daljši neuporabi odstranite plinsko jeklenko in napravo spravite na varno.

Shranjevanje na prostem

– Če sevalnika ne uporabljate, ga pokrijte s pokrivalom odpornim na vremenske vplive. Sevalnik naj se pred pokrivanjem popolnoma ohladi.

Skladiščenje v zaprtih prostorih

– Plinsko jeklenko odstranite in hranite na prostem.
– Sevalnik zmeraj skladiščite zaščiteno pred zmrzovanjem.

Transport

– Napravo med transportom zaščitite pred poškodbami.
– Ob pošiljanju, če je možno, uporabite originalno embalažo.
– Pri transportu plinskih jeklenk morate upoštevati krajevno specifična pravila.
– Pred vsakim transportom plinsko jeklenko ločite od sevalnika.

Varnostne informacije o skladiščenju plinske jeklenke

• Plinskih jeklenk ni dovoljeno hraniti v prostorih pod zemeljsko površino, na stopniščih, hodnikih ter prehodih zgradb ter v njihovi neposredni bližini. Ventili morajo imeti zaščitne kapice in zaporne matice. Plinske jeklene, tudi prazne, je treba hraniti v pokončnem položaju.

Odstranjevanje

Odstranjevanje sevalnika

Z ločenim odstranjevanjem dostavite stare naprave v recikliranje ali druge oblike predelave. S tem pomagate preprečevati, da bi v dol. pogojih obremenilne snovi prišle v okolje.

Odstranjevanje plinske jeklenke

Izrabljene plinske jeklenke ne sodijo med gospodinjske odpadke, ampak jih morate odstraniti v skladu s predpisi.

– Neuporabne ali prazne plinske jeklenke dostavite na zbirno mesto proizvajalca ali občine.

Odstranjevanje embalaže

Embalaža je sestavljena iz kartona in ustrezno označenih folij, ki jih lahko reciklirate.

– Te materiale dostavite v predelavo.

Težave in pomoč

Ko nekaj ne deluje…

NEVARNOST! Nevarnost telesnih poškodb! Nestrokovna popravila lahko povzročijo, da naprava več ne deluje varno. S tem ogrožate sebe in svojo okolico.

Pogostokrat gre le za majhno napako, ki vodi do težave. Večinoma lahko to sami rešite. Prosimo, najprej poglejte naslednjo preglednico, preden stopite do servisa. Tako prihranite veliko truda in eventualno tudi stroškov.

Napaka/težava	Vzrok	Pomoč
Pojavil se je vonj po plinu.	Netesen plinski priključek?	Zaprite regulator za dotok plina (11); ► *Preizkus tesnjenja – str. 41*; okvarjene dele nemudoma zamenjajte.
	Odvit regulator za dotok plina?	Zaprite regulator za dotok plina.
Sevalnik ne prižge.	Prazna plinska jeklenka?	► *Zamenjava plinske jeklenke – str. 42*
	Zaprt ventil jeklenke?	Odprite regulator za dotok plina.
	Sevalnik umazan?	Očistite sevalnik.

Če napake ne morete sami odpraviti, se prosimo obrnite neposredno na naš servis. Prosimo upoštevajte, da se zaradi nestrokovnih popravil izniči tudi garancijski zahtevek in boste morebiti imeli dodatne stroške.

Tehnični podatki

Št. artikla	**163703, 220287**
Izključno dovoljeno v	Nemčija (DE)
Obvezno upoštevajte specifikacije vsakokratne države (vrsta plina/priključni tlak)!	Avstrija (AT) Poljska (PL)
Vrsta plina	
• DE, AT, CH, CZ, EE, FI, FR, HU, IT, NL, PL, RO, SI, SE, SK	I3B/P (butan/propan)
• CH, CZ, FR, GB, GR, IT, SI, SK	I3+
Priključni tlak	
• DE, AT, CH, CZ, HU, SK	50 mbar
• CZ, EE, FI, HU, IT, NL, RO, SI, SE	30 mbar
• CH, CZ, FR, GB, GR, IT, RO, SI	28–30/37 mbar
• PL	37 mbar
Plinska jeklenka	5 kg, 11 kg
Gibka cev	Tip: DIN 16436-1, razred 2, LPG, 40–150 cm
Tlačni regulator	Tip: IGT A300i-A310i (št. cert. 2531-GAR-CGC10220) alternativa Tip: Cavagna Group S.P.A. 694 (T) (št. cert. CE-0085BU0133)
Največja nazivna moč ogrevanja	4,6 kW
Maksimalna poraba plina	360 g/h
Dimenzije	29 × 24 × 31 cm

Tartalomjegyzék

Kezdés előtt... . . . . . **44**
Az ön biztonsága érdekében **44**
Készülékének áttekintése **45**
Kicsomagolás és felszerelés **45**
Kezelés **46**
Tisztítás és karbantartás **47**
Tárolás, szállítás **47**
Eltávolítás hulladékként **48**
Üzemzavar és annak megszüntetése **48**
Műszaki adatok **48**
Jótállási jegy **75**

Kezdés előtt…

Rendeltetésszerű használat

A készülék kizárólag nem iparszerű felhasználású mozgatható fűtőteszköz. A készüléket nem szánták lakott helyiségek fűtésére lakóépületekben.

A készülék a használati utasítás előírásai szerint üzemeltetendő.

A készülék csak a következő országokban történő használatra engedélyezett:

163703

- Németország (DE)
- Ausztria (AT)

220287

- Lengyelország (PL)

Minden nem rendeltetésszerű használat illetve minden, ebben a használati utasításban nem szereplő tevékenység a készülékkel meg nem engedett hibás felhasználásnak számít és túllépi a gyártó törvényszabta felelősségvállalásának határait.

Mit jelentenek a szimbólumok?

A veszélyfigyelmeztetéseket és utasításokat a használati utasítás egyértelműen jelzi. A következő szimbólumok szerepelnek:

VESZÉLY! Veszély típusa és forrása!
Ha figyelmen kívül hagyja a veszélyfigyelmeztetést, veszélyezteti az egészségét és az életét.

FIGYELEM! Veszély típusa és forrása!
Ez a veszélyfigyelmeztetés a készülék, a környezet, vagy más jellegű anyagi kár veszélyére figyelmeztet.

Megjegyzés: Ez a szimbólum olyan információkat jelöl, amelyek a folyamatok jobb megértését szolgálják.

Az ön biztonsága érdekében

Általános biztonsági utasítások

- A biztonságos üzemeltetés érdekében a készülék felhasználójának el kell olvasnia és meg kell értenie ezt a használati utasítást.
- Tartsa be az összes biztonsági utasítást! Ha figyelmen kívül hagyja a biztonsági utasításokat, veszélyezteti önmagát és másokat.
- őrizze meg az összes használati és biztonsági utasítást.
- A gyermekeket ne engedje a készülék közelébe. Tárolja a gépet biztonságosan, távol a gyermekektől és illetéktelen személyektől.
- A kifogástalan üzemeltetés érdekében fontos, hogy a készülék minden része, főleg a biztonsági berendezések, helyesen legyenek felszerelve.
- Tilos a készüléket átépíteni, önkényes változtatásokat eszközölni, valamint nem jóváhagyott alkatrészeket felhasználni.

Üzemeltetés/munkahely

- A készüléket csak kifogástalan állapotban szabad üzemeltetni. Ha hibás a készülék vagy valamelyik alkatrésze, a szükséges javítást szakszemélyzetnek kell elvégeznie.
- Tartsa be mindig az érvényes nemzeti és nemzetközi biztonsági, egészségvédelmi és üzemeltetési előírásokat.
- A készüléket csak akkor szabad üzembe helyezni, ha az ellenőrzés nem mutatott ki hibát. Ha egy alkatrész hibás, azt a következő üzembehelyezés előtt kötelező kicserélni.
- Üzemeltetés közben figyeljen a megfelelő megvilágításra.
- A készülék közvetlen környezetének gyúlékony és robbanékony anyagoktól mentesnek kell lennie.
- A készüléket nem használhatják 18 év alatti fialalok ill. a készülék kezelését nem kellőképpen ismerő személyek.
- A készüléket nem használhatják olyan személyek, akik fizikai, szellemi vagy szenzorikus adottságaik következtében nem üzemeltethetik biztonságosan és körültekintően a készüléket.
- Mindig körültekintően és csak jó egészségi állapotban használja. Fáradtan, betegen, alkohol, gyógyszer vagy kábítószer hatása alatt használni felelőtlenség, hiszen nem üzemeltetheti már biztonságosan a készüléket.

Karbantartás

- Csak az itt leírt karbantartási és üzemzavar-megszüntetési munkálatokat szabad elvégezni. Minden egyéb munkálatot szakszemélyzetnek kell végeznie.
- Csak eredeti cserealkatrészeket szabad használni. Csak ezeket az alkatrészeket gyártották a készülék számára és csak ezek biztonságosak. Más cserealkatrészek használata nemcsak a garanciajogosultságot szünteti meg, hanem önt és a környezetét is veszélyezteti.

Tárolás és szállítás

- A készülék mindig szárazon tárolandó.
- A készülék fagymentes helyen tárolandó.
- Szállításkor védje a készüléket károsodás ellen.

A gáz kezeléséről

A gáz gyúlékony és robbanékoy. Csökkentse a robbanás- és tűzveszélyt:

- Új gázpalackok csatlakoztatása előtt hagyja a készüléket teljesen lehűlni.
- A gázzal való munka közben tilos a dohányzés és minden nyílt láng használata.
- Csak szabad ég alatt tárolja a gázpalackokat.
- Védje a gázpalackokat ill. a gáztömlőket a közvetlen napsugárzástól.

- Sohase érintkeztesse a gázpalackokat ill. a gáztömlőket felforrósodott felületekkel.
- Sohase használjon rozsdás vagy horpadt valamint meghibásodott szelepű gázpalackokat.
- A gázpalackokat mindig felállítva használja, sohase fektesse le.
- Sohase próbálja szétszedni a gázpalackot vagy a nyomásszabályozót.

A készülékre jellemző utasítások

- Ennek a készüléknek a védőfala meggátolja a tüzet és az égések következtében létrejövő sérülési veszélyt, ezért semmilyen részét sem szabad tartósan üzemen kívül helyezni. Ekkor ugyanis nem biztosít hatékony védelmet kisgyermekek vagy időskorú emberek számára.
- A gáztömlőt semmiképpen sem szabad megtörni és/vagy megcsavarni, mivel ekkor a terhelés következtében megsérülhet. A palackot fordítsa úgy el, hogy a gáztömlő és a nyomásszabályozó kifelé mutasson. Figyeljen arra, hogy a gáztömlő elég nagy helyet kapjon, így nem lép fel megtörés. A gáztömlőt nem szabad megfeszíteni vagy húzó igénybevételnek kitenni.
- A gázkályha nem alkalmas tartózkodásra szolgáló helyiségekben való használatra. A tartózkodás céljára szolgáló helyiségek olyan helyek, amelyeket nem emberek tartós benntartózkodására szántak, és erre nem is alkalmasak. Ha ennek ellenére tartózkodás céljára szolgáló helyiségben alkalmazzák, akkor szükség lesz egy nyomásszabályozó készülékkel ellátott csatlakozó vezetére, ami egy integrált nyomásmérő berendezéssel (manométerrel) rendelkezik, hogy a rendelkezéseknek megfelelően el lehessen végezni a tömítettségi vizsgálatot.
- Ha az árucikket egy tartózkodó helységben kívánja használni, egy kétfokozatú szabályozóra van szüksége egy manométerrel. Ezt a szakkereskedelemben vagy az Ön OBI áruházában tudja beszerezni.
- A tartózkodó helységekben történő üzemeltetésnél tartsa be az elvezetés nélküli gázkályhákra vonatkozó törvényi előírásokat.
- A magasházban lévő lakásokban, nedves terekben, a földfelszín alatti terekben, kemping járművekben, stb. történő használatra vonatkozó korlátozások érvényben maradnak.
- Sohase használja a hősugárzót olyan mélyedésekben, amelyekben felgyűlhet az esetleg kiáramló gáz.
- Ellenőrizze a gázvezeték csatlakozóinak tömítettségét. Ellenőrizze a gáztömlőt repedések és megrongálódások szempontjából minden üzemeltetés előtt. Szükség esetén cserélje ki.
- Üzemzavar esetén azonnal zárja be a gázpalack gázszabályozóját és várjon, amíg a láng kialszik.
- Ne engedjen gyerekeket és háziállatokat felügyelet nélkül a hősugárzó közelébe. Meggyújtásnál legyen különösen óvatos!
- Tartsa be a 3 m biztonsági távolságot éghető anyagokhoz.
- A hősugárzó nagyon kiforrósodik, üzemelés közben nem szabad elmozdítani.
- Csak akkor tisztítsa a hősugárzót, amikor teljesen kihűlt.
- Üzemelés közben sohase hagyja felügyelet nélkül a hősugárzót. Sérülés- és tűzveszély!
- Sohase oltsa vízzel a hősugárzót.
- Csak jól szellőztetett helyiségekben használja a készüléket.
- Ne használja a készüléket szabadidős járművekben (p l. lakókocsiban).
- Nyilvános épületekben a készülék használatakor tartsa be a helyi rendelkezéseket.
- Csak az érvényes felszerelési rendelkezések betartásával csatlakoztassa a készüléket.

Készülékének áttekintése

Megjegyzés: A készüléke tényleges kinézete eltérhet az ábráktól.

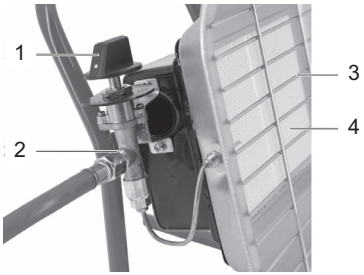

1. Szabályozó gomb
2. Csatlakozó a gázcsőre
3. Védőrács
4. Sugárzó felület

Kicsomagolás és felszerelés

Kicsomagolás

Csomagolja ki a készüléket és ellenőrizze hiánytalanságát.

Lásd még: ► *Üzemzavar és annak megszüntetése – 48. old.*

Szállított tartozékok

- Használati utasítás
- Gázhősugárzó
- Nyomásszabályozó
- Gázcső

Felszerelés

VESZÉLY! Robbanásveszély! A gázpalack felszerelése előtt ellenőrizze, megfelelnek-e a helyi csatlakozási adottságok (gáz típusa és nyomása) a készülék beállításával (viď ► *Műszaki adatok – 48. old.*).

Bizonyosodjon meg arról, hogy a gázpalack csatlakoztatásakor ne legyen nyílt láng a közvetlen közelben.

VESZÉLY! Megvághatja magát! A fémlemezeknek éles lehet a peremük. Felszereléskor legyen óvatos.

A hősugárzó rögzítése a tartóra

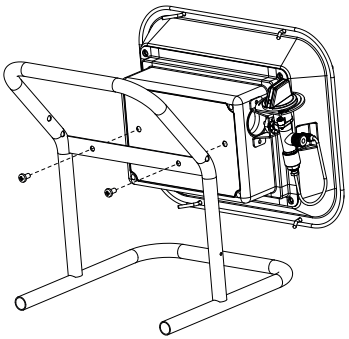

– Rögzítse a hősugárzót a tartóra a mellékelt csavarokkal.

A gázpalack csatlakoztatása

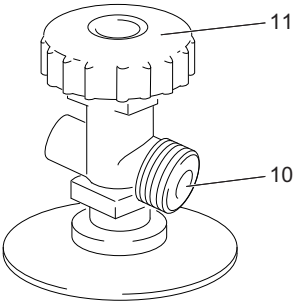

– Ellenőrizze, be van-e zárva a gázpalack gázszabályozója (11).
– Csavarja le a biztonsági kupakot a gázszabályozó (11) menetéről.
– Ellenőrizze az összes tömítés meghibásodásait és megfelelő elhelyezkedését, ne építsen be fölös tömítéseket.

Megjegyzés: A nyomásszabályozó (9) folyékony gáznak való szabályozó, amely a kezdő nyomást állandóan megőrzi az ingadozásoktól függetlenül.

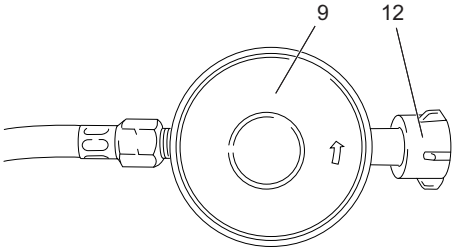

– Szorítsa meg a nyomásszabályozó (9) hollandianyáját (12) kézzel az óramutató irányával ellentétesen a gázpalack összekötő szelepén (10). Figyeljen arra, hogy ne forogjon vele a nyomásszabályozó (9) is.
– Ellenőrizze, hogy a nyomásszabályozó (9) szorosan símuljon az összekötő szelepre (10).
– Csavarja a gáztömlő egyik végét az óramutatóval ellentétes irányban a nyomásszabályozóra (9).
– Csavarja a gáztömlő másik végét az óramutatóval ellentétes irányban a készülék csatlakozójára.

A tömítettség vizsgálata

VESZÉLY! Robbanásveszély! Tilos a tömítés ellenőrzése nyílt láng közelében!

Mindenképpen tartsa be a gázhasználat biztonsági útmutatásait (vid ► *A gáz kezeléséről – 44. old.*)!

A tömítések ellenőrzésekor nem lehetnek gyulladásforrások a közelben. Ne dohányozzon!

Porózus vagy hibás tömlőket és szerelékeket mindenképpen ki kell cserélni.

Tartsa a gázpalackot mindig függőleges helyzetben.

– Miután csatlakoztatta a gázszabályozót (11) a gázpalackra, nyissa ki.
– Vigyen fel alkalmas habképző anyagot az összekötő elemekre és ellenőrizze a gázszivárgást.
– Ha az összekötő elemek nem tömítettek, azonnal zárja be a gázpalack gázszabályozóját (11) és cserélje ki a tömítetlen összekötő elemet.

Akkor tömítettek a kötések, ha nem képződnek buborékok.

Kezelés

VESZÉLY! Robbanásveszély! Minden üzemeltetés előtt ellenőrizze a vezetékek és a gázpalack állapotát. Csak a hősugárzó számára alkalmas gázpalackokat használjon.

VESZÉLY! Égésveszély! Bekapcsoláskor ne hajoljon közvetlenül a hősugárzó fölé. Ne tartson más tárgyakat a hőzugárzó fölé.

A hőteljesítmény beállítását kizárólag hátulról vagy oldalról végezze.

Kerüljön mindenfajta érintkezést a hősugárzó felületeivel. Ezek hosszabb üzemelés után felforrósodhatnak és égési sebeket okozhatnak.

Ne dugjon semmilyen tárgyat a hősugárzó védőrácsába (3). Semmiképpen nem szabad letakarni.

Minden szállítás előtt kapcsolja ki a készüléket. Csak teljes kihűlés után szállítsa a készüléket.

Csak nyílt lángoktól mentes környezetben végezze a gázpalack cseréjét.

Előzze meg a betápláló tömlő csavarodását.

Tartsa be a 3 m biztonsági távolságot éghető anyagokhoz.

Ellenőrizze bekapcsolás előtt!

Ellenőrizze a készülék biztonságos állapotát:

– Ellenőrizze, vannak-e látható károsodások.
– Ellenőrizze a készülék összes alkatrészének szilárd felszerelését.

– Ellenőrizze a gázvezeték csatlakozóinak tömítettségét.

A hősugárzó bekapcsolása

– Nyissa ki a gázpalack gázszabályozóját (11). A gázszabályozó (11) átereszti a gázt.
– Nyomja le a szabályozó gombot (1) és tartsa lenyomva.

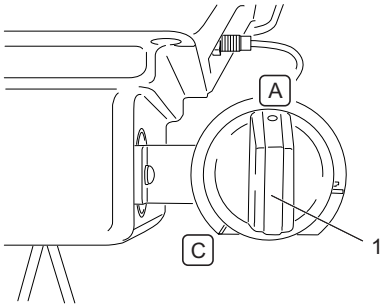

– Csavarja a szabályozó gombot (1) A pozícióba és tartson néhány másodperc múlva egy megfelelő tűzforrást a sugázó felület (6) alsó része alá.
– Tartsa a meggyuladás után a szabályozó gombot (1) 20 másodpercig lenyomva.
– A hősugárzó szabályozó gomb (1) elcsavarásával C irányba fokozatmentesen szabályozható.

A hősugárzó kikapcsolása

– Nyomja le a szabályozó gombot (1) és fordítsa B pozícióba.

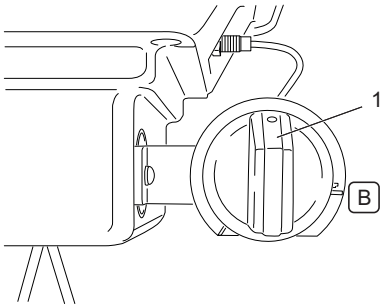

– Zárja be a gázpalack gázszabályozóját (11).
– Csavarja le a hollandianyát (12) a gázpalack összekötő szelepéről (10).
– Helyezze vissza a gázpalackra a védőkupakot.

A gázpalack cseréje

– Kapcsolja ki a hősugárzót (viď ► *A hősugárzó kikapcsolása – 47. old.*).
– Csatlakoztassa az új gázpalackot (viď ► *A hősugárzó rögzítése a tartóra – 46. old.*).

Tisztítás és karbantartás

Tisztítási áttekintés

Rendszeresen, az üzemeltetési körülmények függvényében

Mit	Hogyan?
Tisztítsa meg a hősugárzót.	Törülje le vízzel és szappannal a felületeket. Ne használjon éles tárgyakat vagy agresszív tisztítószereket.
Tisztítsa meg a védőrácsot.	Tisztítsa meg a védőrácsot puha kefével. Távolítsa el enyhén nedves ronggyal a lerakódásokat.

Karbantartási áttekintés

Rendszeresen, az üzemeltetési körülmények függvényében

Mit	Hogyan?
Ellenőrizze a gázcsatlakozók tömítettségét.	► *A tömítettség vizsgálata – 46. old.*

– A felhasználónak további rendszeres karbantartást nem kell végeznie.

Tárolás, szállítás

Tárolás

– A készüléket mindig száraz állapotban tárolja.
– A készüléket fagymentes helyen tárolja.
– Ha hosszabb ideig nem használja a készüléket, vegye le a gázpalackot és biztonságosan tegye el a készüléket.

Tárolás a szabadban

– Takarja le a nem használt hősugárzót időjárásellenálló védőhuzattal. Letakarás előtt hagyja a hősugárzót teljesen kihűlni.

Tárolás zárt helyiségekben

– Távolítsa el a gázpalackot és tárolja a szabadban.
– A hősugárzó száraz helyen tárolandó.

Szállítás

– Szállításkor védje a készüléket a sérülésektől.
– Postázáskor lehetőség szerint az eredeti csomagolást használja.
– A gázpalackok szállításánál tartsa be a nemzeti előírásokat.
– Minden szállítás előtt távolítsa el a gázpalackot a hősugárzóról.

Biztonsági tudnivalók a gázpalack tárolásával kapcsolatban

- Tilos gázpalackokat tárolni föld alatti helyiségekben, lépcsőházakban, folyosókon, átjárókban és épületek közötti közlekedőkben, valamint ezeknek közvetlen közelében. A szelepeknek rendelkezniük kell szelepvédő sapkákkal és záróanyákkal. A gázpalackokat – még üres állapotban is – álló helyzetben kell tárolni.

Eltávolítás hulladékként

A hősugárzó hulladékként való eltávolítása

A szeparált eltávolítással ezek az elavult készülékek újrafelhasználásra vagy másfajta újrahasznosításra kerülnek. Ezáltal Ön segít megelőzni, hogy a káros anyagok esetleg a környezetbe kikerüljenek.

A gázpalack hulladékként való eltávolítása

A többé nem szükséges gázpalackokat ne dobja a háztartási hulladékba, hanem távolítsa el az előírásoknak megfelelően.

– A használhatatlan vagy üres gázpalackokat vigye a kereskedő vagy a település gyűjtőhelyére.

A csomagolóanyag hulladékként való eltávolítása

A csomagolás kartonból és megfelelően jelzett fóliákból áll, amelyek újrahasznosíthatóak.

– Adja le ezeket az anyagokat újrahasznosításra.

Üzemzavar és annak megszüntetése

Ha valami nem működik…

VESZÉLY! Balesetveszély! Nem szakszerű javításoknak nem megfelelő üzemelés lehet a következménye. Ezzel önmagát és a környezetét veszélyezteti.

Ezeket az üzemzavarokat gyakran apró hibák okozzák. Ezeket gyakran ön is megoldhatja. Kérjük, ellenőrizze a következő táblázatot, mielőtt az ügyfélszolgálathoz fordul. Így sok fáradtságot és esetleg költséget spórolhat meg.

Hiba/üzemzavar	Ok	Kijavítás
Gázszag észlelhető.	Nem tömített a gázcsatlakozás?	Zárja be a gázszabályozót (11); ► *A tömítettség vizsgálata – 46. old.*; cserélje ki azonnal a meghibásodott alkatrészeket.
	Ki van nyitva a gázszabályozó?	Zárja be a gázszabályozót.
A hősugárzó nem gyullad.	Üres a gázpalack?	► *A gázpalack cseréje – 47. old.*
	Be van zárva a palack szelepe?	Nyissa ki a gázszabályozót.
	Beszennyeződött a hősugárzó?	Tisztítsa meg a hősugárzót.

Ha nem oldhatja meg egyedül az üzemzavart, forduljon az ügyfélszolgálathoz. Azt is vegye figyelembe, hogy a nem szakszerű javítások megszüntetik a garanciajogosultságát és esetleg többletkiadásokat okozhatnak.

Műszaki adatok

Cikkszám	163703, 220287
Kizárólag a következő országokban engedélyezve:	Németország (DE)
Feltétlenül vegye figyelembe a megfelelő országspecifikációt (gáz fajta/csatlakozási nyomás)!	Ausztria (AT) Lengyelország (PL)
Gáz fajtája	
• DE, AT, CH, CZ, EE, FI, FR, HU, IT, NL, PL, RO, SI, SE, SK	I3B/P (bután/propán)
• CH, CZ, FR, GB, GR, IT, SI, SK	I3+
Csatlakozási nyomás	
• DE, AT, CH, CZ, HU, SK	50 mbar
• CZ, EE, FI, HU, IT, NL, RO, SI, SE	30 mbar
• CH, CZ, FR, GB, GR, IT, RO, SI	28–30/37 mbar
• PL	37 mbar
Gázpalack	5 kg, 11 kg
Tömlő	Típus: DIN 16436-1, 2. osztály, LPG, 40–150 cm
Nyomásszabályozó	Típus: IGT A300i-A310i (Biz. sz. 2531-GAR-CGC10220) Változat Típus: Cavagna Group S.P.A. 694 (T) (Biz. sz. CE-0085BU0133)
Maximális hőterhelés	4,6 kW
Maximális gázfogyasztás	360 g/h
Méretek	29 × 24 × 31 cm

Kazalo

Prije nego što počnete... 49
Za Vašu sigurnost 49
Pregled Vašeg uređaja 50
Raspakivanje i montaža 50
Posluživanje 51
Održavanje i čišćenje 52
Skladištenje, transport 52
Zbrinjavanje 52
Smetnje i pomoć 53
Tehnički podaci 53
Prava na žalbu 75

Prije nego što počnete…

Svrsishodna uporaba

Ovaj uređaj je isključivo namijenjen neobrtničkoj uporabi kao mobilni uređaj za grijanje. On nije predviđen za grijanje nastanjenih prostorija u stambenim zgradama.

Uređaj se mora koristiti prema podacima zadanim u uputi za uporabu.

Uređaj je dozovljen za upotrebu samo u slijedećim zemljama:

163703

- Njemačka (DE)
- Austrija (AT)

220287

- Poljska (PL)

Svaka uporaba koja nije namjenska tj. svaki rad na uređaju koji nije opisan u ovoj uputi za uporabu je nedozvoljeno pogrešno korištenje izvan zakonskih granica jamstva proizvođača.

Što znače simboli koji se koriste?

Upute opasnosti i upute su jasno označene u uputi za uporabu. Koriste se sljedeći simboli:



OPASNOST! Vrta i izbor opasnosti! Kod nepoštivanja upute opasnost nastaje opasnost po tijelo i život.



PAŽNJA! Vrta i izbor opasnosti! Ova uputa opasnosti upozorava od oštećenja na uređaju, po okoliš i drugih stvarnih oštećenja.



Uputa: Ovaj simbol označava informacije, koje su dane za bolje razumijevanje tokova.

Za Vašu sigurnost

Opći sigurnosni podaci

- Za siguran rad sa ovim uređajem korisnik uređaja prije prvog korištenja mora pročitati i razumjeti uputu za uporabu.
- Uvijek poštujte sve sigurnosne upute! Ako ne poštivate sigurnosne upute ugrožavate sebe i ostale.
- Sve upute za uporabu i sigurnosne upute pohranite za ubuduće.
- Djecu držati dalje od uređaja. Uređaj čuvajte sigurno od djece i neovlaštenih osoba.
- Svi dijelovi uređaja, posebno sigurnosne naprave, se moraju ispravno montirati kako bi se osigurao ispravan rad.
- Pregrađivanja, samostalne promjene na uređaju i korištenje neodobrenih dijelova je zabranjeno.

Posluživanje/radno mjesto

- Uređaj se smije koristiti samo onda, ako je u ispravnom stanju. Ako je uređaj ili jedan njegov dio defektan, onda isti mora popraviti stručnjak.
- Uvijek slijediti važeće nacionalne i internacionalne sigurnosne propise, propise o sigurnosti i radu.
- Uređaj se smije pustiti u pogon samo onda, ako prilikom pregleda nisu utvrđene greške. Ako je neki dio defektan, onda se isti obavezno mora zamijeniti prije sljedeće uporabe.
- Prilikom pogona paziti na dovoljno osvjetljenje.
- Neposredni okoliš mora biti slobodan od lako zapaljivih ili eksplozivnih tvari.
- Mladi, mlađi od 18 godina, kao i korisnici, koji nisu dovoljno upoznati sa posluživanjem uređaja, ne smiju koristiti uređaj.
- Osobe, koje zbog nedovoljnih psihičkih, fizičkih ili senzoričkih svojstava nisu u stanju sigurno i pažljivo koristiti uređaj, ne smiju koristiti isti.
- Uvijek raditi sa oprezom i u dobrom raspoloženju: Umor, bolest, konzum alkohola, uticaj lijekova i droga su neodgovorni, pošto više niste u stanju uređaj sigurno koristiti.

Održavanje

- Smiju se samo provoditi ovdje opisani radovi održavanja i uklanjanja smetnji. Sve druge radove mora izvesti stručnjak.
- Koristiti samo originalne rezervne dijelove. Samo ovi rezervni dijelovi su konstruirani i prikladni za uređaj. Drugi rezervni dijelovi vode samo ka gubitku jamstva, a mogu i ugroziti Vas i Vašu okolinu.

Skladištenje i transport

- Uređaj uvijek čuvati na suhom mjestu.
- Uređaj skladištiti na mjestu sigurnom od mraza.
- Uređaj prilikom transporta zaštititi od oštećenja.

O korištenju plina

Plin je lako zapaljiv i eksplozivan. Izbjegavajte rizik od eksplozija i požara:

- Prije priključka nove plinske boce uvijek pustite uređaj da se ohladi.
- Pušenje i bilo kakva otvorena vatra je prilikom korištenja plina zabranjeno.
- Plinske boce skladištite samo na otvorenom.
- Zaštitite plinske boce tj. crijeva za plin od izravnog utjecaja sunčanih zraka.
- Plinske boce tj. crijeva za plin nikada nemojte pustiti u dodir sa zagrijanim površinama.
- Nikada nemojte koristiti zahrđale ili deformirane plinske boce kao ni plinske boce sa oštećenim ventilom.
- Plinske boce uvijek koristite stojeći, nikada ih nemojte poleći.
- Nikada nemojte pokušavati rastaviti ventil za plin ili regulator pritiska.

Upute specifične za uređaj

- Zaštitni zid ovog uređaja treba spriječiti požar ili opasnost od ozljede zbog opekotina i niti jedan dio se ne smije trajno ukloniti. On ne osigurava učinkovitu zaštitu za malu djecu i starije osobe.
- Crijevo za gas se ne smije saviti i/ili zaokrenuti niti u jednom slučaju, jer se može oštetiti zbog opterećenja. Okrenite bocu tako da crijevo za gas i regulator pritiska pokazuju prema vani. Uvjerite se da crijevo za gas ima dovoljno prostora i da nije savijeno. Crijevo za gas ne smije biti pod naponom odnosno ne smije biti zategnuto.
- Peć nije prikladan za upotrebu u prostorijama za boravak. Prostorije za boravak su prostorije, koje nisu određene ili prikladne samo za privremeni boravak ljudi. Ukoliko unatoč ovome koristite peć u prostoriji za boravak, potreban Vam je priključni vod sa uređajem za regulaciju pritiska, koji raspolaže sa integrisanim uređajem za mjerenje pritiska (manometar), da bi se mogla izvršiti kontrola nepropustnosti prema propisima.
- Da biste koristili proizvod u jednom dnevnom prostoru, trebate dupli regulator sa manometrom. Ovaj možete dobiti u specijalizovanoj trgovini ili u Vašoj OBI trgovini.
- Obratite pažnju kod rada u dnevnim prostorima na zakonske odredbe za rad plinske peći bez odvoda.
- Ograničenja za korištenje u višespratnicama, vlažnim prostorijama, prostorijama ispod nivoa tla, kamping vozilima, itd. ostaju da stoje.
- Reflektor nikada nemojte koristiti u udubinama u kojima bi se mogao sakupiti plin koji ističe.
- Provjerite sve priključke voda plina na nepropusnost. Pregledajte crijevo plina prije svakog korištenja na pukotine ili oštećenja. Po potrebi ga zamijenite.
- Kod smetnji u funkciji odmah zatvorite regulator pritiska plinske boce i pričekajte, dok se ne ugasi vatra.
- Djeca i kućne životinje se bez nadzora ne smiju nalaziti u blizini reflektora. Poseban oprez prilikom paljenja!
- Držite sigurnosni razmak od 3 m prema gorućim materijalima.
- Reflektor se vrlo zagrije i ne smije se pomicati za vrijeme pogona.
- Reflektor očistite tek nakon što se uređaj u potpunosti ohladi.
- Za vrijeme pogona nikada nemojte pustiti reflektor bez nadzora. Opasnost od ozljeda i požara!
- Reflektor nikada nemojte gasiti sa vodom.
- Uređaj koristite samo u dobro prozračenim prostorijama.
- Uređaj nemojte koristiti u vozilima za slobodno vrijeme (npr. u vozilima za stanovanje).
- Slijedite mjesne odredbe prilikom korištenja uređaja u javno pristupačnim zgradama.
- Uređaj priključiti samo prema važećim instalacijskim odredbama.

Pregled Vašeg uređaja

Uputa: Stvarni izgled vašeg uređaja može da se razlikuje od slika.

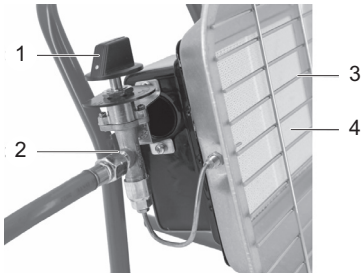

1. Regulacijski gumb
2. Priključak za crijevo za plin
3. Zaštitna rešetka
4. Površina zračenja

Raspakivanje i montaža

Raspakiravanje

Raspakovati uređaj i provjeriti na potpunost.
Vidi i: ► *Smetnje i pomoć – str. 53*

Obujam dostave

- Uputa za uporabu
- Plinski reflektor
- Regulator pritiska
- Crijevo za plin

Montaža

OPASNOST! Opasnost od eksplozije!
Prije instalacije plinske boce provjerite, da li mjesne odredbe za priključak (vrsta i pritisak plina) odgovaraju sa podešavanjem uređaja (vidi► *Tehnički podaci – str. 53*).
Osigurajte, da se prilikom priključivanja plinske boce u neposrednoj okolini ne nalazi otvoreni plamen.

OPASNOST! Opasnost od rezanja!
Limeni dijelovi mogu imati oštre rubove. Budite oprezni prilikom montaže.

Položaj elemenata ljuljačke na nosaču

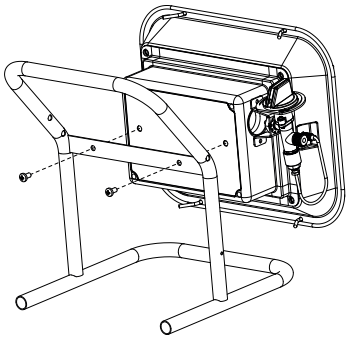

– Pričvrstite grijač na nosač uz pomoć priloženih vijaka.

Priključiti plinsku bocu

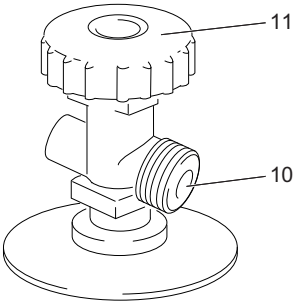

– Pregledati, da li je regulator plina (11) plinske boce zatvoren.
– Odvijčati sigurnosnu kapu sa navoja regulatora plina (11).
– Sve brtve pregledati na oštećenja i čvrst dosjed, ne ugrađivati dodatne brtve.

Uputa: Regulattor pritiska (9) je regulator za tekući plin, koji početni pritisak neovisno o kolebanjima ulaznog pritiska drži konstantnim.

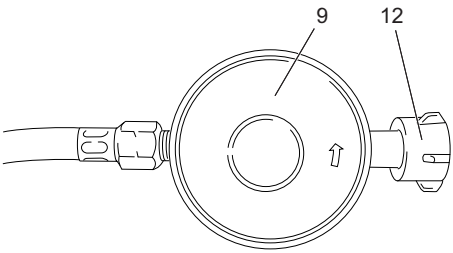

– Slijepu maticu (12) regulatora pritiska (9) ručno suprotno smjeru kazaljke na satu na spojnom ventilu (10) plinske boce zavijčati. Paziti na to, da se regulator pritska (9) ne okreće.
– Provjeriti, da li regulator pritiska (9) čvrsto prianja na spojnom ventilu (10).
– Jedan kraj crijeva za plin suprotno smjeru kazaljke na satu zavijčati na regulatoru pritiska (9).
– Drugi kraj crijeva za plin suprotno smjeru kazaljke na satu zavijčati na regulatoru pritiska.

Provjera nepropusnosti

OPASNOST! Opasnost od eksplozije!
Provjera nepropusnosti sa otvorenim plemanom je strogo zabranjena!

Prilikom rukovanja sa plinom obavezno obratiti pozor na sigurnosne upute (vidi ► *O korištenju plina – str. 49*)!

Za vrijeme provjere nepropusnosti se u blizini ne smiju nalaziti izvori paljenja. Ne pušite!

Porozne ili oštećene vodove crijeva i armature se moraju obavezno zamijeniti.

Plinsku bocu uvijek držite u okomitom položaju.

– Nakon priključka plinske boce na istoj otvoriti regulator plina (11).
– Na spojnim elementima staviti prikladnu supstancu koja stvara pjenu i kontrolirati na istek plina.
– Kod propusnih spojnih elemenata regulator plina (11) na plinskoj boci odmah zatvoriti i zamijeniti propusni brtveni element

Spojevi su nepropusni, ako se ne stvaraju mjehurići.

Posluživanje

OPASNOST! Opasnost od eksplozije!
Prije svakog posluživanja provjerite stanje vodova i plinske boce. Koristite samo plinske boce, koje su prikladne za reflektor.

OPASNOST! Opasnost od opekotina!
Izbjegavajte da se prilikom paljenja nagnete izravno iznad reflektor. Iznad reflektora nemojte držati druge objekte.

Podešavanje snage topline isključivo treba uslijediti straga ili sa strane.

Izbjegavajte svaki kontakt sa prednjom površinom reflektora. Ista se može zagrijati kod dužeg pogona i prouzrokovati opekotine.

Nemojte umetati predmete ili objekte u zaštitnu rešetku (3) reflektora. Ista se ni u kom slučaju ne smije prekriti.

Prije svakog transporta isključite uređaj. Uređaj transportirati tek onda, kada se u cijelosti ohladi.

Plinsku bocu zamijenite samo u okolini u kojoj nema plamena.

Izbjegavajte okretanje dovodnog crijeva.

Držite sigurnosni razmak od 3 m prema gorućim materijalima.

Provjeriti prije uključivanja!

Pregledajte sigurno stanje uređaja:
– Provjerite, da li postoje vidljivi defekti.
– Provjerite, da li su svi dijelovi uređaja čvrsto montirani.
– Provjerite sve priključke voda plina na nepropusnost.

Uključiti nastavni reflektor

– Odvijčati regulator plina (11) na plinskoj boci. Dovod plina slijedi kroz regulator plina (9).

– Gumb za reguliranje (1) pritisnuti prema dole i držati ga pritisnutim.

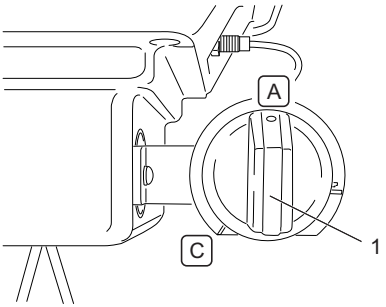

– Gumb za reguliranje (1) okrenuti na položaj A i nakon nekoliko sekundi držati prikladni izvor paljenja na donjem dijelu površine reflektora (6).
– Gumb regulatora (1) za 20 sekundi nakon paljenja držati još pritisnutim.
– Okretanjem gumba za reguliranje (1) u pravcu položaja C se snaga grijanja reflektora može kontinuirano podesiti.

Isključiti reflektor

– Gumb za reguliranje (1) pritisnuti prema dole i okrenuti ga na položaj B.

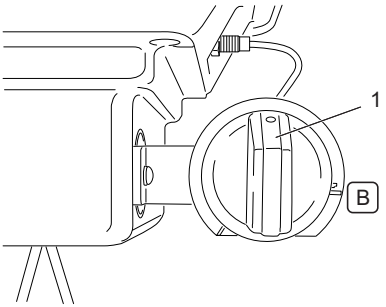

– Zatvoriti regulator plina (11) na plinskoj boci.
– Zavijčati slijepu maticu (12) spojnog ventila (10) plinske boce.
– Ponovno postaviti zaštitnu kapu na plinsku bocu.

Zamijeniti plinsku bocu

– Isključiti reflektor (vidi ► *Isključiti reflektor – str. 52*).
– Priključiti novu plinsku bocu (vidi ► *Položaj elemenata ljuljačke na nosaču – str. 50*).

Održavanje i čišćenje

Pregled čišćenja

Redovno, ovisno o uvjetima korištenja

Što	Kako?
Očistiti reflektor.	Površine obrisati sa vodom i sapunom. Nemojte koristiti oštre predmete ili agresivna sredstva za čišćenje.
Očistiti zaštitnu rešetku.	Zaštitnu rešetku očistiti sa mekanom četkom. Taloge ukloniti sa lagano navlaženom krpom.

Pregled održavanja

Redovno, ovisno o uvjetima korištenja

Što	Kako?
Priključke plina projeriti na nepropusnost.	► *Provjera nepropusnosti – str. 51*

– Dalje redovno održavanje od strane korisnika nije potrebno.

Skladištenje, transport

Čuvanje

– Uređaj uvijek čuvajte na suhom mjestu.
– Uređaj skladištite na mjestu zaštićenom od smrzavanja.
– Kod dužeg nekorištenja skinuti bocu za gas i uređaj čuvati na sigurnom mjestu.

Skladištenje na otvorenom.

– Ako ga ne koristite, reflektor prekrijte sa pokrovom otpornim na vremenske nepogode. Reflektor prije pokrivanja pustiti da se u potpunosti ohladi.

Skladištenje u zatvorenim prostorijama

– Plinsku bocu ukloniti i skladištiti ju na otvorenom.
– Reflektor skladištiti na suhom mjestu.

Transport

– Prilikom transporta uređaj zaštitite od oštećenja.
– Kod slanja po mogućnosti koristiti originalnu ambalažu.
– Prilikom transporta plinskih boca obratiti pozor na propise specifične za zemlju.
– Prije svakog transporta plinske boce ukloniti sa reflektora.

Sigurnosne informacije za skladištenje boce za gas

• Skladištenje boce za gas nije dozvoljeno u prostorijama ispod zemljine površine, na stepeništima, hodnicima, prolazima i prolaznim putevima objekata, kao i u njihovoj neposrednoj blizini. Ventili moraju biti opremljeni sa zaštitnim ventilskim kapama i maticama za zatvaranje. Boce za gas – također prazne – moraju se čuvati u uspravnom položaju.

Zbrinjavanje

Zbrinuti reflektor

Sa odvojenim zbrinjavanjem stare uređaje dovodite u recikliranje ili druge oblike ponovnog iskorištavanja. Na taj način pomažete izbjeći, da između ostaloga opasne tvari dospiju u okolinu.

Zbrinuti plinsku bocu

Plinske boce koje više nisu potrebne ne spadaju u kućni otpad, već se moraju propisno zbrinuti.

– Plinske boce koje su postale nekorisne ili prazne plinske boce odnesite na sabirno mjesto trgovca ili općine.

Zbrinuti ambalažu

Pakovanje se sastoji od kartona i odgovarajuće označenih folija, koje se mogu reciklirati.

– Te materijale odvojite za ponovnu obradu.

Smetnje i pomoć

Ako nešto ne funkcionira…



OPASNOST! Opasnost od ozljede!
Nestručno provedeni popravci dovode do toga, da Vaš uređaj više ne funkcionira sigurno. Time ugrožavate sebe i svoju okolinu.

Često su samo male greške, koje dovode do smetnje. Često ih možete i sami ukloniti. Molimo vas da naprije vidite u sljedećoj tablici, prije nego se obratite servisu. Tako ćete si uštedjeti puno napora i eventualno troškova.

Greške/smetnja	Uzrok	Pomoć
Pojavljuje se miris plina.	Priključak plina propustan?	Zatvoriti regulator plina (11); ► *Provjera nepropusnosti – str. 51*; defektne dijelove odmah zamijeniti.
	Regulator plina otvoren?	Zatvoriti regulator plina.
Reflektor se ne pali.	Plinska boca prazna?	► *Zamijeniti plinsku bocu – str. 52*
	Ventil boce zatvoren?	Otvoriti regulator plina.
	Reflektor onečišćen?	Očistiti reflektor.

Ako greške ne možete sami ukloniti, molimo Vas da se izravno obratite servisu. Obratite molimo Vas pozor, da kroz nestručne popravke propada i pravo na jamstvo i da Vam mogu nastati dodatni troškovi.

Tehnički podaci

Broj artikla	**163703, 220287**
Odobreno samo u	Njemačka (DE)
Obavezno imajte na umu odgovarajuće specifikacije zemlje (vrsta gasa/pritisak priključka)!	Austrija (AT) Poljska (PL)
Vrsta plina	
• DE, AT, CH, CZ, EE, FI, FR, HU, IT, NL, PL, RO, SI, SE, SK	I3B/P (butan/propan)
• CH, CZ, FR, GB, GR, IT, SI, SK	I3+
Priključni pritisak	
• DE, AT, CH, CZ, HU, SK	50 mbar
• CZ, EE, FI, HU, IT, NL, RO, SI, SE	30 mbar
• CH, CZ, FR, GB, GR, IT, RO, SI	28–30/37 mbar
• PL	37 mbar
Boce za gas	5 kg, 11 kg
Crijevo	Tip: DIN 16436-1, Klasa 2, LPG, 40–150 cm
Regulator pritiska	Tip: IGT A300i-A310i (Cert.-Nr. 2531-GAR-CGC10220) alternativno Tip: Cavagna Group S.P.A. 694 (T) (Cert.-Nr. CE-0085BU0133)
Maksimalno opterećenje toplinom	4,6 kW
Maksimalna potrošnja plina	360 g/h
Dimenzije	29 × 24 × 31 cm

Περιεχόμενα

Πριν ξεκινήσετε... . . . . . **54**
Για την ασφάλειά σας **54**
Η συσκευή σας με μια ματιά **55**
Αποσυσκευασία και συναρμολόγηση **55**
Χειρισμός **56**
Καθαρισμός και συντήρηση **57**
Αποθήκευση, μεταφορά **57**
Διάθεση **58**
Βλάβες και αντιμετώπιση **58**
Τεχνικά στοιχεία **58**
Mängelansprüche **74**

Πριν ξεκινήσετε…

Προβλεπόμενη χρήση

Η συσκευή προορίζεται αποκλειστικά για μη επαγγελματική χρήση ως κινητή θερμαντική συσκευή. Δεν προορίζεται για τη θέρμανση κατοικημένων χώρων σε κατοικίες.

Η συσκευή πρέπει να λειτουργείται σύμφωνα με τις οδηγίες στις οδηγίες χρήσης.

Η συσκευή επιτρέπεται να χρησιμοποιείται μόνο στις παρακάτω χώρες:

163703

- Γερμανία (DE)
- Αυστρία (AT)

220287

- Πολωνία (PL)

Κάθε μη προβλεπόμενη χρήση ή όλες οι εργασίες επί της συσκευής, οι οποίες δεν περιγράφονται σε αυτές τις οδηγίες χρήσης, αποτελούν ανεπίτρεπτη εσφαλμένη χρήση εκτός των νόμιμων ορίων ευθύνης του κατασκευαστή.

Τι σημαίνουν τα χρησιμοποιημένα σύμβολα;

Οι υποδείξεις κινδύνου και οι υποδείξεις επισημαίνονται με σαφήνεια στις οδηγίες χρήσης. Γίνεται χρήση των ακόλουθων συμβόλων:



ΚΙΝΔΥΝΟΣ! Είδος και πηγή του κινδύνου! Η παράβλεψη της υπόδειξης κινδύνου εγκυμονεί κίνδυνο τραυματισμού και θανάτου.



ΠΡΟΣΟΧΗ! Είδος και πηγή του κινδύνου! Αυτή η υπόδειξη κινδύνου προειδοποιεί σχετικά με ζημιές στη συσκευή, το περιβάλλον ή άλλες υλικές ζημιές.



Υπόδειξη: Το σύμβολο αυτό επισημαίνει πληροφορίες, οι οποίες παρέχονται για την καλύτερη κατανόηση των διαδικασιών.

Για την ασφάλειά σας

Γενικές υποδείξεις ασφαλείας

- Για την ασφαλή χρήση της συσκευής αυτής, ο χρήστης θα πρέπει να έχει διαβάσει και κατανοήσει αυτές τις οδηγίες πριν από την πρώτη χρήση.
- Λάβετε υπόψη όλες τις υποδείξεις ασφαλείας! Αν παραβλέψετε τις υποδείξεις ασφαλείας, θέτετε σε κίνδυνο τόσο τον εαυτό σας όσο και άλλους.
- Φυλάσσετε όλες τις οδηγίες χρήσης και τις υποδείξεις ασφαλείας για το μέλλον.
- Κρατάτε τα παιδιά μακριά από τη συσκευή. Φυλάσσετε τη συσκευή μακριά από παιδιά και μη εξουσιοδοτημένα άτομα.
- Όλα τα εξαρτήματα της συσκευής, ειδικά οι διατάξεις ασφαλείας, πρέπει να είναι συναρμολογημένα σωστά, για να διασφαλίζεται η απρόσκοπτη λειτουργία της.
- Απαγορεύονται οι μετασκευές, οι αυθαίρετες μετατροπές της συσκευής, καθώς και η χρήση μη εγκεκριμένων εξαρτημάτων.

Χειρισμός / Χώρος εργασίας

- Η συσκευή επιτρέπεται να χρησιμοποιείται μόνο σε άριστη κατάσταση. Εάν η συσκευή ή μέρος της είναι ελαττωματικό, πρέπει να επισκευάζεται από ειδικό τεχνικό.
- Τηρείτε πάντα τις ισχύουσες εθνικές και διεθνείς διατάξεις ασφαλείας, υγείας και εργασίας.
- Η συσκευή επιτρέπεται να τίθεται σε λειτουργία, μόνο όταν κατά τον έλεγχό της δεν εντοπίζονται σφάλματα. Εάν ένα εξάρτημα είναι ελαττωματικό, πρέπει να αντικατασταθεί οπωσδήποτε πριν από την επόμενη χρήση.
- Κατά τη λειτουργία φροντίζετε για επαρκή φωτισμό.
- Το άμεσο περιβάλλον πρέπει να είναι ελεύθερο από εύφλεκτες ή εκρηκτικές ουσίες.
- Νεαροί κάτω των 18 ετών, καθώς και χρήστες, οι οποίοι δεν είναι επαρκώς εξοικειωμένοι με το χειρισμό της συσκευής, δεν επιτρέπεται να χρησιμοποιούν τη συσκευή.
- Άτομα, τα οποία λόγω μειωμένων φυσικών, ψυχικών ή αισθητικών ικανοτήτων δεν είναι σε θέση να χειριστούν τη συσκευή προσεκτικά και με ασφάλεια, δεν πρέπει να χρησιμοποιούν τη συσκευή.
- Να εργάζεστε πάντα με προσοχή και σε καλή φυσική κατάσταση: Η εργασία υπό την επήρεια κούρασης, ασθένειας, οινοπνεύματος, φαρμάκων και ναρκωτικών αποτελεί ανεύθυνη συμπεριφορά, καθώς σε αυτές τις περιπτώσεις δεν μπορείτε να χρησιμοποιήσετε τη συσκευή με ασφάλεια.

Συντήρηση

- Επιτρέπεται να εκτελούνται αποκλειστικά οι εργασίες συντήρησης και οι άρσεις βλαβών που περιγράφονται εδώ. Όλες οι περαιτέρω εργασίες πρέπει να διεξάγονται από έναν ειδικό.
- Χρησιμοποιείτε μόνο αυθεντικά ανταλλακτικά. Μόνο τα ανταλλακτικά αυτά είναι κατασκευασμένα και κατάλληλα για τη συσκευή. Άλλα ανταλλακτικά δεν επιφέρουν μόνο την απώλεια της εγγύησης, αλλά μπορούν να θέσουν σε κίνδυνο εσάς και το περιβάλλον σας.

Αποθήκευση και μεταφορά

- Αποθηκεύετε τη συσκευή πάντα σε ξηρό χώρο.
- Αποθηκεύετε τη συσκευή σε χώρο δίχως παγετό.
- Κατά τη μεταφορά να προστατεύετε τη συσκευή από βλάβες.

Σχετικά με το χειρισμό του αερίου

Το αέριο είναι εύφλεκτο και εκρηκτικό. Μειώστε τον κίνδυνο έκρηξης και πυρκαγιάς:

- Πριν τη σύνδεση νέων φιαλών αερίου αφήστε τη συσκευή να κρυώσει πλήρως.
- Απαγορεύεται το κάπνισμα και οποιουδήποτε είδους ανοικτή φωτιά όταν χειρίζεστε το αέριο.
- Φυλάσσετε τις φιάλες αερίου μόνο στο ύπαιθρο.
- Προστατεύετε τις φιάλες ή τους σωλήνες αερίου από την άμεση ηλιακή ακτινοβολία.
- Μην αφήνετε ποτέ τις φιάλες ή τους σωλήνες αερίου να έρθουν σε επαφή με επιφάνειες που έχουν θερμανθεί.

- Μη χρησιμοποιείτε ποτέ σκουριασμένες ή παραμορφωμένες φιάλες αερίου, ή φιάλες αερίου με ελαττωματική βαλβίδα.
- Χρησιμοποιείτε τις φιάλες αερίου πάντα σε όρθια θέση. Μην τις θέτετε ποτέ σε οριζόντια θέση.
- Μην προσπαθήσετε ποτέ να αποσυναρμολογήσετε τη βαλβίδα αερίου ή το ρυθμιστή πίεσης.

Ειδικές υποδείξεις για τη συσκευή

- Το προστατευτικό τοίχωμα αυτής της συσκευής προορίζεται για να αποτρέπει τον κίνδυνο πυρκαγιάς ή τραυματισμών εξαιτίας εγκαυμάτων και δεν επιτρέπεται να αφαιρείται μόνιμα κανένα τμήμα του. Το τοίχωμα δεν παρέχει αποτελεσματική προστασία σε μικρά παιδιά ή ηλικιωμένους.
- Σε καμία περίπτωση, ο σωλήνας αερίου δεν επιτρέπεται να τσακίζεται και/ή να συστρέφεται, καθώς μπορεί να υποστεί ζημιά λόγω του φορτίου. Περιστρέψτε τη φιάλη κατά τέτοιο τρόπο, ώστε ο σωλήνας αερίου και ο ρυθμιστής πίεσης να δείχνουν προς τα έξω. Βεβαιωθείτε ότι υπάρχει επαρκής χώρος για το σωλήνα αερίου, ώστε να μην τσακίζεται σε κανένα σημείο του. Ο σωλήνας αερίου δεν επιτρέπεται να βρίσκεται υπό τάνυση ή υπό έλξη.
- Η θερμάστρα δεν είναι κατάλληλη για χρήση σε αίθουσες αναψυχής. Οι αίθουσες αναψυχής δεν είναι μόνο οι χώροι, οι οποίοι προορίζονται ή είναι κατάλληλοι για προσωρινή διαμονή ατόμων. Αν ωστόσο η θερμάστρα χρησιμοποιηθεί σε μια αίθουσα αναψυχής, θα χρειαστείτε έναν αγωγό σύνδεσης με ρυθμιστή πίεσης, ο οποίος να διαθέτει μια ενσωματωμένη διάταξη μέτρησης της πίεσης (μανόμετρο) για να μπορεί να εκτελεί έλεγχο στεγανότητας σύμφωνα με τους κανονισμούς.
- Για να χρησιμοποιήσετε το προϊόν σε αίθουσα αναψυχής, θα χρειαστείτε διπλό ρυθμιστή με μανόμετρο πίεσης. Μπορείτε να τον προμηθευτείτε σε ειδικά καταστήματα ή στον τοπικό σας έμπορο.
- Κατά τη διάρκεια λειτουργίας σε αίθουσες αναψυχής λάβετε υπόψη τις νομικές διατάξεις σχετικά με τη λειτουργία θερμάστρας υγραερίου χωρίς καπνοδόχο.
- Ισχύουν οι περιορισμοί σχετικά με τη χρήση σε διαμερίσματα πολυκατοικιών, υγρούς χώρους, χώρους κάτω από το έδαφος, οχήματα αναψυχής κ.λπ.
- Μη χρησιμοποιείτε ποτέ την θερμάστρα σε περιτοιχισμένους χώρους κάτω από το επίπεδο του εδάφους, στους οποίους θα μπορούσε να συσσωρευτεί εξερχόμενο αέριο.
- Ελέγχετε όλες τις συνδέσεις αερίου αγωγών ως προς τη στεγανότητα. Πριν από κάθε χρήση ελέγχετε το σωλήνα αερίου για ρωγμές ή βλάβες. Κατά περίπτωση αντικαθιστάτε το σωλήνα αερίου.
- Σε περίπτωση βλαβών λειτουργίας κλείστε αμέσως το ρυθμιστή αερίου της φιάλης και περιμένετε, μέχρι να σβήσει η φωτιά.
- Τα παιδιά και τα κατοικίδια ζώα δεν πρέπει να βρίσκονται ποτέ κοντά στην θερμάστρα χωρίς επιτήρηση. Να είστε ιδιαίτερα προσεκτικοί κατά την ανάφλεξη!
- Τηρείτε μια απόσταση ασφαλείας τουλάχιστον 3 m από εύφλεκτα υλικά.
- Η θερμάστρα αναπτύσσει πολύ υψηλές θερμοκρασίες και δεν επιτρέπεται να μετακινείται κατά τη διάρκεια της λειτουργίας.
- Καθαρίστε την θερμάστρα, μόνον εφόσον η συσκευή έχει κρυώσει πλήρως.
- Μην αφήνετε ποτέ την θερμάστρα χωρίς επιτήρηση κατά τη διάρκεια της λειτουργίας. Κίνδυνος τραυματισμού και πυρκαγιάς!
- Μη σβήνετε ποτέ την θερμάστρα με νερό.
- Λειτουργείτε τη συσκευή μόνο σε καλά αεριζόμενους χώρους.
- Μη χρησιμοποιείτε τη συσκευή σε οχήματα αναψυχής (π.χ. αυτοκινούμενα τροχόσπιτα).
- Να λαμβάνετε υπόψη τους τοπικούς κανονισμούς σχετικά με τη χρήση της συσκευής σε δημόσια προσιτά κτήρια.
- Συνδέετε τη συσκευή μόνο σύμφωνα με τους ισχύοντες κανονισμούς εγκατάστασης.

Η συσκευή σας με μια ματιά

Υπόδειξη: Η πραγματική εικόνα της συσκευής σας μπορεί να αποκλίνει από αυτή των απεικονίσεων.

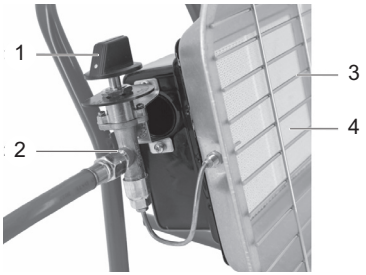

1. Κουμπί ρύθμισης
2. Σύνδεση για σωλήνα αερίου
3. Προστατευτικό πλέγμα
4. Ακτινοβολούσα επιφάνεια

Αποσυσκευασία και συναρμολόγηση

Αποσυσκευασία

Αποσυσκευάστε τη συσκευή και ελέγξτε τη ως προς την πληρότητα.

Βλέπε επίσης: ► *Βλάβες και αντιμετώπιση – σελ. 58*

Παραδοτέος εξοπλισμός

- Οδηγίες χρήσης
- Αερίου θερμάστρα
- Ρυθμιστής πίεσης
- Σωλήνας αερίου

Συναρμολόγηση

ΚΙΝΔΥΝΟΣ! Κίνδυνος έκρηξης! Πριν από την εγκατάσταση της φιάλης αερίου ελέγξτε, εάν οι τοπικές συνθήκες σύνδεσης (είδος αερίου και πίεση) συμφωνούν με τη ρύθμιση της συσκευής (βλέπε ► *Τεχνικά στοιχεία – σελ. 58*).

Βεβαιωθείτε ότι κατά τη σύνδεση της φιάλης αερίου δεν υπάρχει ανοιχτή φλόγα στο άμεσο περιβάλλον.

ΚΙΝΔΥΝΟΣ! Κίνδυνος κοπής! Τα ελασμάτινα εξαρτήματα μπορεί να έχουν αιχμηρές ακμές. Να είστε προσεκτικοί κατά τη συναρμολόγηση.

Τοποθέτηση του θερμοπομπού στη βάση

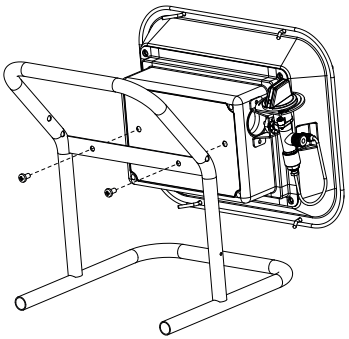

– Τοποθετήστε τον θερμοπομπό στη βάση με τις παρεχόμενες βίδες.

Σύνδεση φιάλης αερίου

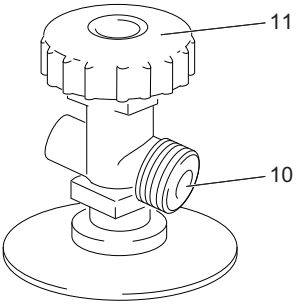

– Ελέγξτε, εάν ο ρυθμιστής αερίου (11) της φιάλης είναι κλειστός.
– Ξεβιδώστε το καπάκι ασφαλείας από το σπείρωμα του ρυθμιστή αερίου (11).
– Ελέγξτε όλες τις συνδέσεις στεγανοποίησης για βλάβες και σταθερή έδραση. Μην τοποθετείτε επιπλέον συνδέσεις στεγανοποίησης.

Υπόδειξη: Ο ρυθμιστής πίεσης (9) είναι ένας ρυθμιστής υγραερίου, ο οποίος διατηρεί σταθερή την πίεση εξόδου, ανεξάρτητα από τις διακυμάνσεις της πίεσης εισόδου.

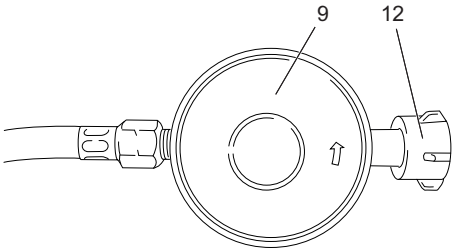

– Βιδώστε το παξιμάδι ρακόρ (12) του ρυθμιστή πίεσης (9) με το χέρι αριστερόστροφα στη βαλβίδα σύνδεσης (10) της φιάλης αερίου. Προσέξτε να μην περιστραφεί μαζί ο ρυθμιστής πίεσης (9).
– Ελέγξτε, εάν ο ρυθμιστής πίεσης (9) είναι σταθερά τοποθετημένος στη βαλβίδα σύνδεσης (10).
– Βιδώστε το ένα άκρο του σωλήνα αερίου στο ρυθμιστή πίεσης (9) αριστερόστροφα.
– Βιδώστε το άλλο άκρο του σωλήνα αερίου στη σύνδεση της συσκευής αριστερόστροφα.

Έλεγχος στεγανότητας

ΚΙΝΔΥΝΟΣ! Κίνδυνος έκρηξης! Απαγορεύεται αυστηρά ο έλεγχος στεγανότητας με ανοιχτή φλόγα!

Τηρείτε οπωσδήποτε τις υποδείξεις ασφαλείας σχετικά με τη χρήση του αερίου (βλέπε ► *Σχετικά με το χειρισμό του αερίου – σελ. 54*)!

Κατά τη διάρκεια του ελέγχου στεγανότητας δεν επιτρέπεται να βρίσκονται κοντά πηγές ανάφλεξης. Μην καπνίζετε!

Πορώδεις ή ελαττωματικές εύκαμπτες σωληνώσεις και μπαταρίες πρέπει να αντικαθίστανται οπωσδήποτε.

Κρατάτε πάντα τη φιάλη αερίου σε όρθια θέση.

– Μετά τη σύνδεση της φιάλης αερίου, ανοίξτε το ρυθμιστή αερίου (11) της φιάλης.
– Τοποθετήστε κατάλληλη αφρίζουσα ουσία στα στοιχεία σύνδεσης και ελέγξτε, εάν εξέρχεται αέριο.
– Σε περίπτωση μη στεγανών στοιχείων σύνδεσης κλείστε αμέσως το ρυθμιστή αερίου (11) της φιάλης και αντικαταστήστε το μη στεγανό στοιχείο σύνδεσης.

Οι συνδέσεις είναι στεγανές, όταν δεν δημιουργούνται φυσαλίδες.

Χειρισμός

ΚΙΝΔΥΝΟΣ! Κίνδυνος έκρηξης! Ελέγχετε πριν από κάθε χρήση την κατάσταση των αγωγών και της φιάλης αερίου. Χρησιμοποιήστε μόνο φιάλες αερίου, οι οποίες είναι κατάλληλες για την θερμάστρα.

ΚΙΝΔΥΝΟΣ! Κίνδυνος εγκαύματος! Κατά την ανάφλεξη αποφεύγετε να σκύβετε απευθείας πάνω από την θερμάστρα. Μην κρατάτε άλλα αντικείμενα πάνω από την θερμάστρα.

Η ρύθμιση της ισχύος θέρμανσης πρέπει να πραγματοποιείται αποκλειστικά από πίσω ή από το πλάι.

Αποφεύγετε κάθε επαφή με τις επιφάνειες της επιτοίχιας θερμάστρας. Μετά από μακράς διάρκειας λειτουργία μπορεί να θερμανθούν και να προκαλέσουν εγκαύματα.

Μην τοποθετείτε αντικείμενα μέσα στο προστατευτικό πλέγμα (3) της επιτοίχιας θερμάστρας. Σε καμία περίπτωση δεν πρέπει να καλύπτεται.

Απενεργοποιείτε τη συσκευή πριν από κάθε μεταφορά. Μεταφέρετε τη συσκευή, μόνο εφόσον έχει κρυώσει πλήρως.

Να προβαίνετε σε αντικατάσταση της φιάλης αερίου μόνο σε περιβάλλον χωρίς φλόγες.

Αποφεύγετε να στρέφετε το σωλήνα εισόδου.

Τηρείτε μια απόσταση ασφαλείας τουλάχιστον 3 m από εύφλεκτα υλικά.

Ελέγχετε πριν την ενεργοποίηση!

Ελέγχετε την ασφαλή κατάσταση της συσκευής:

– Ελέγχετε, εάν υπάρχουν ορατές βλάβες.
– Ελέγχετε, εάν όλα τα εξαρτήματα της συσκευής είναι σταθερά συναρμολογημένα.
– Ελέγχετε όλες τις συνδέσεις αερίου ως προς τη στεγανότητα.

Ενεργοποίηση επιτοίχιας θερμάστρας

– Ξεβιδώστε το ρυθμιστή αερίου (11) της φιάλης αερίου. Η ροή αερίου πραγματοποιείται από το ρυθμιστή πίεσης (9).
– Πατήστε το κουμπί ρύθμισης (1) προς τα κάτω και κρατήστε το πατημένο.

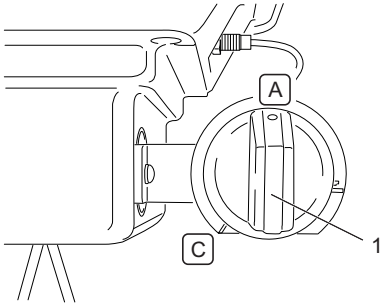

– Στρέψτε το κουμπί ρύθμισης (1) στη θέση A και μετά από λίγα δευτερόλεπτα κρατήστε μια κατάλληλη πηγή ανάφλεξης στο κάτω μέρος της ακτινοβολούσας επιφάνειας (6).
– Κρατήστε πατημένο το κουμπί ρύθμισης (1) για 20 δευτερόλεπτα μετά την ανάφλεξη.
– Στρέφοντας το κουμπί ρύθμισης (1) προς την κατεύθυνση της θέσης C, η ισχύς της θέρμανσης της επιτοίχιας θερμάστρας μπορεί να ρυθμιστεί αδιαβάθμητα.

Απενεργοποίηση επιτοίχιας θερμάστρας

– Πατήστε το κουμπί ρύθμισης (1) προς τα κάτω και στρέψτε το στη θέση B.

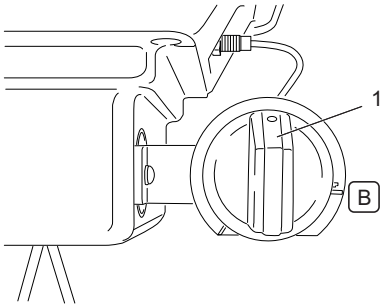

– Κλείστε το ρυθμιστή αερίου (11) της φιάλης αερίου.
– Ξεβιδώστε το παξιμάδι ρακόρ (12) από τη βαλβίδα σύνδεσης (10) της φιάλης αερίου.
– Τοποθετήστε το προστατευτικό καπάκι ξανά στη φιάλη αερίου.

Αντικαταστήστε τη φιάλη αερίου

– Απενεργοποιήστε την θερμάστρα (βλέπε ► *Απενεργοποίηση επιτοίχιας θερμάστρας – σελ. 57*).
– Συνδέστε τη νέα φιάλη αερίου (βλέπε ► *Τοποθέτηση του θερμοπομπού στη βάση – σελ. 56*).

Καθαρισμός και συντήρηση

Σύνοψη καθαρισμού

Τακτικά, ανάλογα με τις συνθήκες χρήσης

Τι	Πώς;
Καθαρίστε την θερμάστρα.	Σκουπίστε τις επιφάνειες με νερό και σαπούνι. Μη χρησιμοποιείτε αιχμηρά αντικείμενα ή σκληρά μέσα καθαρισμού.
Καθαρίστε το προστατευτικό πλέγμα.	Καθαρίστε το προστατευτικό πλέγμα με μια μαλακιά βούρτσα. Αφαιρέστε τα ιζήματα με ένα ελαφρώς νοτισμένο πανί.

Σύνοψη συντήρησης

Τακτικά, ανάλογα με τις συνθήκες χρήσης

Τι	Πώς;
Ελέγχετε τις συνδέσεις αερίου ως προς τη στεγανότητά τους.	► *Έλεγχος στεγανότητας – σελ. 56*

– Δεν είναι απαραίτητη η επιπλέον τακτική συντήρηση από το χρήστη.

Αποθήκευση, μεταφορά

Αποθήκευση

– Αποθηκεύετε τη συσκευή πάντα σε ξηρό χώρο.
– Αποθηκεύετε τη συσκευή σε χώρο δίχως παγετό.
– Σε περίπτωση μη χρήσης για μεγαλύτερο διάστημα αφαιρέστε τη φιάλη αερίου και αποθηκεύστε τη συσκευή σε ασφαλές μέρος.

Αποθήκευση στο ύπαιθρο

– Σε περίπτωση μη χρήσης καλύψτε την θερμάστρα με ένα κάλυμμα ανθεκτικό στις καιρικές συνθήκες. Προτού σκεπάσετε την θερμάστρα, αφήστε τη να κρυώσει πλήρως.

Αποθήκευση σε κλειστούς χώρους

– Αφαιρέστε τη φιάλη αερίου και αποθηκεύστε τη στο ύπαιθρο.
– Αποθηκεύετε την θερμάστρα σε στεγνό μέρος.

Μεταφορά

– Κατά τη μεταφορά να προστατεύετε τη συσκευή από βλάβες.
– Σε περίπτωση αποστολής χρησιμοποιείτε, εάν είναι δυνατόν, την αυθεντική συσκευασία.
– Κατά τη μεταφορά φιαλών αερίου λάβετε υπόψη τις προδιαγραφές που ισχύουν σε κάθε χώρα.
– Πριν από κάθε μεταφορά να αφαιρείτε τη φιάλη αερίου από την θερμάστρα.

Πληροφορίες ασφαλείας για τη φύλαξη της φιάλης αερίου

- Δεν επιτρέπεται η αποθήκευση φιαλών αερίου σε χώρους κάτω από το έδαφος, κλιμακοστάσια, διαδρόμους, διόδους και σημεία διέλευσης κτηρίων, καθώς και πλησίον αυτών. Οι βαλβίδες πρέπει να διαθέτουν προστατευτικά καπάκια βαλβίδας και παξιμάδια τάπας. Οι φιάλες αερίου – ακόμα και οι άδειες – πρέπει να αποθηκεύονται σε όρθια θέση.

Διάθεση

Διάθεση της επιτοίχιας θερμάστρας

Με την ξεχωριστή διάθεση, η παλαιά συσκευή διατίθεται προς ανακύκλωση ή άλλες μορφές αξιοποίησης. Έτσι βοηθάτε στην αποτροπή της διείσδυσης ενδεχομένως επιβλαβών ουσιών στο περιβάλλον.

Διάθεση της φιάλης αερίου

Φιάλες αερίου που δεν χρειάζονται πια δεν διατίθενται με τα οικιακά απορρίμματα, αλλά σύμφωνα με τους κανονισμούς.

– Μεταφέρετε άχρηστες ή άδειες φιάλες αερίου σε σημείο συλλογής του έμπορού ή της κοινότητας.

Διάθεση της συσκευασίας

Η συσκευασία αποτελείται από χαρτόνι και πλαστικά φύλλα με αντίστοιχη σήμανση, τα οποία μπορούν να ανακυκλωθούν.

– Διαθέτετε αυτά τα υλικά προς ανακύκλωση.

Βλάβες και αντιμετώπιση

Εάν κάτι δεν λειτουργεί…

ΚΙΝΔΥΝΟΣ! Κίνδυνος τραυματισμού!
Εσφαλμένες επισκευές μπορούν να υποβαθμίσουν την ασφάλεια λειτουργίας της συσκευής. Κατ' αυτόν τον τρόπο θέτετε σε κίνδυνο τον εαυτό σας και το περιβάλλον σας.

Συχνά πρόκειται μόνο για μικρά σφάλματα, που προκαλούν βλάβη. Συνήθως μπορείτε να τα διορθώσετε μόνοι σας. Συμβουλευτείτε πρώτα τον ακόλουθο πίνακα, πριν απευθυνθείτε στο τμήμα σέρβις. Έτσι εξοικονομείτε πολύ κόπο και ενδεχομένως έξοδα.

Σφάλμα/Βλάβη	Αιτία	Αντιμετώπιση
Εμφανίζεται οσμή αερίου.	Μη στεγανή σύνδεση αερίου;	Κλείστε το ρυθμιστή αερίου (11). ► *Έλεγχος στεγανότητας – σελ. 56*. Αντικαταστήστε αμέσως τα ελαττωματικά εξαρτήματα.
	Ανοιχτός ρυθμιστής αερίου;	Κλείστε το ρυθμιστή αερίου.
Η θερμάστρα δεν ανάβει.	Άδεια φιάλη αερίου;	► *Αντικαταστήστε τη φιάλη αερίου – σελ. 57*
	Κλειστή βαλβίδα φιάλης;	Ανοίξτε το ρυθμιστή αερίου.
	Βρώμικη θερμάστρα;	Καθαρίστε την θερμάστρα.

Εάν δεν μπορείτε να διορθώσετε μόνοι σας το σφάλμα, απευθυνθείτε απευθείας στο τμήμα σέρβις. Λάβετε υπόψη ότι με εσφαλμένες επισκευές χάνεται η αξίωση εγγύησης και προκαλούνται ενδεχομένως πρόσθετα έξοδα.

Τεχνικά στοιχεία

Αριθμός προϊόντος	**163703, 220287**
Επιτρέπεται να χρησιμοποιείται μόνο σε	Γερμανία (DE)
Λάβετε οπωσδήποτε υπόψη τα τεχνικά χαρακτηριστικά που ισχύουν σε κάθε χώρα (είδος αερίου / πίεση σύνδεσης)!	Αυστρία (AT) Πολωνία (PL)
Είδος αερίου	
• DE, AT, CH, CZ, EE, FI, FR, HU, IT, NL, PL, RO, SI, SE, SK	I3B/P (βουτάνιο/προπάνιο)
• CH, CZ, FR, GB, GR, IT, SI, SK	I3+
Πίεση σύνδεσης	
• DE, AT, CH, CZ, HU, SK	50 mbar
• CZ, EE, FI, HU, IT, NL, RO, SI, SE	30 mbar
• CH, CZ, FR, GB, GR, IT, RO, SI	28-30/37 mbar
• PL	37 mbar
Φιάλη αερίου	5 kg, 11 kg
Σωλήνας	Τύπος: DIN 16436-1, κατηγορία 2, LPG, 40–150 cm
Ρυθμιστής πίεσης	Τύπος: διάταξη IGT A300i-A310i (κωδ. πιστοπ. 2531-GAR-CGC10220) εναλλακτικά Τύπος: Cavagna Group S.P.A. 694 (T) (κωδ. πιστοπ. CE-0085BU0133)
Μέγιστη θερμική επιβάρυνση	4,6 kW
Μέγιστη κατανάλωση αερίου	360 g/h
Διαστάσεις	29 × 24 × 31 cm

Inhoudsopgave

Voordat u begint... . . . . . **59**
Voor uw veiligheid **59**
Uw apparaat in één oogopslag **60**
Uitpakken en montage **60**
Bediening **61**
Reiniging en onderhoud **62**
Opslag, transport **62**
Verwijdering **63**
Storingen en hulp **63**
Technische gegevens **63**
Reclamaties **75**

Voordat u begint…

Reglementair gebruik

Het apparaat is uitsluitend bedoeld voor het niet-commerciële gebruik als mobiel verwarmingsapparaat. Het is niet bestemd voor het verwarmen van bewoonde vertrekken in woongebouwen.

Het apparaat moet conform de specificaties in de gebruiksaanwijzing worden gebruikt.

Het apparaat is uitsluitend goedgekeurd voor het gebruik in de volgende landen:

163703

- Duitsland (DE)
- Oostenrijk (AT)

220287

- Polen (PL)

Ieder niet geëigend gebruik resp. alle niet in deze gebruiksaanwijzing beschreven werkzaamheden aan het apparaat is ongeoorloofd misbruik buiten de wettelijke aansprakelijkheid van de fabrikant.

Wat betekenen de gebruikte symbolen?

In de gebruiksaanwijzing worden de waarschuwingen voor gevaren en de aanwijzingen duidelijk gemarkeerd. De volgende symbolen worden gebruikt:



GEVAAR! Soort en bron van het gevaar! Wanneer de waarschuwing voor gevaar niet in acht wordt genomen, ontstaat er gevaar voor lijf en leven.



LET OP! Soort en bron van het gevaar! Deze waarschuwing voor gevaar waarschuwt tegen schade aan apparaat, milieu of andere materiële schade.



Aanwijzing: Dit symbool markeert informatie die gegeven wordt voor een beter begrip van de processen.

Voor uw veiligheid

Algemene veiligheidsinstructies

- Voor een veilige omgang met dit apparaat moet de gebruiker van dit apparaat deze gebruiksaanwijzing voor het eerste gebruik gelezen en begrepen hebben.
- Neem altijd alle veiligheidsinstructies in acht! Wanneer u de veiligheidsinstructies niet in acht neemt, brengt u uzelf en anderen in gevaar.
- Bewaar alle gebruiksaanwijzingen en veiligheidsinstructies voor toekomstig gebruik.
- Kinderen dienen van het apparaat te worden geweerd. Bewaar het product op een veilige plaats voor kinderen en onbevoegde personen.
- Alle delen van het apparaat, met name veiligheidsinrichtingen, moeten juist gemonteerd zijn om een perfecte werking te garanderen.
- Ombouwingen, eigenhandige wijzigingen aan het apparaat alsmede het gebruik van niet toegestane onderdelen zijn verboden.

Bediening/werkplek

- Het apparaat mag alleen worden gebruikt, als het perfect in orde is. Wanneer het apparaat of een deel daarvan defect is, moet het door een vakman gerepareerd worden.
- Steeds de geldende nationale en internationale veiligheids-, gezondheids- en arbeidsvoorschriften opvolgen.
- Het apparaat mag alleen in bedrijf worden genomen als er bij de controle geen gebreken gevonden worden. Wanneer er een deel defect is, moet het absoluut vóór het volgende gebruik worden vervangen.
- Bij het gebruik dient op voldoende ventilatie te worden gelet.
- De directe omgeving moet vrij zijn van licht ontvlambare of explosieve stoffen.
- Jongeren onder 18 jaar evenals gebruikers die niet voldoende met de bediening van het apparaat vertrouwd zijn, mogen dit apparaat niet gebruiken.
- Personen die wegens hun ontbrekende fysieke, psychische of sensorische eigenschappen niet in staat zijn het apparaat veilig en omzichtig te bedienen, mogen het apparaat niet gebruiken.
- Altijd voorzichtig en alleen in goede conditie werken: moeheid, ziekte, alcoholgebruik, invloed van medicijnen en drugs zijn onverantwoordelijk, omdat u het apparaat niet meer veilig kunt gebruiken.

Onderhoud

- Er mogen alleen onderhoudswerkzaamheden worden uitgevoerd en storingen worden verholpen die hier beschreven zijn. Alle andere werkzaamheden moeten door een vakman worden uitgevoerd.
- Alleen originele reserveonderdelen gebruiken. Alleen deze reserveonderdelen zijn voor het apparaat gebouwd en geschikt. Andere reserveonderdelen leiden niet alleen tot het vervallen van de garantie, maar ze kunnen ook u en uw omgeving in gevaar brengen.

Opslag en transport

- Apparaat altijd droog bewaren.
- Product op een vorstvrije plaats bewaren.
- Apparaat bij het transport tegen beschadigingen beschermen.

Over het gebruik met gas

Gas is zeer brandbaar en explosief. Verlaag het risico op explosies en brand:

- Laat voor het aansluiten van nieuwe gasflessen het apparaat geheel afkoelen.
- Roken en open vuur van iedere aard is verboden, wanneer u met gas omgaat.
- Bewaar de gasflessen uitsluitend buitenshuis.

- Bescherm gasflessen respectievelijk gasslangen tegen rechtstreeks zonlicht.
- laat gasflessen respectievelijk gasslangen nooit in contact komen met verhitte vlakken.
- Gebruik nooit verroeste of gedeukte gasflessen en gasflessen met een beschadigd ventiel.
- Gebruik gasflessen altijd staand; leg ze nooit neer.
- Probeer nooit om het gasventiel of de drukregelaar te demonteren.

Apparaatspecifieke aanwijzingen

- De beschermwand van dit apparaat dient het brand- of letselgevaar ten gevolge van verbrandingen te voorkomen en geen enkel gedeelte ervan mag blijvend worden verwijderd. Het zorgt niet voor een effectieve bescherming van kleine kindneren of bejaarden.
- De gasslang mag in geen geval worden geknikt en/of worden verdraaid, omdat deze door de belasting kan worden beschadigd. Draai de fles zo dat de gasslang en drukregelaar naar buiten gericht zijn. Zorg ervoor dat de gasslang voldoende ruimte heeft en zodoende geen knikken vertoont. De gasslang mag niet onder spanning resp. onder trekkracht staan.
- De kachel is niet geschikt voor het gebruik in verblijfsruimten. Verblijfsruimten zijn ruimten die niet alleen bestemd of geschikt zijn voor het tijdelijk verblijf van mensen. Mocht u de kachel desondanks in een verblijfsruimte gebruiken, dan hebt u een aansluitleiding met een drukregelapparaat nodig dat over een geintegreerde drukmeetvoorziening (manometer) beschikt om volgens de bepalingen een dichtheidscontrole te kunnen uitvoeren.
- Om het artikel in een verblijfsruimte te gebruiken, heeft u een regelaar voor 2 verdiepingen met drukmanometer nodig. Deze kunt u in de vakhandel of in uw OBI Markt kopen.
- Neem bij de werking in verblijfsruimtes de wettelijke bepalingen voor de werking van een afvoerloze gaskachel in acht.
- Beperkingen betreffende het gebruik in flatwoningen, vochtige ruimtes, vertrekken onder de begane grond, campingvoertuigen etc. blijven bestaan.
- Gebruik de straalkachel nooit in verlaagde zones waar ontweken gas zou kunnen worden opgehoopt.
- Controleer alle gasleidingaansluitingen ten aanzien van hun dichtheid. Onderzoek de gasslang voor ieder gebruik t.a.v. scheuren of beschadigingen. Vervang deze eventueel.
- Draai in geval van functiestoringen de gasregelaar van de gasfles onmiddellijk dicht en wacht tot het vuur uit is.
- Kinderen en huisdieren mogen zich niet zonder toezicht in de buurt van de straalkachel ophouden. Wees extra voorzichtig bij het aansteken!
- Blijf op een veilige afstand van 3 m tot brandbare materialen.
- De straalkachel wordt zeer heet en mag tijdens de werking niet verplaatst worden!
- Reinig de straalkachel pas, wanneer het apparaat volledig afgekoeld is.
- Laat tijdens het gebruik de straalkachel nooit zonder toezicht. Gevaar voor letsel en brand!
- Blus de straalkachel nooit met water.
- Gebruik het apparaat alleen in goed geventileerde ruimten.
- Gebruik het apparaat niet in vrijetijdsvoertuigen (bijv. campers).
- Let op de plaatselijke voorschriften bij het gebruik van het apparaat in openbaar toegankelijke gebouwen.
- Sluit het apparaat uitsluitend volgens de geldende voorschriften aan.

Uw apparaat in één oogopslag

Aanwijzing: Hoe uw apparaat er daadwerkelijk uitziet, kan van de afbeeldingen afwijken.

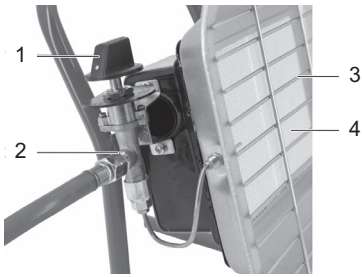

1. Regelknop
2. Aansluiting voor gasslang
3. Beschermrooster
4. Stralingvlak

Uitpakken en montage

Uitpakken

Apparaat uitpakken en controleren op compleetheid.
Zie ook: ► *Storingen en hulp – p. 63*

Leveringsomvang

- Gebruiksaanwijzing
- Gasstraalkachel
- Drukregelaar
- Gasslang

Montage

GEVAAR! Explosiegevaar! Controleer voor het installeren van de gasfles of de plaatselijke aansluitvoorwaarden (gassoort en druk) overeenstemmen met de instelling op het apparaat (zie ► *Technische gegevens – p. 63*).

Zorg ervoor dat er bij het aansluiten van de gasfles geen open vlam in de directe omgeving aanwezig is.

GEVAAR! Snijgevaar! Metalen plaatcomponenten kunnen scherpe randen bevatten. Wees voorzichtig bij de montage.

Montage van de straalkachel aan de beugel

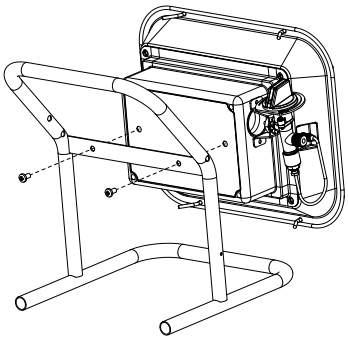

– Bevestig de straalkachel met de meegeleverde schroeven aan de beugel.

Gasfles aansluiten

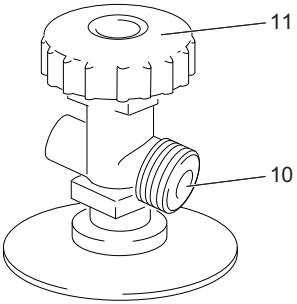

– Controleer of de gasregelaar (11) van de gasfles dichtgedraaid is.
– Schroef de veiligheidsdop van de schroefdraad van de gasregelaar (11) af.
– Alle dichtingen t.a.v. beschadigingen en correcte bevestiging controleren; geen extra dichtingen monteren.

Aanwijzing: De drukregelaar (9) is een regelaar voor vloeibaar gas die de uitgangsdruk onafhankelijk van schommelingen van de ingangsdruk constant houdt.

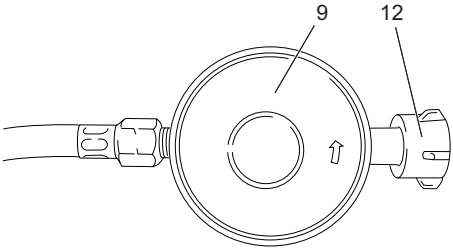

– Wartelmoer (12) van de drukregelaar (9) met de hand tegen de klok in op het verbindingsventiel (10) van de gasfles vastschroeven. Let erop dat daarbij de drukregelaar (9) niet wordt meegedraaid.
– Controleer of de drukregelaar (9) vast tegen het verbindingsventiel (10) aan ligt.
– Het ene uiteinde van de gasslang aan de drukregelaar (9) tegen de klok in vastdraaien.
– Het andere uiteinde van de gasslang aan de apparaataansluiting tegen de klok in vastdraaien.

Dichtheidscontrole

GEVAAR! Explosiegevaar! een dichtheidscontrole met open vlam is streng verboden!

Veiligheidsinstructies m.b.t. de omgang met gas in ieder geval naleven (zie ► *Over het gebruik met gas – p. 59*)!

Tijdens de dichtheidscontrole mogen er geen ontstekingsbronnen in de buurt zijn. Verboden te roken!

Poreuze of beschadigde slangen en armaturen moeten in ieder geval worden vervangen.

Houd de gasfles altijd rechtop.

– Na het aansluiten van de gasfles de gasregelaar (11) van de gasfles openen.
– Geschikte schuimvormende substantie op verbindingselementen aanbrengen en t.a.v. van ontwijkend gas controleren.
– Bij lekkende verbindingselementen de gasregelaar (11) van de gasfles onmiddellijk dichtdraaien en het ondichte verbindingselement vervangen.

De verbindingen zijn dicht als er geen luchtbelletjes ontstaan.

Bediening

GEVAAR! Explosiegevaar! Controleer voor iedere bediening de toestand van de leidingen en van de gasfles. Gebruik alleen gasflessen die geschikt zijn voor de straalkachel.

GEVAAR! Verbrandingsgevaar!
Vermijd het om bij het aansteken over de straalkachel heen te buigen. Houd geen andere voorwerpen boven de straalkachel.

Het instellen van de warmtecapaciteit dient uitsluitend van achteren of van de zijkant te worden uitgevoerd.

Vermijd ieder contact met de vlakken van de straalkachel. Deze kunnen na langdurig gebruik heet worden en verbrandingen tot gevolg hebben.

Steek geen voorwerpen of objecten in het beschermrooster (3) van de straalkachel. Dit mag in geen geval worden afgedekt.

Schakel voor ieder transport het apparaat uit. Transporteer het pas wanneer het volledig afgekoeld is.

Vervang de gasfles uitsluitend in een vlamvrije omgeving.

Vermijd het verdraaien van de toegangslang.

Blijf op een veilige afstand van 3 m tot brandbare materialen.

Voer vóór het inschakelen controles uit!

Controleer de veilige toestand van het apparaat:

– controleer of er zichtbare defecten zijn.
– Controleer of alle onderdelen van het apparaat stevig gemonteerd zijn.
– Controleer alle gasaansluitingen ten aanzien van hun dichtheid.

Straalkachel inschakelen

– Gasregelaar (11) van de gasfles opendraaien. De gastoevoer door de drukregelaar (9) loopt.
– Regelknop (1) indrukken en ingedrukt houden.

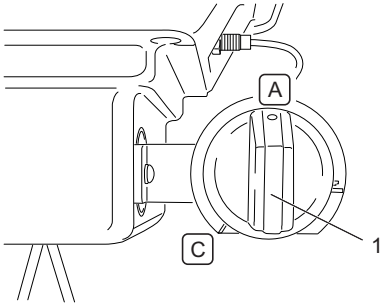

– Regelknop (1) in stand A draaien en na enkele seconden een passende ontstekingsbron aan het onderste uiteinde van het stralingsvlak (6) houden.
– Regelknop (1) 20 seconden na het aansteken ingedrukt houden.
– Door de regelknop (1) in de stand C te draaien kan de warmtecapaciteit van de straalkachel traploos worden ingesteld.

Straalkachel uitschakelen

– Regelknop (1) indrukken en in stand B draaien.

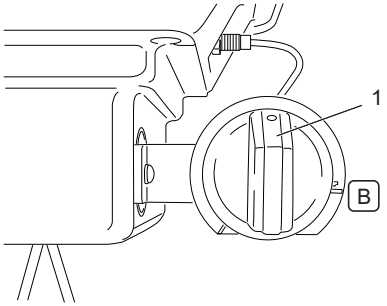

– Gasregelaar (11) van de gasfles dichtdraaien.
– Wartelmoer (12) van het verbindingsventiel (10) van de gasfles afschroeven.
– Beschermdop weer op de gasfles plaatsen.

Gasfles vervangen

– Straalkachel uitschakelen (zie ► *Straalkachel uitschakelen – p. 62*).
– Nieuwe gasfles aansluiten (zie ► *Montage van de straalkachel aan de beugel – p. 61*).

Reiniging en onderhoud

Reinigingsoverzicht

Regelmatig, afhankelijk van de gebruiksomstandigheden

Wat?	Hoe?
Straalkachel reinigen.	Oppervlakken met water en zeep reinigen. Gebruik geen scherpe voorwerpen of agressieve reinigingsmiddelen.
Beschermrooster reinigen.	Beschermrooster met een zachte borstel reinigen. Afzettingen met een licht bevochtigde doek schoonvegen.

Onderhoudsoverzicht

Regelmatig, afhankelijk van de gebruiksomstandigheden

Wat?	Hoe?
Gasaanluitingen op dichtheid controleren.	► *Dichtheidscontrole – p. 61*

– Een ander regelmatig onderhoud door de gebruiker is niet noodzakelijk.

Opslag, transport

Opslag

– Apparaat altijd droog bewaren.
– Product op een vorstvrije plaats bewaren.
– Als het product langere tijd niet wordt gebruikt, dient de gasfles te worden verwijderd en het apparaat veilig te worden bewaard.

Bewaring buitenshuis

– Dek de straalkachel als deze niet wordt gebruikt af met een weersbestendige afdekkap. Straalkachel voor het afdekken laten afkoelen.

Bewaring in een gesloten ruimte.

– Gasfles verwijderen en deze buitenshuis bewaren.
– Straalkachel op een droge plaats bewaren.

Transport

– Apparaat bij het transport tegen beschadigingen beschermen.
– Bij verzending indien mogelijk de originele verpakking gebruiken.
– Bij het transport van gasflessen dienen de specifieke nationale voorschriften te worden nageleefd.
– Voor ieder transport dient de gasfles van de straalkachel te worden verwijderd.

Veiligheidsinformatie voor het bewaren van de gasfles

• Het bewaren van gasflessen is niet toegestaan in vertrekken onder de begane grond, in trappenhuizen, foyers, doorgangen en doorrijdpassages van gebouwen en in de directe omgeving ervan. De ventielen moeten zijn voorzien van ventielbeschermdoppen en afsluitmoeren. Gasflessen – ook lege – moeten staand worden bewaard.

Verwijdering

Straalkachels verwijderen

Met gescheiden afvalbehandeling zorgt u voor recycling of andere vormen van hergebruik van oude apparaten. U helpt daarmee te voorkomen dat onder bepaalde omstandigheden verontreinigende stoffen in het milieu terechtkomen.

Gasfles opruimen

Gasflessen die niet meer nodig zijn, horen niet in het huishoudelijk afval thuis, maar moeten volgens de voorschriften verwijderd worden.

– Breng onbruikbaar geworden of lege gasflessen naar een verzamelplaats van de handelaar of de gemeente.

Verpakking weggooien

De verpakking bestaat uit karton en folie, dat gerecycled kan worden en als zodanig is gemarkeerd.

– Zorg ervoor dat dit materiaal wordt hergebruikt.

Storingen en hulp

Indien iets niet functioneert…



GEVAAR! Letselgevaar! Ondeskundig uitgevoerde reparaties kunnen ertoe leiden dat uw apparaat niet meer veilig functioneert. U brengt daarmee uzelf en uw omgeving in gevaar.

Vaak zijn het maar kleine gebreken die tot een storing leiden. Meestal kunt u deze makkelijk zelf verhelpen. Kijk eerst in de volgende tabel voordat u zich tot de servicedienst wendt. Zo bespaart u zich veel moeite en eventueel ook kosten.

Fout/storing	Oorzaak	Oplossing
Er treedt gasstank op.	Gasaansluiting lek?	Gasregelaar (11) dichtdraaien; ► *Dichtheidscontrole – p. 61*; defecte onderdelen meteen vervangen.
	Gasregelaar opengedraaid?	Gasregelaar dichtdraaien.
Straalkachel slaat niet aan.	Gasfles leeg?	► *Gasfles vervangen – p. 62*
	Ventiel op de fles dicht?	Gasregelaar opendraaien.
	Straalkachel verontreinigd?	Straalkachel reinigen.

Indien u de fout niet zelf op kunt lossen, neem dan rechtstreeks contact op met de servicedienst. Houd er rekening meer dat door ondeskundig uitgevoerde reparaties ook de garantie komt te vervallen en er eventueel extra kosten voor u ontstaan.

Technische gegevens

Artikelnummer	163703, 220287
Uitsluitend toegelaten in	Duitsland (DE)
Neem onvoorwaardelijk de desbetreffende landspecificaties (gassoort/aansluitdruk) in acht!	Oostenrijk (AT) Polen (PL)
Gastype	
• DE, AT, CH, CZ, EE, FI, FR, HU, IT, NL, PL, RO, SI, SE, SK	I3B/P (butaan/propaan)
• CH, CZ, FR, GB, GR, IT, SI, SK	I3+
Aansluitdruk	
• DE, AT, CH, CZ, HU, SK	50 mbar
• CZ, EE, FI, HU, IT, NL, RO, SI, SE	30 mbar
• CH, CZ, FR, GB, GR, IT, RO, SI	28–30/37 mbar
• PL	37 mbar
Gasfles	5 kg, 11 kg
Slang	Type: DIN 16436-1, klasse 2, LPG, 40–150 cm
Drukregelaar	Type: IGT A300i-A310i (Cert.-nr. 2531-GAR-CGC10220) alternatief Type: Cavagna Group S.P.A. 694 (T) (Cert.-nr. CE-0085BU0133)
Maximale thermische belasting	4,6 kW
Maximaal gasverbruik	360 g/h
Afmetingen	29 × 24 × 31 cm

Innehållsförteckning

Innan du börjar... . . . . . **64**
För din säkerhet **64**
Produkten i översikt **65**
Uppackning och montering **65**
Handhavande **66**
Rengöring och underhåll **67**
Förvaring, transport **67**
Bortskaffning **67**
Störningar och hjälp **67**
Tekniska data **68**
Mängelansprüche **74**

Innan du börjar…

Ändamålsenlig användning

Produkten är avsedd endast för icke-kommersiell användning som flyttbar värmare. Den får inte användas till att värma upp bebodda rum i bostadshus.

Produkten måste användas enligt föreskrifterna i bruksanvisningen.

Produkten är godkänd för användning endast i följande länder:

163703

- Tyskland (DE)
- Österrike (AT)

220287

- Polen (PL)

All icke-ändamålsenlig användning resp. alla åtgärder på produkten som inte beskrivs i denna bruksanvisning är otillåten felanvändning utanför tillverkarens lagstadgade ansvarsgränser.

Vad betyder de symboler som används?

Farohänvisningar och hänvisningar är tydligt märkta i bruksanvisningen. Följande symboler används:



FARA! Slag och källa för faran! Om farohänvisningen inte beaktas råder fara för liv och hälsa.



OBS! Slag och källa för faran! Denna farohänvisning varnar för produkt-, miljö- eller andra sakskador.



Märk: Denna symbol anger information som ska ge en bättre förståelse av olika processer.

För din säkerhet

Allmänna säkerhetshänvisningar

- För en säker hantering av produkten måste användaren av produkten ha läst och förstått denna bruksanvisning före den första användningen.
- Beakta alla säkerhetsanvisningar! Om säkerhetsanvisningarna inte beaktas utsätter du dig själv och andra personer för fara.
- Spara alla bruks- och säkerhetsanvisningar för framtida bruk.
- Håll barn borta från produkten. Förvara produkten utom räckhåll för barn och obehöriga personer.
- Alla delar av produkten, i synnerhet säkerhetsanordningar, måste vara korrekt monterade för att en felfri drift skall kunna säkerställas.
- Ombyggnationer, egenmäktiga förändringar av produkten samt användning av icke godkända delar är förbjudna.

Handhavande/arbetsplats

- Produkten får användas endast när den är i felfritt skick. Om produkten eller någon del av den är defekt måste den repareras av specialist.
- Beakta alltid gällande nationella och internationella säkerhets-, hälso- och arbetsföreskrifter.
- Produkten får tas i drift endast om inga defekter eller fel har konstaterats vid kontrollen. Om någon del är defekt måste den ovillkorligen bytas ut före nästa användning.
- Vid arbete med produkten krävs god belysning.
- Den omedelbara omgivningen måste vara fri från lättantändliga eller explosiva ämnen.
- Ungdomar under 18 års ålder samt användare som inte är tillräckligt väl förtrogna med handhavandet av produkten får inte använda den.
- Personer som p.g.a. bristande fysiska, mentala eller sensoriska egenskaper inte kan hantera produkten på ett säkert och omsorgsfullt sätt, får inte använda den.
- Arbeta alltid med omdöme och när du är vid god vigör: Trötthet, sjukdom, alkoholförtäring, läkemedels- och drogpåverkan gör att du inte längre kan hantera produkten på ett säkert sätt.

Underhåll

- Endast de underhållsarbeten och felavhjälpande åtgärder får utföras vilka beskrivs här. Alla andra arbetsuppgifter måste utföras av fackman.
- Använd endast originalreservdelar. Endast dessa reservdelar är konstruerade och lämpliga för produkten. Andra reservdelar medför inte endast förlust av garantin, de kan också utgöra en fara för dig och din omgivning.

Förvaring och transport

- Förvara alltid produkten torrt.
- Förvara produkten på en frostfri plats.
- Skydda produkten mot skador vid transport.

Om hantering av gas

Gas är lättantändlig och explosiv. Minska risken för explosion och brand:

- Låt produkten svalna helt före anslutning av nya gasflaskor.
- Rökning och öppen eld är förbjudet vid hantering av gas.
- Förvara gasflaskor endast utomhus.
- Skydda gasflaskor och gasslangar mot direkt solstrålning.
- Låt aldrig gasflaskor eller gasslangar komma i kontakt med upphettade ytor.
- Använd aldrig rostiga eller buckliga gasflaskor eller flaskor med skadad ventil.
- Använd alltid gasflaskor stående; aldrig liggande.
- Försök aldrig ta isär gasventilen eller tryckregulatorn.

Produktspecifika hänvisningar

- Skyddsväggen i denna produkt skall förhindra brand eller risk för personskador som följd av brännskador och ingen del av den får avlägsnas permanent. Den erbjuder inte ett effektivt skydd för små barn eller seniorer.
- Gasslangen får aldrig böjas och/eller vridas eftersom den då kan skadas av belastningen. Vrid flaskan så att gasslang och tryckregulator pekar utåt. Säkerställ att gasslangen har tillräckligt med plats och inte uppvisar böjar. Gasslangen får inte stå under spänning eller drag.
- Produkten får inte användas i bostadsrum. Bostadsutrymmen är utrymmen som inte är avsedda eller lämpliga endast för människors tillfälliga vistelse. Om du ändå använder kaminen i ett bostadsutrymme krävs en anslutningsledning med en tryckregleringsapparat som har en inbyggd tryckmätare (manometer) så att en täthetskontroll kan göras enligt bestämmelserna.
- För att använda produkten i ett bostadsutrymme behöver man en dubbelregulator med tryckmanometer. Dessa kan köpas i fackhandeln eller på OBI-varuhuset.
- Vid användning i bostadsutrymmen skall lagens bestämmelser om drift av utloppslösa gasvärmare beaktas.
- Begränsningar avseende användning i höghuslägenheter, våtrum, rum under marknivån, campingfordon etc. äger fortsatt giltighet.
- Använd aldrig värmaren i sänkor där utträngande gas kan ansamlas.
- Kontrollera alla gasledningsanslutningar avs. tätthet. Före varje användning skall gasslangen kontrolleras avs. sprickor eller skador. Byt ev. ut den.
- Vid funktionsfel måste man omedelbart stänga gasflaskans gasregulator och vänta tills att elden har brunnit ut.
- Barn och husdjur får inte vistas i närheten av värmaren utan uppsikt. Var mycket försiktigt vid antändningen!
- Håll ett säkerhetsavstånd på 3 m till antändliga material.
- Värmaren blir mycket het och får inte flyttas under drift.
- Rengör värmaren först när den är helt kall.
- Lämna aldrig värmaren utan uppsikt under drift. Risk för personskador och brand!
- Värmaren får aldrig släckas med vatten.
- Produkten får användas endast i välventilerade rum.
- Använd inte produkten i fritidsfordon (t.ex. husbilar).
- Beakta lokala bestämmelser vid användning av produkten i byggnader som är tillgängliga för allmänheten.
- Anslut produkten endast enligt gällande installationsbestämmelser.

Produkten i översikt

Märk: Det faktiska utseendet hos produkten kan avvika från illustrationerna.

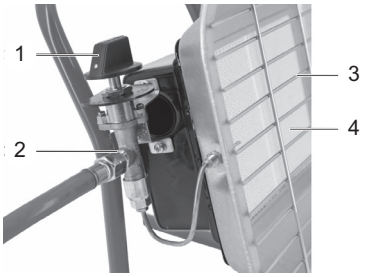

1. Regleringsknapp
2. Anslutning för gasslang
3. Skyddsgaller
4. Strålningsyta

Uppackning och montering

Uppackning

Packa upp produkten och se efter att allt finns med.
Se även: ► *Störningar och hjälp – sid. 67*

Leveransomfattning

- Bruksanvisning
- Gasvärmare
- Tryckregulator
- Gasslang

Montering

FARA! Risk för explosion1 Kontrollera, innan gasflaskan installeras, att lokala anslutningsvillkor (gastyp och tryck) överensstämmer med produktinställningen (se ► *Tekniska data – sid. 68*).

När gasflaskan ansluts måste man kontrollera att det inte finns någon öppen låga i den omedelbara närheten.

FARA! Risk för skärskador! Plåtdelar kan ha vassa kanter. Var försiktig vid monteringen.

Montera värmestrålaren på fästet

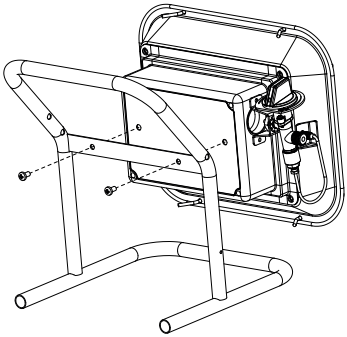

– Fäst värmestrålaren på fästet med hjälp av de medföljande skruvarna.

Anslutning av gasflaskan

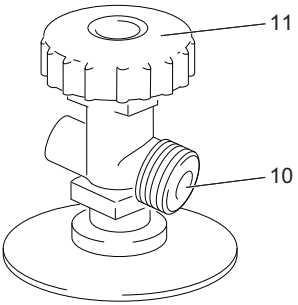

– Kontrollera om gasflaskans gasregulator (11) är stängd.
– Skruva av säkerhetskåpan från gasregulatorns (11) gänga.
– Kontrollera alla tätningar avs. skador och säte; montera inga ytterligare tätningar.

Märk: Tryckregulatorn (9) är en regulator för gasol som håller utgångstrycket konstant oberoende av fluktuationer i ingångstrycket.

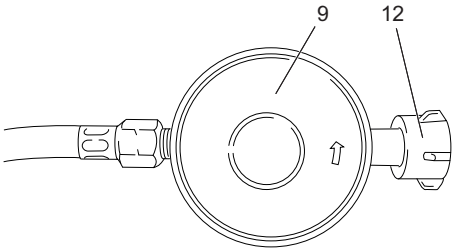

– Skruva fast tryckregulatorns (9) huvmutter (12) för hand motsols på gasflaskans förbindningsventil (10). Kontrollera att tryckregulatorn (9) inte vrids med.
– Kontrollera om tryckregulatorn (9) ligger an ordentligt på förbindningsventilen (10).
– Skruva fast en ände av gasslangen på tryckregulatorn (9) motsols.
– Skruva fast den andra änden av gasslangen på produktanslutningen motsols.

Täthetskontroll

FARA! Risk för explosion1 Det är strängt förbjudet att göra en täthetskontroll med öppen låga!

Beakta ovillkorligen säkerhetshänvisningarna för hantering av gas (se ► *Om hantering av gas – sid. 64*)!

Inga tändkällor får finnas i närheten under täthetskontrollen. Rök inte!

Porösa eller skadade slangledningar och armaturer måste ovillkorligen bytas ut.

Håll alltid gasflaskan i lodrät position.

– Öppna gasflaskans gasregulator (11) efter anslutning av gasflaskan.
– Applicera lämplig skumbildande substans på förbindningselementen och kontrollera att inte gas läcker ut.
– Vid otäta förbindningselement måste man omedelbart stänga gasflaskans gasregulator (11) och byta ut det otäta förbindningselementet.

Förbindningarna är täta när inga blåsor bildas.

Handhavande

FARA! Risk för explosion1 Före varje användning skall ledningarna och gasflaskan kontrolleras. Använd endast gasflaskor som är lämpliga för värmaren.

FARA! Risk för brännskador! Undvik att böja dig direkt över värmaren när den skall tändas. Håll inga andra föremål över värmaren.

Inställningen av värmeeffekten skall ske endast bakifrån eller från sidan.

Undvik all kontakt med värmarens ytor. Dessa kan bli heta efter en längre tids användning och orsaka brännskador.

Stick inte in några föremål i värmarens skyddsgaller (3). Dessa får aldrig täckas över.

Stäng av produkten före varje transport. Flytta den först när den är helt kall.

Byt ut gasflaskan endast i flamfri miljö.

Undvik att vrida tillförselslangen.

Håll ett säkerhetsavstånd på 3 m till antändliga material.

Kontrollera före inkoppling!

Kontrollera att produkten befinner sig i ett säkert skick:

– Kontrollera om det finns synliga defekter.
– Kontrollera om alla delar av produkten är fastmonterade.
– Kontrollera att alla gasanslutningar är täta.

Inkoppling av värmaren

– Vrid upp gasflaskans gasregulator (11). Nu går det gas genom tryckregulatorn (9).
– Tryck reglerknappen (1) nedåt och håll den intryckt.

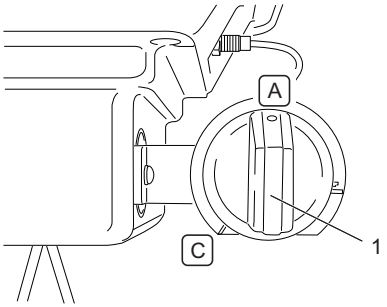

– Vrid reglerknappen (1) till position A. Efter några sekunder håller man en lämplig tändkälla på den undre delen av strålningsytan (6).

– Håll reglerknappen (1) intryckt i 20 sekunder efter tändningen.
– Vrid reglerknappen (1) i riktning mot position C för att ställa in värmarens effekt steglöst.

Avstängning av värmaren

– Tryck reglerknappen (1) nedåt och vrid den till position B.

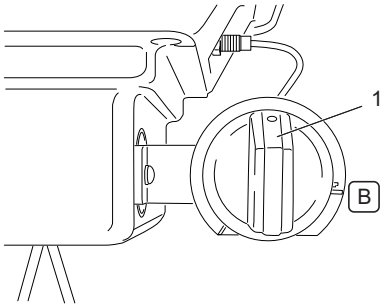

– Stäng gasflaskans gasregulator (11).
– Skruva av huvmuttern (12) från gasflaskans förbindningsventil (10).
– Sätt tillbaka skyddskåpan på gasflaskan.

Byte av gasflaska

– Stäng av värmaren (se ► *Avstängning av värmaren – sid. 67*).
– Anslut en ny gasflaska (se ► *Montera värmestrålaren på fästet – sid. 65*).

Rengöring och underhåll

Rengöringsöversikt

Regelbundet, beroende på förhållandena

Vad	Hur?
Rengör värmaren.	Torka av ytorna med vatten och såpa. Använd inga vassa föremål eller aggressiva rengöringsmedel.
Rengör skyddsgallret.	Rengör skyddsgallret med en mjuk borste. Ta bort avlagringar med en lätt fuktad trasa.

Underhållsöversikt

Regelbundet, beroende på förhållandena

Vad	Hur?
Kontrollera att gasanslutningarna är täta.	► *Täthetskontroll – sid. 66*

– Ytterligare regelbunden användning genom användaren krävs ej.

Förvaring, transport

Förvaring

– Förvara alltid produkten torrt.
– Förvara produkten på en frostfri plats.
– När produkten inte skall användas på ett tag skall gasflaskan tas ur och produkten förvaras på ett säkert sätt.

Förvaring utomhus

– När värmaren inte användas skall den täckas över med en väderbeständig huva. Låt värmaren svalna helt innan den täcks över.

Förvaring i slutna rum

– Avlägsna gasflaskan och förvara den utomhus.
– Förvara värmaren på en torr plats.

Transport

– Skydda produkten mot skador vid transport.
– Använd om möjligt originalemballaget vid transport.
– Vid transport av gasflaskor skall de nationella föreskrifterna beaktas.
– Separera gasflaskan från värmaren före varje transport.

Säkerhetsinformation om förvaring av gasflaskor

• Gasflaskor får inte förvaras i rum under marknivån, i trapphus, hallar, korridorer och genomfarter i byggnader, ej heller i deras omedelbara närhet. Ventilerna måste vara försedda med ventilskyddskåpor och låsmuttrar. Gasflaskor - även tomma - måste förvaras stående.

Bortskaffning

Bortskaffning av värmaren

När du källsorterar bidrar du till kretsloppet och andra former av materialåtervinning. På så sätt bidrar du till att skydda miljön från skadliga ämnen.

Bortskaffning av gasflaskan

Gasflaskor som inte längre behövs får inte kastas i hushållssoporna, utan skall bortskaffas enligt föreskrifterna.

– Lämna uttjänta eller tomma gasflaskor till återförsäljaren eller till de behållare som kommunen tillhandahåller.

Bortskaffning av förpackning

Förpackningen består av kartong och uppmärkta folier som kan återvinnas.

– Lämna dessa material till återvinningen.

Störningar och hjälp

Om något inte fungerar …

FARA! Risk för personskador! Felaktiga reparationer kan leda till att produkten inte längre arbetar säkert. Du själv och din omgivning hamnar då i fara.

Ofta är det små fel som leder till en störning. Ofta kan man åtgärda dessa på egen hand. Se först efter i tabellen nedan innan du kontaktar service. Då sparar man jobb och ev. kostnader.

Fel/störning	Orsak	Åtgärd
Det luktar gas.	Otät gasanslutning?	Stäng gasregulatorn (11) ; ► *Täthetskontroll – sid. 66*; byt ut defekta delar omedelbart.

Fel/störning	Orsak	Åtgärd
	Gasregulatorn öppnad?	Stäng gasregulatorn.
Värmaren tänder inte.	Gasflaskan tom?	► *Byte av gasflaska – sid. 67*
	Stängd flaskventil?	Öppna gasregulatorn.
	Värmaren smutsig?	Rengör värmaren.

Om du själv inte kan åtgärda ett fel ber vi dig vända dig till service direkt. Tänk på att garantianspråket upphör att gälla vid felaktiga reparationer och att extrakostnader ev. kan uppstå för din del.

Tekniska data

Artikelnummer	**163703, 220287**
Godkänd endast i	Tyskland (DE)
Beakta ovillkorligen tillhörande landsspecifikation (gastyp/ anslutningstryck)!	Österrike (AT) Polen (PL)
Gastyp	
• DE, AT, CH, CZ, EE, FI, FR, HU, IT, NL, PL, RO, SI, SE, SK	I3B/P (butan/propan)
• CH, CZ, FR, GB, GR, IT, SI, SK	I3+
Anslutningstryck	
• DE, AT, CH, CZ, HU, SK	50 mbar
• CZ, EE, FI, HU, IT, NL, RO, SI, SE	30 mbar
• CH, CZ, FR, GB, GR, IT, RO, SI	28–30/37 mbar
• PL	37 mbar
Gasflaska	5 kg, 11 kg
Slang	Typ: DIN 16436-1, klass 2, LPG, 40–150 cm
Tryckregulator	Typ: IGT A300i-A310i (Cert.-Nr. 2531-GAR-CGC10220) alternativ Typ: Cavagna Group S.P.A. 694 (T) (Cert.-Nr. CE-0085BU0133)
Max. värmebelastning	4,6 kW
Max. gasförbrukning	360 g/h
Mått	29 × 24 × 31 cm

Sisällys

Ennen aloittamista... . . . . . **69**
Turvallisuuttasi varten **69**
Laitteen yleiskatsaus **70**
Paketista poistaminen ja asennus **70**
Käyttö **71**
Puhdistus ja huolto **72**
Säilytys, kuljetus **72**
Hävittäminen **72**
Häiriöt ja apu **72**
Tekniset tiedot **73**
Mängelansprüche **74**

Ennen aloittamista...

Määräystenmukainen käyttö

Laite on tarkoitettu ainoastaan ei-ammattimaiseen käyttöön siirrettävänä lämmittimenä. Sitä ei ole tarkoitettu asuintilojen lämmittämiseen asuintaloissa.

Laitetta on käytettävä käyttöohjeen ohjeiden mukaisesti.

Laite on sallittu käytettäväksi vain seuraavissa maissa:

163703

- Saksa (DE)
- Itävalta (AT)

220287

- Puola (PL)

Kaikki määräystenvastainen käyttö tai työt, joita tässä käyttöohjeessa ei ole mainittu, on kiellettyä väärinkäyttöä ja valmistajan lakisääteisten vastuunrajojen ulkopuolella.

Mitä käytetyt symbolit tarkoittavat?

Vaaroihin viittaavat huomautukset on merkitty selvästi käyttöohjeeseen. Käytössä ovat seuraavat symbolit:



VAARA! Vaaran tyyppi ja lähde! Tapaturmien riski ja hengenvaara, mikäli varoitusohjeita ei noudateta.



HUOMAUTUS! Vaaran tyyppi ja lähde! Tämä varoitus viittaa laite-, ympäristö- ja muihin esinevahinkoihin.



Vihje: Tämä merkki viittaa tietoihin, jotka annetaan toimenpiteiden parempaa ymmärtämistä varten.

Turvallisuuttasi varten

Yleiset turvallisuusohjeet

- Käyttäjän on luettava ja ymmärrettävä käyttöohjeen sisältämät ohjeet sen turvallista käyttöä varten.
- Noudata kaikkia turvallisuusohjeita! Turvallisuusohjeiden noudattamattomuudella vaarannat itseäsi ja muita.
- Pidä käyttöohje tallessa myöhempää tarvetta varten.
- Lapset on pidettävä pois laitteen läheltä. Säilytä laitetta aina turvassa lapsilta ja asiattomilta henkilöiltä.
- Laitteen kaikki osat, etenkin turvalaitteet, on asennettava oikein moitteettoman toiminnan varmistamiseksi.
- Lisäasennukset, laitteen omavaltaiset muutokset ja hyväksymättömien osien käyttö on kiellettyä.

Käyttö/työpaikka

- Laitetta saa käyttää vain sen ollessa moitteettomassa kunnossa. Jos laite tai jokin sen osista on viallinen, laite on annettava ammattihenkilön kunnostettavaksi.
- Kansallisia ja kansainvälisiä turvallisuus-, terveys- ja työturvallisuussäädöksiä on aina noudatettava.
- Laitteen saa ottaa käyttöön vain, kun tarkistuksessa ei ole löytynyt vikoja. Jos jokin osa on vialinen, se on vaihdettava ehdottomasti ennen seuraavaa käyttöä.
- Varmista käytössä riittävä valaistus.
- Laitteen välittömässä läheisyydessä ei saa olla mitään helposti syttyviä tai räjähtäviä aineita.
- Laitetta eivät saa käyttää alle 18-vuotiaat eivätkä käyttäjät, jotka eivät ole perehtyneet riittävästi laitteen käyttöön.
- Laitetta eivät saa käyttää henkilöt, jotka eivät fyysisten, psyykkisten tai aistillisten ominaisuuksien vuoksi pysty käyttämään laitetta turvallisesti ja varovasti.
- Työskentele laitteella aina varoen ja hyvässä kunnossa ollessa: Väsymys, sairaus, alkoholin nautinto, lääkkeiden ja huumeiden vaikutus on vastuutonta, koska et voi hallita laitetta turvallisesti.

Huolto

- Vain tässä kuvatut huoltotyöt ja häiriöiden poistot ovat sallittuja. Kaikenlaiset muut työt saa suorittaa ainoastaan alan ammattihenkilö.
- Käytä vain alkuperäisiä varaosia. Vain nämä varaosat ovat suunniteltu laitteelle ja sopivat sille. Kaikki toisenlaisten varaosien käyttö johtaa takuun raukeamiseen sekä voivat lisäksi vaarantaa sinut ja ympäristösi.

Säilytys ja kuljetus

- Säilytä laite aina kuivassa paikassa.
- Varastoi laite pakkaselta suojatussa paikassa.
- Suojaa laite vahingoittumiselta sitä kuljetettaessa.

Kaasun käsitteleminen

Kaasu on helposti syttyvää ja räjähdysaltista. Pienennä räjähdyksen tai tulipalon riskiä:

- Anna laitteen jäähtyä kokonaan ennen uusien kaasupullojen liittämistä.
- Tupakointi ja kaikenlainen avotuli on kielletty kaasua käsitellessä.
- Säilytä kaasupulloja vain ulkona.
- Suojaa kaasupullot tai kaasuletkut suoralta auringonvalolta.
- Älä anna kaasupullojen tai kaasuletkujen joutua kosketuksiin kuumien pintojen kanssa.
- Älä koskaan käytä ruostuneita tai kolhiintuneita kaasupulloja tai kaasupulloja, joiden venttiili on vaurioitunut.
- Käytä kaasupulloja aina pystyasennossa; niitä ei saa asettaa vaaka-asentoon.

- Älä koskaan yritä purkaa kaasuventtiiliä tai paineensäädintä.

Laitekohtaiset ohjeet

- Tämän laitteen suojaseinän tulee estää tulipalo tai palovammat. Minkään sen osaa ei saa ottaa pois. Se suojaa vaikuttavasti pieniä lapsia ja vanhuksia.
- Kaasuletkua ei saa missään tapauksessa taittaa ja/tai kääntää, koska tällainen kuormitus voi vahingoittaa sitä. Käännä pullo niin, että kaasuletku ja paineensäädin osoittavat ulospäin. Varmista, että kaasuletkulla on tarpeeksi tilaa eikä siten pääse taittumaan. Kaasuletku ei saa altistua jännitykselle tai vedolle.
- Lämmitin ei sovi käytettäväksi oleskelutiloissa. Oleskelutilat ovat tiloja, joita ei ole pelkästään tarkoitettu vain ihmisten väliaikaiseen oleskeluun. Jos käytät lämmitintä kuitenkin oleskelutilassa, tarvitset paineensäätimellä varustetun johdon. Paineensäätimessä täytyy olla paineenmittauslaite (manometri), jotta tarkka tiiviystarkastus on mahdollista.
- Jotta voit käyttää tuotetta oleskelutilassa, tarvitset kaasusäätimen, jossa on painemittari. Niitä voit ostaa ammattiliikkeistä tai OBI-myymälästä.
- Noudata hormittoman kaasulämmittimen käytöstä annettua lainsäädäntöä, kun käytät lämmitintä oleskelutiloissa.
- Kerrostaloasuinnoissa, kosteissa tiloissa, maanpinnan alapuolella olevissa tiloissa, retkeilyautoissa jne. käyttöä koskevat rajoitukset pätevät edelleen.
- Älä käytä lämmitintä koskaan maankoloissa, joihin ulosvirrannut kaasu voisi kerääntyä.
- Tarkista kaikkien kaasujohtojen liitäntöjen tiiviys. Tarkasta kaasuletku ennen jokaista käyttöä halkeamien tai vaurioiden varalta. Vaihda se tarvittaessa.
- Kaasupullon säätimen toimintahäiriön ilmetessä käännä kaasupullo välittömästi kiinni ja odota, kunnes tuli sammuu.
- Lapset ja kotieläimet eivät saa oleskella säteilylämmittimen lähellä ilman valvontaa. Sytytyksessä on oltava erityisen varovainen!
- Säilytä aina 3 metrin turvaväli palaviin materiaaleihin.
- Lämmitin kuumenee erittäin kuumaksi, eikä sitä saa siirtää käytön aikana!
- Puhdista säteilylämmitin vasta sitten, kun laite on jäähtynyt kokonaan.
- Älä jätä säteilylämmitintä ilman valvontaa käytön aikana. Loukkaantumis- ja tulipalovaara!
- Älä koskaan sammuta säteilylämmitintä vedellä.
- Käytä laitetta vain tiloissa, joissa on hyvä ilmanvaihto.
- Älä käytä laitetta vapaa-ajan ajoneuvoissa (esim. asuntoautoissa).
- Noudata paikallisia määräyksiä, kun laitetta käytetään julkisissa tiloissa.
- Yhdistä laite ainoastaan pätevien asennusmääräysten mukaisesti.

Laitteen yleiskatsaus

Vihje: Sinun laitteesi ulkonäkö voi poiketa kuvista.

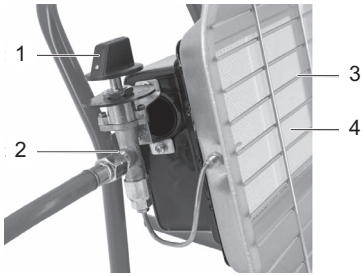

1. Säätönuppi
2. Kaasuletkun liitäntä
3. Suojaritilä
4. Säteilypinta

Paketista poistaminen ja asennus

Paketista poistaminen

Poista laite paketista ja tarkista sen täydellisyys.
Katso myös: ► *Häiriöt ja apu – siv. 72*

Toimituksen sisältö

- Käyttöohje
- Kaasulämmitin
- Paineensäädin
- Kaasuletku

Asennus

VAARA! Räjähdysvaara! Tarkista ennen kaasupullon asentamista, ovatko paikalliset liitäntäedellytykset (kaasutyyppi ja paine) laiteasetusten mukaisia (katso ► *Tekniset tiedot – siv. 73*).
Varmista, että lähellä ei ole avotulta, kun liität kaasupullon.

VAARA! Leikkuuhaavojen vaara! Peltiosissa voi olla terävät reunat. Ole varovainen asennuksessa.

Lämmityselementin kiinnitys pidikkeeseen

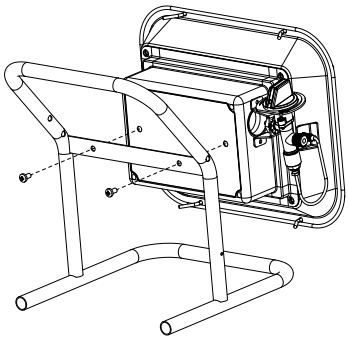

– Kiinnitä lämmityselementti pidikkeeseen mukana toimitetuilla ruuveilla.

Kaasupullon liitäntä

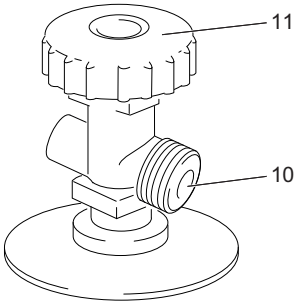

– Tarkista, onko kaasupullon kaasusäädin (11) kiinni.
– Ruuvaa suojakupu irti kaasusäätimen (11) kierteestä.
– Tarkista, onko tiivisteissä vikoja ja ovatko ne tiukassa; älä asenna lisätiivisteitä.

Vihje: Paineensäädin (9) on nestekaasuun tarkoitettu säädin joka pitää lähtöpaineen tasaisena tulopaineen vaihteluista riippumatta.

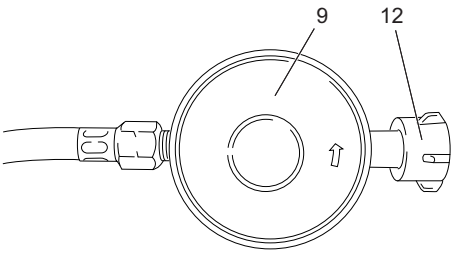

– Kiinnitä paineensäätimen (9) mutteri (12) käsin vastapäivään kaasupullon yhdysventtiiliin (10). Varmista, että paineensäädin (9) ei kierry mukana.
– Tarkista, onko paineensäädin (9) tiukasti yhdysventtiilissä (10).
– Kiinnitä kaasuletkun yksi pää paineensäätimeen (9) vastapäivään.
– Kiinnitä kaasuletkun toinen pää laiteliittimeen vastapäivään.

Tiiviystarkistus

VAARA! Räjähdysvaara! Avotulella tehtävä tiiviystarkastus on ehdottomasti kielletty!

Noudata ehdottomasti kaasun käsittelystä annettuja turvallisuusohjeita (katso ► *Kaasun käsitteleminen – siv. 69*)!

Tiiviystarkastuksen aikana lähellä ei saa olla sytytyslähteitä. Tupakointi kielletty!

Hauraat tai vialliset letkut ja hanat on vaihdettava ehdottomasti.

Pidä kaasupullot aina pystyasennossa.

– Avaa kaasupullon liittämisen jälkeen kaasupullon kaasusäädin (11).
– Aseta liitoksiin sopivaa vaahtoavaa ainetta ja tarkista, tuleeko kaasua ulos.
– Sulje kaasupullon kaasusäädin (11) välittömästi, jos liitokset vuotavat, ja vaihda epätiivis liitin.

Liitokset ovat tiiviitä, jos ei muodostu kuplia.

Käyttö

VAARA! Räjähdysvaara! Tarkista ennen jokaista käyttöä johtojen ja kaasupullon kunto. Käytä vain kaasupulloja, jotka sopiva säteilylämmittimeen.

VAARA! Palovammanvaara! Älä kumarru sytytyksessä suoraan säteilylämmittimen päälle. Älä pidä mitään esineitä säteilylämmittimen päällä.

Lämpötehon säätö tulee tehdä ainoastaan takaa tai sivulta.

Vältä kosketusta säteilylämmittimen pintoihin. Ne voivat kuumeta pidemmän käytön jälkeen ja aiheuttaa palovammoja.

Älä laita mitään esineitä säteilylämmittimen suojaritilään (3). Sitä ei saa missään tapauksessa peittää.

Sammuta laite ennen jokaista kuljetusta. Kuljeta sitä vasta sitten, kun se on jäähtynyt kokonaan.

Vaihda kaasupullo ainoastaan liekittömässä ympäristössä.

Vältä tuloletkun kiertymistä.

Säilytä aina 3 metrin turvaväli palaviin materiaaleihin.

Tarkista ennen käynnistystä!

Tarkista laitteen turvallinen kunto:
– Tarkista, onko näkyviä vikoja.
– Tarkista, onko laitteen kaikki osat asennettu tiukkaan.
– Tarkista kaikkien kaasuliitäntöjen tiiviys.

Säteilylämmittimen käynnistys

– Kierrä kaasupullon kaasusäädin (11) auki. Kaasua tulee paineensäätimen (9) läpi.
– Paina säätönuppi (1) alas ja pidä sitä painettuna.

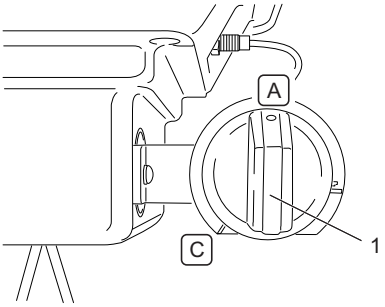

– Kierrä säätönuppi (1) asentoon A ja pidä muutaman sekunnin jälkeen sopivaa sytytyslähdettä säteilypinnan (6) alaosaan.

– Paina säätönuppia (1) painettuna 20 sekuntia sytytyksen jälkeen.
– Säteilylämmittimen lämpötehoa voi säätää portaattomasti kiertämällä säätönuppia (1) asennon C suuntaan.

Säteilylämmittimen sammutus

– Paina säätönuppi (1) alas ja kierrä se asentoon B.

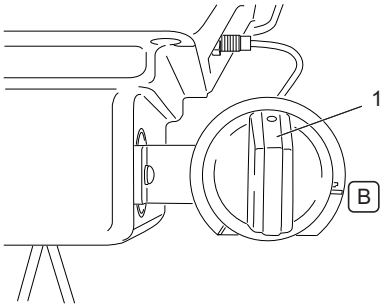

– Kierrä kaasupullon kaasusäädin (11) kiinni.
– Ruuvaa mutteri (12) kaasupullon yhdysventtiilistä (10).
– Aseta suojakupu takaisin kaasupulloon.

Kaasupullon vaihto

– Sammuta säteilylämmitin (katso ► *Säteilylämmittimen sammutus – siv. 72*).
– Liitä uusi kaasupullo (katso ► *Lämmityselementin kiinnitys pidikkeeseen – siv. 70*).

Puhdistus ja huolto

Puhdistuksen yleiskatsaus

Säännöllisesti, käyttöolosuhteiden mukaisesti

Mitä	Miten?
Puhdista säteilylämmitin.	Pyyhi pinnat vedellä ja saippualla. Älä käytä teräviä esineitä tai voimakasta puhdistusainetta.
Puhdista suojaritilä.	Puhdista suojaritilä pehmeällä harjalla. Puhdista kiinni jäänyt lika nihkeällä liinalla.

Huoltotiivistelmä

Säännöllisesti, käyttöolosuhteiden mukaisesti

Mitä	Miten?
Tarkista kaasuliitosten tiiviys.	► *Tiiviystarkistus – siv. 71*

– Käyttäjän ei tarvitse tehdä mitään muuta säännöllistä huoltoa.

Säilytys, kuljetus

Säilytys

– Säilytä laite aina kuivassa paikassa.
– Varastoi laite pakkaselta suojatussa paikassa.
– Kun laitetta ei käytetä pidempään aikaan, irrota kaasupullo ja säilytä laite turvallisessa paikassa.

Säilytys ulkona

– Peitä säteilylämmitin säänkestävällä suojalla, kun se ei ole käytössä. Anna säteilylämmittimen jäähtyä kokonaan ennen peittämistä.

Säilytys suljetuissa tiloissa

– Ota kaasupullo pois ja säilytä sitä ulkona.
– Säilytä säteilylämmitintä kuivassa paikassa.

Kuljetus

– Suojaa laite vahingoittumiselta sitä kuljetettaessa.
– Käytä lähetyksessä mahdollisuuksien mukaan alkuperäistä pakkausta.
– Kaasupullojen kuljetuksessa on noudatettava maakohtaisia määräyksiä.
– Irrota kaasupullo säteilylämmittimestä ennen jokaista kuljetusta.

Kaasupullon varastointia koskevat turvallisuusohjeet

• Kaasupulloja ei saa säilyttää maanpinnan alapuolella olevissa tiloissa, porraskäytävissä, eteisissä, käytävissä, rakennusten teillä eikä niiden välittömässä läheisyydessä. Venttiileissä täytyy olla suojakuvut ja sulkumutterit. Kaasupullot – myös tyhjät – on säilytettävä pystyasennossa.

Hävittäminen

Säteilylämmittimen hävittäminen

Erillisellä hävityksellä johdatat käytetyt laitteet kierrätykseen tai muunlaiseen uudelleenkäyttöön. Näin autat välttämään mahdollisten haitallisten aineiden pääsyä ympäristöön.

Kaasupullon hävittäminen

Käytöstä poistettuja kaasupulloja ei saa hävittää talousjätteen mukana vaan ne on hävitettävä määräysten mukaisesti.

– Vie käyttökelvottomat tai tyhjät kaasupullot jälleenmyyjän tai kunnalliseen keräyspisteeseen.

Pakkauksen hävittäminen

Pakkaus koostuu pahvilaatikosta ja vastaavasti merkityistä kalvoista, jotka voidaan antaa kierrätettäviksi.

– Vie nämä materiaalit uudellenkäytettäviksi.

Häiriöt ja apu

Jos jokin ei toimi...

VAARA! Loukkaantumisvaara! Epäasialliset korjaukset voivat aiheuttaa sen, että laite ei toimi enää turvallisesti. Vaarannat näin ympäristösi turvallisuutta.

Häiriön aiheuttavat usein vain pienet virheet. Pystyt usein korjaamaan ne itse. Katso ensin seuraavasta taulukosta, ennen kuin käännyt asiakastuen puoleen. Näin säästät turhaa vaivaa ja mahdollisesti myös kustannuksia.

Vika/häiriö	Syy	Korjaus
Kaasunhajua on havaittavissa.	Vuotaako kaasuliitäntä?	Sulje kaasusäädin (11); ► *Tiiviystarkistus – siv. 71*; vaihda heti vialliset osat.

Vika/häiriö	Syy	Korjaus
	Onko kaasusäädin avattu?	Sulje kaasusäädin.
Säteilylämmitin ei syty.	Onko kaasupullo tyhjä?	► *Kaasupullon vaihto – siv. 72*
	Onko pullon venttiili kiinni?	Avaa kaasusäädin.
	Onko säteilylämmitin likainen?	Puhdista säteilylämmitin.

Jos et pysty korjaamaan vikaa itse, ota yhteyttä asiakaspalveluun. Ota huomioon, että asiattomat korjaukset mitätöivät myös takuun ja sinulle aiheutuu lisäkustannuksia.

Tekniset tiedot

Tuotenumero	163703, 220287
Hyväksytty ainoastaan:	Saksa (DE)
Ota ehdottomasti huomioon maakohtaiset tiedot (kaasu/liitäntäpaine)!	Itävalta (AT) Puola (PL)
Kaasutyyppi	
• DE, AT, CH, CZ, EE, FI, FR, HU, IT, NL, PL, RO, SI, SE, SK	I3B/P (butaani/propaani)
• CH, CZ, FR, GB, GR, IT, SI, SK	I3+
Liitäntäpaine	
• DE, AT, CH, CZ, HU, SK	50 mbar
• CZ, EE, FI, HU, IT, NL, RO, SI, SE	30 mbar
• CH, CZ, FR, GB, GR, IT, RO, SI	28–30/37 mbar
• PL	37 mbar
Kaasupullo	5 kg, 11 kg
Letku	Tyyppi: DIN 16436-1, luokka 2, LPG, 40–150 cm
Paineensäädin	Tyyppi: IGT A300i-A310i (sert.nro 2531-GAR-CGC10220) vaihtoehtoisesti Tyyppi: Cavagna Group S.P.A. 694 (T) (sert.nro CE-0085BU0133)
Maksimaalinen lämpökuormitus	4,6 kW
Maksimaalinen kaasunkulutus	360 g/h
Mitat	29 × 24 × 31 cm

SI Garancijski list

Firma dajalca garancije: .....

Sedež dajalca garancije: .....

Firma prodajalca: .....

Sedež prodajalca: .....

Podatki o blagu/produktu:
.....
.....
.....

Datum izročitve blaga/produkta potrošniku: .....

S tem garancijskim listom jamčimo za lastnosti ali brezhibno delovanje v 1-letnem garancijskem roku, ki začne teči z izročitvijo blaga potrošniku in velja s priloženim originalnim računom. Vzdrževanje, rezervne dele in priklopne aparate nudimo še tri leta po preteku garancije.

Garancija velja na območju Republike Slovenije.

Garancija ne izključuje pravic potrošnika, ki izhajajo iz odgovornosti prodajalca za napake na blagu.

V primeru okvare se obrnite na prodajalca.

GR Εγγύηση

Για αυτό το προϊόν ισχύει εγγύηση με διάρκεια δύο έτη από την ημερομηνία αγοράς, εφόσον αυτό έχει αγοραστεί από τό κατάστημα που αναφέρεται πιο κάτω.

Βλάβες που προέρχονται από ακατάλληλη μεταχείριση ή χειρισμό, λάθος τοποθέτηση ή φύλαξη, ακατάλληλη σύνδεση ή εγκατάσταση, από βία ή άλλες εξωτερικές επιδράσεις, καθώς και σε παρεμβάσεις του αγοραστή ή τρίτων οι οποίες δεν ήταν σύμφωνες με τις οδηγίες χρήσης που συνοδεύουν το προϊόν, δεν καλύπτονται από την εγγύηση. Επίσης, δεν καλύπτεται η φυσιολογική φθορά λόγω χρήσης. Προτείνουμε να διαβάσετε προσεκτικά τις οδηγίες χρήσεως, διότι περιέχουν σημαντικές υποδείξεις.

Για λόγους εξακρίβωσης της ημερομηνίας αγοράς, είναι απαραίτητο να κρατήσετε την απόδειξη αγοράς, που αποτελεί το μόνο αποδεικτικό στοιχείο της ημερομηνίας αγοράς.

Υποδείξεις:

1. Εάν το προϊόν δε λειτουργεί πλέον όπως πρέπει, ελέγξτε παρακαλούμε πρώτα εάν η αιτία είναι άλλοι λόγοι, όπως για παράδειγμα λάθος χειρισμός.
2. Σε περίπτωση που θέλετε να κάνετε χρήση της εγγύησης ή σε περίπτωση βλάβης παρακαλούμε απευθυνθείτε προσωπικά στο κατάστημα αγοράς.

Παρακαλούμε προσέξτε ότι θα επισυνάπτετε, θα έχετε διαθέσιμα, ή θα φέρετε μαζί σας σε κάθε περίπτωση τα ακόλουθα:

- Απόδειξη αγοράς
- Περιγραφή προϊόντος/Τύπος/Μάρκα
- Περιγραφή του εμφανιζόμενου προβλήματος με όσο το δυνατόν πιο ακριβή αναφορά του ελαττώματος.

Εκτός των δικαιωμάτων που παρέχονται με την παρούσα εγγύηση στον καταναλωτή, αυτός έχει σε κάθε περίπτωση και όλα τα δικαιώματα που απορρέουν από τις κείμενες διατάξεις και τους νόμους σχετικά με τη σύμβαση πώλησης.

Διανομή:

DE Mängelansprüche

Sehr geehrte Kundin, sehr geehrter Kunde, unsere Produkte werden in modernen Produktionsstätten gefertigt und unterliegen einem international anerkannten Qualitätsprozess.

Sollten Sie dennoch einen Grund zur Beanstandung haben, bringen Sie bitte diesen Artikel zusammen mit dem Kaufbeleg zu Ihrem Händler.

Für unsere Produkte gelten die gesetzlichen Mängelansprüche ab Kaufdatum.

IT Reclami per difetti

Gentilissima Cliente, gentilissimo Cliente, i nostri prodotti sono fabbricati in moderne officine di produzione e sono sottoposti ad un processo di qualità internazionalmente riconosciuto.

Se Lei dovesse avere tuttavia un motivo di reclamo, porti questo articolo insieme allo scontrino al Suo negoziante.

Per i nostri prodotti valgono i reclami per difetti legali a partire dalla data di acquisto.

FR Réclamations

Chère cliente, cher client, Nos produits sont fabriqués dans des ateliers de production modernes et sont soumis à un processus de qualité reconnu au niveau international.

Si vous avez toutefois le moindre motif de réclamation, veuillez rapporter cet article avec son justificatif d'achat à votre commerçant.

Nos produits sont soumis au droit légal de réclamation en cas de défaut à partir de leur date d'achat.

GB Claims for defects

Dear customer, Our products are manufactured in modern production plants, and are subject to an internationally recognised quality process.

Nevertheless, if you have cause for dissatisfaction, please bring the item together with the proof of purchase to the store from which you bought it.

For our products, legal claims for defects are valid from the date of purchase.

CZ Reklamace

Vážená zákaznice, vážený zákazníku, naše výrobky jsou vyráběny v moderních závodech a podléhají mezinárodně uznávanému procesu kontroly kvality.

Pokud byste přesto měli důvod ke stížnostem, přineste prosím výrobek společně s dokladem o koupi vašemu prodejci.

Pro naše výrobky platí zákonná reklamační lhůta od datumu koupě.

SK Reklamácie

Vážená zákazníčka, vážený zákazník, naše produkty sa vyrábajú v moderných zariadeniach a podliehajú medzinárodne uznávanému procesu riadenia kvality.

Ak máte aj napriek tomu dôvod na reklamáciu, prineste tento tovar spolu s dokladom o zakúpení k vášmu predajcovi.

Pre produkty platia zákonné reklamačné nároky od dátumu zakúpenia.

PL Roszczenia gwarancyjne

Szanowna Klientko, szanowny Kliencie, Nasze wyroby produkowane są w nowoczesnych zakładach produkcyjnych i podlegają pod uznane na świecie procesy jakościowe.

W razie podstawy do reklamacji prosimy dostarczyć ten artykuł wraz z paragonem do sklepu, w którym dokonano zakupu.

Dla naszych produktów obowiązują ustawowe roszczenia gwarancyjne od daty zakupu.

HU Jótállási jegy

Tisztelt Vevőnk! Termékeink modern gyárban készülnek, nemzetközileg elismert minőségbiztosítási rendszer alatt.

Üzemzavar esetén a készüléket vigye vissza, a vásárlási számlával együtt, a forgalmazóhoz, ahonnan vásárolta azt.

Termékeinkre a törvényben előírt garanciális feltételek érvényesek, a vásárlás napjától számítva.

BA/HR Prava na žalbu

Štovani kupci! Naši proizvodi se proizvode u modernim tvornicama i podliježu međunarodno priznatom procesu provjere kakvoće.

Ako ipak postoji razlog za žalbu, molimo Vas da ovaj artikl zajedno s računom odensete Vašem trgovcu.

Za naše proizvode važe zakonska prava na žalbu od datuma kupovine.

NL Reclamaties

Geachte klant, onze producten worden op moderne productieplaatsen gefabriceerd en zijn onderworpen aan een internationaal erkend kwaliteitsproces.

Wanneer u desondanks een reden tot klagen heeft, breng dit artikel dan samen met de kassabon naar uw verkoper.

Voor onze producten gelden de wettelijke reclamatietermijnen vanaf de datum van aankoop.

LV Reklamācijas

Cienītā kliente, godātais klient, mūsu produkcija tiek izgatavota modernās ražotnēs un ir pakļauta starptautiski atzītam kvalitātes kontroles procesam.

Ja Jums tomēr ir iemesls celt iebildumus, lūdzu, nogādājiet šo preci kopā ar pirkumu apliecinošu dokumentu savam tirgotājam.

Ar likumu noteiktās reklamācijas attiecībā uz mūsu produkciju ir piemērojamas sākot ar tās iegādes datumu.

EE Garantiinõuded

Lugupeetud klient, meie tooted on valmistatud moodsates tootmistsehhides ja on allutatud rahvusvaheliselt tunnustatud kvaliteedi tagamise protsessile.

Kui teil on sellest hoolimata põhjust reklamatsiooniks, viige see toode palun koos ostutšekiga turustajale, kellelt selle saite.

Meie toodetele kehtivad alates ostukuupäevast seadusega ettenähtud õigused reklamatsioonide esitamiseks.

SE Produktansvar

Bästa kund! Våra produkter tillverkas i moderna produktionsanläggningar och genomgår en internationellt erkänd kvalitetsprocess.

Skulle det ändå finnas skäl till reklamation, ber vi dig lämna in denna artikel tillsammans med köpkvittot till återförsäljaren.

För våra produkter gäller lagstadgat produktansvar fr.o.m. köpdatumet.

FI Tuotevastuu

Hyvä asiakas, tuotteemme valmistetaan uudenaikaisissa tuotantolaitoksissa ja ne tarkastetaan kansainvälisesti tunnustetun laatuprosessin mukaisesti.

Jos sinulla on kuitenkin aihetta valittaa tuotteesta, tuo tämä laite ostokuitin kanssa myyjällesi.

Tuotteille ovat voimassa ostopäivästä alkaen lakisääteiset takuuehdot.

LT Pretenzijos dėl defektų

Gerb. kliente, mūsų produktai gaminami moderniose įmonėse ir jų kokybė tikrinama pagal tarptautiniu mastu pripažintus standartus.

Jei vis dėlto turite priežastį pretenzijai teikti, pristatykite šį gaminį kartu su pirkimo čekiu savo pardavėjui.

Nuo pirkimo datos mūsų produktams įsigalioja įstatymų nuostatos dėl pretenzijų reiškimo.

OBI Group Sourcing GmbH
Albert-Einstein-Str. 7–9
42929 Wermelskirchen
GERMANY
info@obisourcing.de
www.obisourcing.de

Art.-Nr. 163703, 220287 S-70886 V-080525