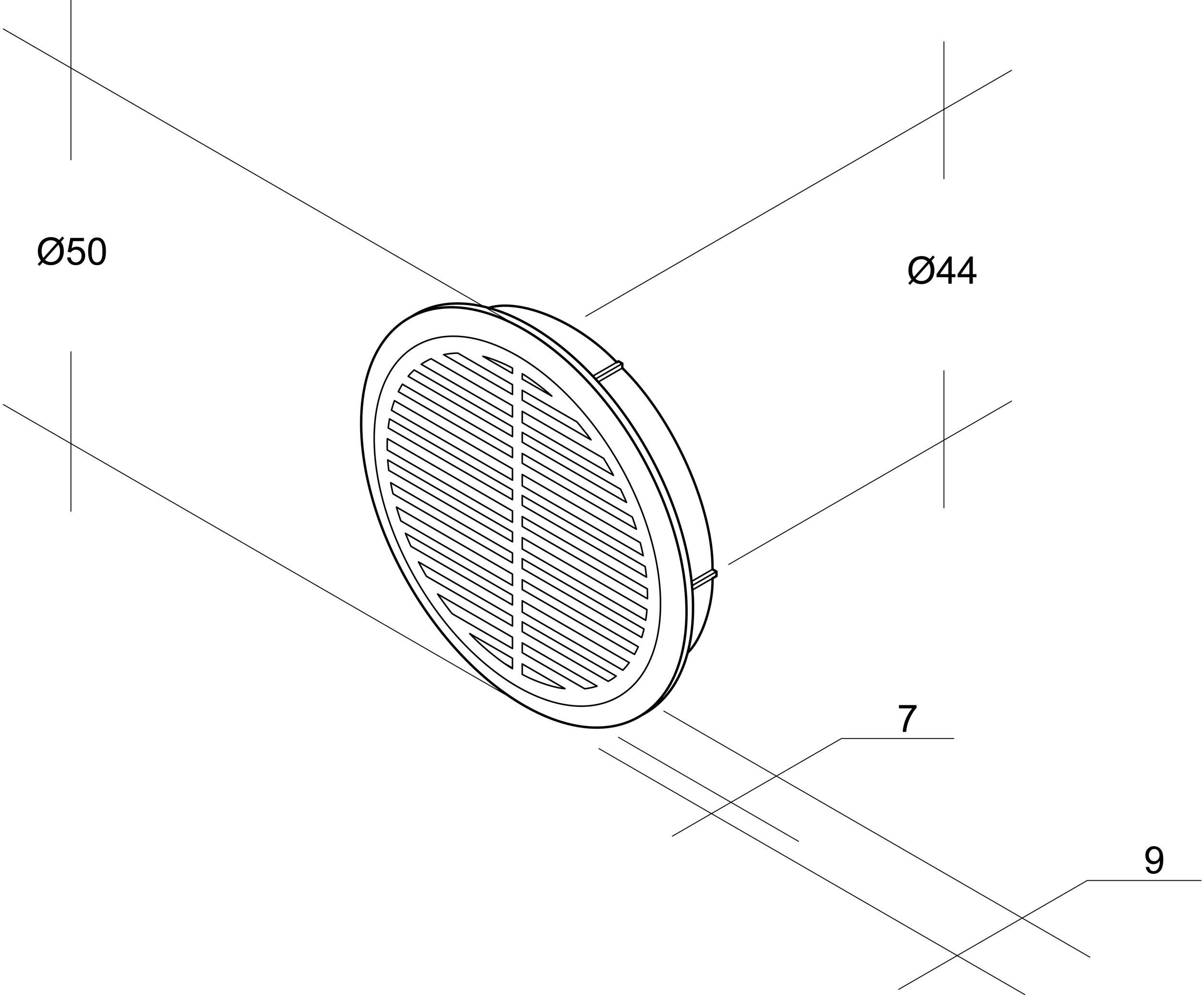
Ø50
Ø44
7
9