NOVA LED L | NOVA LED M



5600 | 5601 | 5602 | 5603 | 5604 | 5605 | 5606 | 5607

DE	MONTAGE- UND GEBRAUCHSANLEITUNG	02
GB	ASSEMBLY AND INSTRUCTION MANUAL	20
ES	MANUAL DE MONTAJE Y USO	38
FR	INSTRUCTIONS DE MONTAGE ET D'UTILISATION	56
IT	ISTRUZIONI PER L'USO E IL MONTAGGIO	74
NL	MONTAGEHANDLEIDING EN GEBRUIKSAANWIJZING	92

www.enders-germany.com

Enders®

INHALT

ZU DIESEM TERRASSENFEUER 3

ZEICHEN IN DIESER ANLEITUNG 3

TERRASSENFEUER AUSPACKEN 4

SICHERHEITSHINWEISE
BENÖTIGTES WERKZEUG/HILFSMITTEL
TEILEBESCHREIBUNG
LIEFERUMFANG

TERRASSENFEUER MONTIEREN 6

SICHERHEITSHINWEISE
BENÖTIGTES WERKZEUG/HILFSMITTEL
MONTAGEABLAUF

GASFLASCHE ANSCHLIESSEN 8

SICHERHEITSHINWEISE
BENÖTIGTES WERKZEUG/HILFSMITTEL
MONTAGEABLAUF
GEHÄUSE SCHLIESSEN

TERRASSENFEUER BETREIBEN 10

SICHERHEITSHINWEISE
LED-AMBIENTELICHT
TERRASSENFEUER EINSCHALTEN
TERRASSENFEUER AUSSCHALTEN
SYMBOLERKLÄRUNG AM TERRASSENFEUER
BATTERIEBETRIEB
BATTERIEWECHSEL LED
BATTERIEWECHSEL ZÜNDER
GEWERBLICHER EINSATZ
ERSTE-HILFE MASSNAHMEN

TERRASSENFEUER REINIGEN/WARTEN 15

SICHERHEITSHINWEISE

AUFBEWAHRUNG/TRANSPORT 16

SICHERHEITSHINWEISE

ENTSORGUNG 16

TECHNISCHE DATEN 17

ZUBEHÖR 18

GARANTIE/GARANTIENACHWEIS 19

HERSTELLER 112

ZU DIESEM TERRASSENFEUER

Herzlichen Glückwunsch zum Kauf dieses Enders Produkts!

Das Terrassenfeuer muss entsprechend der vorliegenden Anleitung installiert werden.

Lesen Sie die Anleitungen vor der Installation und dem Betrieb. Benutzen Sie das Produkt nur wie in dieser Anleitung beschrieben, damit es nicht versehentlich zu Verletzungen oder Schäden kommt.

Das Gerät muss in Übereinstimmung mit den Anleitungen und den örtlichen Vorschriften aufgestellt sein. Die Anleitungen sind für zukünftige Fälle aufzubewahren. Bei Weitergabe des Artikels ist auch diese Anleitung mitzugeben.

Wir wünschen Ihnen viel Freude mit Ihrem Enders Terrassenfeuer.

ZEICHEN IN DIESER ANLEITUNG



Dieses Zeichen steht für das Signalwort **ACHTUNG** und warnt Sie vor möglichen Verletzungen oder Sachschäden sowie Beschädigungen am Gerät.

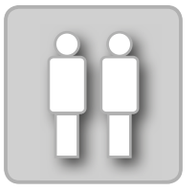

Lassen Sie sich von einer **zweiten Person** an dieser Stelle helfen.



Nützliche **Tipps** und **Informationen**.



Tragen Sie bei der Montage Sicherheitshandschuhe, um Schnittverletzungen zu vermeiden.



Werkzeuge werden benötigt.



Benutzen Sie beim Öffnen der Verpackung **keinen Cutter** oder ähnliche scharfe Gegenstände, um Kratzer am Gerät zu vermeiden.



Legen Sie während der Montage eine **weiche Unterlage** unter die Bauteile, um ebenfalls Kratzer und Beschädigungen zu vermeiden.



Montage- und Gebrauchsanweisung beachten.

TERRASSENFEUER AUSPACKEN

SICHERHEITSHINWEISE



- Trotz sorgfältiger Verarbeitung aller Einzelteile, können einzelne Bauteile scharfkantig sein. Tragen Sie deshalb Sicherheitshandschuhe um Schnittverletzungen zu vermeiden.
- Lebensgefahr durch Ersticken/Verschlucken. Halten Sie das Verpackungsmaterial von Kindern fern und entsorgen Sie es sofort. Bewahren Sie auch Kleinteile außerhalb von deren Reichweite auf.

BENÖTIGTES WERKZEUG/HILFSMITTEL



TEILEBESCHREIBUNG

Nr.	Beschreibung	Menge
1	Windschutz aus Glas	1
2	Gehäuse	1
3	Windschutz-Halterung	3
4	Gasschlauch	1
5	Druckregler	1
6	Sicherungskette	1

Nr.	Beschreibung	Menge
A	Schraube	3
B	Maulschlüssel	1

LIEFERUMFANG

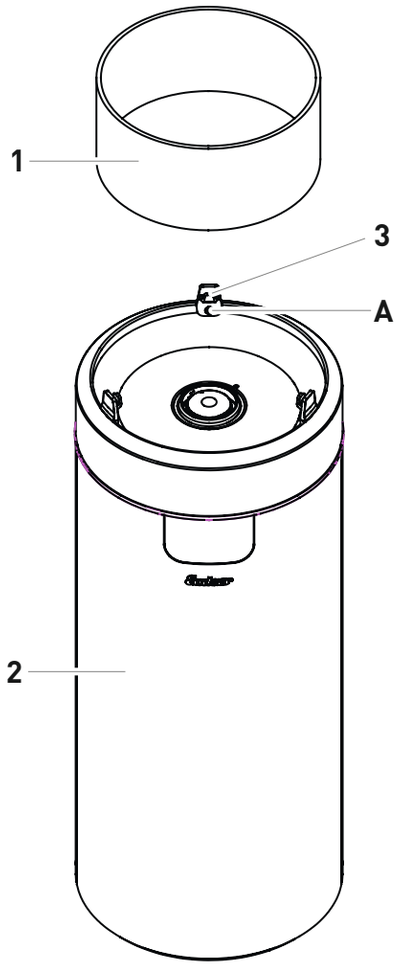

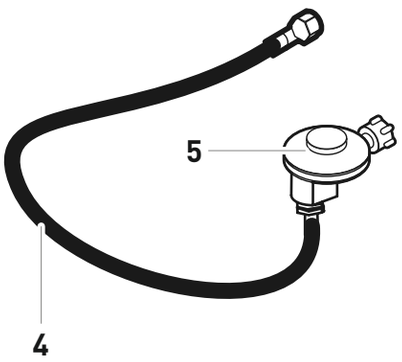

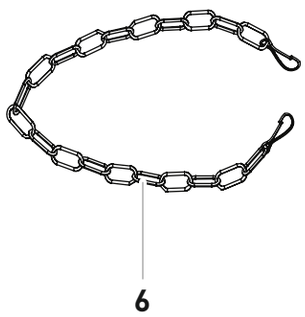

TERRASSENFEUER MONTIEREN

SICHERHEITSHINWEISE



- Trotz sorgfältiger Verarbeitung aller Einzelteile können einzelne Bauteile scharfkantig sein. Tragen Sie deshalb Sicherheitshandschuhe um Schnittverletzungen zu vermeiden.
- Entfernen Sie vor Beginn der Montage alle Verpackungsmaterialien und Schutzfolien von den Einzelteilen.
- Lebensgefahr durch Ersticken/Verschlucken. Halten Sie das Verpackungsmaterial von Kindern fern und entsorgen Sie es sofort. Bewahren Sie auch Kleinteile außerhalb von deren Reichweite auf.

BENÖTIGTES WERKZEUG/HILFSMITTEL



MONTAGEABLAUF

01

Nr.	Abbildung	Menge
2	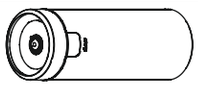	1
3		3
A		3

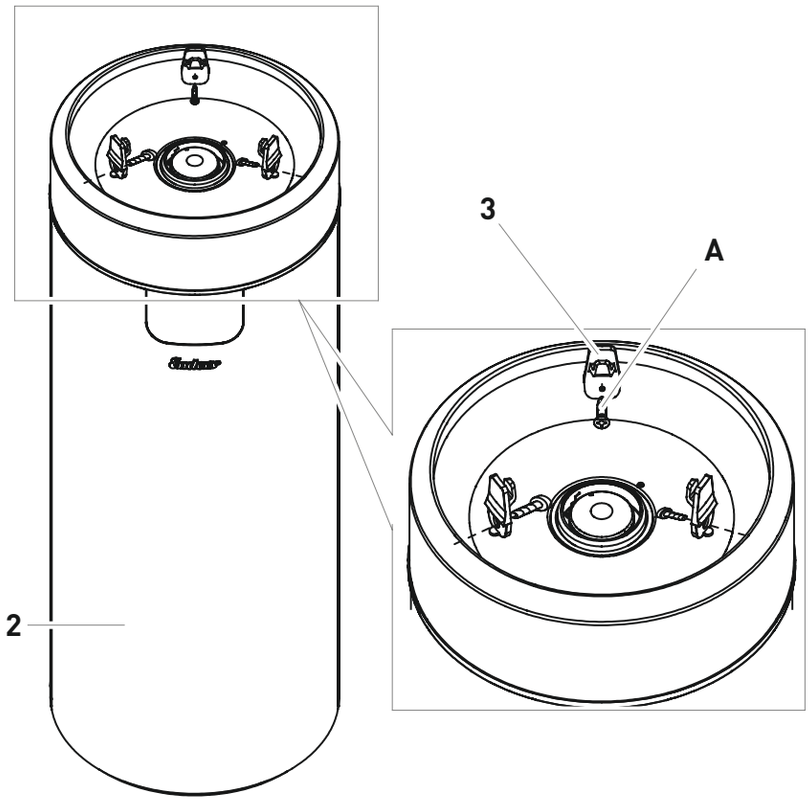

Nr.	Abbildung	Menge
1	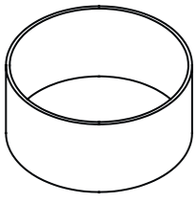	1

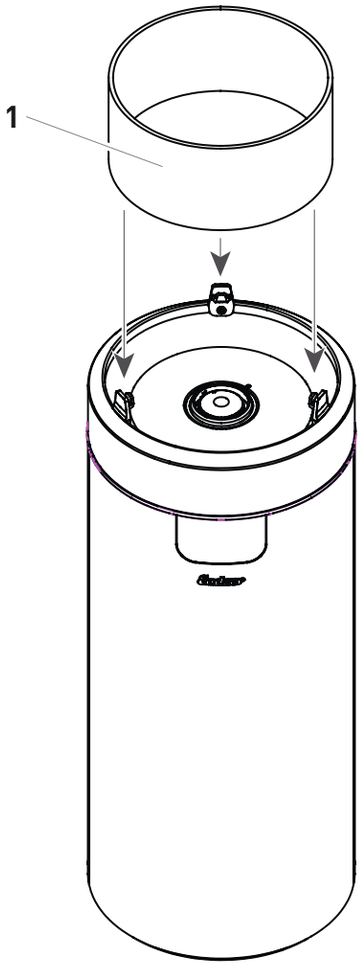

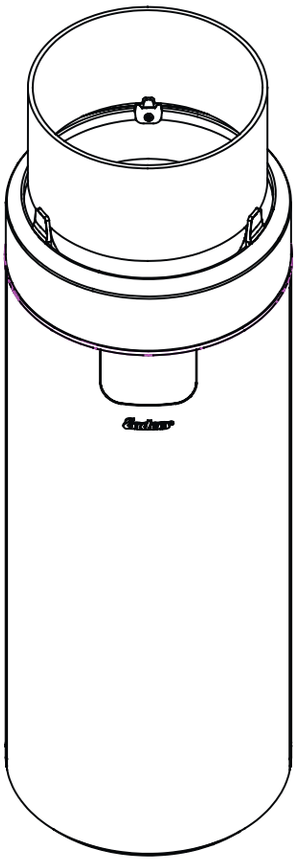

GASFLASCHE ANSCHLIESSEN

SICHERHEITSHINWEISE



BRAND- UND EXPLOSIONSGEFAHR

- **ACHTUNG:** Der Betrieb ohne Gasdruckregler ist nicht zulässig. Angaben zum länderspezifischen Gasdruck entnehmen Sie dem Typenschild. Der beiliegende Druckregler ist für den Betrieb mit Flüssiggas werkseitig korrekt eingestellt. Lesen und beachten Sie auch die separat dem Druckregler beiliegenden Montage- und Anwendungshinweise.
- Der Gasschlauch und der Druckregler müssen ggf. ausgetauscht werden, wenn entsprechende nationale Bestimmungen oder die Gültigkeitsdauer dieses erfordern. (Siehe hierzu Kapitel REINIGEN/ WARTEN.)
- Lassen Sie sich beim Kauf oder Mieten der Gasflasche im Fachhandel beraten.
- Achten Sie darauf, dass sich keine Zündquellen, offenes Feuer o.Ä. in der Nähe befinden, wenn Sie die Gasflasche in einem gut belüfteten Areal anschließen oder austauschen.
- Achten Sie darauf, dass der Gasschlauch nicht geknickt wird oder scheuert.
- Prüfen Sie nach der Montage der Gasflasche alle Verbindungsstellen mit einem handelsüblichen Lecksuchspray oder Seifenwasser auf Dichtheit. Sofern keine Leckstellen vorhanden sind, reinigen Sie die Anschlüsse nach Prüfung mit Wasser.
- **ACHTUNG:** Eine Dichtprüfung mit offener Flamme ist strengstens untersagt, da sich ausströmendes Gas entzünden kann!

BENÖTIGTES WERKZEUG/HILFSMITTEL



MONTAGEABLAUF



DIE ÜBERWURFMUTTERN HABEN LINKSGEWINDE.

1. Überprüfen Sie vor dem Anschluss alle Dichtungen auf Beschädigung und korrekter Platzierung.

2. Überwurfmutter (E) des Druckreglers (5) durch Linksdrehung von Hand mit dem Flaschenventilgewinde (F) verbinden. Kein Werkzeug verwenden, da hierdurch die Flaschenventildichtung beschädigt werden kann und somit die Dichtheit nicht mehr gewährleistet ist.

3. Die Überwurfmutter (C) der Schlauchleitung (4) ist mit dem Druckregler-Ausgangsgewinde (D) bzw. dem Gasanschluss am Gerät unter Verwendung geeigneter Schraubenschlüssel (B) durch Linksdrehung zu verbinden. Hierbei ist auf jeden Fall mit einem zweiten Schraubenschlüssel an den dafür vorgesehenen Schlüsselflächen des Druckreglers gegenzuhalten. Dies verhindert das Mitdrehen des Reglers bzw. unzulässige Kraftübertragung. Die Sicherstellung der Dichtheit erfolgt durch das Anziehen der Verschraubung.

4. Dichtprüfung aller Verbindungsstellen bei geöffnetem Flaschenventil vornehmen. Dazu verwenden Sie bitte ein Lecksuchspray oder schaumbildendes Mittel (z.B. Gas-Control-Spray oder Seifenlauge). Dieses bringen Sie an den Verbindungsstellen des Schlauches auf. Die Dichtheit ist sichergestellt, wenn sich keine Blasenbildung zeigt.

Nr.	Abbildung	Menge
4		1
5		1

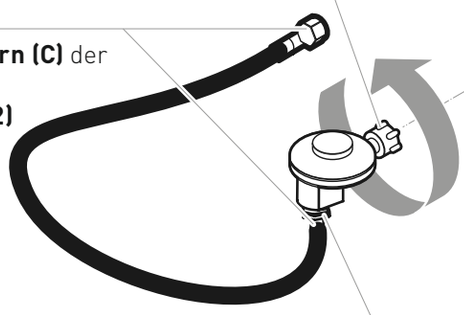

Überwurfmutter (E)
des Druckreglers

Überwurfmuttern (C) der Schlauchleitung **(DIN EN 16436-2)**

Gewindezapfen (D) des Druckreglers 50 mbar; 1,5 kg/h **(DIN EN 16129, Typ 694)**

Flaschenventilgewinde (F)

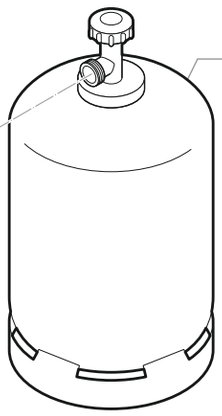

5 kg Gasflasche
Höhe: ca. 47,0 cm
Durchmesser: ca. 23,5 cm
(im Gerät verstaubar)

8 kg Gasflasche
Höhe: ca. 46,0 cm
Durchmesser: ca. 30,0 cm
(im Gerät verstaubar)

11 kg Gasflasche
Höhe: ca. 59,0 cm
Durchmesser: ca. 30,0 cm
(nur in den NOVA LED L Geräten verstaubar)

Nr.	Abbildung	Menge
6		1

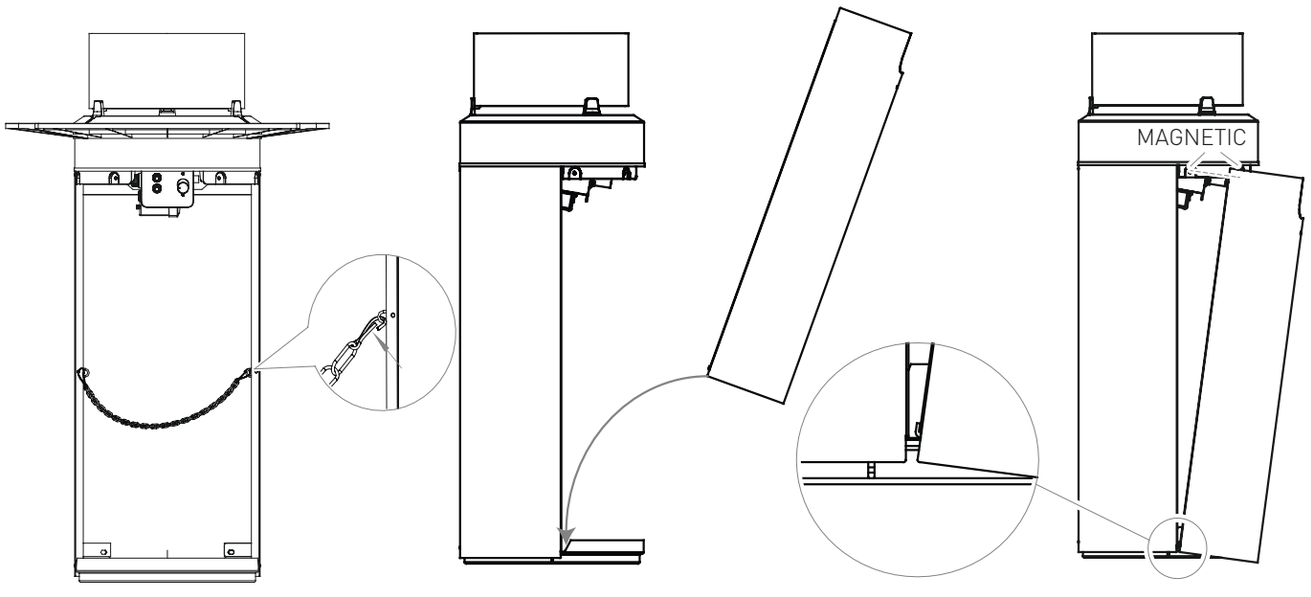

TERRASSENFEUER BETREIBEN

SICHERHEITSHINWEISE



VERWENDUHNGSZWECK

- Die Verwendung dieses Gerätes in einem geschlossenen Raum ist **GEFÄHRLICH** und **VERBOTEN**.
- **ACHTUNG:** Zum Betrieb im Freien oder in gut belüfteten Räumen. Bei einem gut belüftetem Raum müssen mindestens 25 % der Umschließungsfläche offen sein. Die Umschließungsfläche ist die Summe aller Wandflächen. Entsprechend den geltenden Vorschriften muss das Gerät installiert und die Flüssiggasflasche verwendet werden.

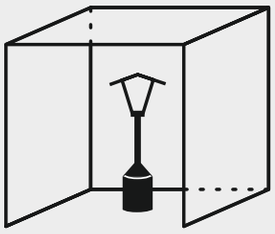

- Der Aufstellort muss pro 1 kW installierte Nennwärmebelastung des Terrassenfeuers mindestens ein Volumen von 20 m³ haben und gut belüftet sein (überdachte Terrasse, Bierzelte u. ä.).
- Dieses Gerät muss entsprechend der vorliegenden Anleitung installiert werden.
- Der Terrassenfeuer darf nicht in Wohn-, Keller- und Büroräumen oder ähnlichen Räumen aufgestellt werden.
- Der Terrassenfeuer darf nur über einen zwischengeschalteten Druckregler mit einem zulässigen Ausgangsdruck (siehe Typenschild und werkseitige Einstellung) betrieben werden.
- Nur die vom Hersteller genannten Gasarten und Gasflaschen verwenden!
- Die Gasflasche sollte sich während des Betriebes des Gerätes im dafür vorgesehenen Behältermantel befinden.
- **ACHTUNG:** Das Glas wird während des Gebrauchs sehr heiß. Sollte das Glas am Gerät splittern oder zerbrechen, berühren Sie es bitte nicht mit den Händen. Schalten Sie die Gaszufuhr sofort aus, entfernen Sie alle Splitter mit Werkzeugen, um Verletzungen zu vermeiden und wenden Sie sich an den Hersteller, um ein neues Glas zu erhalten.

BRAND- UND EXPLOSIONSGEFAHR

- Das Gerät muss auf eine ebene und feste Unterlage gestellt werden.
- Zum Schutz Ihres Bodenbelags wird empfohlen, eine geeignete Unterlage zu nutzen.
- Bei starkem Wind muss besonders darauf geachtet werden, dass das Gerät nicht umkippt.
- Vor jeder Inbetriebnahme das Vorhandensein und den ordnungsgemäßen Zustand (keine Beschädigungen) der Dichtungen am Flaschenventil kontrollieren. Keine zusätzliche Dichtung verwenden.
- Der Gasschlauch darf nicht geknickt werden.
- Die übrigen Abstände zu brennbaren Gegenständen dürfen 1 m nicht unterschreiten.
- Flüssiggasflaschen vor starker Sonneneinstrahlung schützen (< 40°C).
- Während des Betriebes muss ein sicherer Abstand zu brennbaren Materialien und Stoffen eingehalten werden. Der Abstand in Strahlrichtung zwischen strahlender Fläche und brennbaren Stoffen darf 2 m nicht unterschreiten.
- Nicht die Belüftungsöffnungen des Einstellraumes für die Flüssiggasflasche abdecken. Eventuell ausströmendes Gas würde sich im Behälter sammeln, dadurch besteht Explosionsgefahr.
- Nicht das Gerät bewegen, wenn es in Betrieb ist.
- Vor dem Bewegen des Gerätes ist die Gasflasche zu entnehmen.
- Reparaturen und Wartungen an gastechnischen Teilen des Gerätes dürfen nur von hierfür autorisiertem Fachpersonal durchgeführt werden.
- Das Flaschenventil der Gasflasche ist im Falle einer Störung immer sofort zu schließen.
- Nach dem Betrieb das Ventil der Flüssiggasflasche oder des Druckregelgerätes absperren.
- Der Gasschlauch muss vor jeder Inbetriebnahme auf Risse und Beschädigung geprüft werden.
- Die Schlauchleitungen sind innerhalb der vorgeschriebenen Zeiträume auszuwechseln.
- Der Gasschlauch und der Druckregler sind von einem Fachbetrieb spätestens nach 10 Jahren auszutauschen.
- Bei Beschädigungen des Gasschlauchs ersetzen sie diesen durch einen Gasschlauch gleicher Qualität und Länge, welcher 150 cm nicht überschreiten darf.
- Im Falle einer Gasundichtheit darf das Gerät nicht verwendet werden. Wenn es im Betrieb ist, muss die Gaszufuhr abgesperrt werden. Bevor es wieder benutzt wird, muss das Gerät überprüft und schadhafte Teile ausgetauscht werden. Mögliche lose Verbindungen müssen angezogen werden.
- Vor dem Bewegen des Gerätes sind das Ventil der Flüssiggasflasche oder der Druckregler zu schließen.
- Nach der Montage sind alle Verbindungsstellen auf Dichtheit zu kontrollieren. Hierzu ist ein schaumbildendes Mittel (z.B. Gas-Control-Spray oder Seifenlauge) zu verwenden.

LED-AMBIENTELICHT

SICHERHEITSHINWEISE

- Achten Sie darauf, dass die stromführenden Teile nicht nass werden.
- Es dürfen nur im Handel zugelassene Batterien 3 x 1,5V LR 14 in einwandfreiem Zustand verwendet werden.





Die LED-Leuchten können über zwei Druckknopfschalter innerhalb des Gehäuses an- und ausgeschaltet werden.

TERRASSENFEUER EINSCHALTEN

1. Stellen sie den Gasregler in Position "AUS".
2. Öffnen Sie das Flaschenventil bzw. das Ventil des Gasdruckreglers.
3. Zum Zünden drücken Sie den Regler ein und drehen ihn entgegen dem Uhrzeiger.
4. Sobald sich das Gas entzündet, Gasregler für ca. 20 Sekunden gedrückt halten und dann die gewünschte Flammenhöhe einstellen. Zündet der Brenner nicht, warten Sie fünf Minuten und wiederholen Sie die Schritte 2 und 3.

TERRASSENFEUER AUSSCHALTEN

1. Zum Ausstellen des Gerätes schließen Sie das Flaschenventil.

SYMBOLERKLÄRUNG AM TERRASSENFEUER

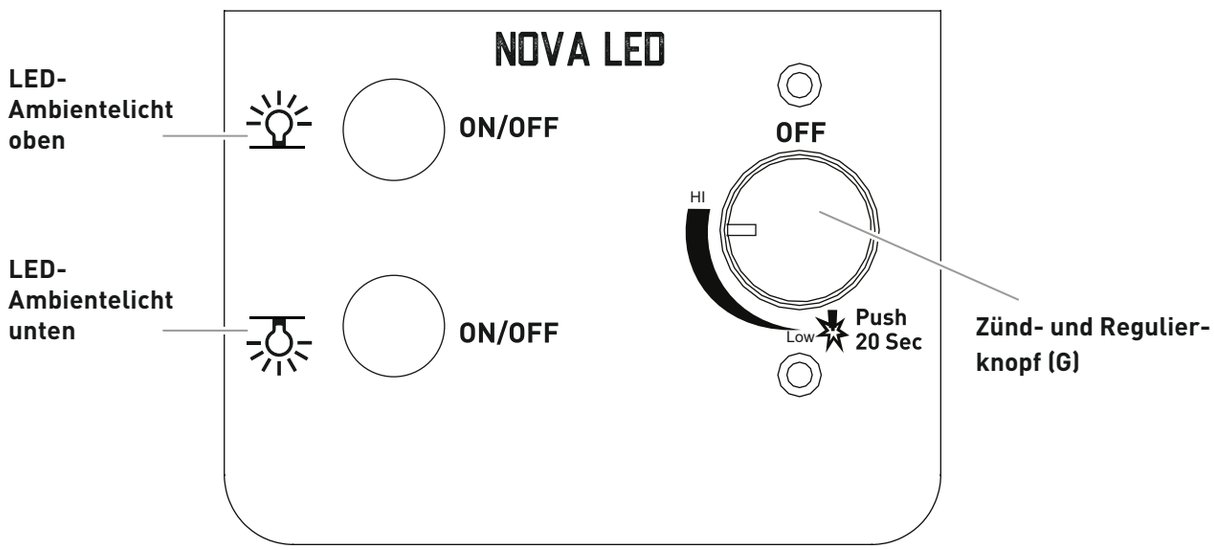

BATTERIEBETRIEB

SICHERHEITSHINWEISE



Gefahren für Kinder und Personen mit verringerten physischen, sensorischen oder mentalen Fähigkeiten (beispielsweise teilweise Behinderte, ältere Personen mit Einschränkung ihrer physischen und mentalen Fähigkeiten) oder Mangel an Erfahrung und Wissen (beispielsweise Kinder).

- Kinder jünger als 8 Jahre müssen vom Gerät ferngehalten werden.
- Kinder ab 8 Jahre dürfen das Gerät nur ein- und ausschalten, wenn sie beaufsichtigt werden oder bezüglich des sicheren Gebrauchs des Gerätes unterwiesen wurden und die daraus resultierenden Gefahren verstanden haben.
- ACHTUNG: Explosionsgefahr bei unsachgemäßem Umgang mit Batterien.
- Batterien dürfen nicht geladen, mit anderen Mitteln reaktiviert, auseinander genommen, ins Feuer geworfen, erhitzt oder kurzgeschlossen werden. Ansonsten besteht erhöhte Explosions- und Auslaufgefahr, außerdem können Gase entweichen!
- Kontakt der Batterieflüssigkeit mit Haut, Augen und Schleimhäuten vermeiden. Bei Kontakt die betroffenen Stellen sofort mit reichlich klarem Wasser spülen und umgehend einen Arzt aufsuchen.
- Reinigen Sie Batterie- und Gerätekontakte bei Bedarf vor dem Einlegen.
- Nehmen Sie die Batterien heraus, wenn diese verbraucht sind oder wenn Sie den Heizstrahler länger nicht benutzen. So vermeiden Sie Schäden, die durch Auslaufen entstehen können.
- Setzen Sie Batterien keinen extremen Bedingungen aus, indem Sie diese z. B. auf Heizkörpern oder unter direkter Sonneneinstrahlung lagern. Erhöhte Auslaufgefahr!

BATTERIEN EINLEGEN/AUSTAUSCHEN

- Um die Batterien einzulegen, ist kein Werkzeug erforderlich.
- Achten Sie darauf alle Batterien gleichzeitig auszutauschen.
- Ungleiche Batterietypen sowie neue mit gebrauchten Batterien dürfen nicht gemischt werden.
- Verwenden Sie nur die angegebenen Batteriearten und legen Sie diese gemäß den + und – Polungszeichen korrekt ein.
- Die Anschlussklemmen dürfen nicht kurzgeschlossen werden.
- ACHTUNG! Verwenden Sie keine wiederaufladbaren Batterien. Die Temperatur im Batteriefach kann sehr hoch sein.
- ACHTUNG! Batterien dürfen nur am abgekühlten Gerät gewechselt werden.

AUFLADBARE BATTERIEN

- Bitte diese Batterien nicht gleichzeitig mit anderen Batteriearten verwenden. Vor dem Aufladen sind die Batterien zu entfernen. Die Aufladung darf nur unter Aufsicht eines Erwachsenen erfolgen. ANDERE BATTERIEARTEN NICHT AUFLADEN.

BATTERIEBETRIEB LED

- Die sichere Handhabung der Batterien ist zu beachten: Es dürfen nur im Handel zugelassene 3 x 1,5V LR14-Batterien in einwandfreiem Zustand verwendet werden.

BATTERIEBETRIEB ZÜNDER

- Die sichere Handhabung der Batterien ist zu beachten: Es dürfen nur im Handel zugelassene 1 x 1,5V LR6-Batterien in einwandfreiem Zustand verwendet werden.

BATTERIEWECHSEL LED

- 3 x 1,5V LR14 (C)
  (nicht im Lieferumfang)

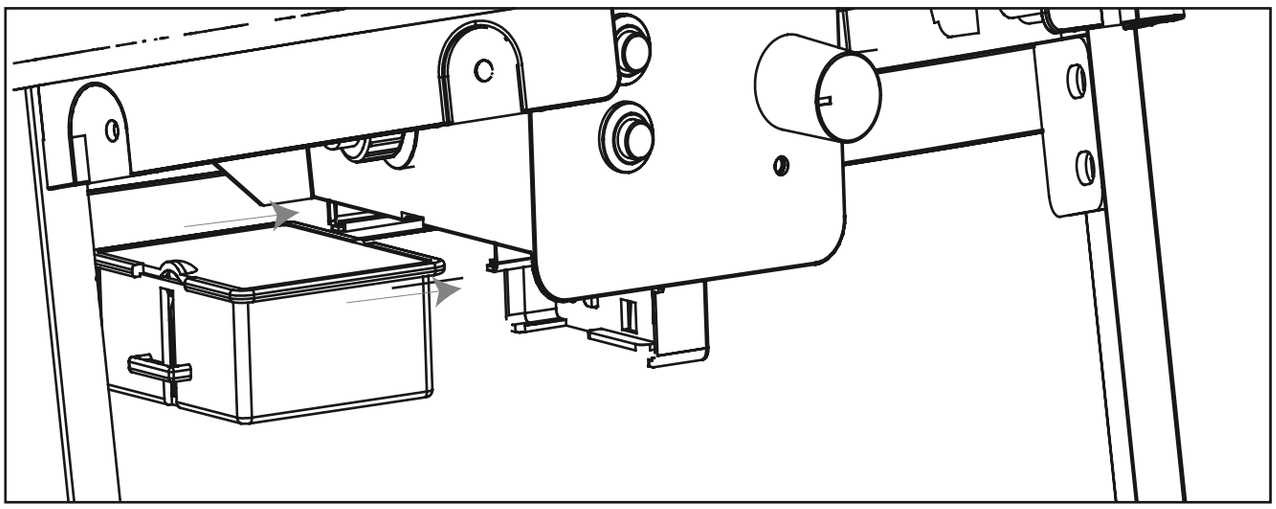

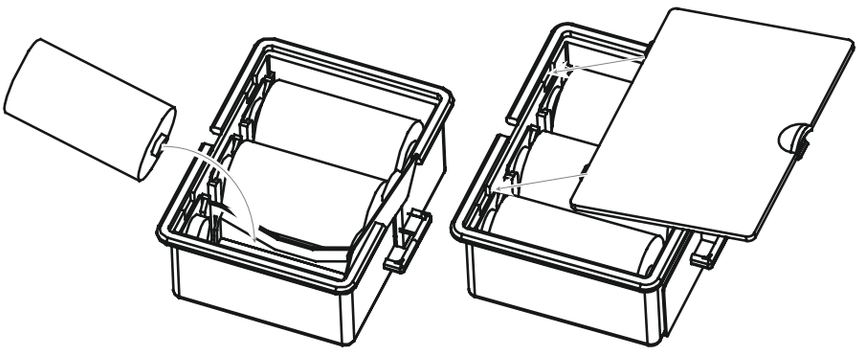

BATTERIEWECHSEL ZÜNDER

- 1,5 V DC LR6 (AA)
  (nicht im Lieferumfang)

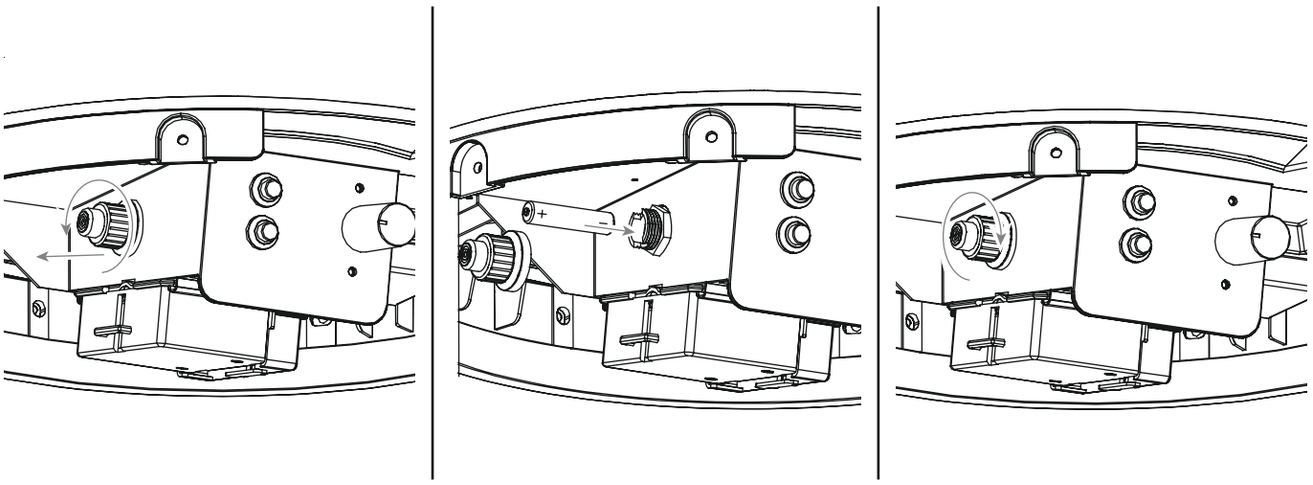

GEWERBLICHER EINSATZ



- Gemäß der DGUV Vorschrift 79 „Verwendung von Flüssiggas“ sind bei gewerblichem Einsatz des Terrassenstrahlers (z.B. im Gastronomiegewerbe auf Jahrmärkten) eine Schlauchbruchsicherung nach DIN 30693 „Schlauchbruchsicherungen für Schlauchleitungen in Flüssiggasanlagen“ und eine zweistufige Sicherheitsdruckregeleinrichtung (Safety two Stages Regulator - S2SR) nach DIN EN 16129 einzusetzen.
- Nach § 14 (BetrSichV) ist die gesamte „Flüssiggasanlage“ – **vor ihrer erstmaligen Inbetriebnahme** – von einer „zur Prüfung befähigten Person“ nach § 2 (6) BetrSichV auf sichere Installation und Aufstellung sowie Dichtheit und sichere Funktion zu prüfen.
- Das Ergebnis der Prüfung ist in dem DGUV Grundsatz 310-005 „Prüfbescheinigung über die Prüfung von Flüssiggasanlagen zu Brennzwecken“ aufzuzeichnen und dem Betreiber auszuhändigen.
- Nur geprüfte Flüssiggasanlagen dürfen benutzt werden.
- Wiederkehrende Prüfungen sind mind. alle zwei Jahre von einer „zur Prüfung befähigten Person“ durchzuführen.
- Der Austausch von Sicherheitsbauteilen, z.B. zweistufige Sicherheitsdruckregeleinrichtung, Schlauchleitungen, Schlauchbruchsicherung und Kippsicherung hat spätestens alle acht Jahre zu erfolgen.

ERSTE-HILFE MASSNAHMEN



MASSNAHMEN ZUR BRANDBEKÄMPFUNG

- Bringen Sie umstehende Personen in Sicherheit! Drehen Sie, wenn möglich, das Ventil der Gasflasche zu. Kühlen Sie die Gasflasche mit Wasser. Achten Sie dabei auf Ihre Sicherheit! Eine spontane, explosionsartige Wiederentzündung ist möglich.
- Im Brandfall sollen gefüllte Druckgasbehälter aus dem brandgefährdeten Bereich entfernt werden. Ist dies nicht möglich, so sollen die Druckgasbehälter durch Besprühen mit Wasser o. a. geeigneten Mitteln aus geschützter Stellung vor zu starker Erhitzung bewahrt werden.

MASSNAHMEN NACH EINATMEN VON GAS

- Hohe Konzentrationen können Ersticken verursachen. Symptome können Verlust der Bewegungsfähigkeit und des Bewusstseins sein. Das Opfer bemerkt das Ersticken nicht. In niedrigen Konzentrationen können Schwindelgefühl, Kopfschmerz, Übelkeit und Koordinationsstörungen auftreten.
- Bringen Sie das Opfer an die frische Luft. Verständigen Sie einen Arzt oder den Rettungsdienst. Leiten Sie bei Atemstillstand Ersthillfemaßnahmen ein.

MASSNAHMEN NACH GRÖSSEREN VERBRENNUNGEN ODER VERBRÜHUNGEN

- Es besteht die akute Gefahr einer Unterkühlung und eines Schocks. Rufen Sie sofort den Rettungsdienst!
- Eventuellen Kleiderbrand sofort mit Wasser löschen oder die Flammen mit einer dicken Decke ersticken.
- Bei Verbrühungen: Kleidung sofort entfernen.
- Bei Verbrennungen: Kleidung am Körper lassen.
- Mit kaltem Wasser mindestens 15 Minuten kühlen, bis der Schmerz nachlässt.
- Den betroffenen Bereich mit einem sterilen Metalline-Brandtuch abdecken. Die mit Metalline beschichtete Seite auf die verletzte Haut auflegen und locker mit einer Mullbinde oder einem Dreieckstuch fixieren.
- Keine “Hausmittel” wie Salben, Puder, Öle, Desinfektionsmittel etc. anwenden!

MASSNAHMEN NACH KLEINEREN VERBRENNUNGEN ODER VERBRÜHUNGEN

- Bei Verbrühungen: Kleidung sofort entfernen.
- Bei Verbrennungen: Kleidung nur entfernen, wenn sie nicht haftet.
- Mit kaltem Wasser mindestens 15 Minuten kühlen bis der Schmerz nachlässt.
- Kleine Verbrennungen oder Verbrühungen ohne Blasenbildung an der Luft heilen lassen, nicht mit einem Pflaster oder Verband abdecken.

TERRASSENFEUER REINIGEN/WARTEN

SICHERHEITSHINWEISE



- Trotz sorgfältiger Verarbeitung aller Einzelteile können einzelne Bauteile scharfkantig sein. Tragen Sie deshalb Sicherheitshandschuhe um Schnittverletzungen zu vermeiden.
- Heiße Oberfläche: Warten Sie vor der Reinigung bis der Terrassenfeuer genügend abgekühlt ist.

BRAND- UND EXPLOSIONSGEFAHR

- Verwenden Sie keine brennbaren Reinigungsmittel.

UMGANG MIT GASANLAGE

- Reparaturen und Wartungen an den gasführenden Teilen dürfen nur von hierfür autorisiertem Fachpersonal durchgeführt werden.
- Nehmen Sie keine Veränderungen am Terrassenheizer und am Druckregler vor.
- Tauschen Sie den Druckregler und den Schlauch nach spätestens 10 Jahren, auch wenn keine äußerlichen Schäden zu erkennen sind. Achten Sie darauf, dass der Druckregler für Ihr Land und das verwendete Gas zugelassen und auf den korrekten Ausgangsdruck (siehe Technische Daten) eingestellt ist. Ein neuer Schlauch darf nicht länger als 1,5 m sein.
- An Bauteilen, die vom Hersteller versiegelt wurden, dürfen keine Manipulationen oder Veränderungen durchgeführt werden.
- Das Gas bildet zusammen mit Öl ein explosives Gemisch. Versuchen Sie niemals schwergängige Ventile und Regulierknöpfe mit Öl oder Kriechöl leichtgängig zu machen.



- Verwenden Sie keine scheuernden und chlorhaltigen Reinigungsmittel.
- Wischen Sie verschmutzte Flächen mit einem feuchten Tuch ab oder spülen Sie sie heiß ab. Verwenden Sie bei Bedarf ein mildes Reinigungsmittel. Spülen Sie mit Wasser nach und trocknen Sie alle Flächen mit einem Microfasertuch.
- Bei Verwendung eines milden Reinigungsmittels sollten Sie zusätzlich auf die Hinweise/Produktinformationen des Herstellers achten, um Beschädigungen an der Oberfläche zu vermeiden.
- Lassen Sie das Gerät vor dem nächsten Betrieb vollständig trocknen.

AUFBEWARUNG/TRANSPORT

SICHERHEITSHINWEISE



- Vergewissern Sie sich, dass das Flaschenventil geschlossen und der Terrassenfeuer abgekühlt ist.
- Entfernen Sie den Druckregler mit dem Gasschlauch von der Gasflasche, indem Sie die Überwurfmutter im Uhrzeigersinn lösen.
- Bewahren Sie das Gerät in einem frostfreien und trockenem Raum auf. Decken Sie das Gerät ab, um Verschmutzungen und Beschädigungen zu vermeiden. Das Terrassenfeuer muss vollständig abgekühlt sein.
- Bewahren Sie die Gasflasche außerhalb der Reichweite von Kindern auf.
- Halten Sie die Gasflasche von brennbaren Gasen und anderen brandfördernden Stoffen fern.
- Ausströmendes Flüssiggas ist schwerer als Luft und sinkt zu Boden. Bewahren Sie die Gasflasche nicht im Haus, unter Erdgleiche (z.B. Keller, Schacht, Tiefgarage etc.) oder an unbelüfteten Plätzen auf, an denen sich ausströmendes Gas sammeln könnte.
- Schützen Sie die Gasflasche vor direkter Sonneneinstrahlung und anderen Wärmequellen.
- Lagern Sie die Gasflasche bei weniger als 40 °C an einem gut belüfteten, schattigen Ort und gegen Witterungseinflüsse geschützt.
- Lagern Sie die Gasflasche stehend und gegen Umfallen gesichert.
- Diese Aufbewahrungshinweise gelten auch für leere Gasflaschen, da diese auch noch immer eine Restmenge Flüssiggas enthalten.
- Transportieren Sie die Gasflasche möglichst nicht in Fahrzeugen, deren Laderaum nicht von der Fahrerkabine getrennt ist. Der Fahrer muss die möglichen Gefahren der Ladung kennen und er muss wissen, was bei einem Unfall oder Notfall zu tun ist.
- Transportieren Sie die Gasflasche stehend sowie gegen Umfallen und Verrutschen gesichert.
- Achten Sie darauf, dass das Ventil der Gasflasche geschlossen und dicht ist.
- Fragen Sie Ihren Gashändler nach aktuellen nationalen Anforderungen und Hinweisen.

ENTSORGUNG



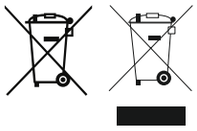

Die Produktverpackung besteht aus recyclingfähigen Materialien, die der Wiederverwertung zugeführt werden können. Entsorgen Sie diese sortenrein in den bereitgestellten Sammelbehältern.

Wenn Sie sich vom Artikel trennen möchten, werfen Sie diesen nicht in den Hausmüll. Fragen Sie Ihr örtliches Entsorgungsunternehmen oder Ihre kommunale Verwaltung nach Möglichkeiten einer umweltgerechten und Ressourcen schonenden Entsorgung.

Die leeren Batterien sind nach den gesetzlichen Bestimmungen (BattG) zu entsorgen. Die leeren Batterien dürfen nicht im Hausmüll entsorgt werden. Als Verbraucher sind Sie gesetzlich verpflichtet, alle Batterien und Akkus, egal ob sie Schadstoffe* enthalten oder nicht, bei einer Sammelstelle in Ihrer Gemeinde, Ihrem Stadtteil oder im Handel abzugeben, damit sie einer umweltschonenden Entsorgung zugeführt werden können.

*gekennzeichnet mit: Cd = Cadmium, Pb = Blei

TECHNISCHE DATEN

Model:	**NOVA LED L | NOVA LED M**
Item no.:	5600, 5601, 5602, 5603, 5604, 5605, 5606, 5607,
$\sum Q_n H_S$:	2,5 kW 182 g/h
Type of gas:	Propan G31/Butan G30
Product ID no.:	0063CU7953
Voltage LED:	3 x 1,5 V DC LR14
Rated Frequency:	1,35 K+/-10 % KHz
Rated current:	1 A
Rated powder:	2,5 W
Voltage Igniter:	1,5 V LR6 AA-Batterie

Dieses Gerät wurde nach der DIN EN 14543 : 2017 geprüft und zugelassen. Das Gerät ist im Auslieferzustand für den Betrieb mit Flüssiggas ausgelegt.

Schlauchlänge: 0,4 m

Gasflasche: 5 kg, 8 kg und 11 kg Gasflaschen können verwendet und in oder neben dem Gerät aufgestellt werden.

Dest.	**Category**	**p (mbar)**	**Düsenkennzeichnung Brenner (mm)**
AT, DE	I3B/P(50)	50	Ø 0,7

CE 0063
20

ZUBEHÖR

PREMIUM WETTERSCHUTZHÜLLE



Art.-Nr. 5609

TISCHABLAGE 3ER-SET



Art.-Nr. 5608

GAS KIT



Art.-Nr. 1145

- Sicherheitsdruckregler mit Überdrucksicherung und Schlauchbruchsicherung für den gewerblichen Einsatz. Anschluss G1/4" LH

SCHLAUCHBRUCHSICHERUNG



Art.-Nr. 1515

- Schlauchbruchsicherung Anschluss G1/4" LH

GARANTIE/GARANTIENACHWEIS



Wir übernehmen für **2 Jahre** die **Garantie** auf Funktion des Gerätes. Voraussetzung für die Garantieleistung ist eine ordnungsgemäße Behandlung des Gerätes und ein offizieller Nachweis des Kaufdatums.

Die Garantie erlischt nach Ablauf der Garantiezeit oder sofort, wenn eigenständig Veränderungen am Gerät durchgeführt wurden. An Bauteilen, die vom Hersteller oder seinem Vertreter versiegelt wurden, dürfen keine Manipulationen durchgeführt werden!

Sollte Ihr Produkt trotz unserer Qualitätskontrollen einmal einen Defekt aufweisen, dann bringen Sie es bitte nicht zurück zum Einzelhändler, sondern setzen Sie sich direkt mit Enders in Verbindung. So können wir eine schnelle Reklamationsbearbeitung gewährleisten. Nutzen Sie hierfür das hinterlegte Serviceformular auf unserer Internetseite.

Serviceformular:
http://www.enders-germany.com/de/service/

Bitte ausfüllen und Garantiekarte sowie Kaufbeleg für Rückfragen aufbewahren!

Modellname

Artikelnummer Hersteller

Seriennummer (siehe Rückseite Gerät)

Kaufdatum

Kaufort

Kaufbeleg anheften

CONTENTS

ABOUT THIS FIRE PIT 21

SYMBOLS IN THIS MANUAL 21

UNPACKING THE FIRE PIT 22

SAFETY NOTES
REQUIRED TOOLS
PARTS DESCRIPTION
SCOPE OF DELIVERY

ASSEMBLING THE FIRE PIT 24

SAFETY NOTES
REQUIRED TOOLS
ASSEMBLY STEPS

CONNECTING THE GAS CYLINDER 26

SAFETY NOTES
REQUIRED TOOLS
ASSEMBLY STEPS
CLOSING THE HOUSING

USING THE FIRE PIT 28

SAFETY NOTES
LED AMBIENT LIGHT
SWITCHING ON THE FIRE PIT
SWITCHING OFF THE FIRE PIT
EXPLANATION OF SYMBOLS ON THE FIRE PIT
BATTERY OPERATION
CHANGING THE LED BATTERY
CHANGING THE PILOT BATTERY
COMMERCIAL USE
FIRST AID

CLEANING/MAINTAINING THE FIRE PIT 33

SAFETY NOTES

STORAGE/TRANSPORT 34

SAFETY NOTES

DISPOSAL 34

TECHNICAL SPECIFICATIONS 35

ACCESSORIES 36

WARRANTY/WARRANTY CERTIFICATE 37

MANUFACTURER 112

ABOUT THIS PRODUCT

Congratulations on purchasing this Enders product!

The fire pit must be installed per these instructions.

Read the instructions prior to installation and operation. Only use the product as described in these instructions, to prevent accidental injury or damage. The device must be set up in compliance with the instructions and local regulations.

Keep these instructions for future reference. If the item is given to someone else, please also pass on these instructions.

We hope you will enjoy your Enders Fire Pit.

SYMBOLS IN THIS MANUAL



This symbol stands for the signal word ATTENTION and warns you of possible injuries or property damage as well as damage to the device.

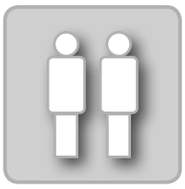

Where you see this symbol. Get help from a second person.



Useful tips and information.



Wear protective gloves during assembly to avoid cuts.



Tools required.



Do not use a knife or similar sharp object when opening the package in order to avoid scratching the appliance.



Place a soft mat under the components during assembly to prevent scratches and damage.



Follow the instructions.

UNPACKING

SAFETY NOTES



- Despite careful processing of all individual parts, individual components may have sharp edges. Therefore, please wear safety gloves to prevent cuts.
- Risk of death by suffocation/swallowing. Keep the packaging materials out of the reach of children and dispose of it immediately. Also keep small parts out of their reach.

REQUIRED TOOLS



PARTS DESCRIPTION

No.	Description	Quantity
1	Windscreen made of glass	1
2	Container	1
3	Bracket	3
4	Pressure regulator	1
5	Hose	1
6	Safety chain	1

No.	Description	Quantity
A	Screw	3
B	Spanner	1

SCOPE OF DELIVERY

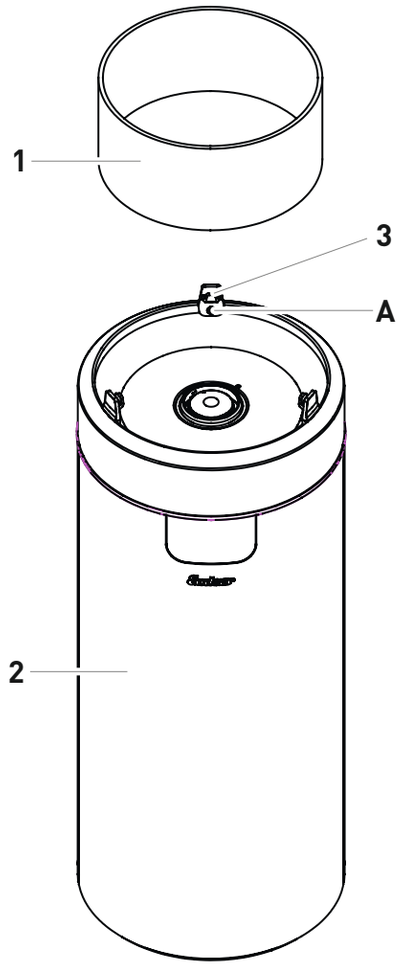

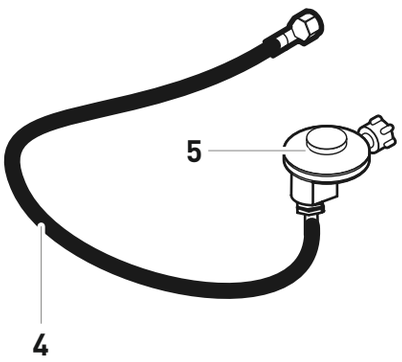



ASSEMBLING

SAFETY NOTES



- Despite careful processing of all individual parts, individual components may have sharp edges. Therefore, please wear safety gloves to prevent cuts.
- Remove all packaging and protective film from the individual parts prior to assembly.
- Risk of death by suffocation/swallowing. Keep the packaging materials out of the reach of children and dispose of it immediately. Also keep small parts out of their reach.

REQUIRED TOOLS



ASSEMBLY STEPS

01

No.	Drawing	Quantity
2	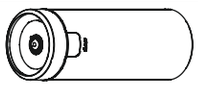	1
3		3

A		3

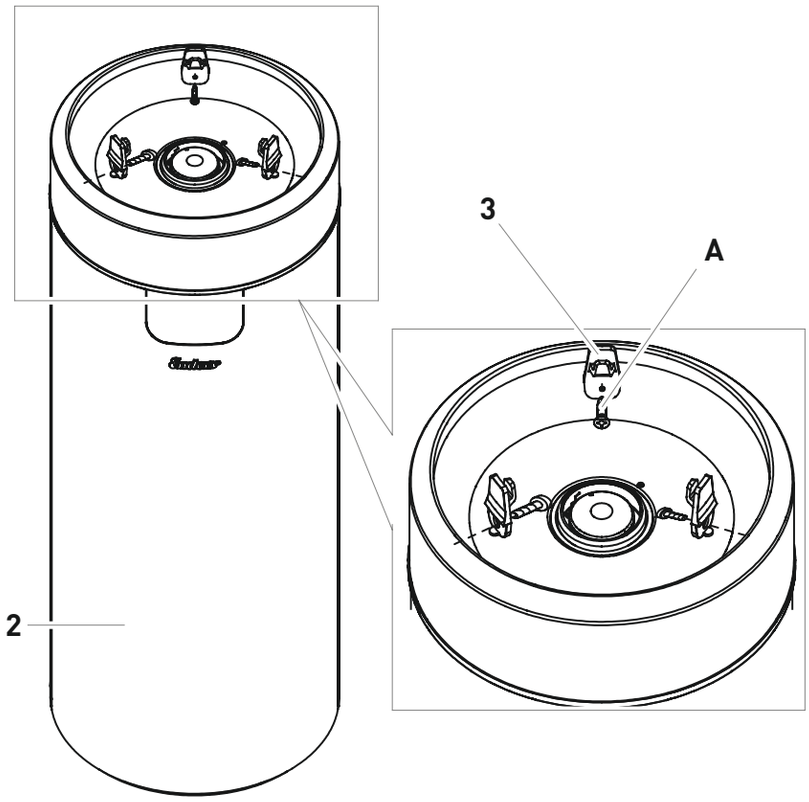

No.	Drawing	Quantity
1	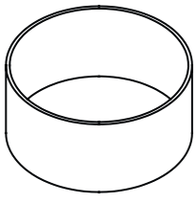	1

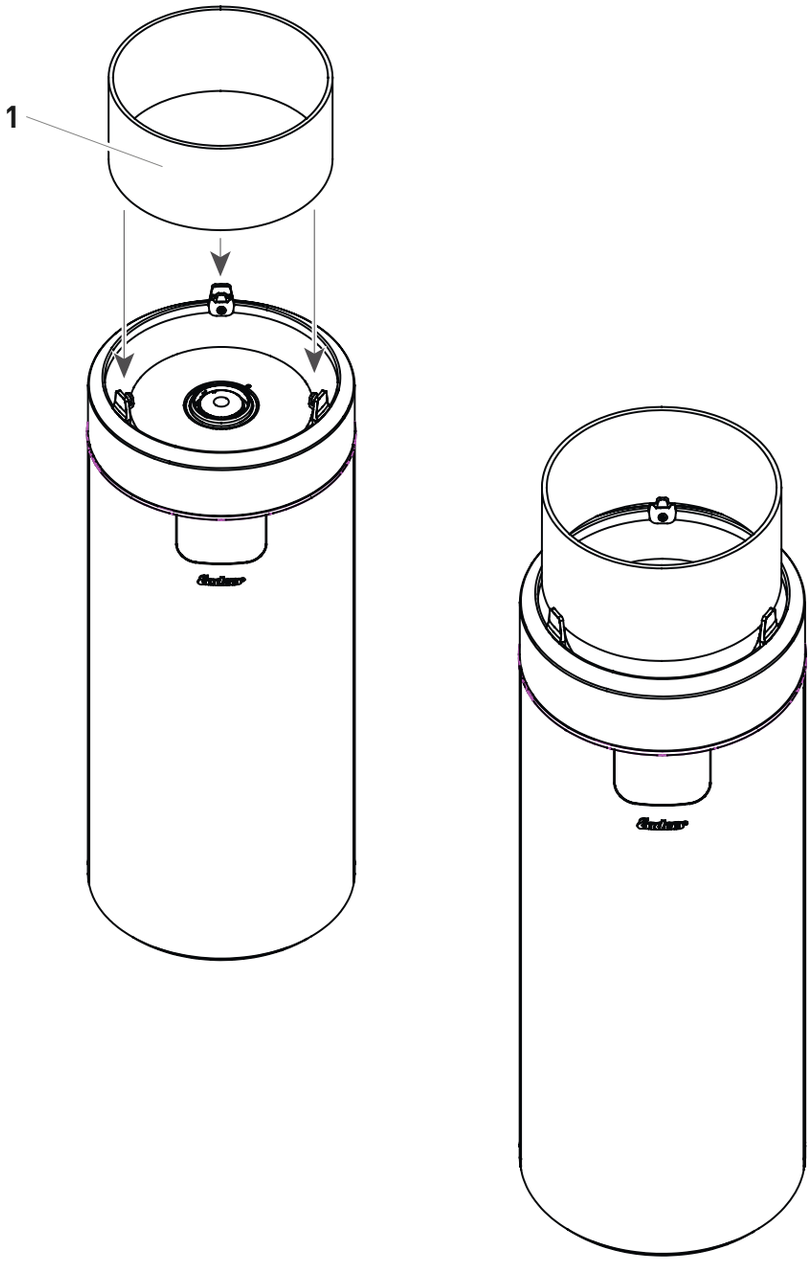

CONNECTING THE GAS CANISTER

SAFETY NOTES



RISK OF FIRE AND EXPLOSION

- **CAUTION:** Operation without Gas pressure regulator is prohibited. Please refer to the type plate for country-specific gas pressure information. The included pressure regulator is factory set for operation with liquid gas. Please also read and observe the separate assembly and operating information included with the pressure regulator.
- The gas hose and the pressure regulator may need to be replaced if required under the relevant national regulations or based on the life. (See section CLEANING/MAINTENANCE.)
- Please consult a speciality retailer when purchasing or renting the gas cylinder.
- Be sure there are not ignition sources, open fire, etc. nearby when connecting or replacing the gas cylinder in a well ventilated area.
- Be sure the gas hose is not kinked or rubbing.
- After installing the gas cylinder, check all connections for leaks with a standard leak detection spray or soapy water. If there are no leaks, clean the connections with water after the check.
- **CAUTION:** Leakage tests with open fire is strictly prohibited, as escaping gas could ignite!

REQUIRED TOOLS



ASSEMBLY STEPS



THE CAP NUTS HAVE A LEFT-HAND THREAD

1. Check all gaskets for damage and correct placement before connecting.

2. Connect the swivel nut (E) of the pressure regulator (5) to the cylinder valve thread, turning anti-clockwise by hand. Do not use tools, as these may damage the cylinder valve gasket and the connection may no longer be tight.

3. Connect the swivel nut (C) of the hose (4) to the pressure regulator outlet thread (D) or the gas connection on the device with suitable spanners (B), turning anti-clockwise.

   Be sure to use a second spanner to secure the designated flat of the pressure regulator. This will prevent the regulator from turning and prevent inadmissible transfer of power. Tightening the screw connection ensures the connection is tight.

4. Check all connections with the cylinder valve open. Please use a leak detection spray or foaming agent (e.g. gas control spray or soapy water) for this purpose. Apply to the hose connections. If no bubbles form, you can rest assured it is tight.

No.	Drawing	Quantity
4		1
5		1

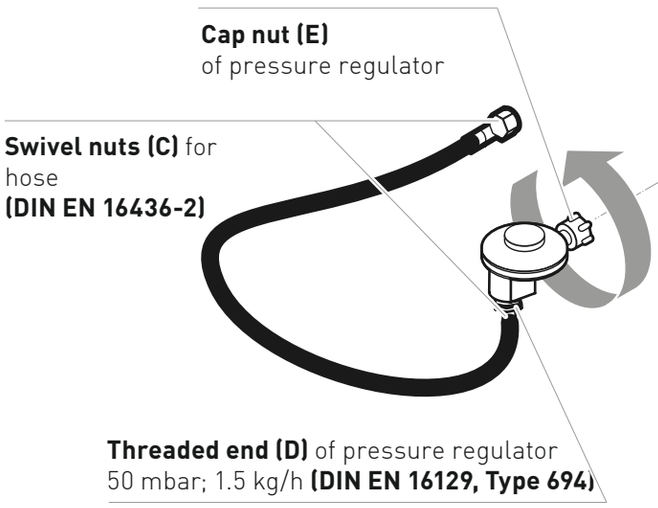

5 kg gas cylinder
Height: approx. 47.0 cm
Diameter: approx. 23.5 cm
(stores inside the housing)

8 kg gas cylinder
Height: approx. 46.0 cm
Diameter: approx. 30.0 cm
(stores inside the housing)

11 kg gas cylinder
Height: approx. 59.0 cm
Diameter: approx. 30.0 cm
(can only be stored in NOVA LED L devices)

No.	Drawing	Quantity
6		1

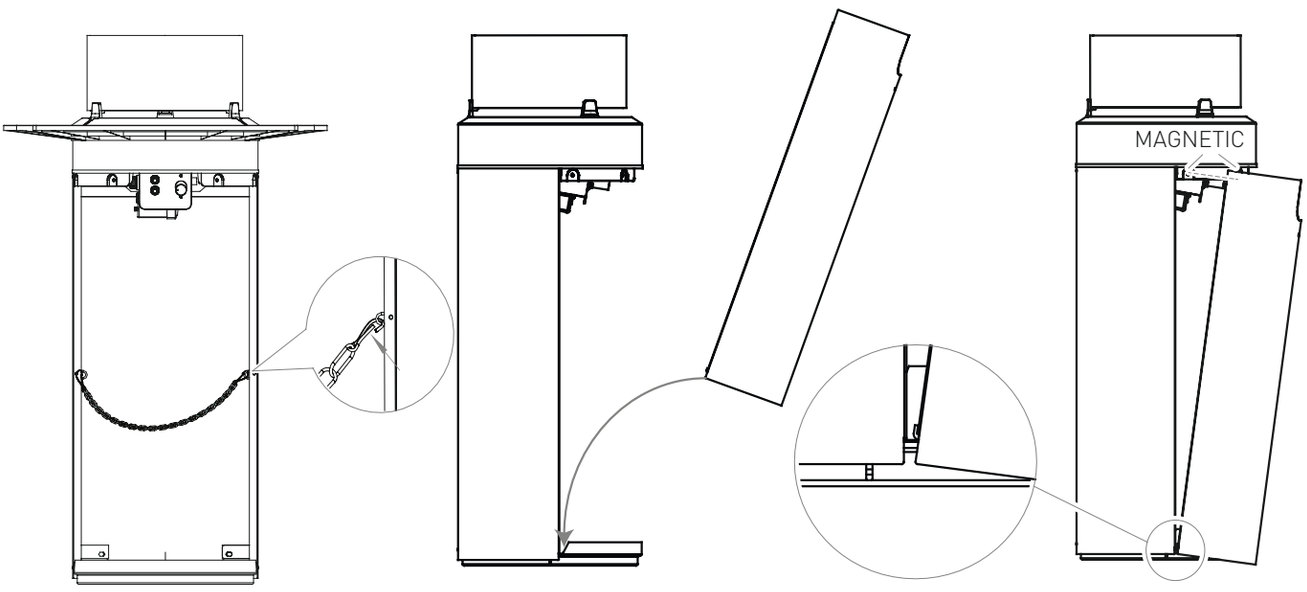

OPERATING

SAFETY NOTES

INTENDED USE

- Using this device in an enclosed area is **DANGEROUS** and **PROHIBITED**.
- **CAUTION:** For use outdoors or in well ventilated areas. In the case of a well ventilated area, at least 25 % of the enclosure area must be open. The enclosure area is the total of all walls. According to applicable regulations, the device must be installed and the liquid gas cylinder used.

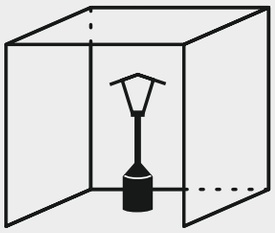

- The installation area must have a minimum volume of 20 m³ per 1 kW of installed nominal heat input of the fire pit and be well ventilated (covered patio, beer tents, etc.).
- This device must be installed per these instructions.
- The fire pit must not be used in residential, basement and office spaces or similar spaces.
- The fire pit may only be operated using an interconnected pressure regulator with a permissible output pressure (see Type plate and factory preset).
- Only use the types of gas and gas cylinders recommended by the manufacturer!
- The gas cylinder should be in the designated enclosure when operating the device.
- **CAUTION:** The glass becomes very hot during use. If the screen on the device splits or breaks, do not touch with bare hands. Immediately shut off the gas supply, remove all shards with tools to prevent injuries, and contact the manufacturer for a replacement screen.

FIRE AND EXPLOSION HAZARD

- The device must be placed on a level, firm base.
- We recommend using a suitable mat to protect the flooring.
- In high winds, ensure the device does not tip.
- Verify the gaskets on the cylinder valve are in place and in good condition (no damage) before every use. Do not use additional gaskets.
- Never kind the gas hose.
- The remaining distance to flammable objects must not be less than 1 m.
- Protect liquid gas cylinder from strong sunlight (< 40°C).
- Maintain a safe distance to flammable materials and substances during use. The distance in the radiation direction between the radiating surface and flammable substances must not be less than 2 m.
- Do not cover the vents of the housing for the liquid gas cylinder. Any escaping gas would build in the container, posing an explosion hazard.
- Do not move the device during use.
- Remove the gas cylinder before moving the device.
- Repairs and maintenance of gas-related parts of the device must be carried out by authorised specialists.
- Always immediately shut off the valve of the gas cylinder if a malfunction occurs.
- Shut off the valve of the liquid gas cylinder or the pressure regulator after use.
- Check the gas hose for cracks and damages before every use.
- The hoses must be replaced within the prescribed periods.
- The gas hose and the pressure regulator must be replaced by a specialised company at least every 10 years.
- If the gas hose is damaged, replace with a gas hose of the same quality and length, not to exceed 150 cm.
- Do not use the device if there is a gas leak. The gas supply must be shut off if this occurs during use. Check the device and replace damaged parts before using it again. Tighten any lose connections.
- Close the valve of the liquid gas cylinder or the pressure regulator before moving the device.
- Check all connections for leaks following installation. Use a foaming agent (e.g. gas control spray or soapy water).

LED AMBIANCE LIGHT

SAFETY NOTES

- Make sure that the live parts do not get wet.
- Only use commercially approved batteries 3 x 1.5V LR 14 in good condition.





The LED light can be switched on and off via a pushbutton (E)

SWITCHING ON THE FIRE PIT

1. Set the gas regulator to the „OFF" position.
2. Open the cylinder valve or the valve on the gas pressure regulator.
3. Push in the regulator and turn anti-clockwise to ignite.
4. When the gas ignites, hold the gas regulator for approx. 30 seconds, then adjust to the desired flame height. If the burner does not ignite, wait five minutes and repeat steps 2 and 3.

TURNING OFF

1. To switch of the device, close the regulator valve.

EXPLANATION OF SYMBOLS ON THE FIRE PIT

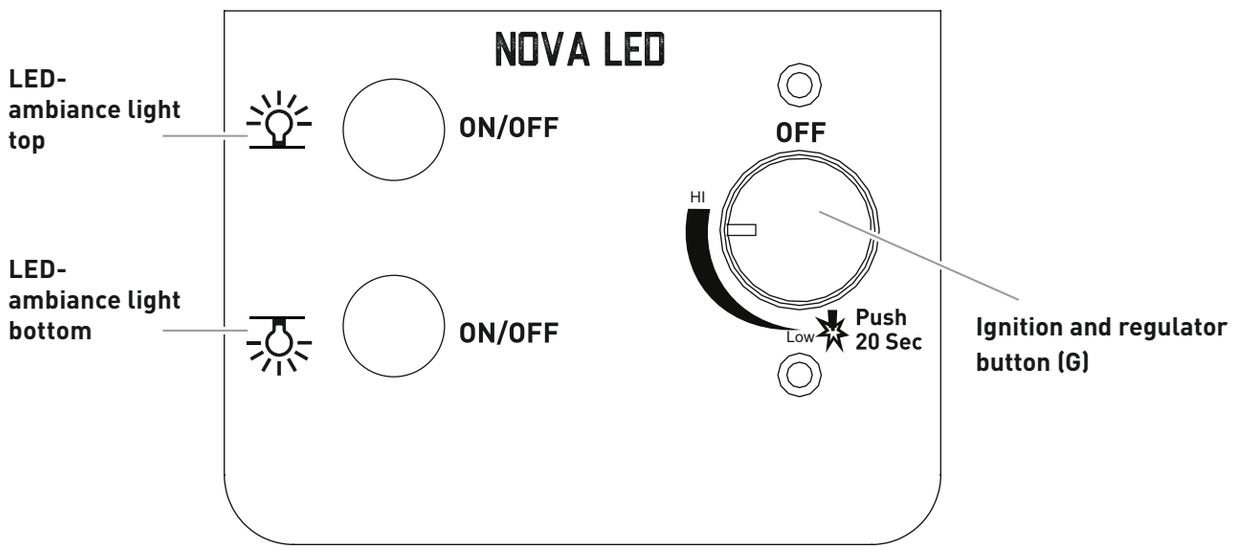

BATTERY OPERATING

SAFETY NOTES



Danger for children and persons with reduced physical, sensory or mental capabilities (e.g. partially disabled people, elderly people with reduced physical and mental capabilities) or a lack of experience and knowledge (e.g. children).

- Keep children under 8 years away from the device.
- Children over 8 years of age may only switch the device on and off if they are supervised or have been instructed in the safe use of the device and have understood the dangers involved.
- CAUTION: Explosion hazard due to improper handling of batteries.
- Batteries must not be charged, reactivate by other means, taken apart, thrown into fire, heated, or short-circuited. Otherwise there is an increased risk of explosion and leakage, and gases may escape!
- Avoid battery fluid coming into contact with the eyes, skin and mucous membranes. In case of contact, immediately rinse the affected area with clean water and seek immediate medical attention.
- If necessary, clean the battery and device contacts before inserting them.
- Remove the batteries when they are flat or the heater will not be used for extended periods. This way you avoid damage that can be caused by battery leakages.
- Do not expose batteries to extreme conditions by e.g. storing these on radiators or in direct sunlight. Increased risk of leakage!

INSERTING/REPLACING BATTERIES

- No tools are required to install the batteries.
- Be sure to replace all batteries at the same time.
- Never mix battery types or new and old batteries.
- Only use the specified battery type and install correctly per the + and – polarity marks.
- Never short-circuit the terminals.
- CAUTION! Do not use rechargeable batteries. The battery compartment can become very hot.
- CAUTION! Batteries may only be changed when the device has cooled down.

RECHARGEABLE BATTERIES

- Please do not use these batteries with other types of batteries. Remove the batteries before charging. Charging requires adult supervision. DO NOT CHARGE OTHER TYPES OF BATTERIES.

BATTERY-POWERED LED

- Always handle batteries safely: Only use commercially approved 3 x 1.5V LR14 batteries in good condition.

BATTERY-POWERED IGNITIOR

- Always handle batteries safely: only use commercially approved 1 x 1.5V LR6 batteries in good condition.

CHANGING THE LED BATTERY



- 3 x 1,5V LR14 (C)
  (not included)

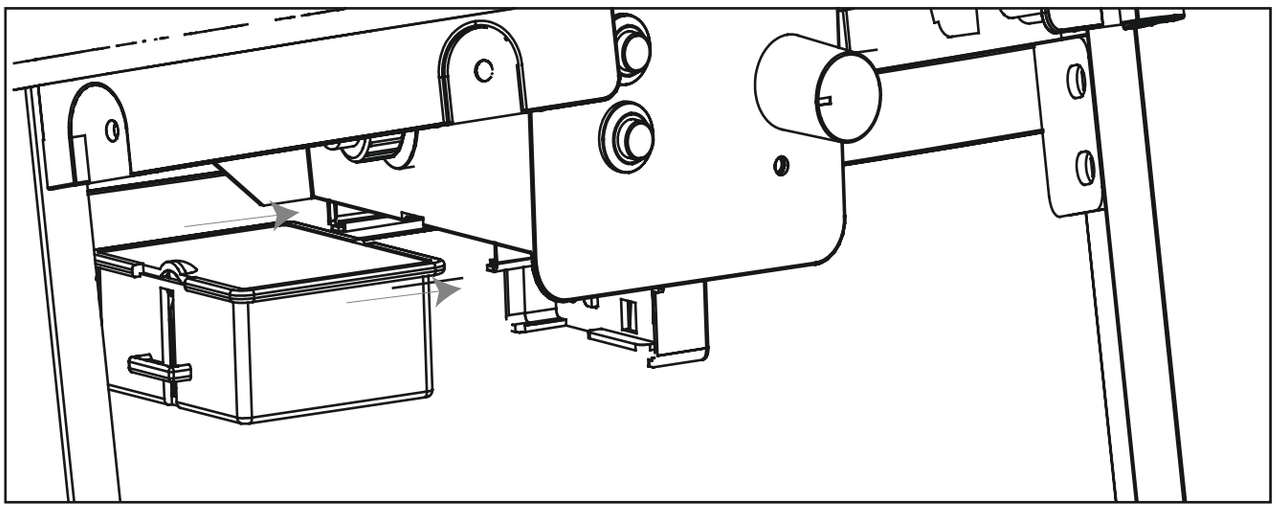

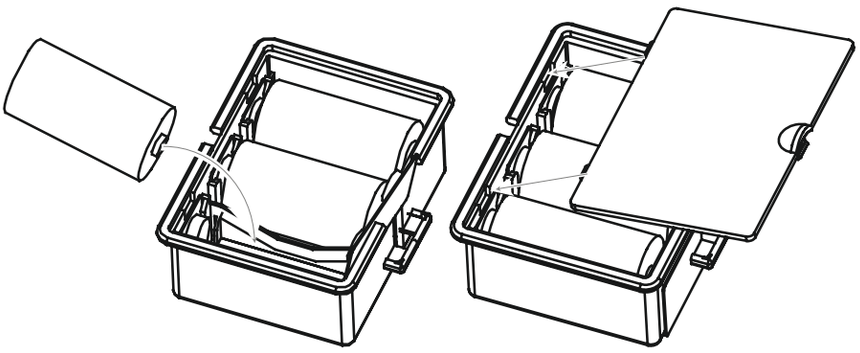

CHANGING THE PILOT BATTERY



- 1,5 V DC LR6 (AA)
  (not included)

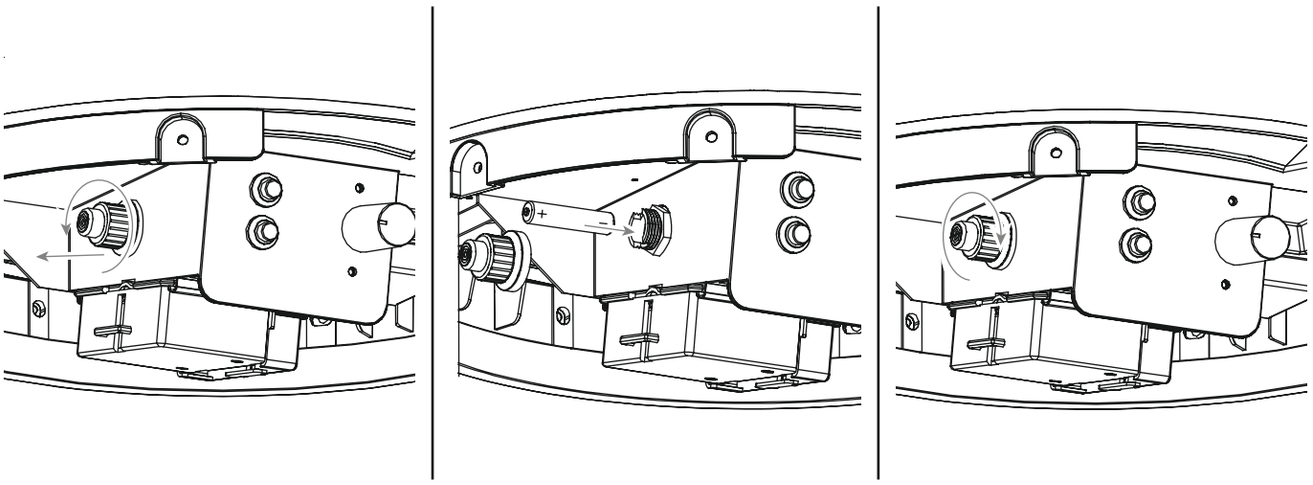

COMMERCIAL USE



- According to the DGUV (German Social Accident Insurance) Regulation 79 "Using liquid gas", commercial use of a patio heater (e.g. for catering at fairs) requires use of an excess flow cut-off valve as per DIN 30693 „Safety devices for rupture of pipelines in LPG systems" and a two stages safety regulator - S2SR) as per DIN EN 16129.
- As per § 14 Ordinance on Industrial Safety and Health (BetrSichV), – prior to first operation – the entire „LPG system" must be checked for safe installation and setup as well as for leaks and safe function by "a person qualified for inspection" in accordance with § 2 (6) BetrSichV.
- The results of the inspection must be documented in DGUV Principle 310-005 "Certificate of inspection for liquid gas systems for burning purposes" and given to the operating company.
- Only inspected LPG systems may be used.
- Recurring inspections by a "person qualified for inspection" are required at least every two years.
- Safety components e.g. two-stage safety regulator, pipelines, excess flow cut-off valve and anti-tilt device must be replaced at least every eight years.

FIRST AID MEASURES



FIRE-FIGHTING MEASURES

- Bring everyone in the vicinity to safety. If possible, close the valve on the gas canister. Cool the gas canister with water. Do not neglect your own safety. Spontaneous, explosive re-ignition is possible.
- In the event of fire, filled compressed gas containers must be removed from the area. If this is not possible, the compressed gas containers must be protected from intense heating by spraying them with water or similar agents from a protected spot.

ACTION TO TAKE AFTER INHALATION OF GAS

- High concentrations can cause suffocation. Symptoms include loss of mobility and consciousness. The patient will not be aware that they are suffocating. In low concentrations dizziness, headaches, nausea and coordination problems can occur.
- Make sure the patient can breathe fresh air. Inform a doctor or the emergency services. Perform first aid measures if the patient stops breathing.

ACTION TO TAKE IN THE EVENT OF SEVERE BURNS OR SCALDS

- There is an acute risk of hypothermia and shock. Call the emergency services immediately.
- If clothes are alight, extinguish the flames with water or smother them with a thick blanket.
- In case of scalds: Remove clothing immediately
- In case of burns: Leave clothes on.
- Cool for at least 15 with cold water until the pain subsides.
- Cover the affected area with a sterile Metalline® burn dressing. Place the Metalline® covered side on the damaged skin and fix loosely in place using a gauze bandage or a triangular bandage.
- Do not apply any „household remedies" such as salves, powders, oils or disinfectants.

ACTION TO TAKE IN THE EVENT OF MINOR BURNS OR SCALDS

- In case of scalds: Remove clothing immediately
- In case of burns: Only remove clothes if they are not stuck.
- Cool for at least 15 with cold water until the pain subsides.
- Allow burns or scalds without any blisters to heal in the air – do not cover with a plaster or bandage.

CLEANING/MAINTAINING

SAFETY NOTES



- Despite careful processing of all individual parts, individual components may have sharp edges. Always wear protective gloves in order to avoid injury.
- Hot surface: Before cleaning, wait until it has had sufficient time to cool.

RISK OF FIRE AND EXPLOSION

- Do not use flammable cleaning agents.

HANDLING OF THE GAS SYSTEM

- Repairs and maintenance to components carrying gas may only to be carried out by authorised specialists.
- Do not modify the patio flame heater or pressure regulator in any way. The hose must be serviced after 5 years (see manufacturing date on the hose).
- Replace the pressure regulator and the hose after 10 years at the latest even if there are no obvious signs of damage. Make sure that the pressure regulator is approved for your country and the gas used and is set the to the correct output pressure (see Technical data). A new hose may not be longer than 1.5 metres.
- Manipulation or changes to components sealed by the manufacturer is strictly forbidden.
- If the gas comes into contact with oil it creates an explosive mixture. Never try to loosen tight valves and control knobs with oil or penetrating oil.



- Do not use abrasive or chlorinated cleaning agents.
- Wipe dirty surfaces with a damp cloth or rinse with hot water. If necessary, use a mild cleaning agent. Rinse with water and dry all surfaces with a microfibre cloth.
- When using a mild cleaning agents, also observe the notices/product information of the product manufacturer to prevent damaging the surface.
- Allow the device to dry completely before using it again.

STORAGE/TRANSPORT

SAFETY NOTES



- Verify the cylinder valve is closed and the fire pit has cooled down.
- Disconnect the pressure regulator and gas hose from the gas cylinder by turning the swivel nut clockwise.
- Keep the device in a frost-free, dry location. Cover the device to prevent dirt build-up and damages. The fire pit must be completely cooled down.
- Keep the gas cylinder out of the reach of children.
- Keep the gas cylinder away from flammable gases and other oxidising substances.
- Leaking liquid gas is heavier than air and sinks to the floor. Do not keep the gas cylinder in the house, below ground level (e.g. basement, shaft, underground car park, etc.) or in non-ventilated areas where leaking gas could build up.
- Protect the gas cylinder from direct sunlight and other heat sources.
- Store the gas cylinder at temperatures under 40 °C, in a well ventilated, shaded location, protected from the weather.
- Store the gas cylinder upright and secured against tipping.
- This storage information also applies to empty gas cylinders, as these still contain a residual amount of liquid gas.
- If possible, do not transport the gas cylinder in vehicles where the cargo area is not separated from the cab. The driver must be aware of the potential hazards of the cargo and must know what do to in the event of an accident or in an emergency.
- Transport the gas cylinder upright, protected against tipping and moving.
- Ensure the valve on the gas cylinder is closed and tight.
- Inquire with your gas retailer about current national requirements and information.

DISPOSAL



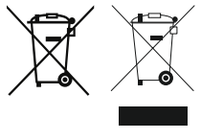

The product packaging is made of recyclable materials. Please dispose of packaging according to material type in the designated collection containers.

If you no longer wish to keep the article, do not throw it in the household waste. Please contact your local disposal company or your municipality about eco-friendly, resource-conserving disposal.

Drained batteries must be disposed of in compliance with legal requirements (Germany Battery Act - BattG). Empty batteries must not be disposed of with household waste. As a consumer, you are legally obliged to dispose of all rechargeable and non-rechargeable batteries, whether they contain harmful substances* or not, at a collection point in your community, district or retail outlet so that they can be disposed of in an environmentally friendly manner.

*marked with: Cd = cadmium, Pb = lead

TECHNICAL DETAILS

Model:	NOVA LED L | NOVA LED M
Item no.:	5600, 5601, 5602, 5603, 5604, 5605, 5606, 5607,
$\sum Q_n H_S$:	2,5 kW 182 g/h
Type of gas:	Propan G31/Butan G30
Product ID no.:	0063CU7953
Voltage LED:	3 x 1,5 V DC LR14
Rated Frequency:	1,35 K+/-10 % KHz
Rated current:	1 A
Rated powder:	2,5 W
Voltage Igniter:	1,5 V LR6 AA-Batterie

This appliance has been tested and approved in accordance with DIN EN 14543 : 2017. As shipped, the appliance is designed for operation with liquid gas.

Recommended hose length: 0,4 m

Gas canister: 5 kg, 8 kg or 11 kg gas canister can be used and positioned into the appliance.

Dest.	Cat.	p (mbar)	Nozzle designation burner (mm)
AT, DE	I3B/P(50)	50	Ø 0,7

CE 0063
20

ACCESSORIES

PREMIUM WEATHER COVER



Item no. 5609

TABLE SECTION 3-PACK



Item no. 5608

GAS KIT



Item no. 1145

- Safety regulator with pressure relief and excess flow cut-off valve for commercial use. G1/4" LH connector

EXCESS FLOW CUT-OFF VALVE



Item no. 1515

- Excess flow cut-off valve G1/4" LH connector

GUARANTEE



We offer a **2 year warranty** on the function of the appliance. The warranty is contingent upon proper use of the unit and official proof of purchase including the date the unit was bought.

The warranty becomes null and void after expiration of the guarantee period or immediately if independent modifications are performed on the appliance. Manipulation of components sealed by the manufacturer or its representative is strictly forbidden!

If, despite our quality control measures, your product should display a defect, please contact Enders directly and do NOT return it to the retailer. This enables us to process your inquiry quickly. Please use the service form on our website for that purpose.

Service form:
http://www.enders-germany.com/de/service/

Please complete and keep warranty card and proof of purchase for further reference!

Model name:

Manufacturer part number

Serial number (see back of appliance)

Purchase date

Point of purchase

Attach proof of purchase

CONTENIDO

ACERCA DE ESTA CHIMENEA PARA EXTERIORES 39

SÍMBOLOS EMPLEADOS EN ESTE MANUAL 39

DESEMBALAR LA CHIMENEA PARA EXTERIORES 40

ADVERTENCIAS DE SEGURIDAD
HERRAMIENTAS/MATERIAL NECESARIO
DESCRIPCIÓN DE LAS PIEZAS
VOLUMEN DE ENTREGA

MONTAR LA CHIMENEA PARA EXTERIORES 42

ADVERTENCIAS DE SEGURIDAD
HERRAMIENTAS/MATERIAL NECESARIO
MONTAJE PASO A PASO

CONECTAR LA BOMBONA DE GAS 44

ADVERTENCIAS DE SEGURIDAD
HERRAMIENTAS/MATERIAL NECESARIO
DESCRIPCIÓN DEL MONTAJE
CERRAR LA CARCASA

UTILIZAR LA CHIMENEA PARA EXTERIORES 46

ADVERTENCIAS DE SEGURIDAD
ILUMINACIÓN LED DE AMBIENTE
ENCENDER LA CHIMENEA PARA EXTERIORES
APAGAR LA CHIMENEA PARA EXTERIORES
DESCRIPCIÓN DE LOS SÍMBOLOS DE LA CHIMENEA PARA EXTERIORES
FUNCIONAMIENTO CON PILAS
CAMBIO DE PILA DEL LED
CAMBIO DE PILA DEL ENCENDEDOR
USO COMERCIAL
MEDIDAS DE PRIMEROS AUXILIOS

LIMPIEZA Y MANTENIMIENTO DE LA CHIMENEA PARA EXTERIORES 51

ADVERTENCIAS DE SEGURIDAD

ALMACENAJE/TRANSPORTE 52

ADVERTENCIAS DE SEGURIDAD

DESECHO 52

DATOS TÉCNICOS 53

ACCESORIOS 54

GARANTÍA/CERTIFICADO DE GARANTÍA 55

FABRICANTE 112

ACERCA DE ESTA CHIMENEA PARA EXTERIORES

¡Enhorabuena por haber elegido este producto de la marca Enders!

Instale la chimenea para exteriores siguiendo las instrucciones que le damos a continuación.

Lea el manual antes de instalar y poner en marcha el producto. Utilice el producto exclusivamente tal y como se describe en este manual para evitar lesiones o daños por accidente.

El aparato deberá ser instalado de acuerdo a las instrucciones y regulaciones locales. Guarde este manual a buen recaudo para futuras consultas. En caso de entregar el artículo a terceros, incluya también este manual.

Deseamos que disfrute con su chimenea para exteriores de Enders.

SÍMBOLOS EMPLEADOS EN ESTE MANUAL



Este símbolo representa la palabra **ATENCIÓN** y advierte sobre posibles lesiones o daños materiales, así como de posibles daños en el aparato.



Herramientas necesarias.

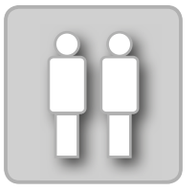

Cuente con la ayuda de una **segunda persona** para realizar este paso.



No utilice **cúteres** ni objetos cortantes similares al abrir el material de embalaje para evitar arañar el aparato.



Le damos **consejos** e **información** útiles.



Durante el montaje, coloque las piezas sobre una **base blanda** para evitar arañazos y daños en las mismas.



Utilice guantes de seguridad durante el montaje para evitar lesiones por cortes.



Siga las instrucciones del manual de montaje y uso.

DESEMBALAR LA CHIMENEA PARA EXTERIORES

ADVERTENCIAS DE SEGURIDAD



- A pesar del cuidado puesto en la fabricación de todas las piezas, es posible que algunos componentes presenten bordes afilados. Por ello, utilice guantes de seguridad durante el montaje para evitar lesiones por cortes.
- Peligro de muerte por asfixia y/o atragantamiento. Mantenga el material de embalaje fuera del alcance de los niños y deséchelo inmediatamente. Guarde las piezas pequeñas fuera del alcance de los niños.

HERRAMIENTAS/MATERIAL NECESARIO



DESCRIPCIÓN DE LAS PIEZAS

N.º	Descripción	Cantidad
1	Cortavientos de cristal	1
2	Carcasa	1
3	Soporte del cortavientos	3
4	Manguera de gas	1
5	Regulador de presión	1
6	Cadena de seguridad	1

N.º	Descripción	Cantidad
A	Tornillo	3
B	Llave de boca	1

VOLUMEN DE ENTREGA

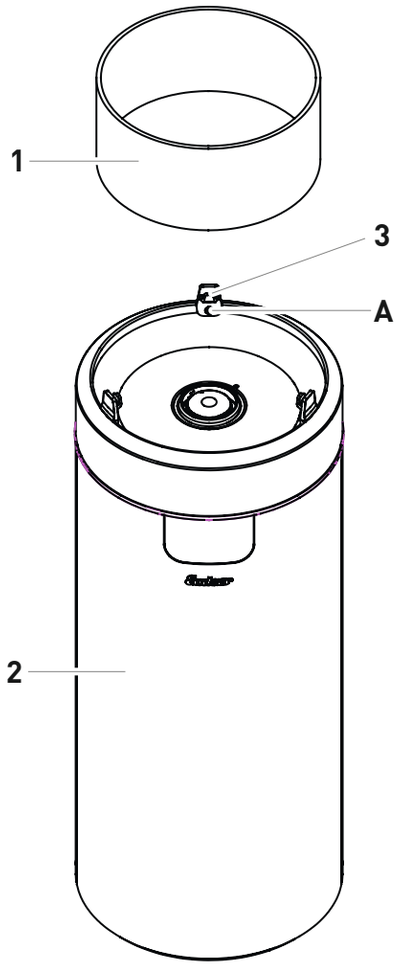

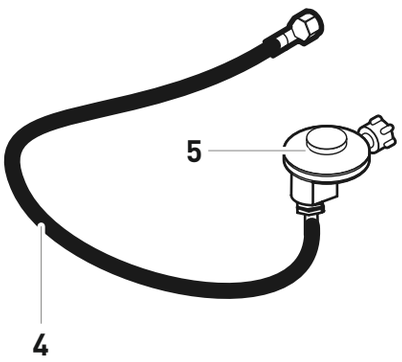



MONTAR LA CHIMENEA PARA EXTERIORES

ADVERTENCIAS DE SEGURIDAD



- A pesar del cuidado puesto en la fabricación de todas las piezas, es posible que algunos componentes presenten bordes afilados. Por ello, utilice guantes de seguridad durante el montaje para evitar lesiones por cortes.
- Retire todo el material de embalaje y las láminas protectoras de todas las piezas antes de comenzar con el montaje.
- Peligro de muerte por asfixia y/o atragantamiento. Mantenga el material de embalaje fuera del alcance de los niños y deséchelo inmediatamente. Guarde las piezas pequeñas fuera del alcance de los niños.

HERRAMIENTAS/MATERIAL NECESARIO



DESCRIPCIÓN DEL MONTAJE

01

N.º	Ilustración	Cantidad
2	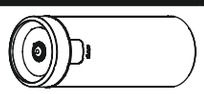	1
3		3

A		3

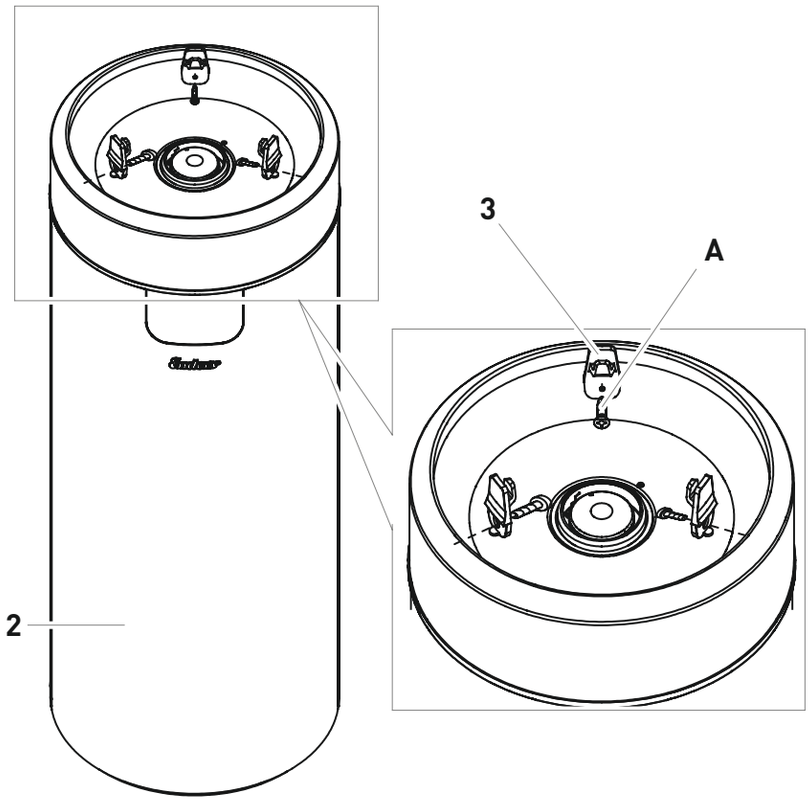

N.º	Ilustración	Cantidad
1	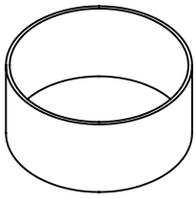	1

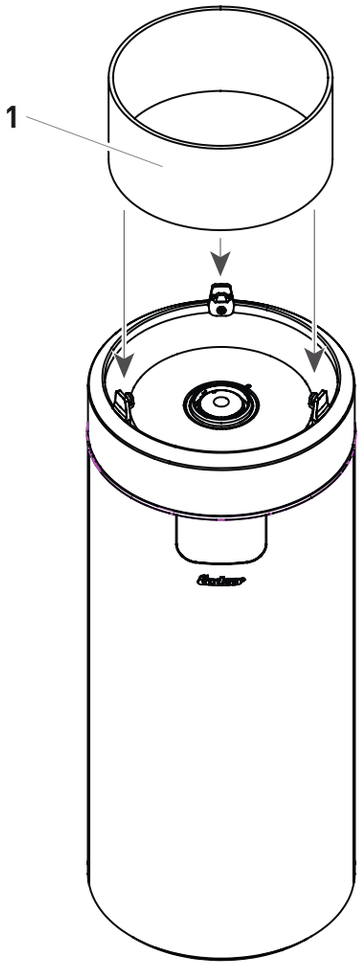

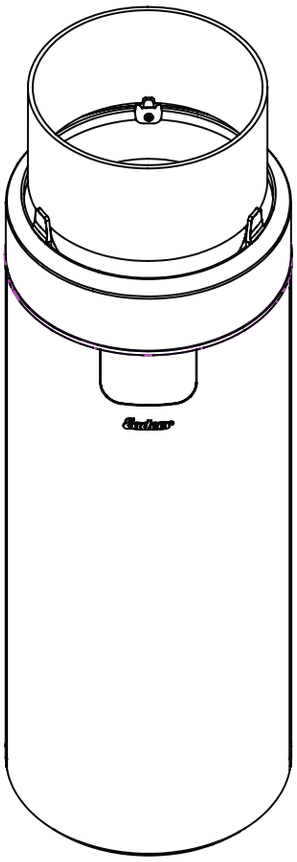

CONECTAR LA BOMBONA DE GAS

ADVERTENCIAS DE SEGURIDAD



PELIGRO DE INCENDIO Y EXPLOSIÓN

- **ATENCIÓN:** Está prohibido utilizar el aparato sin el regulador de presión. En la placa de identificación del aparato encontrará información relativa a la presión del gas específica para cada país. El regulador de presión incluido está debidamente configurado de fábrica para el funcionamiento con gas líquido. Por favor, lea y observe también las instrucciones de instalación y uso adjuntas con el regulador de presión.
- Es posible que tenga que reemplazar la manguera de gas y el regulador de presión si así lo exigen las directivas nacionales o el periodo de validez de los mismos. (véase apartado LIMPIEZA Y MANTENIMIENTO.)
- Déjese asesorar por un especialista cuando compre o alquile la bombona de gas.
- Asegúrese de que no haya fuentes de ignición, llamas abiertas o similares en las inmediaciones mientras instala o cambia la bombona de gas en un espacio bien ventilado.
- Asegúrese de que la manguera de gas no esté doblada ni desgastada.
- Después de instalar la bombona de gas, compruebe la estanqueidad de todos los puntos de conexión utilizando un espray detector de fugas o agua con jabón. Una vez comprobado que no haya fugas, limpie las uniones con agua.
- **ATENCIÓN:** ¡Queda terminantemente prohibido realizar el test de estanqueidad con llamas abiertas, ya que el gas fugado podría incendiarse!

HERRAMIENTAS/MATERIAL NECESARIO



DESCRIPCIÓN DEL MONTAJE



LAS TUERCAS DE UNIÓN TIENEN ROSCA IZQUIERDA.

1. Antes de conectar el aparato, compruebe que ninguna junta presente daños y que estén bien ajustadas.
2. Conecte la tuerca de unión (E) del regulador de presión (5) con la rosca de la válvula de la bombona (F) girándola manualmente hacia la izquierda. No utilice ninguna herramienta para realizar este paso ya que de lo contrario podría dañar la junta de la válvula de la bombona y, con ello, no estaría garantizada la estanqueidad del sistema.
3. Conecte la tuerca de unión (C) de la manguera (4) con la tuerca de salida del regulador de presión (D), es decir, con la acometida del gas del aparato, utilizando una llave de tuercas (B) adecuada y girándola hacia la izquierda. Para ello, ayúdese de una segunda llave para sujetar la tuerca del regulador de presión. Así evitará que el regulador se gire y que se transmita más fuerza de la admitida. La estanquidad se garantiza mediante el apriete de la unión roscada.
4. Realice un test de estanqueidad con la válvula de la bombona abierta en todos los puntos de unión. Para ello utilice un espray detector de fugas o un agente espumante (p. ej. un espray detector de gases o agua jabonosa). Aplíquelo a los puntos de conexión de la manguera. La estanqueidad estará garantizada si no se forman burbujas.

N.º	Ilustración	Cantidad
4		1
5		1

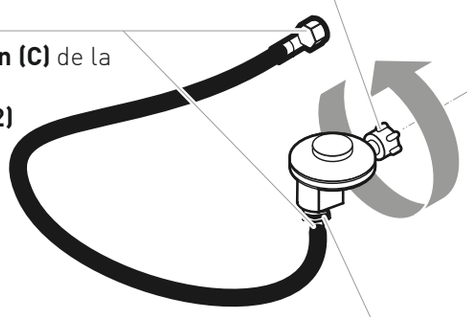

Tuerca de unión (E)
del regulador de presión

Tuercas de unión (C) de la manguera
(DIN EN 16436-2)

Perno roscado (D) del regulador de presión
50 mbar; 1,5 kg/h **(DIN EN 16129, tipo 694)**

Rosca de la válvula de la bombona (F)

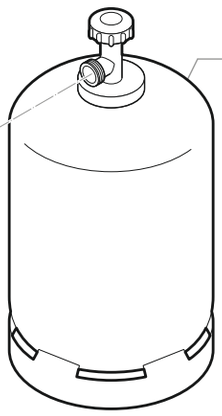

Bombona de 5 kg
Altura: aprox. 47,0 cm
Diámetro: aprox. 23,5 cm
(cabe dentro del aparato)

Bombona de 8 kg
Altura: aprox. 46,0 cm
Diámetro: aprox. 30,0 cm
(cabe dentro del aparato)

Bombona de 11 kg
Altura: aprox. 59,0 cm
Diámetro: aprox. 30,0 cm
(solo cabe dentro del modelo NOVA LED L)

N.º	Ilustración	Cantidad
6		1

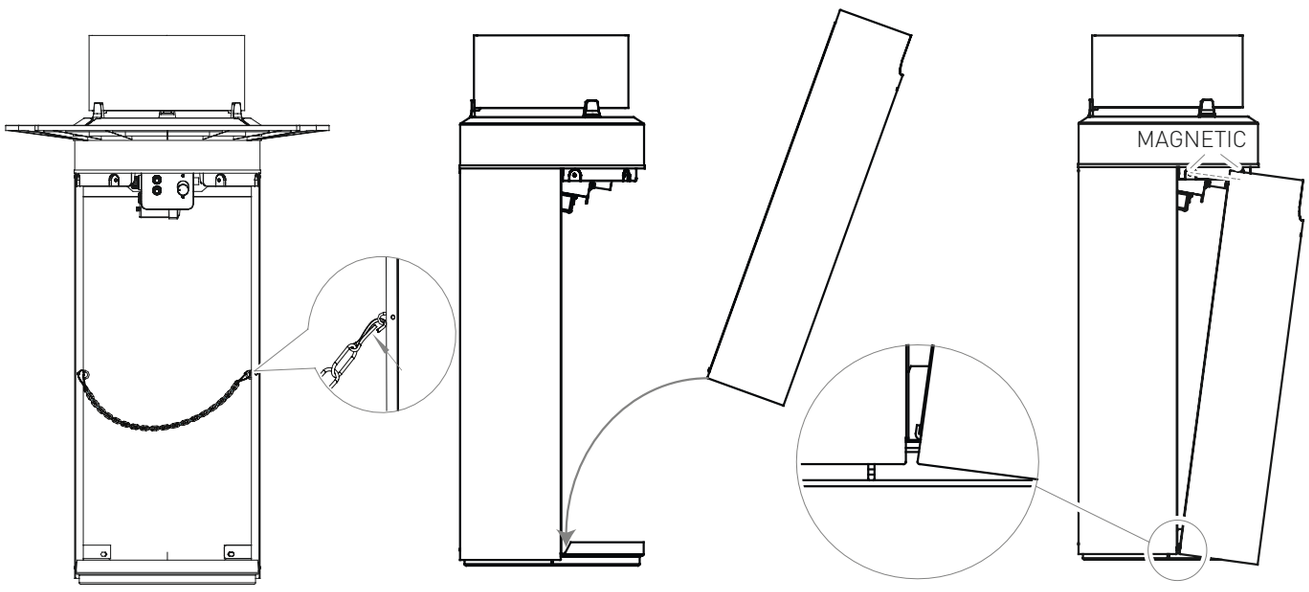

UTILIZAR LA CHIMENEA PARA EXTERIORES

ADVERTENCIAS DE SEGURIDAD



USO PREVISTO

- Utilizar este aparato en un espacio cerrado es **PELIGROSO** y está **PROHIBIDO**.
- **ATENCIÓN:** Este aparato está diseñado para ser utilizado al aire libre o en espacios bien ventilados. Se entiende por un «espacio bien ventilado» un recinto abierto por, al menos, el 25% del cerramiento. El cerramiento del recinto se considera como la suma de todas las paredes del mismo. Instale y utilice el aparato y la bombona de gas de acuerdo con las directivas vigentes.

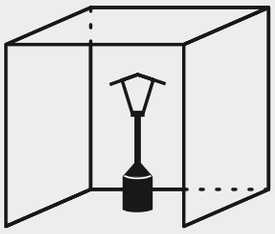

- Coloque el aparato en un lugar bien ventilado y que disponga de, al menos, un volumen de 20 m³ por cada 1 kW de carga térmica nominal instalada de la chimenea para exteriores (por ejemplo, en una terraza con techo, una carpa y similar).
- Instale la chimenea para exteriores siguiendo las instrucciones que le damos a continuación.
- No coloque la chimenea en habitaciones, sótanos, despachos ni estancias similares.
- La chimenea para exteriores solo podrá utilizarse con un regulador de presión intermedia y con una presión de salida permitida (véase placa de identificación y ajuste de fábrica).
- ¡Utilice exclusivamente tipos de gas y bombonas indicadas por el fabricante!
- Mientras el aparato esté funcionando, la bombona debería estar dentro de la funda prevista para ello.
- **ATENCIÓN:** El vidrio se calienta mucho durante el funcionamiento. No toque el vidrio con las manos si este se astilla o se rompe. Desconecte el suministro de gas inmediatamente, retire los cascos con alguna herramienta para evitar lesiones y póngase en contacto con el fabricante para que le envíe un vidrio nuevo.

PELIGRO DE INCENDIO Y EXPLOSIÓN

- Coloque el aparato sobre una superficie nivelada y estable.
- Recomendamos utilizar una alfombrilla o base adecuada para proteger el revestimiento de su suelo.
- Asegúrese de que el aparato no puede volcarse en condiciones de viento fuerte.
- Antes de cada puesta en marcha, compruebe que las conexiones de la válvula de la bombona se encuentren en buen estado (no presenten daños). No utilice ningún otro tipo de junta o sello adicional.
- No doble ni pliegue la manguera de gas.
- Mantenga una distancia mínima de 1 metro con cualquier otro objeto inflamable.
- Proteja las bombonas de gas líquido de la luz solar directa (< 40 °C).
- Durante el funcionamiento, mantenga una distancia segura con otros materiales y sustancias inflamables. La distancia en dirección del haz entre la superficie radiante y los materiales inflamables no debe ser inferior a 2 metros.
- No cubra las aberturas de ventilación de la estancia donde almacene las bombonas de gas líquido. Cualquier gas que se escape se acumularía en el recipiente y supondría un riesgo de explosión.
- No mueva el aparato mientras esté en funcionamiento.
- Retire la bombona de gas antes de mover el aparato.
- Las reparaciones y el mantenimiento de las piezas técnicas del aparato solo podrán ser realizados por personal técnico autorizado.
- Cierre inmediatamente la válvula de la bombona de gas en caso de avería.
- Bloquee la válvula de la bombona de gas líquido o del regulador de presión después utilizar el aparato.
- Revise que la manguera no presente roturas ni daños antes de cada puesta en marcha.
- Reemplace las mangueras dentro del plazo prescrito para ello.
- Encargue la sustitución de la manguera y el regulador de presión a un especialista transcurridos 10 años como máximo.
- Si la manguera de gas está dañada, reemplácela por otra manguera de la misma calidad y longitud y recuerde que no puede medir más de 150 cm.
- No utilice el aparato en caso de fuga de gas. Si se encuentra en funcionamiento, corte el suministro de gas. Antes de volver a utilizar el aparato, revíselo y reemplace todas las piezas defectuosas. Vuelva a apretar las uniones que puedan haberse aflojado.
- Antes de mover el aparato, cierre la válvula de la bombona de gas o el regulador de presión.
- Después de montar el aparato, revise la estanqueidad de todas las conexiones y juntas. Para ello utilice un agente espumante (p. ej. un espray detector de gases o agua jabonosa).

ILUMINACIÓN LED DE AMBIENTE

ADVERTENCIAS DE SEGURIDAD

- Asegúrese de que las piezas conductoras de electricidad no se mojen.
- Utilice exclusivamente pilas certificadas (3 x 1,5V LR 14) que se encuentren en perfecto estado.





Las luces led se encienden y apagan mediante dos interruptores que se encuentran dentro de la carcasa.

ENCENDER LA CHIMENEA PARA EXTERIORES

1. Coloque el regulador de gas en posición «OFF».
2. Abra la válvula de la bombona o del regulador de presión.
3. Para encender la llama, presione el botón regulador y gírelo en sentido contrario a las agujas del reloj.
4. Una vez se haya prendido el gas, mantenga pulsado el botón regulador durante unos 30 segundos y luego ajuste la altura de llama deseada. Si no se enciende el quemador, espere cinco minutos y repita los pasos 2 y 3.

APAGAR LA CHIMENEA PARA EXTERIORES

1. Cierre la válvula de la bombona para apagar el aparato.

DESCRIPCIÓN DE LOS SÍMBOLOS DE LA CHIMENEA PARA EXTERIORES

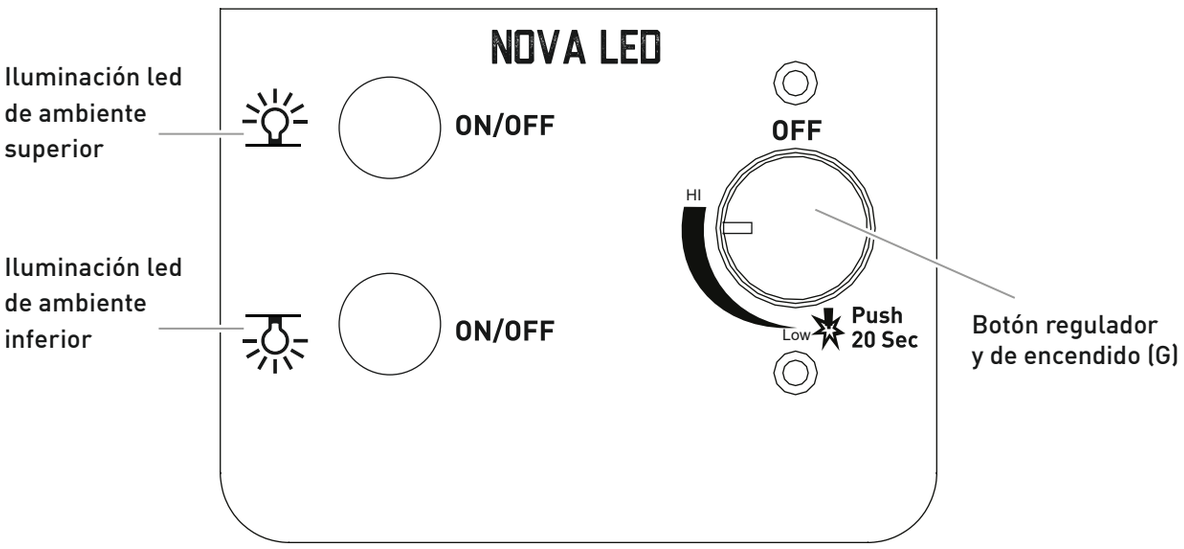

FUNCIONAMIENTO CON PILAS

ADVERTENCIAS DE SEGURIDAD



Existen riesgos para los niños y las personas con capacidades físicas, sensoriales o mentales reducidas (por ejemplo, los discapacitados parciales, las personas de edad con capacidades físicas y mentales reducidas) o la falta de experiencia y conocimientos (por ejemplo, los niños).

- Mantenga alejados del aparato a los niños menores de 8 años.
- Los niños mayores de 8 años solo podrán encender y apagar el aparato bajo supervisión de un adulto o si han sido instruidos en el uso del mismo y han comprendido los peligros que conlleva la manipulación de este.
- ATENCIÓN: Peligro de explosión por un uso inadecuado de las pilas.
- No recargue las pilas ni las reactive por otros medios, no las desmonte, no las arroje al fuego y no las caliente ni las cortocircuite. ¡De lo contrario existe un gran riesgo de explosión y sulfatación y, además, podrían liberarse gases!
- Evite el contacto de la piel, los ojos y las membranas mucosas con el líquido de la pila. En caso de entrar en contacto con el líquido, enjuague inmediatamente la zona afectada con abundante agua limpia y busque atención médica de inmediato.
- Limpie los contactos de las pilas y del aparato si fuese necesario antes de colocarlas.
- Retire las pilas cuando se hayan gastado o si no va a utilizar el aparato durante un periodo de tiempo prolongado. Así evitará daños provocados por la sulfatación de las pilas.
- No someta las pilas a condiciones extremas, por ejemplo, guardándolas cerca de radiadores o bajo la luz solar directa. ¡Peligro de sulfatación!

COLOCAR Y CAMBIAR LAS PILAS

- No necesita herramientas para colocar las pilas.
- Asegúrese de cambiar todas las pilas al mismo tiempo.
- No combine distintos tipos de pilas ni pilas nuevas con usadas.
- Utilice solo el tipo de pilas indicado y colóquelas de acuerdo con las marcas de los polos + y – .
- No ponga en cortocircuito los terminales de conexión.
- ¡ATENCIÓN! No utilice pilas recargables. El compartimento de las pilas puede calentarse mucho.
- ¡ATENCIÓN! Cambie las pilas una vez se haya enfriado el aparato.

PILAS RECARGABLES

- No utilice este tipo de pilas con pilas de otro tipo al mismo tiempo. Retire las pilas antes de cargarlas. La recarga solo deberá ser efectuada bajo la supervisión de un adulto. NO RECARGUE OTROS TIPOS DE PILAS.

FUNCIONAMIENTO LED CON PILAS

- Asegúrese de utilizar correctamente las pilas: Utilice exclusivamente pilas certificadas (3 x 1,5V LR14) que se encuentren en perfecto estado.

FUNCIONAMIENTO DEL ENCENDEDOR CON PILA

- Asegúrese de utilizar correctamente las pilas: Utilice exclusivamente pilas certificadas (1 x 1,5V LR6) que se encuentren en perfecto estado.

CAMBIO DE PILA DEL LED



- 3 x 1,5 V LR14 (C)
  (no incluido en la entrega)

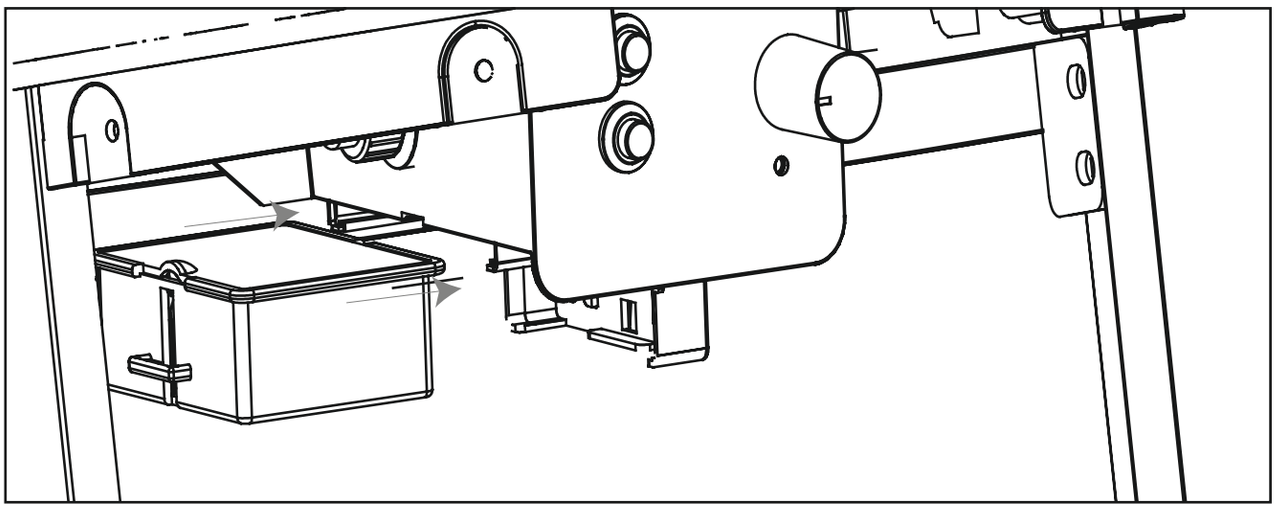

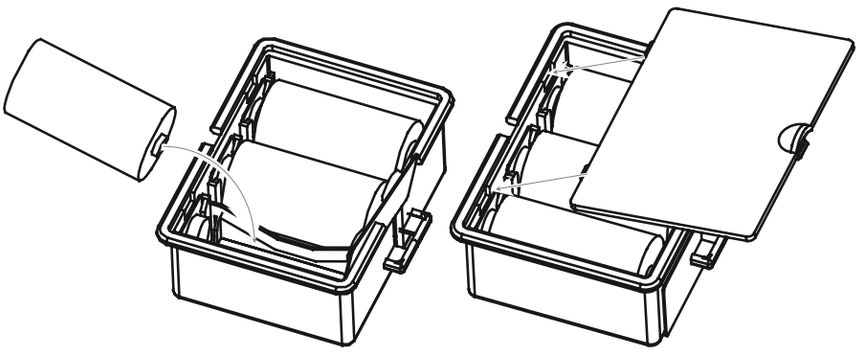

CAMBIO DE PILA DEL ENCENDEDOR



- 1,5 V DC LR6 (AA)
  (no incluido en la entrega)

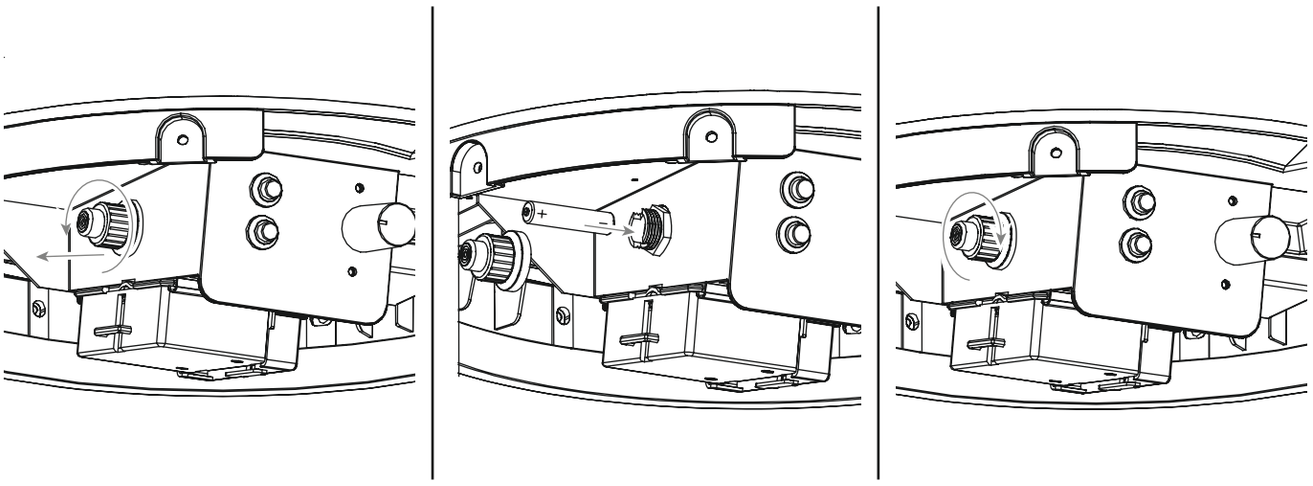

USO COMERCIAL



ATENCIÓN

- En caso de realizar un uso comercial del calentador para terrazas (p. ej. en comercios de hostelería en ferias de muestras), deberá utilizar, de acuerdo con la normativa 79 del Seguro Legal Alemán de Accidentes sobre el «uso de gas líquido», un dispositivo de protección contra la ruptura de mangueras de acuerdo a la norma DIN 30693 sobre «protección contra la rotura de mangueras en instalaciones de gas líquido» y un dispositivo de seguridad contra sobrepresión de dos etapas (Safety two Stages Regulator - S2SR) de acuerdo con la normativa EN 16129 (véase ilustración).
- De acuerdo con el artículo § 14 de la Ordenanza alemana de Seguridad y Salud Laboral (BetrSichV), toda la «instalación de gas líquido» debe ser revisada por una «persona cualificada para hacer el examen» – **antes de la primera puesta en marcha** – de acuerdo con el artículo § 2 (6) de la BetrSichV. Esta persona debe comprobar que la instalación y la colocación son seguras y que el sistema es estanco y funciona correctamente.
- El resultado del examen debe registrarse en el formulario destinado para ello del «Certificado del examen de instalaciones de gas líquido con fines de combustión» (DGUV Grundsatz 310-005) y entregarse a la persona responsable pertinente.
- Solo podrán utilizarse instalaciones de gas líquido que han sido certificadas.
- Las inspecciones periódicas debe ser llevadas a cabo al menos cada dos años por una «persona cualificada para realizar las inspecciones».
- Los componentes de seguridad como el dispositivo de seguridad contra sobrepresión de dos etapas, las mangueras, los dispositivos de protección de las mangueras y el dispositivo antivuelco deberán reemplazarse, al menos, cada ocho años.

MEDIDAS DE PRIMEROS AUXILIOS



MEDIDAS PARA COMBATIR EL FUEGO

- ¡Ponga a salvo a todas las personas que se encuentren en la zona! Cierre la válvula de la bombona de gas si fuese posible. Enfríe la bombona de gas con agua. ¡Garantice su propia seguridad! Es posible que se reactiven llamas a modo de explosión de manera espontánea.
- En caso de incendio, saque de la zona de peligro todos los recipientes de gas comprimido llenos. Si esto no fuese posible, los recipientes de gas comprimido deben protegerse del calor excesivo mediante la pulverización con agua o con otros medios adecuados y siempre manteniendo una distancia segura.

MEDIDAS DESPUÉS DE UNA INHALACIÓN DE GAS

- Las altas concentraciones de gas pueden provocar asfixia. Algunos síntomas pueden ser la pérdida de movimiento y de conciencia. La víctima no notará que se ahoga. En concentraciones bajas, pueden producirse mareos, dolores de cabeza, náuseas y trastornos de coordinación.
- Lleve a la víctima al aire libre. Llame a un médico o a los servicios de emergencia. En caso de paro respiratorio, inicie las medidas de primeros auxilios.

MEDIDAS DESPUÉS DE QUEMADURAS O ESCALDADURAS GRANDES

- Existe un gran riesgo de hipotermia y shock. ¡Llame inmediatamente a los servicios de emergencia!
- Extinga de inmediato cualquier fuego en la ropa con agua o ahogue las llamas con una manta gruesa.
- En caso de escaldaduras: Retire la ropa inmediatamente.
- En caso de quemaduras: Deje la ropa puesta.
- Baje la temperatura con agua fría durante al menos 15 minutos hasta que el dolor disminuya.
- Cubra el área afectada con un paño estéril para quemaduras (tipo Metalline). Coloque el lado con Metalline sobre la piel afectada y fíjelo con una venda o gasa. No apriete.
- ¡No utilice «remedios caseros» como pomadas, polvos, aceites, desinfectantes, etc.!

MEDIDAS DESPUÉS DE QUEMADURAS O ESCALDADURAS PEQUEÑAS

- En caso de escaldaduras: Retire la ropa inmediatamente.
- En caso de quemaduras: Retire la ropa si no se ha pegado al cuerpo.
- Baje la temperatura con agua fría durante al menos 15 minutos hasta que el dolor disminuya.
- Deje que las pequeñas quemaduras o escaldaduras sin ampollas se curen al aire y no las cubra con tiritas ni gasas.

LIMPIEZA Y MANTENIMIENTO DE LA CHIMENEA PARA EXTERIORES

ADVERTENCIAS DE SEGURIDAD



- A pesar del cuidado puesto en la fabricación de todas las piezas, es posible que algunos componentes presenten bordes afilados. Por ello, utilice guantes de seguridad durante el montaje para evitar lesiones por cortes.
- Superficies calientes: Espere a que la chimenea se haya enfriado suficiente antes de iniciar el mantenimiento.

PELIGRO DE INCENDIO Y EXPLOSIÓN

- No utilice productos de limpieza inflamables.

MANEJO DE INSTALACIONES DE GAS

- Las reparaciones y el mantenimiento de las piezas conductoras de gas solo pueden ser realizados por personal técnico autorizado.
- No realice modificaciones en el calentador para terrazas ni en el regulador de presión.
- Sustituye el regulador de presión y la manguera al menos cada 10 años, incluso aunque no detecte ningún daño en el exterior. Asegúrese de que el regulador de presión está aprobado en su país y de que el gas empleado esté ajustado a la presión de salida adecuada (véase Datos técnicos). La manguera nueva no debe medir más de 1,5 metros.
- No manipule ni modifique las piezas que hayan sido selladas por el fabricante.
- Si se combina gas con aceite, se produce una mezcla explosiva. Nunca intente aflojar con aceite o aceite penetrante válvulas o botones reguladores que se han endurecido o atascado.



- No utilice productos de limpieza abrasivos ni que contengan cloro.
- Limpie las superficies sucias con un paño húmedo o enjuáguelas con agua caliente. En caso necesario, utilice un producto de limpieza suave. Enjuague con agua y seque todas las superficies con un paño de microfibra.
- Si utiliza algún producto de limpieza suave, lea las instrucciones y advertencias del fabricante para evitar dañar la superficie.
- Deje que el aparato se seque completamente antes de volver a ponerlo en marcha.

ALMACENAMIENTO Y TRANSPORTE

ADVERTENCIAS DE SEGURIDAD



- Asegúrese de que la válvula de la bombona esté cerrada y de que la chimenea se haya enfriado.
- Retire el regulador de presión y la manguera de la bombona de gas aflojando la tuerca en el sentido de las agujas del reloj.
- Guarde el aparato en un lugar seco y protegido frente a las heladas. Cubra el aparato para evitar que se ensucie o dañe. Ante de ello, asegúrese de que el aparato está completamente frío.
- Guarde la bombona de gas fuera del alcance de los niños.
- Mantenga la bombona de gas lejos de gases inflamables y otras sustancias inflamables.
- Si se escapa, el gas líquido es más pesado que el aire y se desplaza hacia el suelo. No guarde la bombona de gas en la casa, bajo el nivel del suelo (como en sótanos, pozos, aparcamientos subterráneos, etc.) ni en lugares no ventilados en los que se pueda acumular el gas liberado.
- Proteja la bombona de gas de la luz solar directa y de otras fuentes de calor.
- Guarde la bombona de gas en un lugar bien ventilado a menos de 40 °C que esté a la sombra y protegido de la intemperie.
- Guarde la bombona de gas en posición vertical y asegúrese de que no se pueda caer o volcar.
- Estas indicaciones de almacenamiento también se aplican a bombonas de gas vacías, ya que estas aún contienen una cantidad residual de gas líquido.
- Si es posible, no transporte la bombona de gas en vehículos en los que la zona de carga no esté separada de la cabina del conductor. El conductor debe conocer los posibles peligros de la carga y saber qué hacer en caso de accidente o emergencia.
- Transporte la bombona de gas en posición vertical y asegúrese de que no se pueda volcar o desplazar.
- Compruebe que la válvula de la bombona de gas esté cerrada y estanca.
- Pregunte a su distribuidor de gas sobre las normativas y requisitos actuales en su país.

DESECHO



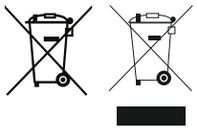

El embalaje del producto está compuesto por materiales reciclables que pueden recibir una segunda vida en la cadena de reciclado. Deséchelos de acuerdo al tipo de contenedores de recogida disponibles en su zona.

Si quiere deshacerse del aparato, no lo deseche en la basura doméstica. Consulte a la empresa local de gestión de residuos o a su administración municipal cómo desechar el producto de manera respetuosa con el medio ambiente y los recursos.

Las pilas gastadas deben desecharse de acuerdo a la legislación nacional sobre eliminación de pilas y baterías (BattG, en Alemania). No deseche las pilas gastadas en la basura doméstica. Como consumidor, usted está legalmente obligado a devolver todas las pilas y baterías, tanto si contienen sustancias nocivas* como si no, a un punto de recogida de su municipio, distrito o a un comercio, para que puedan ser eliminadas de forma respetuosa con el medio ambiente.

*marcadas con: Cd = cadmio, Pb = plomo

DATOS TÉCNICOS

Modelo:	**NOVA LED L | NOVA LED M**
N.º de art.:	5600, 5601, 5602, 5603, 5604, 5605, 5606, 5607,
$\sum Q_n H_S$:	2,5 kW 182 g/h
Tipo de gas:	Propano G31/Butano G30
N.º id. del producto:	0063CU7953
Voltaje del led:	3 x 1,5 V DC LR14
Frecuencia nominal:	1,35 K+/-10 % KHz
Corriente nominal:	1 A
Potencia nominal:	2,5 W
Voltaje del encendedor:	pila AA 1,5 V LR6

Este aparato ha sido examinado y certificado de acuerdo con la normativa DIN EN 14543: 2017. El aparato está diseñado para funcionar con gas líquido en el estado en el que se entrega.

Longitud de la manguera: 0,4 m

Bombona gas: Se pueden emplear bombonas de gas 5 kg, 8 kg y 11 kg que se pueden colocar tanto dentro como al lado del aparato.

Dest.	**Categoría**	**p (mbar)**	**Marcado de la boquilla del quemador (mm)**
AT, DE	I3B/P(50)	50	Ø 0,7

CE 0063
20

ACCESORIOS

FUNDA PREMIUM PARA EL INVIERNO



N.º de art. 5609

ESTANTE, SET DE 3



N.º de art. 5608

GAS KIT



N.º de art. 1145

- Regulador de presión de seguridad con protección contra sobrepresión y dispositivo de protección de ruptura de la manguera para uso comercial. Conexión G1/4" LH

DISPOSITIVO DE PROTECCIÓN PARA LA MANGUERA



N.º de art. 1515

- Dispositivo de protección para la manguera con conexión G1/4" LH

GARANTÍA/CERTIFICADO DE GARANTÍA



Ofrecemos una **garantía** de **2 años** sobre el funcionamiento del aparato. Para el servicio de garantía será requisito indispensable que el aparato haya recibido un uso adecuado, así como presentar un comprobante oficial con la fecha de compra.

La garantía caduca una vez transcurrido el periodo de garantía indicado o con efecto inmediato si se han realizado modificaciones no autorizadas en el dispositivo. No se pueden modificar piezas que hayan sido selladas por el fabricante o un representante.

Si su producto presenta algún defecto a pesar de nuestros estrictos controles de calidad, por favor, no lo devuelva a la tienda en la que lo ha comprado. Contacte directamente con Enders. De este modo garantizamos una tramitación más ágil de la reclamación. Para ello, utilice el formulario de contacto que encontrará en nuestra página web.

Formulario de servicio:
http://www.enders-germany.com/de/service/

¡Por favor, rellene este documento y guarde la tarjeta de garantía y el recibo de compra para realizar cualquier consulta!

Nombre del modelo

Número de artículo del fabricante

Número de serie (ver parte posterior del aparato)

Fecha de compra

Lugar de compra

Adjuntar recibo de compra

CONTENU

À PROPOS DE CE FEU DE TERRASSE 57

SYMBOLES DANS CE MANUEL 57

DÉBALLER LE FEU DE TERRASSE 58

INSTRUCTIONS DE SÉCURITÉ
OUTILS/ÉQUIPEMENTS AUXILIAIRES NÉCESSAIRES
DESCRIPTION DES PIÈCES
CONTENU DE LA LIVRAISON

MONTER LE FEU DE TERRASSE 60

INSTRUCTIONS DE SÉCURITÉ
OUTILS/ÉQUIPEMENTS AUXILIAIRES NÉCESSAIRES
PROCÉDURE DE MONTAGE

RACCORDER UNE BOUTEILLE DE GAZ 62

INSTRUCTIONS DE SÉCURITÉ
OUTILS/ÉQUIPEMENTS AUXILIAIRES NÉCESSAIRES
PROCÉDURE DE MONTAGE
FERMER LE BOÎTIER

EXPLOITER LE FEU DE TERRASSE 64

INSTRUCTIONS DE SÉCURITÉ
LUMIÈRE D'AMBIANCE LED
ALLUMER LE FEU DE TERRASSE
ÉTEINDRE LE FEU DE TERRASSE
EXPLICATION DES SYMBOLES SUR LE FEU DE TERRASSE
FONCTIONNEMENT SUR PILE
LED DE CHANGEMENT DE PILE
CHANGEMENT DE PILE ALLUMEUR
UTILISATION COMMERCIALE
MESURES DE PREMIERS SECOURS

NETTOYER/ENTRETENIR 69

INSTRUCTIONS DE SÉCURITÉ

STOCKAGE/TRANSPORT 70

INSTRUCTIONS DE SÉCURITÉ

MISE AU REBUT 70

DONNÉES TECHNIQUES 71

ACCESSOIRES 72

GARANTIE/CERTIFICAT DE GARANTIE 73

FABRICANT 112

À PROPOS DE CE FEU DE TERRASSE

Félicitations pour l'achat de ce produit Enders !

Le feu de terrasse doit être installé conformément aux présentes instructions.

Lisez les instructions avant l'installation et l'utilisation. Utilisez le produit uniquement comme décrit dans ce manuel afin d'éviter toute blessure ou dommage accidentel.

L'appareil doit être installé conformément aux instructions et aux réglementations locales. Les instructions doivent être conservées pour toute référence ultérieure. Lors de la transmission de l'article, ce manuel doit également être inclus.

Nous vous souhaitons beaucoup de plaisir avec votre feu de terrasse Enders.

SYMBOLES DANS CE MANUEL



Ce symbole représente le mot signal **ATTENTION** et vous avertit d'éventuelles blessures ou de possibles dommages aux biens et à l'appareil.



Des outils sont nécessaires.

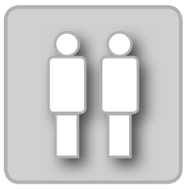

Faites-vous aider à ce stade par une **deuxième personne**.



Lorsque vous déballez le produit, n'utilisez **pas de cutter** ou d'autres objets pointus similaires afin d'éviter de rayer l'appareil.



Conseils et **informations** utiles.



Pendant le montage, placez un **support souple** sous les composants pour éviter les rayures et les dommages.



Portez des gants de sécurité pendant le montage pour éviter les coupures.



Respectez les instructions de montage et d'utilisation.

DÉBALLER LE FEU DE TERRASSE

INSTRUCTIONS DE SÉCURITÉ



- Malgré un traitement minutieux de toutes les pièces individuelles, certains composants peuvent présenter des arêtes vives. Portez par conséquent des gants de sécurité pour éviter les coupures.
- Danger de mort par étouffement/étranglement. Gardez les matériaux d'emballage hors de portée des enfants et mettez-les immédiatement au rebut. Gardez également les petites pièces hors de leur portée.

OUTILS/ÉQUIPEMENTS AUXILIAIRES NÉCESSAIRES



DESCRIPTION DES PIÈCES

N°	Description	Quantité
1	Paravent en verre	1
2	Boîtier	1
3	Fixation du paravent	3
4	Tuyau de gaz	1
5	Régulateur de pression	1
6	Chaîne de sécurité	1

N°	Description	Quantité
A	Vis	3
B	Clé plate	1

CONTENU DE LA LIVRAISON

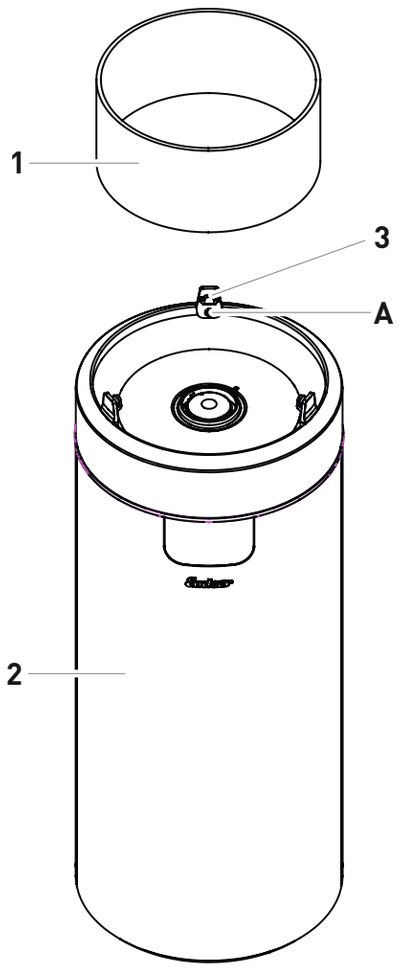

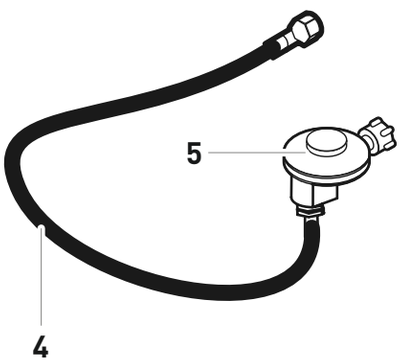

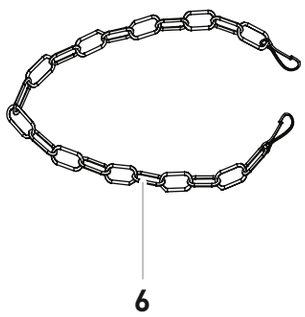

MONTER LE FEU DE TERRASSE

INSTRUCTIONS DE SÉCURITÉ



- Malgré un traitement minutieux de toutes les pièces individuelles, certains composants peuvent présenter des arêtes vives. Portez par conséquent des gants de sécurité pour éviter les coupures.
- Retirez tous les matériaux d'emballage et les films de protection des différents composants avant de commencer le montage.
- Danger de mort par étouffement/étranglement. Gardez les matériaux d'emballage hors de portée des enfants et mettez-les immédiatement au rebut. Gardez également les petites pièces hors de leur portée.

OUTILS/ÉQUIPEMENTS AUXILIAIRES NÉCESSAIRES



PROCÉDURE DE MONTAGE

01

N°	Illustration	Quantité
2	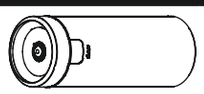	1
3		3
A		3

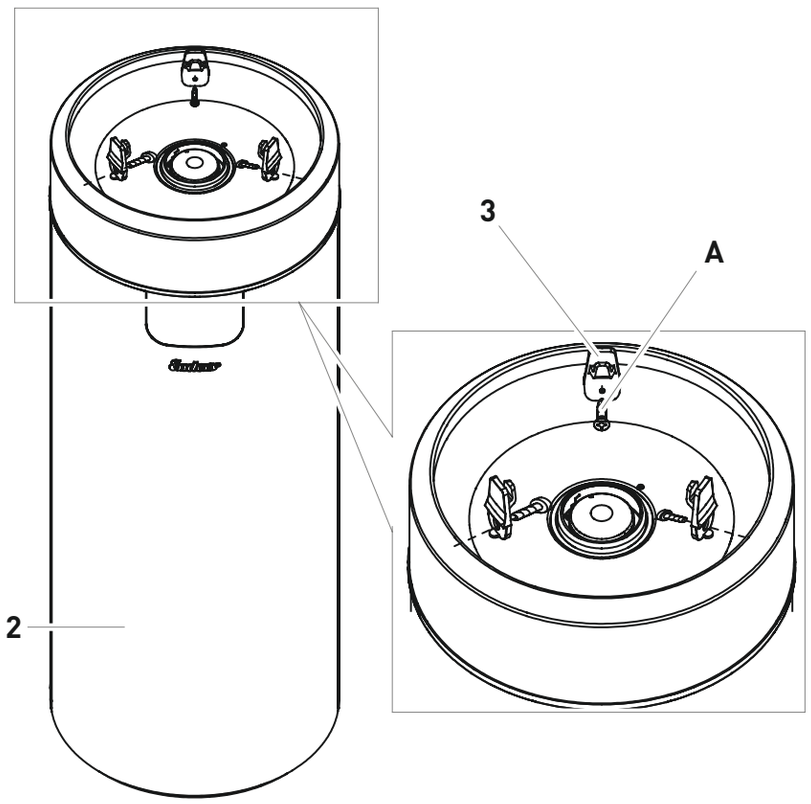

N°	Illustration	Quantité
1	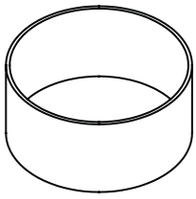	1

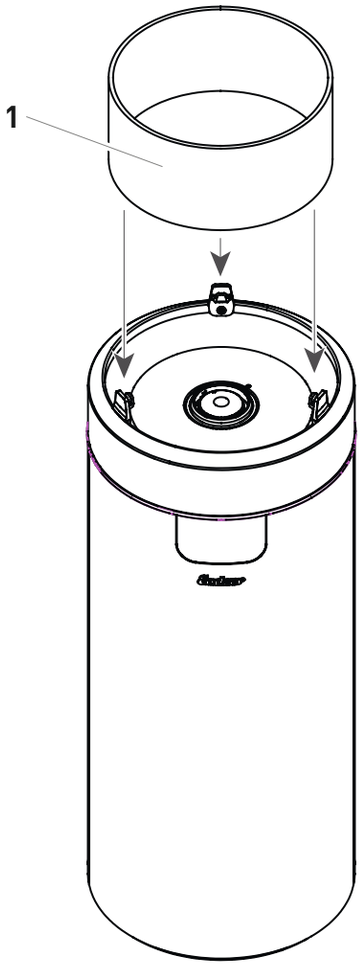

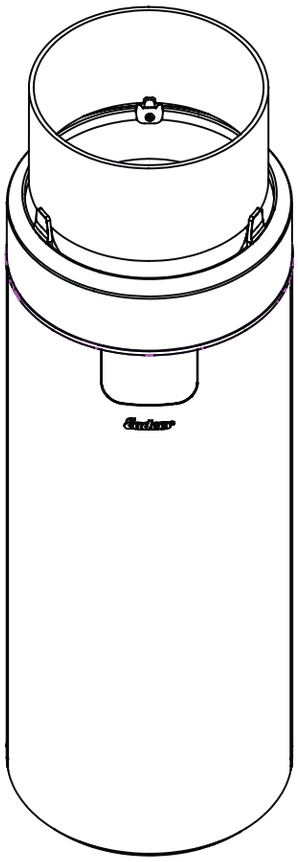

RACCORDER UNE BOUTEILLE DE GAZ

INSTRUCTIONS DE SÉCURITÉ



RISQUES D'INCENDIE ET D'EXPLOSION

- **ATTENTION :** Le fonctionnement sans régulateur de pression de gaz n'est pas autorisé. Les informations sur la pression de gaz spécifique à chaque pays se trouvent sur la plaque signalétique. Le régulateur de pression joint est correctement réglé en usine pour un fonctionnement avec du gaz liquide. Veuillez également lire et respecter les instructions d'installation et d'utilisation fournies séparément avec le régulateur de pression.
- Le tuyau de gaz et le régulateur de pression doivent le cas échéant être remplacés si les réglementations nationales correspondantes ou la durée de validité l'exigent. (Se référer à cet effet au chapitre NETTOYER/ENTRETENIR.)
- Demandez conseil lors de l'achat ou de la location de la bouteille de gaz auprès d'un commerce spécialisé.
- Assurez-vous qu'il n'y a pas de source d'inflammation, de feu ouvert ou autre chose similaire à proximité lorsque vous raccordez ou remplacez la bouteille de gaz dans un endroit bien ventilé.
- Veillez à ce que le tuyau de gaz ne soit pas plié ou frotté.
- Après avoir monté la bouteille de gaz, vérifiez l'étanchéité de tous les raccords en utilisant un spray de détection des fuites disponible dans le commerce ou de l'eau savonneuse. S'il n'y a pas de fuite, nettoyez les connexions avec de l'eau après les avoir vérifiées.
- **ATTENTION :** un test de fuite avec une flamme ouverte est strictement interdit car le gaz qui s'échappe peut s'enflammer !

OUTILS/ÉQUIPEMENTS AUXILIAIRES NÉCESSAIRES



PROCÉDURE DE MONTAGE



LES ÉCROUS-RACCORDS ONT UN FILETAGE À GAUCHE.

1. Avant d'effectuer le raccordement, vérifiez qu'aucun joint n'est endommagé et qu'ils sont correctement placés.

2. Raccordez l'écrou-raccord (E) du régulateur de pression (5) au filetage du détendeur de la bouteille (F) en le tournant vers la gauche à la main. N'utilisez pas d'outil car cela peut endommager le joint du détendeur de la bouteille et l'étanchéité ne serait par conséquent plus garantie.

3. L'écrou-raccord (C) de la conduite flexible (4) doit être relié au filetage de sortie du régulateur de pression (D) ou au raccord de gaz sur l'appareil en le tournant vers la gauche à l'aide d'une clé appropriée (B). Pour cela, une deuxième clé doit être utilisée pour maintenir les méplats du régulateur de pression prévus à cet effet. Ceci évite que le régulateur tourne ou qu'une puissance inadmissible soit transmise. L'étanchéité est assurée en serrant le raccord à vis.

4. Vérifier l'étanchéité de tous les raccords lorsque le détendeur de la bouteille est ouvert. À cette fin, veuillez utiliser un spray de détection des fuites ou un agent moussant (par exemple un spray de contrôle de gaz ou de la solution savonneuse). Appliquez-le aux raccords du tuyau. L'étanchéité est assurée lorsque aucune bulle n'est visible.

N°	Illustration	Quantité
4		1
5		1

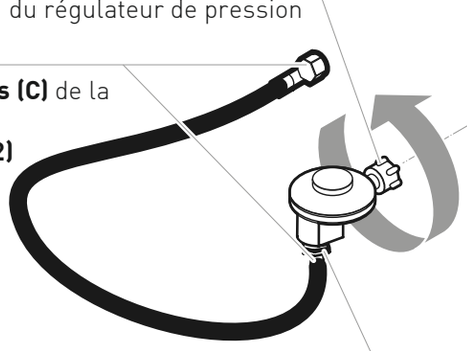

Écrou-raccord (E)
du régulateur de pression

Écrous-raccords (C) de la conduite flexible **(DIN EN 16436-2)**

Tenon fileté (D) du régulateur de pression 50 mbar ; 1,5 kg/h **(DIN EN 16129, type 694)**

Filetage du détendeur de la bouteille (F)

Bouteille de gaz de 5 kg
Hauteur : env. 47,0 cm
Diamètre : env. 23,5 cm
(peut être rangé dans l'appareil)

Bouteille de gaz de8kg
Hauteur : env. 46,0 cm
Diamètre : env. 30,0 cm
(peut être rangé dans l'appareil)

Bouteille de gaz de 11 kg
Hauteur : env. 59,0 cm
Diamètre : env. 30,0 cm
(Peut être rangé uniquement dans les appareils NOVA LED L)

N°	Illustration	Quantité
6		1

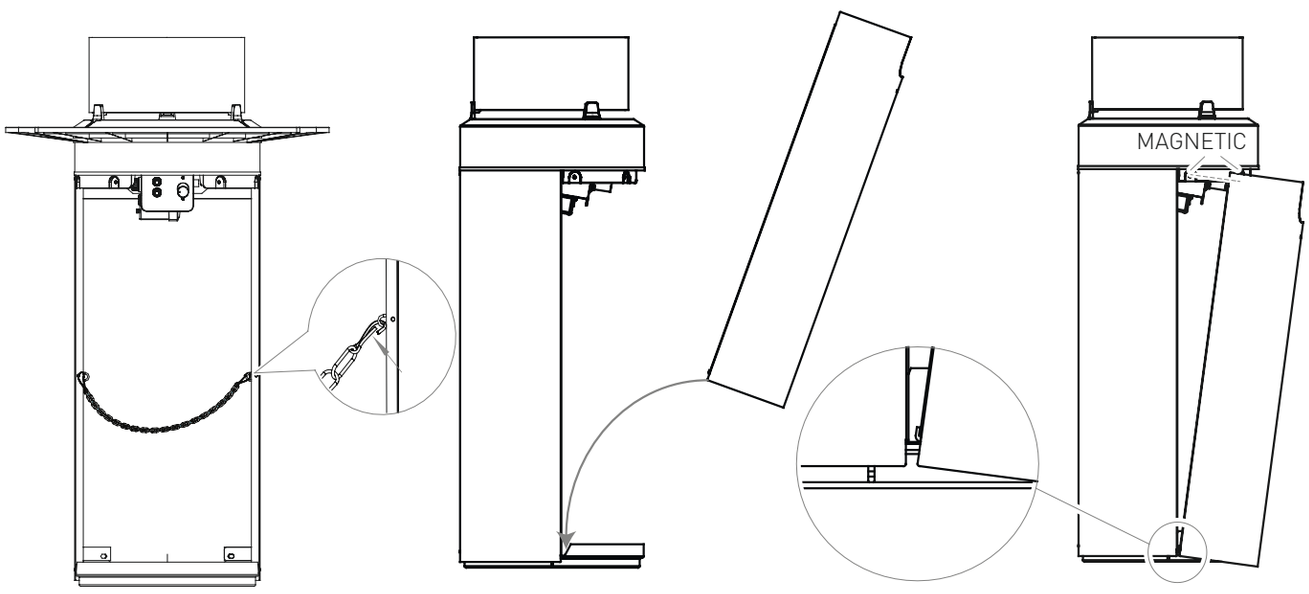

EXPLOITER LE FEU DE TERRASSE

INSTRUCTIONS DE SÉCURITÉ



USAGE PRÉVU

- L'utilisation de cet appareil dans une pièce fermée est **DANGEREUX** et **INTERDIT**.
- **ATTENTION :** À faire fonctionner en extérieur ou dans des pièces bien ventilées. Dans une pièce bien ventilée, au moins 25 % de la surface d'enceinte doit être ouverte. La surface d'enceinte est la somme de toutes les surfaces des murs. L'appareil doit être installé et la bouteille de gaz liquide utilisée conformément à la réglementation en vigueur.

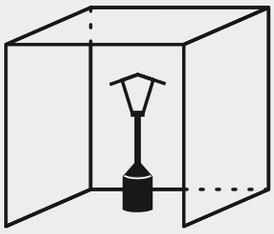

- Le site d'installation doit avoir un volume d'au moins 20 m³ pour 1 kW de charge thermique nominale de feu de terrasse installé et être bien ventilé (terrasse couverte, tentes à bière, et d'autres choses semblables).
- Cet appareil doit être installé conformément aux présentes instructions.
- Le feu de terrasse ne doit pas être installé dans des salles de séjour, des caves, des bureaux ou des pièces similaires.
- Le feu de terrasse ne doit être exploité qu'avec un régulateur de pression intermédiaire ayant une pression de sortie admissible (voir la plaque signalétique et le réglage en usine).
- N'utilisez que les types de gaz et les bouteilles de gaz spécifiés par le fabricant !
- Pendant le fonctionnement de l'appareil, la bouteille de gaz doit être placée dans l'enveloppe du récipient prévue à cet effet.
- **ATTENTION :** Le verre devient très chaud pendant l'utilisation. Si la vitre de l'appareil devait se briser ou éclater, veuillez ne pas la toucher avec vos mains. Coupez immédiatement l'alimentation en gaz, retirez tous les éclats avec des outils pour éviter les blessures et contactez le fabricant pour obtenir un nouveau verre.

RISQUES D'INCENDIE ET D'EXPLOSION

- L'appareil doit être placé sur un support plan et ferme.
- Pour protéger votre revêtement de sol, il est recommandé d'utiliser un support approprié.
- En cas de vent fort, il faut tout particulièrement veiller à ce que l'appareil ne se renverse pas.
- Avant chaque mise en service, vérifiez la présence et le bon état (aucun dommage) des joints du détendeur de la bouteille. Ne pas utiliser de joint supplémentaire.
- Le tuyau de gaz ne doit pas être plié.
- Les distances restantes par rapport aux objets inflammables ne doivent pas être inférieures à 1 m.
- Protéger les bouteilles de gaz liquide d'un fort ensoleillement (< 40°C).
- Pendant le fonctionne ment, une distance de sécurité doit être maintenue par rapport aux matériaux et substances inflammables. La distance dans la direction du faisceau entre la surface rayonnante et les matériaux inflammables ne doit pas être inférieure à 2 m.
- Ne pas couvrir les ouvertures de ventilation de l'espace de stockage de la bouteille de gaz liquide. Tout gaz qui s'échap perait s'accumulerait dans le conteneur, créant ainsi un risque d'explosion.
- Ne pas déplacer l'appareil lorsqu'il est en fonctionnement.
- Retirer la bouteille de gaz avant de déplacer l'appareil.
- Les réparations et l'entretien des parties techniques du gaz de l'appareil ne peuvent être effectués que par du personnel qualifié et autorisé à cet effet.
- Le détendeur de la bouteille de gaz doit toujours être immédiatement fermé en cas de défaut.
- Fermer après usage le détendeur de la bouteille de gaz liquide ou de l'appareil pour réguler la pression.
- Le tuyau de gaz doit être contrôlé avant chaque utilisation pour vérifier qu'il n'est pas fissuré ou endommagé.
- Les conduites flexibles doivent être remplacées dans les délais prescrits.
- Le tuyau de gaz et le régulateur de pression doivent être remplacés par une entreprise spécialisée au plus tard au bout de 10 ans.
- Si le tuyau de gaz est endommagé, remplacez-le par un tuyau de gaz de même qualité et de même longueur, qui ne doit pas dépasser 150 cm.
- En cas de fuite de gaz, l'appareil ne doit pas être utilisé. Lorsqu'il est en service, l'alimentation en gaz doit être verrouillée. Avant de le réutiliser, l'appareil doit être vérifié et les pièces défectueuses doivent être remplacées. Les éventuelles connexions desserrées doivent être resserrées.
- Avant de déplacer l'appareil, fermer le détendeur de la bouteille de gaz liquide ou le régulateur de pression.
- Après le montage, l'étanchéité de tous les raccords doit être vérifiée. Pour cela, un agent moussant (par exemple un spray de contrôle de gaz ou de la mousse de savon) doit être utilisé.

LUMIÈRE D'AMBIANCE LED

INSTRUCTIONS DE SÉCURITÉ

- Veillez à ce que les parties conductrices ne soient pas mouillées.
- Seules 3 piles LR14 de 1,5 V disponibles dans le commerce et en parfait état peuvent être utilisées.





Les lampes LED peuvent être allumées et éteintes à l'aide de deux interrupteurs à boutons-poussoirs situés à l'intérieur du boîtier.

ALLUMER LE FEU DE TERRASSE

1. Mettez le régulateur de gaz en position « AUS ».
2. Ouvrez le détendeur de la bouteille ou le détendeur du régulateur de pression du gaz.
3. Pour allumer, appuyez sur le régulateur et tournez-le dans le sens inverse des aiguilles d'une montre.
4. Dès que le gaz s'enflamme, appuyez sur le régulateur de gaz et maintenez-le enfoncé pendant environ 30 secondes puis réglez la hauteur de flamme souhaitée. Si le brûleur ne s'allume pas, attendez cinq minutes et répétez les étapes 2 et 3.

ÉTEINDRE LE FEU DE TERRASSE

1. Fermez le détendeur de la bouteille pour arrêter l'appareil.

EXPLICATION DES SYMBOLES SUR LE FEU DE TERRASSE

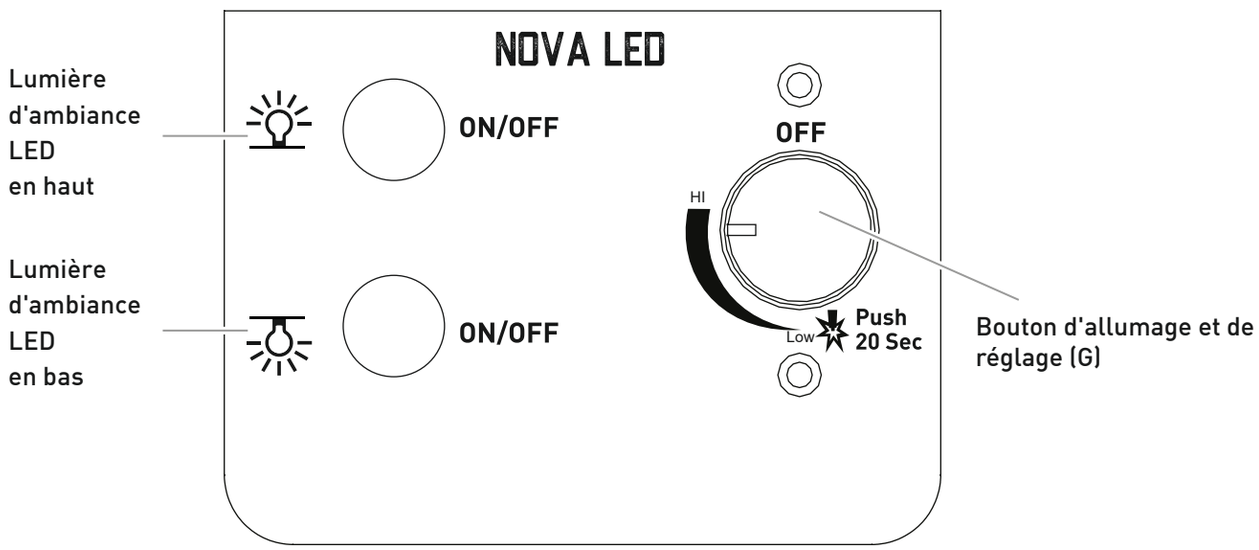

FONCTIONNEMENT SUR PILE

INSTRUCTIONS DE SÉCURITÉ



Dangers pour les enfants et les personnes ayant des capacités physiques, sensorielles ou mentales réduites (par exemple, les personnes partiellement handicapées, les personnes âgées ayant des capacités physiques et mentales réduites) ou le manque d'expérience et de connaissances (les enfants par exemple).

- Les enfants de moins de 8 ans doivent être tenus à l'écart de l'appareil.
- Les enfants de plus de 8 ans ne peuvent allumer et éteindre l'appareil que s'ils sont surveillés ou s'ils ont reçu des instructions sur l'utilisation sûre de l'appareil et ont compris les dangers qui en résultent.
- ATTENTION : Risque d'explosion en cas de mauvaise manipulation des piles.
- Les piles ne doivent pas être chargées, réactivées par d'autres moyens, démontées, jetées au feu, chauffées ou court-circuitées. Sinon, il y a un risque accru d'explosion et de fuite, et du gaz peut s'échapper !
- Évitez tout contact du liquide de pile avec la peau, les yeux et les muqueuses. En cas de contact, rincez immédiatement les zones touchées avec beaucoup d'eau claire et consultez immédiatement un médecin.
- Si nécessaire, nettoyez les contacts de l'appareil et des piles avant d'insérer celles-ci.
- Retirez les piles lorsqu'elles sont usagées ou lorsque vous n'utilisez pas le chauffage pendant une période prolongée. Vous évitez ainsi les dommages qui pourraient être causés par des fuites.
- N'exposez pas les piles à des conditions extrêmes, en les stockant par exemple sur des radiateurs ou au rayonnement direct du soleil. Risque accru de fuites !

INSÉRER/REMPLACER LES PILES

- Aucun outil n'est nécessaire pour insérer les piles.
- Veillez à remplacer toutes les piles en même temps.
- Ne mélangez pas différents types de piles ou des piles neuves avec des piles usagées.
- Utilisez uniquement les types de piles spécifiés et insérez-les correctement en respectant les signes de polarité + et -.
- Les bornes de raccordement ne doivent pas être court-circuitées.
- ATTENTION ! N'utilisez pas de piles rechargeables. La température dans le compartiment à piles peut être très élevée.
- ATTENTION ! Les piles ne peuvent être remplacées que lorsque l'appareil a refroidi.

PILES RECHARGEABLES

- Veuillez ne pas utiliser ces piles en même temps que d'autres types de piles. Les piles doivent être retirées avant la charge. La charge ne peut être effectuée que sous la surveillance d'un adulte. NE PAS CHARGER D'AUTRES TYPES DE PILES.

FONCTIONNEMENT SUR PILE LED

- Il convient de respecter la sécurité de la manipulation des piles : Seules 3 piles LR14 de 1,5 V disponibles dans le commerce et en parfait état peuvent être utilisées.

FONCTIONNEMENT SUR PILE ALLUMEUR

- Il convient de respecter la sécurité de la manipulation des piles : Seule 1 pile LR6 de 1,5 V disponible dans le commerce et en parfait état peut être utilisée.

LED DE CHANGEMENT DE PILE



- 3 x 1,5 V LR14 (C) (non fournies)

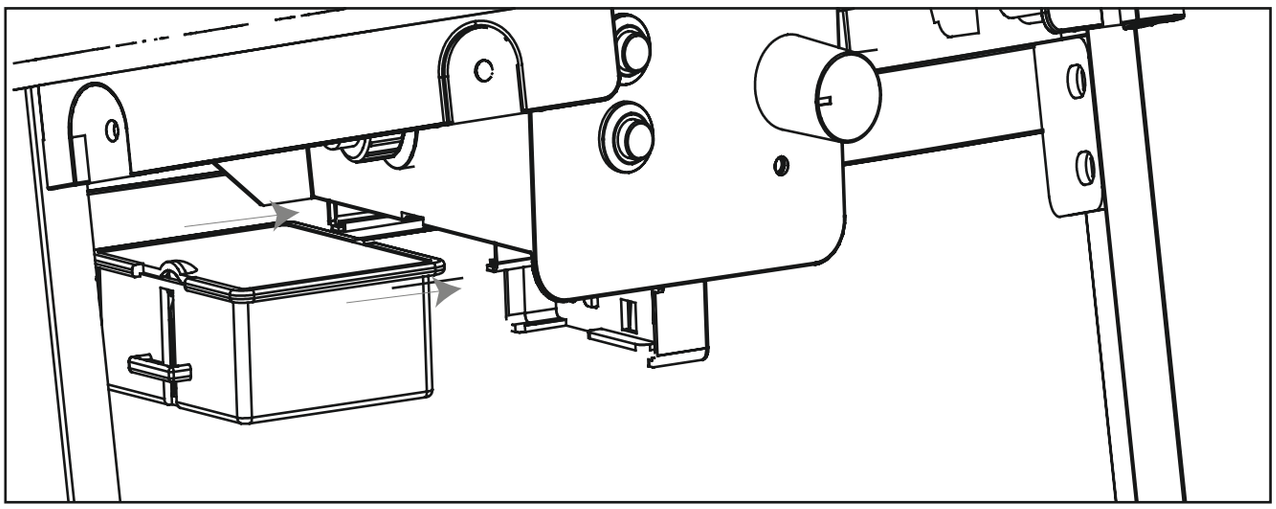

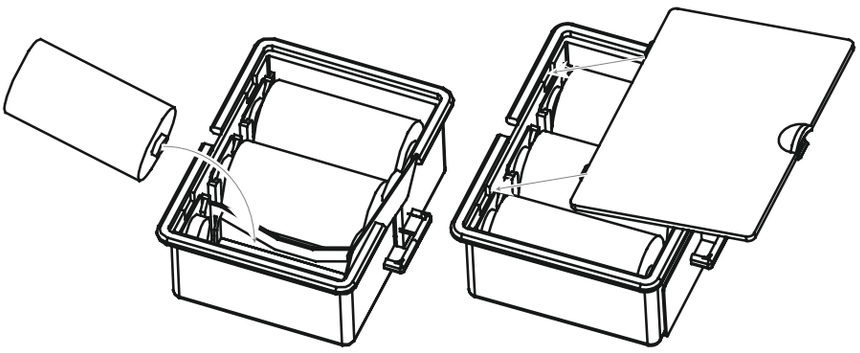

CHANGEMENT DE PILE ALLUMEUR



- 1,5 V DC LR6 (AA) (non fournie)

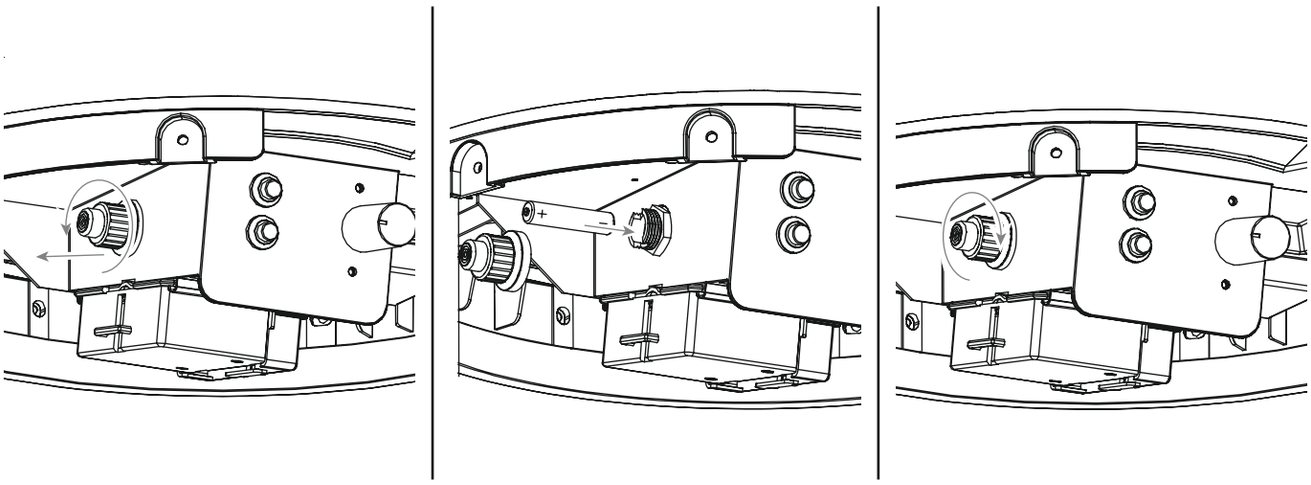

UTILISATION COMMERCIALE



ATTENTION

- Selon le règlement 79 de la DGUV « Utilisation de gaz liquide », un dispositif de protection contre la rupture de tuyau selon la norme DIN 30693 « Protection contre la rupture de tuyau dans les installations de gaz liquide » et un régulateur de pression de sécurité à deux étages (Safety two Stages Regulator - S2SR) selon la norme DIN EN 16129 doivent être utilisés pour l'utilisation commerciale du chauffage de terrasse (par exemple dans la restauration lors de foires) (voir illustration).
- Conformément à l'article 14 (BetrSichV), l'ensemble du « système à gaz liquide » doit être contrôlé – **avant sa première mise en service** – par une « personne qualifiée pour effectuer le contrôle », conformément à l'article 2 (6) de la BetrSichV afin de vérifier la sécurité de l'installation et de la mise en place ainsi que l'étanchéité et la sécurité du fonctionnement.
- Le résultat de l'essai doit être consigné dans le principe 310-005 de la DGUV « Certificat d'essai pour l'essai des systèmes à gaz liquide à des fins de combustion » et remis à l'exploitant.
- Seuls les systèmes à gaz liquide testés peuvent être utilisés.
- Des inspections périodiques doivent être effectuées au moins tous les deux ans par une « personne qualifiée pour effectuer le contrôle ».
- Le remplacement des composants de sécurité, par exemple le régulateur de pression de sécurité à deux étages, les conduites flexibles, la protection contre la rupture de tuyau et le dispositif anti-basculement, doit être effectué au moins tous les huit ans.

MESURES DE PREMIERS SECOURS



MESURES DE LUTTE CONTRE L'INCENDIE

- Mettez les personnes présentes en sécurité ! Si possible, fermez le détendeur de la bouteille de gaz. Refroidissez la bouteille de gaz avec de l'eau. Ce faisant, veillez à votre propre sécurité ! Une réinflammation spontanée et explosive est possible.
- En cas d'incendie, les conteneurs de gaz comprimé remplis doivent être retirés de la zone menacée par le feu. Si cela n'est pas possible, les conteneurs de gaz comprimé doivent être protégés de la chaleur excessive par pulvérisation d'eau ou d'autres moyens appropriés depuis un endroit protégé.

MESURES APRÈS INHALATION DE GAZ

- De fortes concentrations peuvent provoquer une asphyxie. Les symptômes peuvent être une perte de motricité et de conscience. La victime ne remarque pas l'asphyxie. À faible concentration, des vertiges, des maux de tête, des nausées et des troubles de la coordination peuvent survenir.
- Emmenez la victime à l'air libre. Appelez un médecin ou les secours. En cas d'arrêt respiratoire, prenez les mesures de premiers secours.

MESURES APRÈS D'IMPORTANTES BRÛLURES

- Il existe un danger aigu d'hypothermie et de choc. Appelez immédiatement les secours !
- Éteignez immédiatement tout feu de vêtements avec de l'eau ou étouffez les flammes avec une couverture épaisse.
- En cas de brûlures causées par de l'eau bouillante : retirer immédiatement les vêtements.
- En cas de brûlures (non causées par de l'eau bouillante) : laisser les vêtements sur le corps.
- Refroidir à l'eau froide pendant au moins 15 minutes jusqu'à ce que la douleur s'estompe.
- Couvrez la zone affectée avec un chiffon Metalline stérile pour brûlure. Placer la face revêtue de Metalline sur la peau blessée et fixez-la sans serrer avec un bandage de gaze ou un tissu triangulaire.
- Ne pas utiliser de « remède de grand-mère » tel que des pommades, des poudres, des huiles, des désinfectants, etc.

MESURES APRÈS DE PLUS PETITES BRÛLURES

- En cas de brûlures causées par de l'eau bouillante : retirer immédiatement les vêtements.
- En cas de brûlures (non causées par de l'eau bouillante) : retirer les vêtements uniquement s'ils n'adhèrent pas.
- Refroidir à l'eau froide pendant au moins 15 minutes jusqu'à ce que la douleur s'estompe.
- Laisser les petites brûlures pour lesquelles aucune cloque ne se forme guérir en l'air, ne pas les couvrir avec un bandage ou un pansement.

NETTOYER/ENTRETENIR

INSTRUCTIONS DE SÉCURITÉ



- Malgré un traitement minutieux de toutes les pièces individuelles, certains composants peuvent présenter des arêtes vives. Portez par conséquent des gants de sécurité pour éviter les coupures.
- Surface très chaude : attendez que le feu de surface ait suffisamment refroidi avant de le nettoyer.

RISQUES D'INCENDIE ET D'EXPLOSION

- N'utilisez pas de produit de nettoyage inflammable.

MANIPULATION DU SYSTÈME À GAZ

- Les réparations et l'entretien des pièces conduisant du gaz ne peuvent être effectués que par du personnel qualifié et autorisé à cet effet.
- N'apportez aucune modification au chauffage de terrasse ou au régulateur de pression.
- Remplacez le régulateur de pression et le tuyau après 10 ans au plus tard même si aucun dommage externe n'est visible. Assurez-vous que le régulateur de pression est approuvé pour votre pays et le gaz utilisé et qu'il est réglé à la pression de sortie correcte (voir Données techniques). Un nouveau tuyau ne doit pas avoir une longueur supérieure à 1,5 m.
- Aucune manipulation ou modification n'est autorisée sur les composants qui ont été scellés par le fabricant.
- Le gaz forme un mélange explosif avec le pétrole. N'essayez jamais de rendre manœuvrables des boutons de réglage et des détendeurs grippés avec de l'huile ou de l'huile pénétrante.



- N'utilisez pas de produit de nettoyage abrasif ou à base de chlore.
- Essuyez les surfaces sales avec un chiffon humide ou rincez-les à l'eau chaude. Utilisez si nécessaire un produit de nettoyage doux si nécessaire. Rincez à l'eau et séchez toutes les surfaces avec un chiffon en microfibre.
- Si vous utilisez un produit de nettoyage doux, vous devez également prêter attention aux instructions/ aux informations sur le produit du fabricant afin d'éviter d'endommager la surface.
- Laissez l'appareil sécher complètement avant de l'utiliser à nouveau.

STOCKAGE/TRANSPORT

INSTRUCTIONS DE SÉCURITÉ



- Assurez-vous que le détendeur de la bouteille est fermé et que le feu de terrasse s'est refroidi.
- Retirez le régulateur de pression avec le tuyau de gaz de la bouteille de gaz en desserrant l'écrou-raccord dans le sens des aiguilles d'une montre.
- Stockez l'appareil dans une pièce sèche et à l'abri du gel. Couvrez l'appareil pour éviter qu'il se salisse ou qu'il soit endommagé. Le feu de terrasse doit être complètement refroidi.
- Gardez la bouteille de gaz hors de portée des enfants.
- Tenez la bouteille de gaz à l'écart des gaz inflammables et autres substances comburantes.
- Le gaz liquide qui s'échappe est plus lourd que l'air et coule vers le sol. Ne stockez pas la bouteille de gaz dans la maison, sous le niveau du sol (par exemple dans une cave, un puits, un parking souterrain, etc.) ou dans des endroits non ventilés où le gaz qui s'échappe pourrait s'accumuler.
- Protégez la bouteille de gaz du rayonnement direct du soleil et des autres sources de chaleur.
- Stockez la bouteille de gaz à moins de 40 °C dans un endroit bien ventilé, ombragé et protégé des intempéries.
- Rangez la bouteille de gaz debout et protégez-la des chutes.
- Ces instructions de stockage s'appliquent également aux bouteilles de gaz vides car elles contiennent encore une quantité résiduelle de gaz liquide.
- Autant que possible, ne transportez pas la bouteille de gaz dans des véhicules dont l'espace de chargement n'est pas séparé de la cabine du conducteur. Le conducteur doit connaître les dangers possibles du chargement et il doit savoir quoi faire en cas d'accident ou d'urgence.
- Transportez la bouteille de gaz debout et assurez-vous qu'elle ne puisse pas tomber ou glisser.
- Assurez-vous que le détendeur de la bouteille de gaz est fermé et étanche.
- Demandez à votre revendeur de gaz les exigences et instructions nationales en vigueur.

MISE AU REBUT



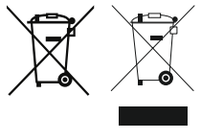

L'emballage du produit est constitué de matériaux recyclables qui peuvent être recyclés. Mettez-les au rebut dans les conteneurs de collecte mis à disposition selon leur type.

Si vous souhaitez vous séparer de l'article, ne le jetez pas dans les ordures ménagères. Renseignez-vous auprès de votre entreprise locale d'élimination des déchets ou de l'administration municipale sur les possibilités d'élimination écologique et économe en ressources.

Les piles vides doivent être mises au rebut conformément aux dispositions légales (BattG). Les piles vides ne doivent pas être jetées dans les ordures ménagères. En tant que consommateur, vous êtes légalement tenu de rapporter toutes les piles et tous les accumulateurs, qu'ils contiennent des substances nocives* ou non, à un point de collecte situé dans votre commune, votre quartier ou dans le commerce, afin qu'ils puissent être éliminés de manière écologique.

*signalées par : Cd = Cadmium, Pb = Plomb

DONNÉES TECHNIQUES

Modèle :	**NOVA LED L | NOVA LED M**
Item n° :	5600, 5601, 5602, 5603, 5604, 5605, 5606, 5607,
$\sum Q_n H_S$:	2,5 kW 182 g/h
Type de gaz :	Propane G31/Butane G30
ID de produit n° :	0063CU7953
Voltage LED :	3 x 1,5 V DC LR14
Fréquence nominale :	1,35 K+/-10 % KHz
Courant nominal :	1 A
Puissance nominale :	2,5 W
Voltage Igniter :	Pile AA LR6 1,5 V

Cet appareil a été testé et approuvé selon la norme DIN EN 14543 : 2017. À la livraison, l'appareil est conçu pour fonctionner avec du gaz liquide.

Longueur de tuyau : 0,4 m

Bouteille de gaz : Des bouteilles de gaz de 5 kg, 8 kg et 11 kg peuvent être utilisées et placées dans ou à côté de l'appareil.

Dest.	**Catégorie**	**p (mbar)**	**Marquage de la buse brûleur (mm)**
AT, DE	I3B/P(50)	50	Ø 0,7

CE 0063
20

ACCESSOIRES

HOUSSE DE PROTECTION CONTRE LES INTEMPÉRIES PREMIUM



Numéro d'article 5609

SET DE 3 RANGEMENTS DE TABLE



Numéro d'article 5608

GAS KIT



Numéro d'article 1145

- Régulateur de pression de sécurité avec protection contre la surpression et la rupture de tuyau pour usage commercial. Raccordement G1/4" LH

PROTECTION CONTRE LA RUPTURE DE TUYAU



Numéro d'article 1515

- Protection contre la rupture de tuyau raccordement G1/4" LH

GARANTIE/CERTIFICAT DE GARANTIE



Nous **garantissons** le fonctionnement de l'appareil pendant **2 ans**. La condition préalable au service de garantie est une manipulation correcte de l'appareil et une preuve officielle de la date d'achat.

La garantie expire après l'expiration de la période de garantie ou immédiatement si des modifications indépendantes ont été apportées à l'appareil. Aucune manipulation ou modification n'est autorisée sur les composants qui ont été scellés par le fabricant ou son représentant !

Si votre produit devait présenter un défaut malgré nos contrôles de qualité, veuillez ne pas le retourner au détaillant mais contacter directement Enders. De cette manière, nous pouvons garantir un traitement rapide des réclamations. Veuillez utiliser à cet effet le formulaire de service déposé sur notre site web.

Formulaire de service :
http://www.enders-germany.com/de/service/

Veuillez remplir et conserver la carte de garantie et la preuve d'achat pour toute question supplémentaire !

Nom de modèle

Numéro d'article fabricant

Numéro de série (voir au dos de l'appareil)

Date d'achat

Lieu d'achat

Joindre une preuve d'achat

CONTENUTO

INFORMAZIONI SULLA STUFA DA ESTERNO 75

SIMBOLI DEL PRESENTE MANUALE 75

DISIMBALLAGGIO DELLA STUFA DA ESTERNO 76

AVVERTENZE DI SICUREZZA
ATTREZZI/STRUMENTI NECESSARI
DESCRIZIONE DEI COMPONENTI
FORNITURA

MONTAGGIO DELLA STUFA DA ESTERNO 78

AVVERTENZE DI SICUREZZA
ATTREZZI/STRUMENTI NECESSARI
PROCEDURA DI MONTAGGIO

COLLEGAMENTO DELLA BOMBOLA DI GAS 80

AVVERTENZE DI SICUREZZA
ATTREZZI/STRUMENTI NECESSARI
PROCEDURA DI MONTAGGIO
CHIUSURA DELL'ALLOGGIAMENTO

UTILIZZO DELLA STUFA DA ESTERNO 82

AVVERTENZE DI SICUREZZA
LUCE LED D'AMBIENTE
ACCENSIONE DELLA STUFA DA ESTERNO
SPEGNIMENTO DELLA STUFA DA ESTERNO
SPIEGAZIONE DEI SIMBOLI PRESENTI SULLA STUFA DA ESTERNO
UTILIZZO DELLE BATTERIE
SOSTITUZIONE DELLE BATTERIE DEL LED
SOSTITUZIONE DELLE BATTERIE DELL'INNESCO
UTILIZZO COMMERCIALE
MISURE DI PRIMO SOCCORSO

PULIZIA/MANUTENZIONE DELLA STUFA DA ESTERNO 87

AVVERTENZE DI SICUREZZA

CONSERVAZIONE/TRASPORTO 88

AVVERTENZE DI SICUREZZA

SMALTIMENTO 88

SPECIFICHE TECNICHE 89

ACCESSORI 90

GARANZIA/ATTESTAZIONE DI GARANZIA 91

PRODUTTORE 112

INFORMAZIONI SULLA STUFA DA ESTERNO

Congratulazioni per aver acquistato questo prodotto Enders!

La stufa da esterno deve essere installata conformemente alle presenti istruzioni.

Leggere le istruzioni prima dell'installazione e dell'uso. Utilizzare il prodotto solamente come descritto nelle presenti istruzioni onde evitare di provocare lesioni o danneggiamenti.

L'installazione dell'apparecchio deve avvenire conformemente alle istruzioni e alle prescrizioni locali. È necessario conservare le istruzioni in caso di consultazioni future. In caso di cessione dell'articolo, consegnare anche le presenti istruzioni.

Vi auguriamo buon divertimento con la vostra stufa da esterno Enders.

SIMBOLI DEL PRESENTE MANUALE



Questo simbolo indica la parola **ATTENZIONE** ed avverte circa possibili lesioni o danni materiali e danneggiamenti dell'apparecchio.

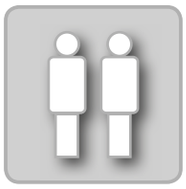

Farsi aiutare da una **seconda persona** in questo caso.



Consigli **utili** e **informazioni**.



Durante il montaggio indossare guanti protettivi onde evitare lesioni da taglio.



Non si necessitano attrezzi.



Durante l'apertura della confezione non utilizzare **nessun taglierino,** né oggetti affilati simili al fine di evitare di graffiare l'apparecchio.



Durante il montaggio collocare un **supporto morbido** sotto i componenti al fine di evitare anche in questo caso graffi e danneggiamenti.



Attenersi alle istruzioni per l'uso e il montaggio.

DISIMBALLAGGIO DELLA STUFA DA ESTERNO

AVVERTENZE DI SICUREZZA



- Malgrado l'accuratezza utilizzata nella realizzazione di tutte le singole componenti, alcune parti possono essere taglienti. Indossare quindi guanti protettivi onde evitare lesioni da taglio.
- Pericolo di morte per soffocamento/ingestione. Tenere il materiale dell'imballaggio fuori dalla portata dei bambini e smaltirlo immediatamente. Conservare fuori dalla loro portata anche i componenti di piccole dimensioni.

ATTREZZI/STRUMENTI NECESSARI



DESCRIZIONE DEI COMPONENTI

N.	Descrizione	Quantità
1	Protezione antivento in vetro	1
2	Alloggiamento	1
3	Supporto della protezione antivento	3
4	Tubo del gas	1
5	Regolatore di pressione	1
6	Catena di sicurezza	1

N.	Descrizione	Quantità
A	Vite	3
B	Chiave a forchetta	1

FORNITURA

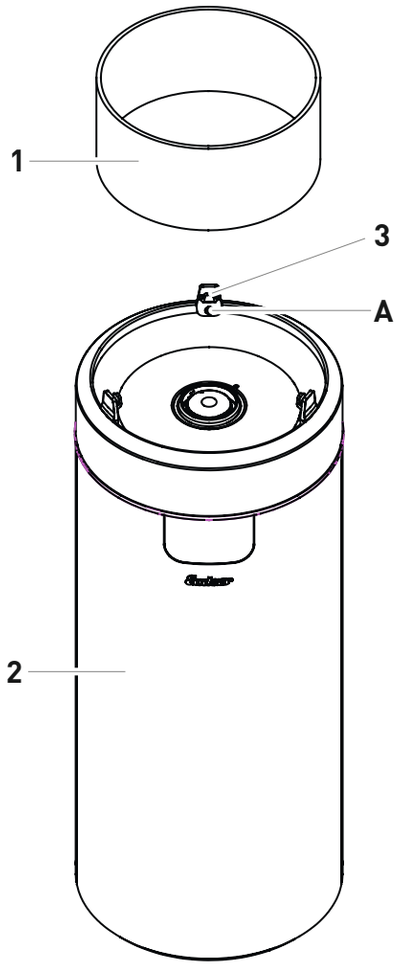

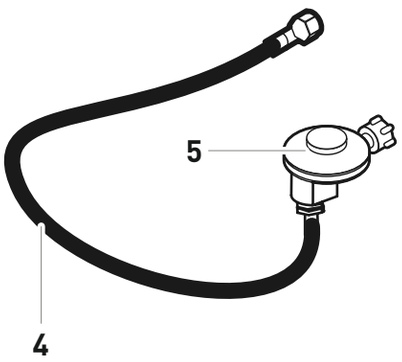

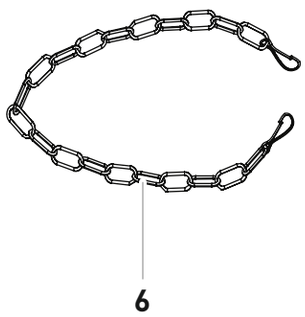

MONTAGGIO DELLA STUFA DA ESTERNO

AVVERTENZE DI SICUREZZA



- Malgrado l'accuratezza utilizzata nella realizzazione di tutte le singole componenti, alcune parti possono essere taglienti. Indossare quindi guanti protettivi onde evitare lesioni da taglio.
- Prima di procedere al montaggio rimuovere tutto il materiale dell'imballaggio e le pellicole protettive dei singoli componenti.
- Pericolo di morte per soffocamento/ingestione. Tenere il materiale dell'imballaggio fuori dalla portata dei bambini e smaltirlo immediatamente. Conservare fuori dalla loro portata anche i componenti di piccole dimensioni.

ATTREZZI/STRUMENTI NECESSARI



PROCEDURA DI MONTAGGIO

01

N.	Figura	Quantità
2	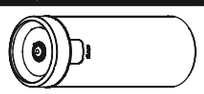	1
3		3
A		3

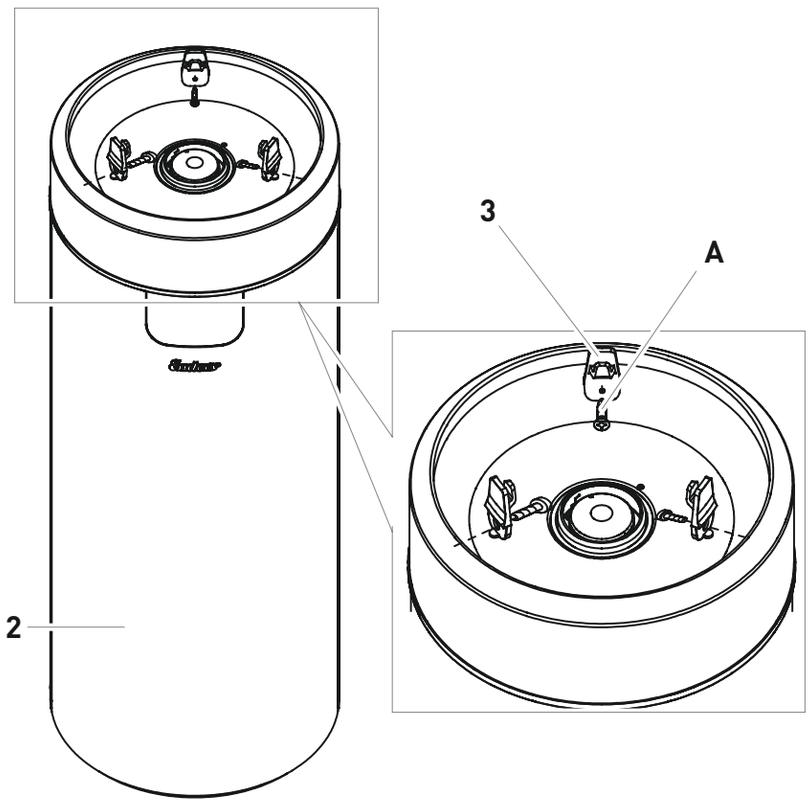

N.	Figura	Quantità
1	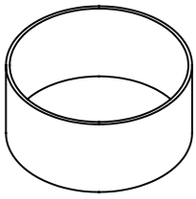	1

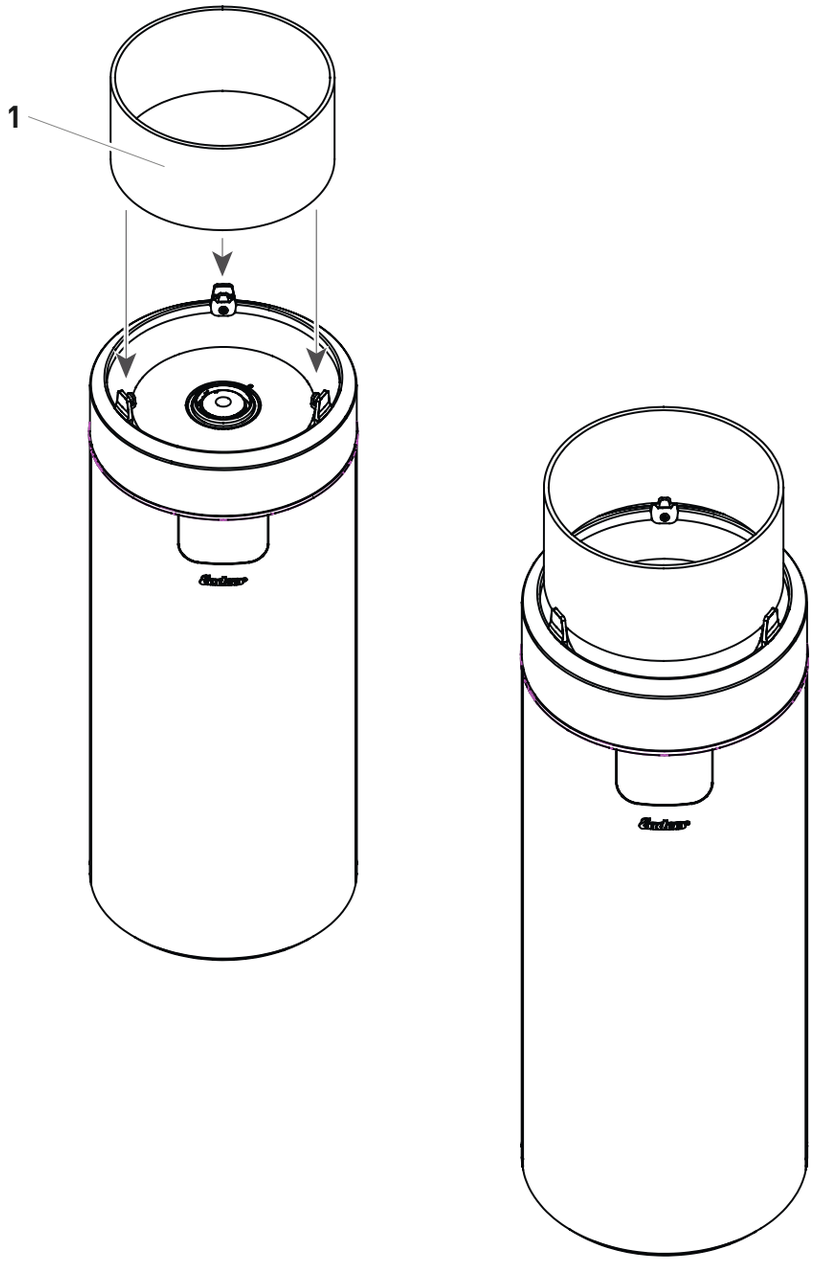

COLLEGAMENTO DELLA BOMBOLA DI GAS

AVVERTENZE DI SICUREZZA



PERICOLO DI INCENDIO ED ESPLOSIONE

- **ATTENZIONE:** non è consentito l'utilizzo senza il regolatore di pressione del gas. Le indicazioni relative alla pressione del gas specifica per paese sono disponibili sulla targhetta. Di fabbrica il regolatore di pressione in dotazione è impostato correttamente per l'uso con gas liquido. Leggere e osservare anche le istruzioni per l'uso e il montaggio allegate separatamente al regolatore di pressione.
- Se necessario, il tubo del gas e il regolatore di pressione devono essere sostituiti ove richiesto da specifiche disposizioni nazionali o dalla durata della validità. (Vedere a riguardo il capitolo PULIZIA/ MANUTENZIONE.)
- Chiedere consiglio per l'acquisto o il noleggio della bombola del gas presso un rivenditore specializzato.
- Assicurarsi che non vi siano fonti ignifughe, fiamme libere o simili nelle vicinanze in caso di collegamento o sostituzione della bombola di gas in un'area ben ventilata.
- Fare attenzione a non piegare, né sfregare il tubo del gas.
- Dopo il montaggio della bombola di gas, controllare la tenuta di tutti i raccordi con un comune spray cercafughe o acqua saponata. In assenza di perdite, pulire i collegamenti dopo aver eseguito il controllo mediante l'acqua.
- **ATTENZIONE:** è severamente vietato eseguire un controllo della tenuta mediante fiamma libera poiché il gas in uscita può infiammarsi!

ATTREZZI/STRUMENTI NECESSARI



PROCEDURA DI MONTAGGIO



I DADI GIREVOLI PRESENTANO UNA FILETTATURA SINISTRORSA.

1. Prima del collegamento verificare che tutte le guarnizioni non siano danneggiate e siano posizionate correttamente.

2. Collegare il dado girevole (E) del regolatore di pressione (5) con la filettatura della valvola della bombola ruotandolo a mano verso sinistra. Non utilizzare alcun attrezzo perché altrimenti è possibile che la guarnizione della valvola della bombola si danneggi, non garantendo più quindi la tenuta.

3. Il dado girevole (C) del tubo flessibile (4) deve essere collegato con l'attacco filettato di uscita (D) del regolatore di pressione e con il raccordo del gas presente sull'apparecchio ruotandolo a sinistra con l'ausilio di una chiave inglese (B).
   Per farlo, aiutarsi con una seconda chiave inglese per sostenere il dado del regolatore di pressione dove si collocherà la chiave. Ciò impedisce che anche il regolatore ruoti e che venga trasmessa una forza inammissibile. La tenuta viene assicurata serrando le viti.

4. Eseguire il controllo della tenuta di tutti i raccordi con la valvola della bombola aperta. Utilizzare a tal fine uno spray cercafughe o un prodotto schiumoso (ad es. uno spray per il controllo del gas o una lisciva di sapone). Applicarlo sui raccordi del tubo. La tenuta è verificata se non si formano bolle.

N.	Figura	Quantità
4		1
5	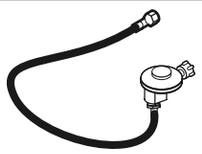	1

Dado girevole (E)
del regolatore di pressione

Filettatura della valvola della bombola (F)

Dadi girevoli (C) del tubo flessibile **(DIN EN 16436-2)**

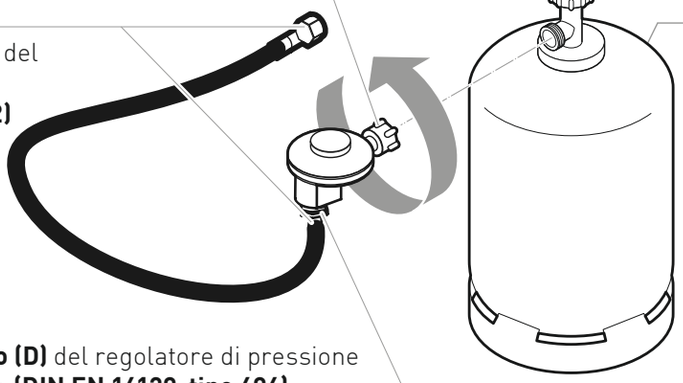

Maschio filettato (D) del regolatore di pressione 50 mbar; 1,5 kg/h **(DIN EN 16129, tipo 694)**

Bombola di gas 5 kg
Altezza: ca. 47,0 cm
Diametro: ca. 23,5 cm
(riponibile nell'apparecchio)

Bombola di gas 8 kg
Altezza: ca. 46,0 cm
Diametro: ca. 30,0 cm
(riponibile nell'apparecchio)

Bombola di gas 11 kg
Altezza: ca. 59,0 cm
Diametro: ca. 30,0 cm
(riponibile solo negli apparecchi NOVA LED L)

AMENTO

N.	Figura	Quantità
6		1

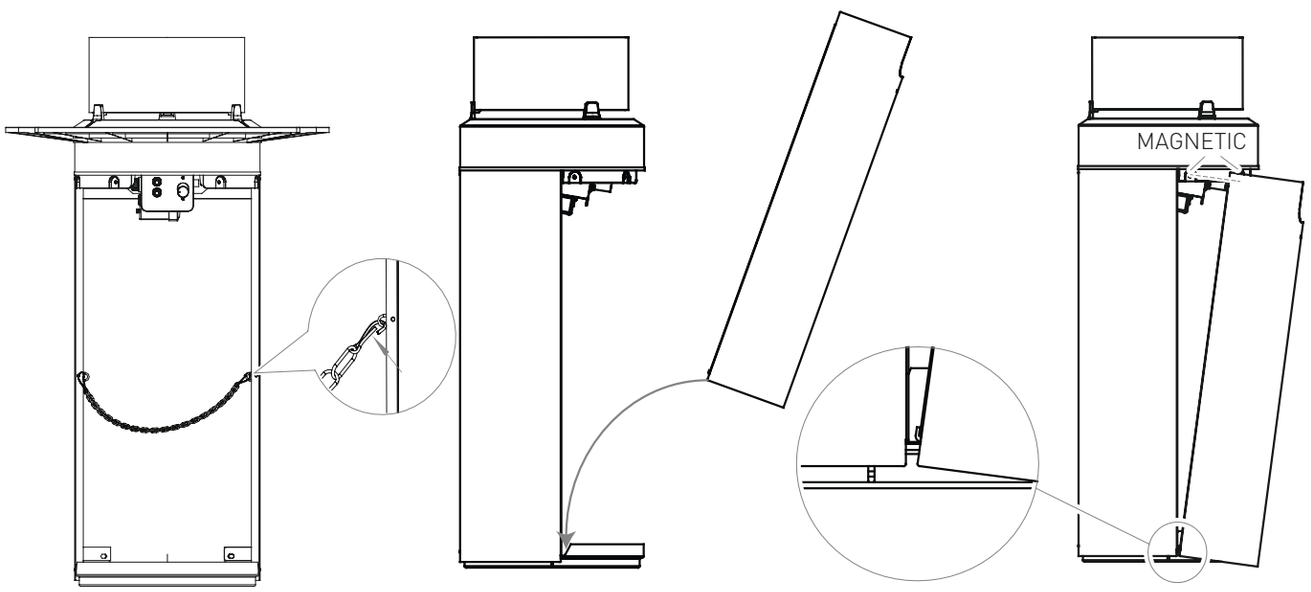

UTILIZZO DELLA STUFA DA ESTERNO

AVVERTENZE DI SICUREZZA



DESTINAZIONE D'USO

- L'utilizzo di questo apparecchio in un locale chiuso è **PERICOLOSO** e **VIETATO**.
- **ATTENZIONE:** per l'uso all'aperto o in locali ben ventilati. In un locale ben ventilato è necessario che almeno il 25% della superficie circostante sia aperta. La superficie circostante è costituita dalla somma di tutte le superfici delle pareti. L'apparecchio deve essere utilizzato in conformità alle normative vigenti, così come la bombola di gas liquido.

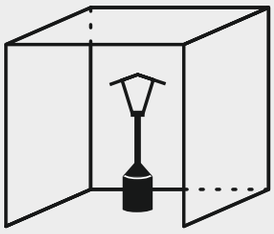

- Il luogo di installazione deve avere un volume di almeno 20 m³ per ogni kilowatt di carico termico nominale installato e deve essere ben ventilato (terrazza coperta, tendoni e simili).
- Questo apparecchio deve essere installato conformemente al presente manuale.
- La stufa da esterno non può essere installata in abitazioni, cantine ed uffici o in spazi simili.
- La stufa da esterno può essere utilizzata solo tramite il regolatore di pressione inserito con una pressione di uscita consentita (si veda la targhetta e l'impostazione di fabbrica).
- Utilizzare solo i tipi di gas e le bombole di gas menzionate dal produttore!
- Durante l'uso dell'apparecchio, la bombola di gas dovrebbe trovarsi nell'apposito serbatoio.
- **ATTENZIONE:** durante l'uso il vetro diventerà bollente. In caso di scheggiatura o rottura del vetro dell'apparecchio, si prega di non toccarlo con le mani. Spegnere immediatamente l'alimentazione del gas, rimuovere tutte le schegge con l'ausilio di attrezzi al fine di evitare lesioni e rivolgersi al produttore per ricevere un nuovo vetro.

PERICOLO DI INCENDIO ED ESPLOSIONE

- L'apparecchio deve essere posizionato su un supporto piano e robusto.
- Per la protezione della superficie del pavimento si consiglia di utilizzare un supporto idoneo.
- In caso di vento forte, è necessario assicurarsi in particolar modo che l'apparecchio non si ribalti.
- Prima di ogni messa in funzione verificare la presenza e il buono stato (nessun danno) delle guarnizioni. Non utilizzare guarnizioni aggiuntive.
- Non è consentito piegare il tubo del gas.
- Le distanze restanti dagli oggetti infiammabili non possono essere inferiori ad 1 metro.
- Mettere le bombole di gas liquido al riparo dall'irraggiamento solare (< 40°C).
- Durante l'uso è necessario mantenere una distanza sicura da materiali e sostanze infiammabili. Seguendo la direzione del raggio, la distanza tra la superficie irradiante e le sostanze infiammabili non può essere inferiore a 2 metri.
- Non coprire le fessure di ventilazione del locale d'installazione della bombola di gas liquido. L'eventuale gas fuoriuscente si accumulerebbe nel contenitore, provocando un pericolo di esplosione.
- Non muovere l'apparecchio mentre è in uso.
- È necessario rimuovere la bombola di gas prima di spostare l'apparecchio.
- Le riparazioni e le manutenzioni di componenti tecniche a gas dell'apparecchio possono essere eseguite esclusivamente da personale debitamente autorizzato.
- La valvola della bombola di gas deve essere chiusa immediatamente in caso di un malfunzionamento.
- Dopo l'uso, chiudere la valvola della bombola del gas liquido oppure dell'apparecchio del regolatore di pressione.
- Prima di ogni messa in funzione è necessario controllare che il tubo del gas non presenti squarci, né danneggiamenti.
- I tubi flessibili devono essere sostituiti entro i tempi prescritti.
- Il tubo del gas e il regolatore di pressione devono essere sostituiti da un'impresa specializzata entro al massimo 10 anni.
- In caso di danni del tubo del gas, sostituirlo con un tubo del gas della stessa qualità e lunghezza, senza superare i 150 cm.
- Non è consentito utilizzare l'apparecchio in caso di mancata tenuta del gas. Quando è in funzione, l'alimentazione del gas deve essere bloccata. Prima di utilizzare l'apparecchio, è necessario controllarlo e sostituire i componenti guasti. È necessario avvitare gli eventuali collegamenti allentati.
- Prima di spostare l'apparecchio, è necessario chiudere la valvola della bombola di gas liquido o del regolatore di pressione.
- Dopo il montaggio è necessario controllare la tenuta di tutti i raccordi. È necessario utilizzare a tal fine un prodotto schiumoso (ad es. uno spray per il controllo del gas o una lisciva di sapone).

LUCE LED D'AMBIENTE

AVVERTENZE DI SICUREZZA

- Assicurarsi che i componenti conduttori della corrente non si bagnino.
- È possibile utilizzare solo 3 batterie LR 14 da 1,5 V autorizzate in commercio e in perfette condizioni.





Le luci LED possono essere accese e spente tramite due interruttori dotati di due pulsanti presenti all'interno dell'alloggiamento.

ACCENSIONE DELLA STUFA DA ESTERNO

1. Posizionare il regolatore del gas su "OFF".
2. Aprire la valvola della bombola e la valvola del regolatore di pressione del gas.
3. Per l'accensione premere il regolatore e ruotarlo in senso antiorario.
4. Non appena il gas si accende, tenere premuto il regolatore del gas per circa 30 secondi e impostare poi l'altezza della fiamma desiderata. Se il bruciatore non si accende, attendere cinque minuti e ripetere i passaggi 2 e 3.

SPEGNIMENTO DELLA STUFA DA ESTERNO

1. Per disinnestare l'apparecchio chiudere la valvola della bombola.

SPIEGAZIONE DEI SIMBOLI PRESENTI SULLA STUFA DA ESTERNO

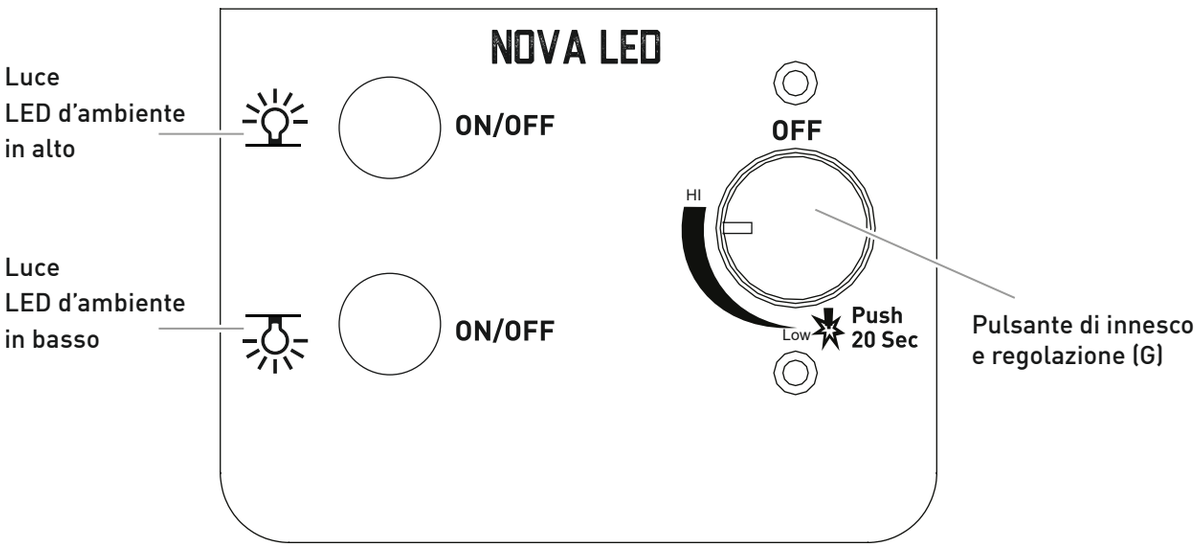

UTILIZZO DELLE BATTERIE

AVVERTENZE DI SICUREZZA



Pericoli per bambini e persone con capacità fisiche, sensoriali e mentali limitate (ad esempio parzialmente disabili, anziani con limitazioni delle loro capacità fisiche e mentali) o esperienze e conoscenze carenti (ad esempio i bambini).

- Tenere lontano l'apparecchio dai bambini con un'età inferiore agli 8 anni.
- I bambini a partire dagli 8 anni possono accendere e spegnere l'apparecchio solo se sorvegliati o istruiti circa l'uso sicuro dell'apparecchio e qualora abbiano compreso i pericoli che ne conseguono.
- ATTENZIONE: pericolo di esplosione in caso di uso scorretto con le batterie.
- Non è consentito caricare le batterie, riattivarle con altri mezzi, scomporle, gettarle nel fuoco, riscaldarle, né cortocircuitarle. Ne consegue altrimenti un elevato pericolo di esplosione e perdite e i gas possono fuoriuscire!
- Evitare il contatto del liquido delle batterie con pelle, occhi e mucose. In caso di contatto, sciacquare immediatamente i punti interessati con abbondante acqua e consultare subito un medico.
- Se necessario, pulire i contatti delle batterie e degli apparecchi prima dell'inserimento.
- Estrarre le batterie se sono scariche o se non si utilizza il radiatore per un periodo di tempo prolungato. Si eviteranno così danneggiamenti che possono essere provocati da eventuali fuoriuscite.
- Non esporre le batterie a condizioni estreme, evitare ad esempio di riporle su termosifoni o sotto l'irraggiamento solare diretto. Elevato pericolo di fuoriuscite!

INSERIMENTO/SOSTITUZIONE DELLE BATTERIE

- Non è necessario alcun attrezzo per l'inserimento delle batterie.
- Assicurarsi di sostituire tutte le batterie contemporaneamente.
- Non è consentito mischiare tipi di batterie diverse tra loro, né batterie nuove e vecchie insieme.
- Utilizzare solamente i tipi di batteria indicati e inserirle correttamente attenendosi ai segni + e – della polarità.
- Non è consentito cortocircuitare i morsetti di collegamento.
- ATTENZIONE! Non utilizzare batterie ricaricabili. La temperatura nel vano portabatterie può essere molto elevata.
- ATTENZIONE! Le batterie possono essere sostituite solamente dopo che l'apparecchio si sia raffreddato.

BATTERIE RICARICABILI

- Si prega di non utilizzare queste batterie contemporaneamente ad altri tipi di batterie. È necessario rimuovere le batterie prima di ricaricarle. La ricarica può avvenire solo sotto la sorveglianza di un adulto. NON RICARICARE ALTRI TIPI DI BATTERIE.

UTILIZZO DELLA BATTERIA LED

- È necessario attenersi ad un uso sicuro delle batterie: è possibile utilizzare solo 3 batterie LR 14 da 1,5 V autorizzate in commercio e in perfette condizioni.

UTILIZZO DELLA BATTERIA DELL'INNESCO

- È necessario attenersi ad un uso sicuro delle batterie: è possibile utilizzare solo 1 batteria LR6 da 1,5 V autorizzata in commercio e in perfette condizioni.

SOSTITUZIONE DELLE BATTERIE DEL LED

- 3 x 1,5V LR14 (C) (non in dotazione)

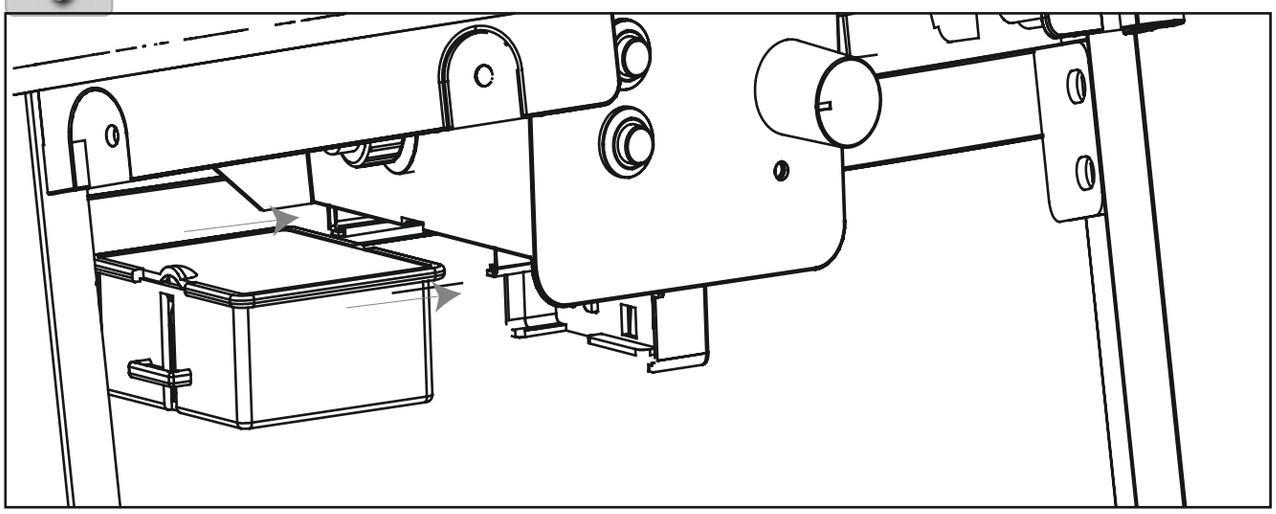

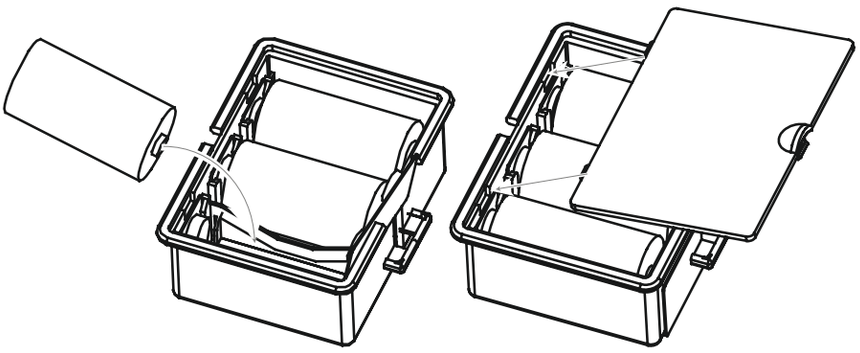

SOSTITUZIONE DELLE BATTERIE DELL'INNESCO

- 1,5 V DC LR6 (AA) (non in dotazione)

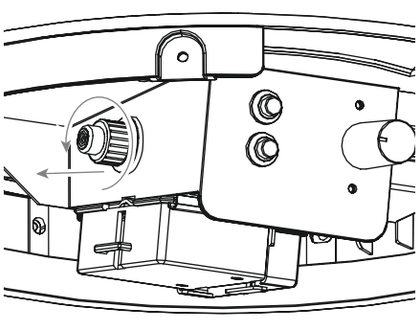

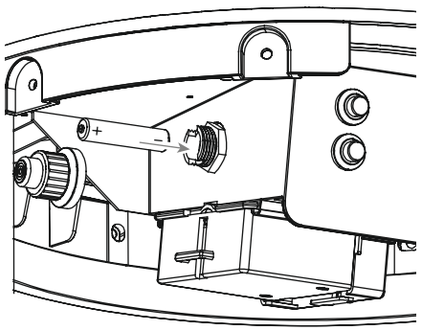

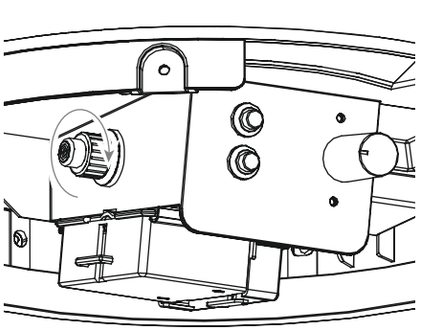

UTILIZZO COMMERCIALE



ATTENZIONE

- Ai sensi della disposizione 79 "Utilizzo di gas liquido" dell'Assicurazione tedesca obbligatoria contro gli infortuni (DGUV), in caso di un utilizzo commerciale del radiatore da esterno (ad es. nel settore gastronomico nell'ambito di fiere) è necessario utilizzare una protezione antirottura del tubo conforme alla DIN 30693 "Protezioni antirottura del tubo per tubi flessibili in impianti a gas liquido" e un dispositivo di sicurezza per la regolazione della pressione su due livelli (Safety two Stages Regulator - S2SR) conforme alla DIN EN 16129 (si veda figura).
- Ai sensi dell'art. 14 (Ordinanza sulla sicurezza industriale: BetrSichV), la tenuta e il funzionamento sicuro dell'intero "impianto a gas liquido" devono essere verificati da parte di una "persona qualificata al controllo" ai sensi dell'art. 2 (6) dell'Ordinanza sulla sicurezza industriale (BetrSichV) – **prima di metterlo in funzione per la prima volta** .
- L'esito della verifica deve essere registrato nel principio 310-005 dell'Assicurazione tedesca obbligatoria contro gli infortuni "Certificato di prova per il collaudo di impianti a gas di gas liquido a fini di combustione" e consegnato al gestore.
- È consentito utilizzare solo impianti a gas liquido testati.
- È necessario far eseguire controlli periodici almeno ogni due anni da parte di una "persona qualificata al controllo".
- La sostituzione di componenti di sicurezza, ad es. del dispositivo di sicurezza per la regolazione della pressione su due livelli, dei tubi flessibili, delle protezioni antirottura e dei dispositivi di protezione anticaduta, deve avvenire al più tardi ogni otto anni.

MISURE DI PRIMO SOCCORSO



MISURE ANTINCENDIO

- Portare in salvo i presenti! Se possibile, chiudere la valvola della bombola del gas ruotandola. Raffreddare la bombola di gas con l'acqua. Fare attenzione alla propria sicurezza! È possibile che si riaccenda in modo spontaneo esplodendo.
- In caso di incendio, si consiglia di allontanare i contenitori di gas compresso dall'area in pericolo di incendio. Se non è possibile, si consiglia di conservare i contenitori di gas compresso spruzzandoli d'acqua o simili sostanze idonee da un punto che sia al riparo da un surriscaldamento eccessivo.

MISURE A SEGUITO DI INALAZIONE DI GAS

- Elevate concentrazioni possono provocare soffocamento. I sintomi possono essere una perdita della capacità motoria e della coscienza. La vittima non si accorge del soffocamento. In basse concentrazioni, possono insorgere vertigini, mal di testa, nausea e problemi di coordinazione.
- Portare la vittima all'aria aperta. Informare un medico o il servizio di soccorso. In caso di arresto respiratorio, eseguire le manovre di primo soccorso.

MISURE A SEGUITO DI USTIONI O SCOTTATURE DI RILIEVO

- Sussiste un pericolo acuto di ipotermia e schock. Chiamare immediatamente il servizio di soccorso!
- Spegnere immediatamente con acqua eventuali indumenti incendiatisi o estinguere le fiamme con una coperta pesante.
- In caso di scottature: togliere immediatamente gli indumenti.
- In caso di ustioni: lasciare gli indumenti sul corpo.
- Raffreddare con acqua fredda per almeno 15 minuti fino a quando il dolore non si affievolisce.
- Coprire l'area interessata con un panno antincendio sterile in garza Metalline. Collocare il lato rivestito in garza Metalline sulla pelle ferita e fissarla senza stringere con una fascia di garza comune o un panno triangolare.
- Non utilizzare "rimedi casalinghi" quali pomate, talco, oli, disinfettanti e così via!

MISURE A SEGUITO DI USTIONI O SCOTTATURE DI PICCOLA ENTITÀ

- In caso di scottature: togliere immediatamente gli indumenti.
- In caso di ustioni: togliere gli indumenti solamente se non sono attaccati al corpo.
- Raffreddare con acqua fredda per almeno 15 minuti fino a quando il dolore non si affievolisce.
- Far guarire all'aria le ustioni o le scottature di piccola entità che non presentano bolle senza coprirle con cerotti o bende.

PULIZIA/MANUTENZIONE DELLA STUFA DA ESTERNO

AVVERTENZE DI SICUREZZA



- Malgrado l'accuratezza utilizzata nella realizzazione di tutte le singole componenti, alcune parti possono essere taglienti. Indossare quindi guanti protettivi onde evitare lesioni da taglio.
- Superficie calda: prima di procedere alla pulizia attendere che la stufa da esterno si sia raffreddata sufficientemente.

PERICOLO DI INCENDIO ED ESPLOSIONE

- Non utilizzare prodotti di pulizia infiammabili.

UTILIZZO DELL'IMPIANTO A GAS

- Le riparazioni e le manutenzioni dei componenti a gas possono essere eseguite esclusivamente da personale debitamente autorizzato.
- Non apportare modifiche al radiatore da esterno, né al regolatore di pressione.
- Sostituire il regolatore di pressione e il tubo al massimo dopo 10 anni anche se non si riscontrano danneggiamenti esterni. Assicurarsi che il regolatore di pressione sia autorizzato nel proprio Paese e che il gas utilizzato sia autorizzato ed impostato sulla pressione di uscita corretta (si vedano le Specifiche tecniche). Un tubo nuovo non può superare una lunghezza di 1,5 metri.
- Non è consentito manipolare, né modificare i componenti che sono stati sigillati dal produttore.
- Il gas insieme all'olio crea una miscela esplosiva. Non cercare mai di rendere le valvole e i pulsanti di regolazione facili da azionare lubrificandoli con olio o olio penetrante.



- Non utilizzare detersivi abrasivi e contenenti cloro.
- Pulire le superfici sporche con un panno umido o lavarle a caldo. Se necessario, utilizzare un detergente delicato. Lavare con acqua e asciugare tutte le superfici con un panno in microfibra.
- In caso di utilizzo di un detersivo delicato, si consiglia inoltre di attenersi alle indicazioni/informazioni sul prodotto fornite dal produttore onde evitare di danneggiare la superficie.
- Far asciugare completamente l'apparecchio prima del prossimo utilizzo.

CONSERVAZIONE/TRASPORTO

AVVERTENZE DI SICUREZZA



- Assicurarsi che la valvola della bombola sia chiusa e che la stufa da esterno si sia raffreddata.
- Rimuovere il regolatore di pressione e il tubo del gas dalla bombola allentando il dado girevole in senso orario.
- Conservare l'apparecchio in un locale privo di gelo e asciutto. Coprire l'apparecchio per evitare che si sporchi o si danneggi. La stufa da esterno deve essersi raffreddata completamente.
- Tenere lontana la bombola di gas dalla portata dei bambini.
- Tenere lontana la bombola di gas da gas infiammabili e altre sostanze che possono causare incendi.
- Il gas liquido fuoriuscente è più pesante dell'aria e cade a terra. Non conservare la bombola di gas in casa, sottoterra (ad es. cantina, pozzetti, garage sotterranei, ecc.) o in luoghi non ventilati in cui si potrebbe accumulare il gas fuoriuscente.
- Proteggere la bombola di gas dall'irraggiamento solare diretto e da altre fonti di calore.
- Conservare la bombola di gas a meno di 40 °C in un luogo ben ventilato e ombreggiato e dagli influssi degli agenti atmosferici.
- Conservare la bombola di gas in verticale e protetto in modo tale che non cada.
- Queste indicazioni per la conservazione sono valide anche per le bombole di gas vuote perché esse continuano sempre a contenere una quantità residua di gas liquido.
- Non trasportare la bombola di gas in veicoli il cui vano di carico non sia separato dalla cabina del conducente. Il conducente deve conoscere i possibili pericoli del carico e deve sapere cosa è necessario fare in caso di incidente o di emergenza.
- Trasportare la bombola di gas in verticale e protetto in modo tale che non cada, né scivoli.
- Assicurarsi che la valvola della bombola del gas sia chiusa ed ermetica.
- Chiedere al proprio rivenditore di gas quali sono i requisiti e le avvertenze nazionali.

SMALTIMENTO



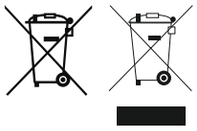

La confezione del prodotto è costituita da materiali riciclabili che possono essere recuperati. Smaltirli secondo la tipologia negli appositi contenitori di raccolta.

Se non si desidera più l'articolo, non gettarlo tra i rifiuti domestici. Chiedere all'azienda di smaltimento locale o all'amministrazione comunale di riferimento quali sono le possibilità di smaltirli in modo ecocompatibile e in modo da risparmiare risorse.

Le batterie vuote devono essere smaltite in conformità alle disposizioni vigenti (Legge sulle batterie - BattG). Le batterie scariche non possono essere smaltite tra i rifiuti domestici. In qualità di consumatore, l'utente ha l'obbligo giuridico di restituire tutte le batterie e gli accumulatori, contengano essi sostanze nocive o meno*, ad un punto di raccolta nel proprio comune, quartiere o in commercio in modo tale che possanno essere riciclati in modo ecocompatibile.

*Contrassegnato con: Cd = cadmio, Pb = piombo

SPECIFICHE TECNICHE

Modello:	**NOVA LED L | NOVA LED M**
Art. n°:	5600, 5601, 5602, 5603, 5604, 5605, 5606, 5607,
∑ Qn:	2,5 kW 182 g/h
Tipo di gas:	propano G31/butano G30
Prodotto ID n°:	0063CU7953
Voltaggio LED:	3 x 1,5 V DC LR14
Frequenza nominale:	1,35 K+/-10 % KHz
Corrente nominale:	1 A
Potenza nominale:	2,5 W
Voltaggio innesco:	batteria AA LR6 da 1,5 V

Questo apparecchio è stato testato ed omologato ai sensi della DIN EN 14543 : 2017. L'apparecchio è progettato per l'uso con gas liquido alla consegna.

Lunghezza del tubo: 0,4 m

Bombola di gas: 5 kg, 8 kg e 11 kg Le bombole di gas possono essere utilizzate e collocate nell'apparecchio o accanto ad esso.

Dest.	**Categoria**	**p (mbar)**	**Identificazione dell'ugello del bruciatore (mm)**
IT	I3B/P(50)	50	Ø 0,7

CE 0063
20

ACCESSORI

CUSTODIA PROTETTIVA DALLE INTEMPERIE PREMIUM



Art. n° 5609

RIPIANO DEL TAVOLO SET DA 3 PZ.



Art. n° 5608

KIT GAS



Art. n° 1145

- Regolatore protettivo di pressione con dispositivo di protezione da sovrapressione e protezioni antirottura del tubo per l'utilizzo commerciale. Raccordo G1/4" LH

PROTEZIONI ANTIROTTURA DEL TUBO



Art. n° 1515

- Protezioni antirottura del tubo Raccordo G1/4" LH

GARANZIA/ATTESTAZIONE DI GARANZIA



Assumiamo per **2 anni** la **garanzia** sul funzionamento dell'apparecchio. Prerequisito per la validità della garanzia è un utilizzo conforme dell'apparecchio e il possesso di una ricevuta ufficiale riportante la data dell'acquisto.

La garanzia decade dopo la scadenza del periodo di garanzia o immediatamente in caso di modifiche autonome all'apparecchio. Non è consentito manipolare i componenti che sono stati sigillati dal produttore o dal suo rappresentante!

Qualora il prodotto dovesse presentare un difetto malgrado i nostri controlli di qualità, si prega l'utente di non restituirlo al rivenditore al dettaglio, ma di mettersi direttamente in contatto con Enders. In tal modo, possiamo garantire un celere disbrigo del reclamo. Utilizzare a tal fine il modulo di servizio a disposizione sul nostro sito Internet.

Modulo di servizio:
http://www.enders-germany.com/de/service/

Compilare e conservare la scheda di garanzia unitamente alla ricevuta d'acquisto per eventuali domande di chiarimento!

Nome del modello

Codice articolo del produttore

Numero di serie (vedi retro apparecchio)

Data d'acquisto

Luogo d'acquisto

Appuntare la ricevuta d'acquisto

INHOUD

OVER DEZE TERRASHAARD 93

PICTOGRAMMEN IN DEZE HANDLEIDING 93

TERRASHAARD UITPAKKEN 94

VEILIGHEIDSVOORSCHRIFTEN
BENODIGD GEREEDSCHAP/HULPMIDDELEN
BESCHRIJVING VAN DE ONDERDELEN
LEVERINGSOMVANG

TERRASHAARD MONTEREN 96

VEILIGHEIDSVOORSCHRIFTEN
BENODIGD GEREEDSCHAP/HULPMIDDELEN
MONTAGE

GASFLES AANSLUITEN 98

VEILIGHEIDSVOORSCHRIFTEN
BENODIGD GEREEDSCHAP/HULPMIDDELEN
MONTAGE
BEHUIZING SLUITEN

TERRASHAARD GEBRUIKEN 100

VEILIGHEIDSVOORSCHRIFTEN
LED-SFEERVERLICHTING
TERRASHAARD INSCHAKELEN
TERRASHAARD UITSCHAKELEN
VERKLARING VAN DE SYMBOLEN OP DE TERRASHAARD
GEBRUIK OP BATTERIJEN
BATTERIJEN VERVANGEN (LED)
BATTERIJEN VERVANGEN (AANSTEKER)
COMMERCIEEL GEBRUIK
EERSTEHULP-MAATREGELEN

TERRASHAARD REINIGEN/ONDERHOUD 105

VEILIGHEIDSVOORSCHRIFTEN

OPSLAG/TRANSPORT 106

VEILIGHEIDSVOORSCHRIFTEN

VERWIJDERING 106

TECHNISCHE GEGEVENS 107

ACCESSOIRES 108

GARANTIE/GARANTIEBEWIJS 109

FABRIKANT 112

OVER DEZE TERRASHAARD

Hartelijk gefeliciteerd met de aankoop van dit Enders-product!

De terrashaard dient te worden geïnstalleerd volgens de bij-geleverde handleiding.

Lees de handleiding vóór de installatie en het gebruik. Gebruik het product alleen zoals in deze handleiding beschreven zodat er niet per ongeluk letsel of schade kan ontstaan.

Het apparaat moet zijn geplaatst in overeenstemming met de gebruiksaanwijzing en de plaatselijke voorschriften. De handleidingen moeten worden bewaard voor toekomstige gevallen. Als het artikel wordt doorgegeven, moet deze handleiding ook worden meegegeven.

Wij wensen u veel plezier met uw terrashaard van Enders.

PICTOGRAMMEN IN DEZE HANDLEIDING



Dit pictogram staat voor het signaalwoord **LET OP** en waarschuwt u voor mogelijk letsel of materiële schade en schade aan het apparaat.

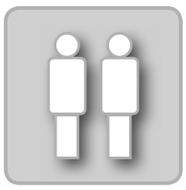

Laat u op dit punt door een **tweede persoon** helpen.



Handige **tips** en **informatie**.



Draag tijdens de montage veiligheidshandschoenen om snijwonden te voorkomen.



Er is gereedschap nodig.



Gebruik **geen mes** of soortgelijke scherpe voorwerpen om de verpakking te openen om krassen op het apparaat te voorkomen.



Leg tijdens de montage **iets zachts** onder de onderdelen om eveneens krassen en beschadigingen te voorkomen.



Volg de montagehandleiding en de gebruiksaanwijzing.

TERRASHAARD UITPAKKEN

VEILIGHEIDSINSTRUCTIES



- Ondanks de zorgvuldige afwerking van alle afzonderlijke onderdelen, kunnen sommige componenten scherpe randen hebben. Draag daarom veiligheidshandschoenen om snijwonden te voorkomen.
- Levensgevaar door verstikking/inslikken. Houd het verpakkingsmateriaal uit de buurt van kinderen en gooi het onmiddellijk weg. Houd ook kleine onderdelen uit hun buurt.

BENODIGD GEREEDSCHAP/HULPMIDDELEN



BESCHRIJVING VAN DE ONDERDELEN

Nr.	Beschrijving	Aantal
1	Windscherm van glas	1
2	Behuizing	1
3	Windscherm-beugel	3
4	Gasslang	1
5	Drukregelaar	1
6	Borgketting	1

Nr.	Beschrijving	Aantal
A	Schroef	3
B	Steeksleutel	1

LEVERINGSOMVANG

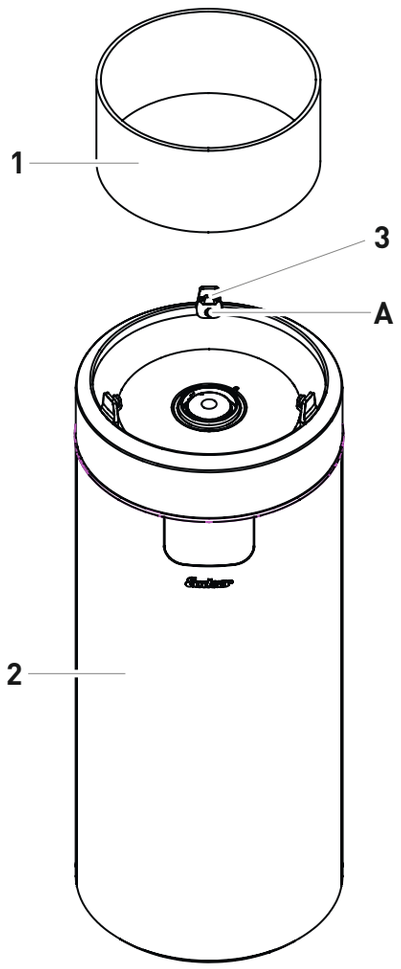

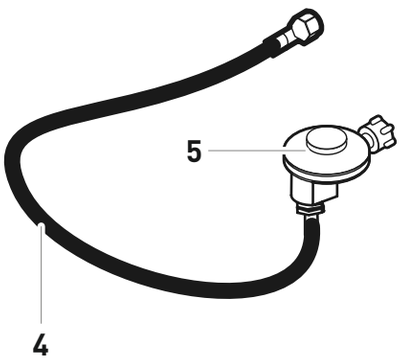

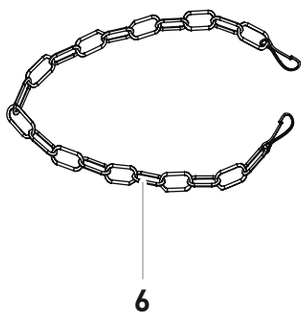

TERRASHAARD MONTEREN

VEILIGHEIDSINSTRUCTIES



- Ondanks de zorgvuldige afwerking van alle afzonderlijke onderdelen kun nen sommige componenten scherpe randen hebben. Draag daarom veiligheidshandschoenen om snijwonden te voorkomen.
- Verwijder alle verpakkingsmaterialen en beschermfolies van de afzonderlijke onderdelen voordat u met de montage begint.
- Levensgevaar door verstikking/inslikken. Houd het verpakkingsmateriaal uit de buurt van kinderen en gooi het onmiddellijk weg. Houd ook kleine onderdelen uit hun buurt.

BENODIGD GEREEDSCHAP/HULPMIDDELEN



MONTAGE

01

Nr.	Afbeelding	Aantal
2	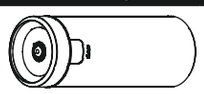	1
3		3
A		3

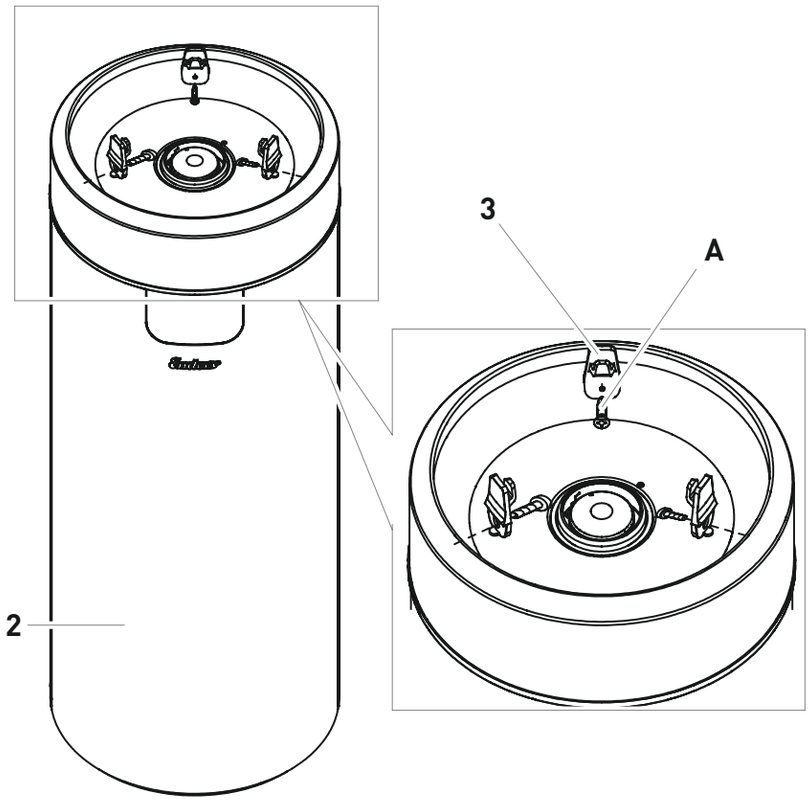

Nr.	Afbeelding	Aantal
1	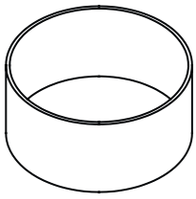	1

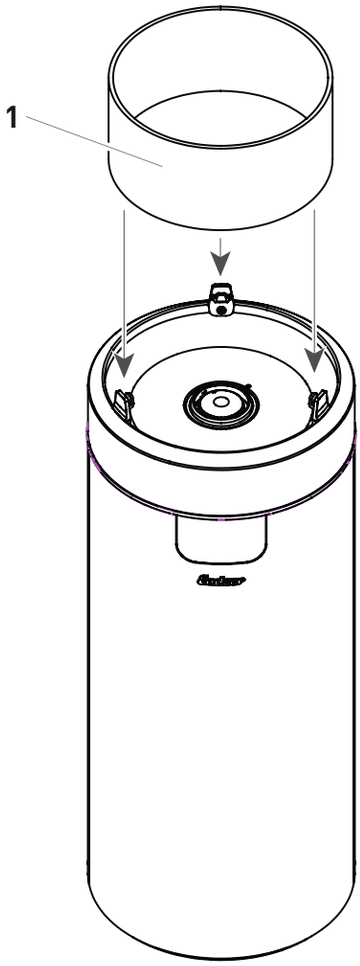

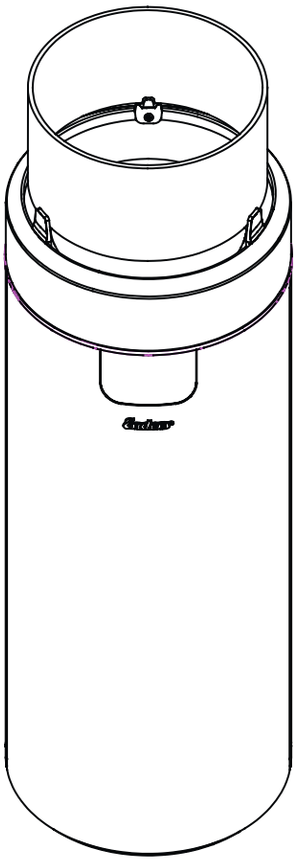

GASFLES AANSLUITEN

VEILIGHEIDSINSTRUCTIES



BRAND- EN EXPLOSIEGEVAAR

- **LET OP:** Het gebruik zonder gasdrukregelaar is niet toegestaan. Informatie over de landspecifieke gasdruk vindt u op het typeplaatje. De meegeleverde drukregelaar is in de fabriek correct afgesteld voor gebruik met vloeibaar gas. Lees ook de montage- en gebruiksinstructies die apart bij de drukregelaar zijn geleverd en volg deze op.
- De gasslang en de drukregelaar moeten eventueel worden vervangen als de desbetreffende nationale voorschriften of de geldigheidsduur dit vereisen. (Zie hiervoor het hoofdstuk REINIGING/ONDERHOUD.)
- Vraag advies aan een gespecialiseerde dealer bij het kopen of huren van een gasfles.
- Zorg ervoor dat er zich geen ontstekingsbronnen, open vuur o.i.d. in de buurt bevinden als u de gasfles in een goed geventileerde ruimte aansluit of vervangt.
- Zorg ervoor dat de gasslang niet wordt geknikt of ergens langs schuurt.
- Controleer na het installeren van de gasfles alle verbindingen op lekkage met een in de handel verkrijgbare lekdetectie-spray of met zeepsop. Als er geen lekken zijn, reinig dan de aansluitingen met water na de controle.
- **LET OP:** Een lekkage-test met open vuur is ten strengste verboden omdat ontsnappend gas kan ontbranden!

BENODIGD GEREEDSCHAP/HULPMIDDELEN



MONTAGE



DE WARTELMOEREN HEBBEN LINKSE SCHROEFDRAAD.

1. Controleer voor het aansluiten alle afdichtingen op beschadiging en correcte positie.
2. Wartelmoer (E) van de drukregelaar (5) linksom met de hand op de schroefdraad van de gaskraan (F) draaien. Gebruik geen gereedschap aangezien dit de afdichting van de gaskraan kan beschadigen en de dichtheid daardoor niet meer kan worden gegarandeerd.
3. De wartelmoer (C) van de slangleiding (4) wordt aangesloten op de uitgaande schroefdraad van de drukregelaar (D) resp. de gasaansluiting op het apparaat door deze met een geschikte steeksleutel (B) linksom vast te draaien.

   Gebruik een tweede steeksleutel op de daarvoor bestemde vlakken om de drukregelaar tegen te houden. Dit voorkomt het meedraaien van de drukregelaar resp. een ongeoorloofde krachtoverbrenging. Door het aandraaien van de schroefverbinding wordt de dichtheid verzekerd.

4. Voer een lektest uit op alle aansluitpunten met de gaskraan op de fles geopend. Gebruik hiervoor een lekzoekspray of een schuimvormend middel (bijv. gas-control-spray of zeepsop). Breng dit aan op de aansluitpunten van de slang. De dichtheid is gegarandeerd als er geen luchtbellen te zien zijn.

Nr.	Afbeelding	Aantal
4		1
5		1



Wartelmoer (E)
van de drukregelaar

Wartelmoeren (C) van de slangleiding
(DIN EN 16436-2)

Schroefdraad van de gaskraan (F)

Schroefdraad (D) van de drukregelaar
50 mbar; 1,5 kg/h **(DIN EN 16129, type 694)**

5 kg gasfles
Hoogte: ca. 47,0 cm
Diameter: ca. 23,5 cm
(in het apparaat op te bergen)

8 kg gasfles
Hoogte: ca. 46,0 cm
Diameter: ca. 30,0 cm
(in het apparaat op te bergen)

11 kg gasfles
Hoogte: ca. 59,0 cm
Diameter: ca. 30,0 cm
(alleen in de NOVA LED L apparaten op te bergen)

Nr.	Afbeelding	Aantal
6		1

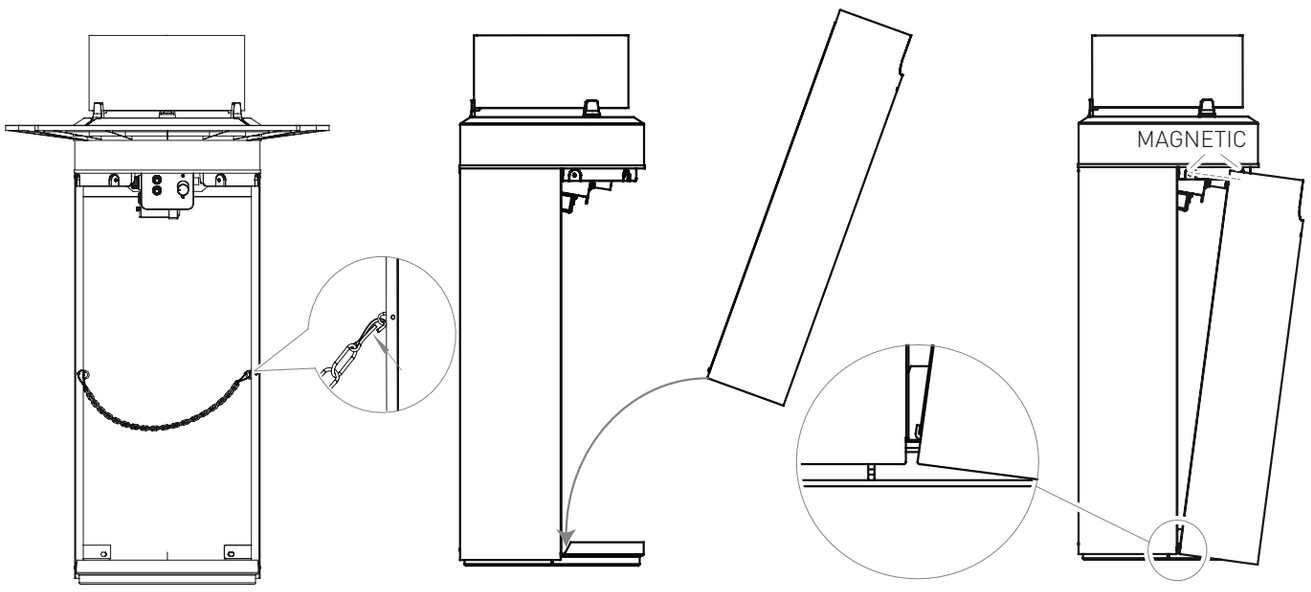

TERRASHAARD GEBRUIKEN

VEILIGHEIDSINSTRUCTIES

TOEPASSINGEN

- Het gebruik van dit apparaat in een gesloten ruimte is **GEVAARLIJK** en **VERBODEN**.
- **LET OP:** Voor gebruik buitenshuis of in goed geventileerde ruimtes. In een goed geventileerde ruimte moet minstens 25% van het wandoppervlak open zijn. Het wandopper-vlak is de som van alle wand-oppervlakken. Het apparaat moet in overeenstemming met de geldende voorschriften worden geïnstalleerd en de gasfles moet in overeenstemming met de geldende voorschriften worden gebruikt.

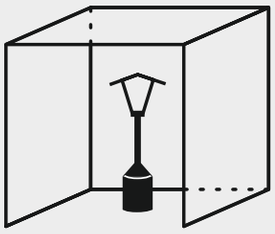

- De plaats van opstelling moet per 1 kW geïnstalleerde nominale warmtebelasting van de terrashaard minstens een volume hebben van 20 m³ en goed geventileerd zijn (overdekte terrassen, biertenten, etc.).
- Dit apparaat moet worden geïnstalleerd in overeenstemming met deze handleiding.
- De terrashaard mag niet worden opgesteld in woonkamers, kelders, kantoren of soortgelijke ruimtes.
- De terrashaard mag alleen worden gebruikt met een apart gemonteerde drukregelaar met een toegestane uitgangsdruk (zie typeplaatje en fabrieksinstelling).
- Gebruik alleen de door de fabrikant gespecificeerde gassoorten en gasflessen!
- De gasfles moet zich tijdens het gebruik van het apparaat in de daarvoor bestemde ommanteling/ behuizing bevinden.
- **LET OP:** Het glas wordt tijdens het gebruik zeer heet. Mocht het glas op het apparaat splinteren of breken, raak het dan niet met uw handen aan. Draai de gaskraan onmiddellijk dicht, verwijder alle splinters met gereedschap om verwondingen te voorkomen en neem contact op met de fabrikant voor een nieuw glas.

BRAND- EN EXPLOSIEGEVAAR

- Het apparaat moet op een vlakke en stevige ondergrond worden geplaatst.
- Het is raadzaam om iets onder het apparaat te leggen om uw vloer te beschermen.
- Bij harde wind moet er extra op worden gelet dat het apparaat niet omvalt.
- Controleer voor elke ingebruikname of de afdichtingen op de gaskraan aanwezig zijn en zich in een goede staat bevinden (geen beschadigingen). Gebruik geen extra afdichting.
- De gasslang mag niet geknikt zijn.
- De overige afstanden tot brandbare voorwerpen mogen niet minder zijn dan 1 m.
- Bescherm gasflessen tegen sterk zonlicht (< 40 °C).
- Tijdens het gebruik moet een veilige afstand tot brandbare materialen worden aangehouden. De afstand in straalrichting tussen het uitstralende oppervlak en brandbare materialen mag niet kleiner zijn dan 2 m.
- De ventilatie-openingen in de opslagruimte voor de gasfles niet afdekken. Het eventueel uit-stromende gas kan zich in de opslagruimte verzamelen waardoor er explosiegevaar bestaat.
- Verplaats het apparaat niet terwijl het in werking is.
- Verwijder de gasfles voordat het apparaat wordt verplaatst.
- Reparaties en onderhoud aan gastechnische onderdelen van het apparaat mogen uitsluitend worden uitgevoerd door geautoriseerd vakpersoneel.
- Bij storingen moet de gaskraan van de gasfles altijd direct worden gesloten.
- Sluit na gebruik de kraan op de gasfles of de drukregelaar.
- De gasslang moet voor elke ingebruikname worden gecontroleerd op scheuren en beschadigingen.
- De gasslangen moeten binnen de voorgeschreven termijnen worden vervangen.
- De gasslang en de drukregelaar moeten uiterlijk na 10 jaar door een gespecialiseerd bedrijf worden vervangen.
- Als de gasslang is beschadigd, vervang deze dan door een gasslang van dezelfde kwaliteit en lengte die niet langer dan 150 cm mag zijn.
- Bij een gaslek mag het apparaat niet worden gebruikt. Als het in bedrijf is, moet de gastoevoer worden afgesloten. Voordat het apparaat opnieuw kan worden gebruikt, moet het worden gecontroleerd en moeten defecte onderdelen worden vervangen. Eventuele los zittende verbindingen moeten worden vastgedraaid.
- Voordat het apparaat wordt verplaatst, moet de gaskraan van de gasfles of de drukregelaar worden gesloten.
- Na de montage moeten alle verbindingen op lekkage worden gecontroleerd. Hiervoor moet een schuimend middel worden gebruikt (bijv. gas-control-spray of zeepsop).

LED-SFEERVERLICHTING

VEILIGHEIDSINSTRUCTIES

- Zorg ervoor dat de onder spanning staande onderdelen niet nat worden.
- Er mogen alleen in de handel toegestane batterijen 3 x 1,5V LR 14 in perfecte staat worden gebruikt.





De led-verlichting kan worden in- en uitgeschakeld via twee drukknopschakelaars in de behuizing.

TERRASHAARD INSCHAKELEN

1. Zet de gasregelaar in de 'UIT'-stand.
2. Open de gaskraan op de gasfles of de drukregelaar.
3. Druk om te ontsteken de knop in en draai deze linksom.
4. Zodra het gas ontbrandt, houdt u de gasregelaar ca. 30 seconden ingedrukt en stelt u vervolgens de gewenste vlamhoogte in. Als de brander niet ontsteekt, wacht dan vijf minuten en herhaal stap 2 en 3.

TERRASHAARD UITSCHAKELEN

1. Om het apparaat uit te schakelen, sluit u de gaskraan op de fles.

VERKLARING VAN DE SYMBOLEN OP DE TERRASHAARD

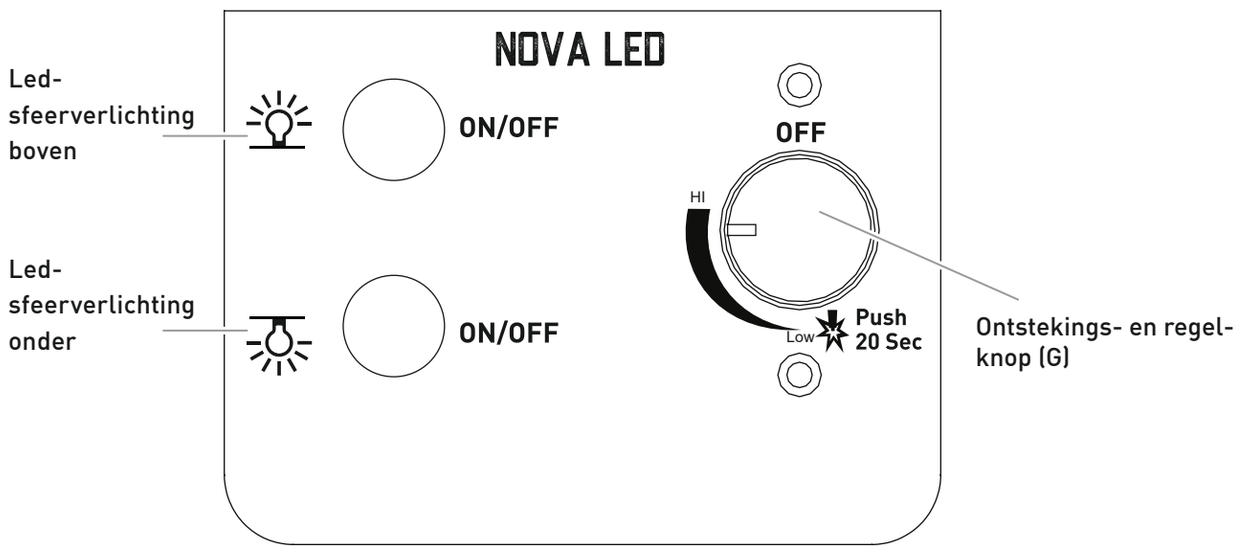

GEBRUIK OP BATTERIJEN

VEILIGHEIDSINSTRUCTIES



Gevaar voor kinderen en personen met verminderde fysieke, sensorische of mentale vaardigheden (bijvoorbeeld deels gehandicapte, oudere personen met beperkte fysieke en mentale vaardigheden) of een gebrek aan ervaring en kennis (bijvoorbeeld kinderen).

- Kinderen jonger dan 8 jaar moeten uit de buurt worden gehouden van het apparaat.
- Kinderen vanaf 8 jaar mogen het apparaat alleen in- en uitschakelen als zij in de gaten worden gehouden of instructies hebben gekregen over het veilige gebruik van het apparaat en de eruit voortvloeiende gevaren hebben begrepen.
- LET OP: Explosiegevaar bij onjuiste omgang met batterijen.
- Batterijen mogen niet worden opgeladen, met andere middelen worden gereactiveerd, uit elkaar worden gehaald, in het vuur worden gegooid, worden verhit of kortgesloten. Anders bestaat er een verhoogd gevaar op exploderen en lekken, bovendien kunnen er gassen ontsnappen!
- Vermijd het contact van de batterijvloeistof met de huid, ogen en slijmvliezen. Bij contact de betroffen plekken meteen met veel schoon water afspoelen en direct een arts raadplegen.
- Reinig indien nodig de contacten van de batterijen en het apparaat voor het plaatsen!
- Verwijder de batterijen als deze leeg zijn of als het apparaat een langere tijd niet wordt gebruikt. Zo voorkomt u schade die kan ontstaan door lekkende batterijen.
- Stel de batterijen niet bloot aan extreme omstandigheden door ze bijv. op radiatoren of in direct zonlicht te bewaren. Verhoogde kans op lekken!

BATTERIJEN PLAATSEN/VERVANGEN

- Er is geen gereedschap nodig om de batterijen te plaatsen.
- Vervang altijd alle batterijen tegelijk.
- Er mogen geen verschillende soorten batterijen of een combinatie van oude en nieuwe batterijen worden gebruikt.
- Gebruik alleen het aangegeven type batterijen en plaats deze correct volgens de + en - tekens voor de polariteit.
- De aansluitklemmen mogen niet worden kortgesloten.
- LET OP! Gebruik geen oplaadbare batterijen. De temperatuur in het batterijvak kan erg hoog zijn.
- LET OP! Batterijen mogen alleen worden vervangen als het apparaat is afgekoeld.

OPLAADBARE BATTERIJEN

- Gebruik deze batterijen niet gelijktijdig met andere soorten batterijen. De batterijen moeten worden verwijderd alvorens ze op te laden. Het opladen mag alleen plaatsvinden onder toezicht van een volwassene. ANDERE SOORTEN BATTERIJEN NIET OPLADEN.

BATTERIJEN (LED)

- Ga op een veilige manier met de batterijen om: Er mogen alleen in de handel toegestane 3 x 1,5V LR14-batterijen in perfecte staat worden gebruikt.

BATTERIJEN (AANSTEKER)

- Ga op een veilige manier met de batterijen om: Er mogen alleen in de handel toegestane 1 x 1,5V LR6-batterijen in perfecte staat worden gebruikt.

BATTERIJEN VERVANGEN (LED)

- 3 x 1,5V LR14 (C)
  (niet meegeleverd)

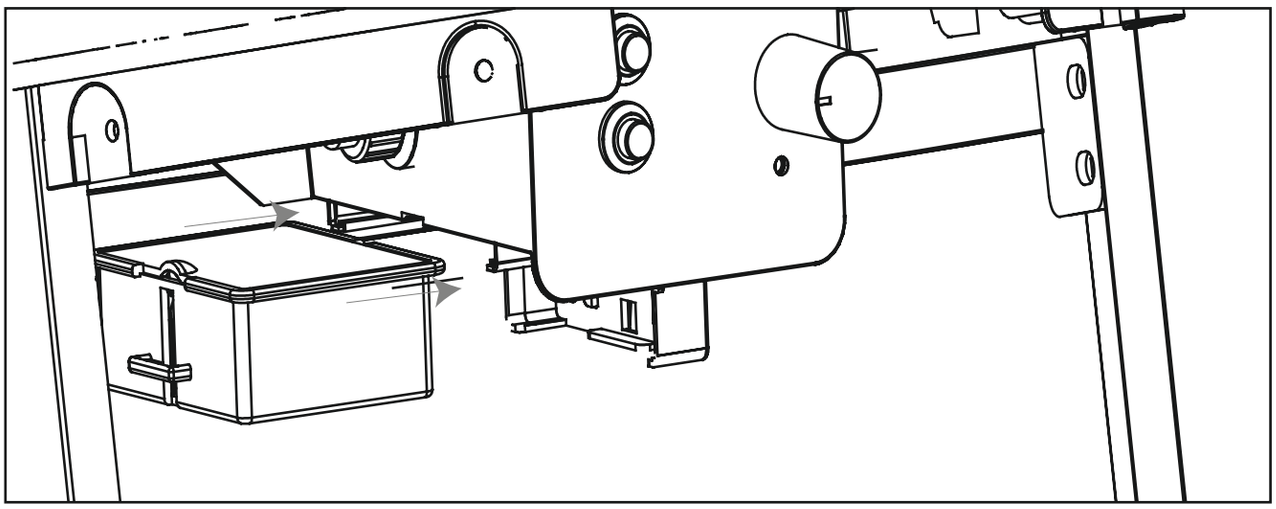

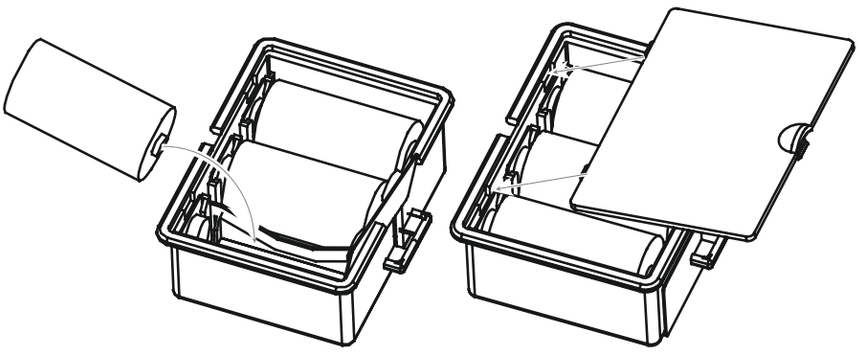

BATTERIJEN VERVANGEN (AANSTEKER)

- 1,5 V DC LR6 (AA)
  (niet meegeleverd)

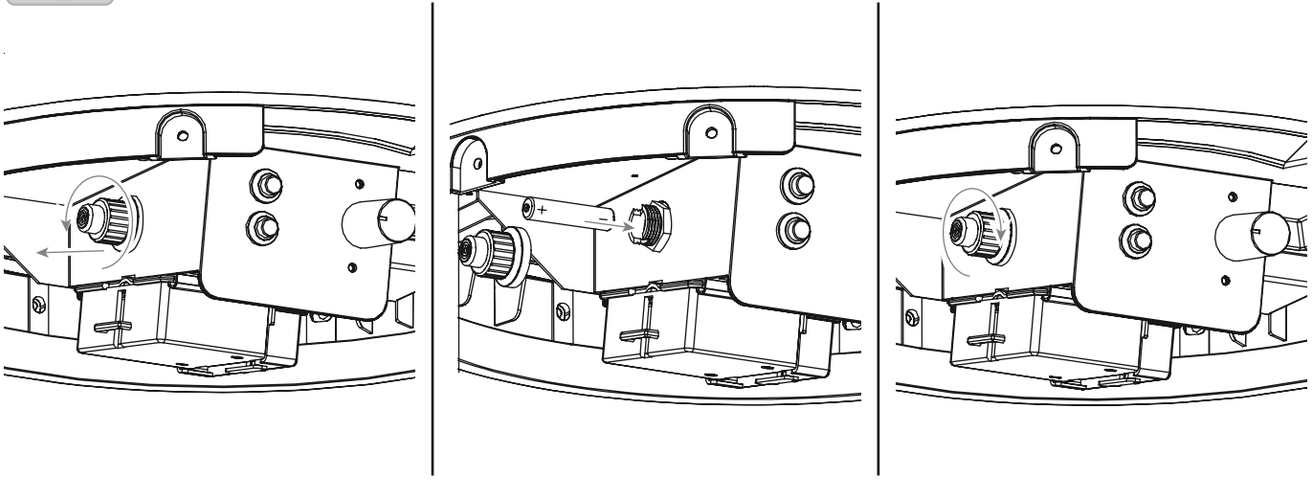

COMMERCIEEL GEBRUIK



LET OP

- Volgens de DGUV-verordening 79 'Gebruik van vloeibaar gas' moeten bij commercieel gebruik van de terrasverwarmer (bijv. in de horeca of op jaarbeurzen) een slangbreukbeveiliging volgens DIN 30693 'Slangbreukbeveiligingen voor slangleidingen in vloeibaargas-systemen' en een tweetraps veiligheidsdrukregelaar (Safety two Stages Regulator - S2SR) volgens DIN EN 16129 worden gebruikt (zie afbeelding).
- Volgens § 14 (BetrSichV) moet het volledige 'systeem voor vloeibare gassen' – **voor de eerste ingebruikname** – worden gecontroleerd door een 'gekwalificeerd persoon' volgens § 2 (6) BetrSichV op een veilige installatie en plaatsing evenals op dichtheid en veilige werking.
- Het resultaat van de test moet worden vastgelegd in de DGUV-verklaring 310-005 'Testcertificaat voor het testen van vloeibaargas-systemen voor verbrandingsdoeleinden' en aan de gebruiker worden overhandigd.
- Alleen goedgekeurde vloeibaargas-systemen mogen worden gebruikt.
- Periodieke controles moeten ten minste om de twee jaar worden uitgevoerd door een 'gekwalificeerd persoon'.
- De vervanging van veiligheidsrelevante componenten zoals bijv. de tweetraps veiligheidsdrukregelaar, slangleidingen, slangbreukbeveiliging en omvalbeveiliging moet uiterlijk om de acht jaar worden uitgevoerd.

EERSTEHULP-MAATREGELEN



BRANDBESTRIJDINGSMAATREGELEN

- Breng omstanders in veiligheid! Draai, indien mogelijk, de gaskraan op de fles dicht. Koel de gasfles met water. Let daarbij op uw veiligheid! Een herhaalde spontane, explosie-achtige ontsteking is mogelijk.
- Bij brand moeten gevulde, onder druk staande gasflessen uit het risicogebied worden verwijderd. Als dit niet mogelijk is, moeten de gasflessen worden beschermd tegen overmatige verhitting door ze met water of iets dergelijks vanuit een beschermde positie te besproeien.

MAATREGELEN NA INADEMING VAN GAS

- Hoge concentraties kunnen verstikking veroorzaken. De symptomen kunnen zijn: verlies van mobiliteit en bewustzijnsverlies. Het slachtoffer merkt niets van de verstikking. Bij lage concentraties kunnen duizeligheid, hoofdpijn, misselijkheid en coördinatieproblemen optreden.
- Breng het slachtoffer in de frisse lucht. Bel een arts of de hulpdiensten. Begin met eerstehulp-maatregelen als de patiënt stopt met ademen.

MAATREGELEN BIJ ERNSTIGE VERBRANDING OF BRANDWONDEN DOOR HETE VLOEISTOFFEN

- Er bestaat een acuut gevaar voor onderkoeling en een shock. Bel onmiddellijk de hulpdiensten!
- Blus brandende kleding onmiddellijk met water of smoor de vlammen met een dikke deken.
- Bij brandwonden door hete vloeistoffen: De kleding onmiddellijk verwijderen.
- Bij verbrandingen: Kleding aan het lichaam laten.
- Minstens 15 minuten met koud water koelen totdat de pijn afneemt.
- Het betreffende gebied met een steriele Metalline-branddoek afdekken. De met Metalline gecoate zijde op de geblesseerde huid leggen en losjes met een gaasverband of een mitella vastzetten.
- Geen 'huismiddeltjes' zoals zalf, poeder, olie, ontsmettingsmiddelen etc. gebruiken!

MAATREGELEN BIJ LICHTE VERBRANDING OF BRANDWONDEN DOOR HETE VLOEISTOFFEN

- Bij brandwonden door hete vloeistoffen: onmiddellijk de kleding uittrekken.
- Bij brandwonden: kleding alleen verwijderen als deze niet is vastgeplakt.
- Met koud water minstens 15 minuten koelen totdat de pijn afneemt.
- Lichte brandwonden zonder blaarvorming aan de lucht laten genezen, niet afdekken met een pleister of verband.

TERRASHAARD REINIGEN/ONDERHOUD

VEILIGHEIDSINSTRUCTIES



- Ondanks de zorgvuldige afwerking van alle afzonderlijke onderdelen kunnen sommige componenten scherpe randen hebben. Draag daarom veiligheidshandschoenen om snijwonden te voorkomen.
- Hete oppervlakken: Wacht met reinigen totdat de terrashaard voldoende is afgekoeld.

BRAND- EN EXPLOSIEGEVAAR

- Gebruik geen brandbare schoonmaakmiddelen.

OMGAAN MET DE GASINSTALLATIE

- Reparaties en onderhoud aan gas-onderdelen mogen alleen worden uitgevoerd door geautoriseerd vakpersoneel.
- Breng geen wijzigingen aan de terrasverwarmer of de drukregelaar aan.
- Vervang de drukregelaar en de slang uiterlijk na 10 jaar, ook als er geen externe beschadigingen zichtbaar zijn. Zorg ervoor dat de drukregelaar is goedgekeurd voor uw land en voor het gebruikte gas en is ingesteld op de juiste uitgangsdruk (zie technische gegevens). Een nieuwe slang mag niet langer zijn dan 1,5 m.
- Aan componenten die zijn verzegeld door de fabrikant mogen geen manipulaties of veranderingen worden uitgevoerd/aangebracht.
- Het gas vormt samen met olie een explosief mengsel. Probeer nooit om zwaar draaiende kranen of draaiknoppen soepeler te laten draaien met olie of kruipolie.



- Gebruik geen schurende of chloorhoudende schoonmaakmiddelen.
- Veeg verontreinigde oppervlakken af met een vochtige doek of spoel ze met warm water af. Gebruik indien nodig een mild schoonmaakmiddel. Spoel na met water en droog alle oppervlakken af met een microvezeldoek.
- Let bij het gebruik van een mild reinigingsmiddel ook op de instructies/productinformatie van de fabrikant om schade aan het oppervlak te voorkomen.
- Laat het apparaat volledig drogen voordat u het opnieuw gebruikt.

OPSLAG/TRANSPORT

VEILIGHEIDSINSTRUCTIES



- Zorg ervoor dat de gaskraan op de fles is gesloten en dat de terrashaard is afgekoeld.
- Verwijder de drukregelaar met de gasslang van de gasfles door de wartelmoer rechtsom los te draaien.
- Bewaar het apparaat in een vorstvrije en droge ruimte. Dek het apparaat af om verontreiniging en beschadiging te voorkomen. De terrashaard moet volledig zijn afgekoeld.
- Berg de gasfles buiten het bereik van kinderen op.
- Houd de gasfles uit de buurt van brandbare gassen en andere brandgevaarlijke stoffen.
- Uitstromend vloeibaar gas is zwaarder dan lucht en zakt naar de bodem. Bewaar de gasfles niet in huis, onder het maaiveld (bijv. kelder, schacht, ondergrondse garage etc.) of op niet-geventileerde plaatsen waar het uitstromende gas zich zou kunnen verzamelen.
- Bescherm de gasfles tegen direct zonlicht en andere warmtebronnen.
- Bewaar de gasfles bij minder dan 40 °C op een goed geventileerde, schaduwrijke plaats en beschermd tegen weersinvloeden.
- Bewaar de gasfles rechtop en beveilig hem tegen omvallen.
- Deze instructies zijn ook van toepassing op lege gasflessen omdat deze nog een kleine hoeveelheid vloeibaar gas bevatten.
- Vervoer de gasfles indien mogelijk niet in voertuigen waarvan de laadruimte niet is gescheiden van de bestuurderscabine. De bestuurder moet zich bewust zijn van de mogelijke gevaren en weten wat te doen is bij een ongeval of in noodsituaties.
- Transporteer de gasfles rechtop en beveiligd tegen omvallen en wegglijden.
- Zorg ervoor dat de gaskraan van de gasfles is gesloten en niet lekt.
- Vraag uw gashandelaar naar de actuele nationale regelgeving en informatie.

VERWIJDERING



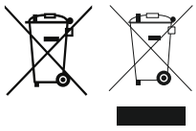

De verpakking van het product bestaat uit recyclebare materialen die weer opnieuw kunnen worden gebruikt. Verwijder deze gescheiden in de daarvoor bestemde containers.
Gooi het artikel niet bij het huisvuil als u er vanaf wilt. Vraag uw plaatselijke afvalverwerkingsbedrijf of uw gemeente naar de mogelijkheden voor een milieuvriendelijke en grondstof besparende afvoer.

De lege batterijen moeten volgens de wettelijke bepalingen worden afgevoerd. Lege batterijen mogen niet via het huisvuil worden weggegooid! Als consument bent u wettelijk verplicht om alle batterijen en accu's, of ze nu schadelijke stoffen* bevatten of niet, af te geven bij een inzamelpunt in uw gemeente, stadswijk of detailhandel zodat ze op een milieuvriendelijke manier kunnen worden afgevoerd.

*aangegeven met: Cd = cadmium, Pb = lood

TECHNISCHE GEGEVENS

Model:	**NOVA LED L | NOVA LED M**
Item-nr.:	5600, 5601, 5602, 5603, 5604, 5605, 5606, 5607,
∑ Qn:	2,5 kW 182 g/h
Gassoort:	propaan G31/butaan G30
Product ID nr.:	0063CU7953
Voltage LED:	3 x 1,5 V DC LR14
Nominale frequentie:	1,35 K +/- 10% KHz
Nominale stroom:	1 A
Nominaal vermogen:	2,5 W
Voltage aansteker:	1,5 V LR6 AA-batterij

Dit apparaat is getest en goedgekeurd volgens DIN EN 14543 : 2017. Het apparaat is ontworpen en afgeleverd voor gebruik met vloeibaar gas.

Slanglengte: 0,4 m

Gasfles: Gasflessen van 5 kg, 8 kg en 11 kg kunnen worden gebruikt en in of naast het apparaat worden geplaatst.

Best.	**Categorie**	**p (mbar)**	**Sproeier-markering brander (mm)**
AT, DE	I3B/P(50)	50	Ø 0,7

CE 0063
20

ACCESSOIRES

PREMIUM BESCHERMHOES



Art.-nr. 5609

TAFELBLAD, 3 STUKS



Art.-nr. 5608

GAS KIT



Art.-nr. 1145

- Veiligheidsdrukregelaar met overdrukbeveiliging en slangbreukbeveiliging voor commercieel gebruik. Aansluiting G1/4" LH

SLANGBREUKBEVEILIGING



Art.-nr. 1515

- Slangbreukbeveiliging aansluiting G1/4" LH

GARANTIE/GARANTIEBEWIJS



Wij verlenen **2 jaar garantie** op de werking van het apparaat. Voorwaarde voor de garantieverlening is een correcte behandeling van het apparaat en het hebben van een officieel aankoopbewijs met datum.

De garantie vervalt na het verstrijken van de garantieperiode of onmiddellijk als er eigenhandig wijzigingen aan het apparaat zijn aangebracht. Er mogen geen manipulaties worden uitgevoerd aan onderdelen die zijn verzegeld door de fabrikant of diens vertegenwoordiger!

Mocht uw product ondanks onze kwaliteitscontroles toch een defect vertonen, breng het dan niet terug naar de winkel, maar neem direct contact op met Enders. Op deze manier kunnen we ervoor zorgen dat klachten snel worden afgehandeld. Gebruik hiervoor het serviceformulier op onze website.

Serviceformulier:
http://www.enders-germany.com/de/service/

Garantiekaart invullen en samen met het aankoopbewijs bewaren voor eventuele reclamaties!

Modelnaam

Artikelnummer fabrikant

Serienummer (zie achterkant apparaat)

Aankoopdatum

Plaats van aankoop

Kassabon vastnieten

HERSTELLER | MANUFACTURER | FABRICANTE | FABRICANT | PRODUTTORE | FABRIKANT

Enders Colsman AG
Brauck 1
D-58791 Werdohl, Deutschland
+ 49 (0) 2392 9782 222

Zur Produktverbesserung behalten wir uns farbliche und technische Änderungen vor.