YS-HU1-C652

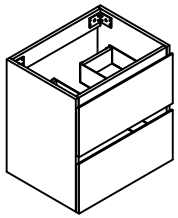

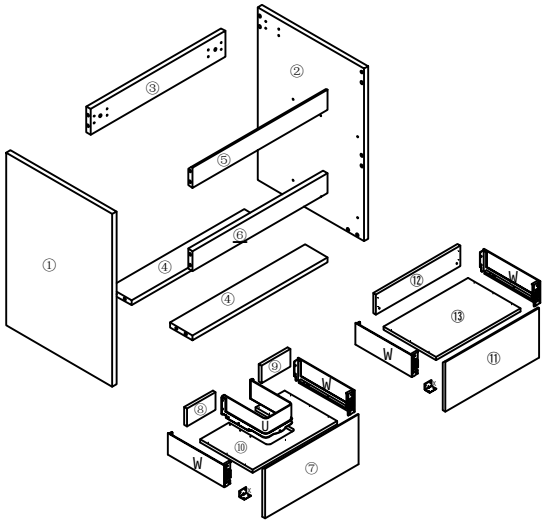


| Order | (L*W) MM |
|---|---|
| ① | 520*370=1 |
| ② | 520*370=1 |
| ③ | 570*78=1 |
| ④ | 570*78=2 |
| ⑤ | 570*60=1 |
| ⑥ | 570*60=1 |
| ⑦ | 600*230=1 |
| ⑧ | 205*84=1 |
| ⑨ | 205*84=1 |
| ⑩ | 550*283=1 |
| ⑪ | 600*230=1 |
| ⑫ | 550*84=1 |
| ⑬ | 550*283=1 |

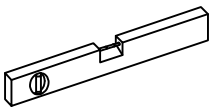

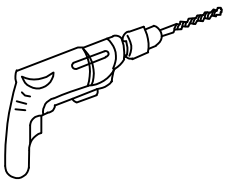

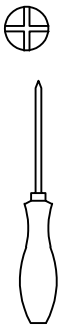



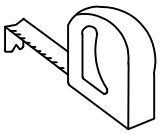

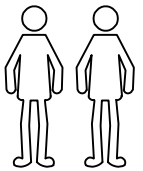

## A



∅15*13mm
=20

## V

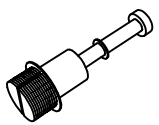

∅8*40mm
=20

## P

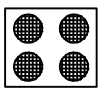

∅18*4mm
=4

## F

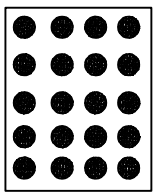

∅20*0.3mm=20

## YG-A004

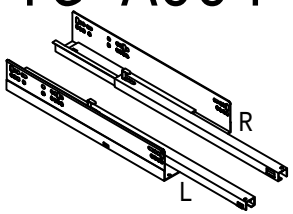


300*40*40mm
=2

## H-H

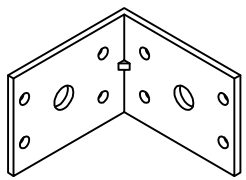

67*67*40mm
=2

## I



4*14mm
=83

## J

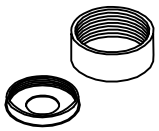

∅20*8mm
=2

## K



∅10*43mm
=2

## L

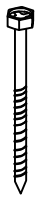

∅6*70mm
=2

## W

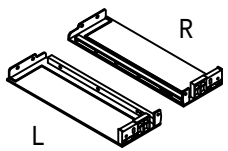


35*300*107mm
=2

## X

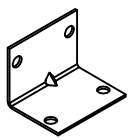

25*25*31mm
=2

## U

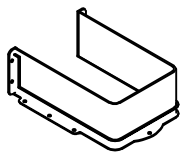

170*240*87mm
=1

1

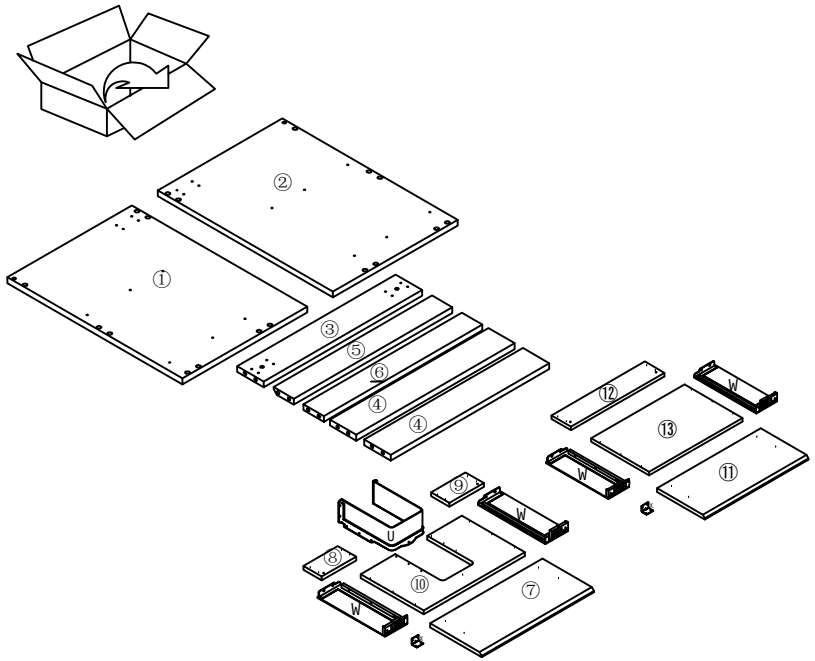


2

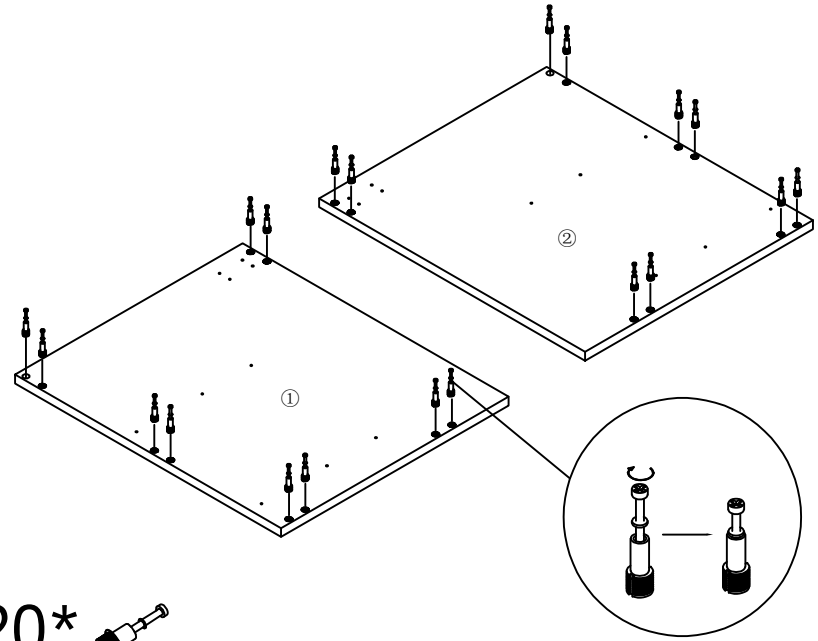


V=20*

3

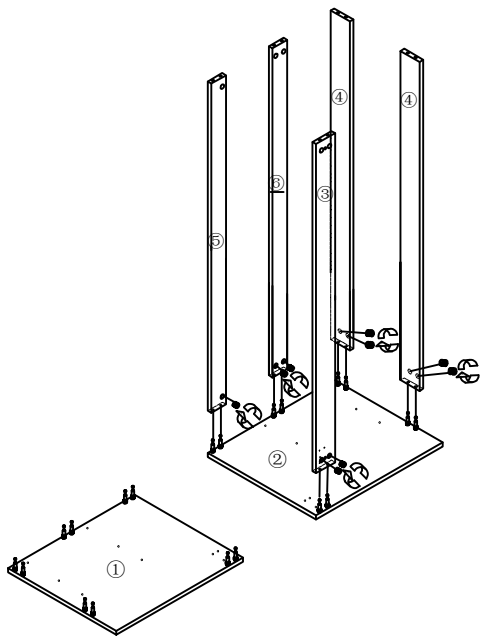


A=10*

4

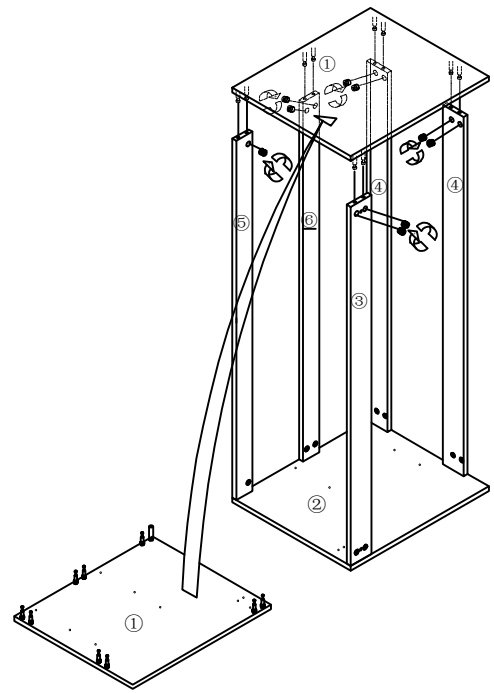


A=10*

5

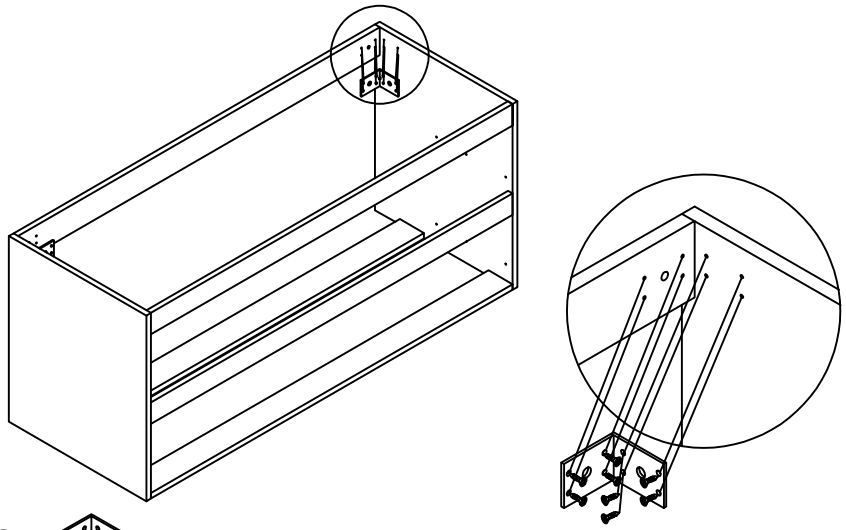

H-H=2*

I=16*

6

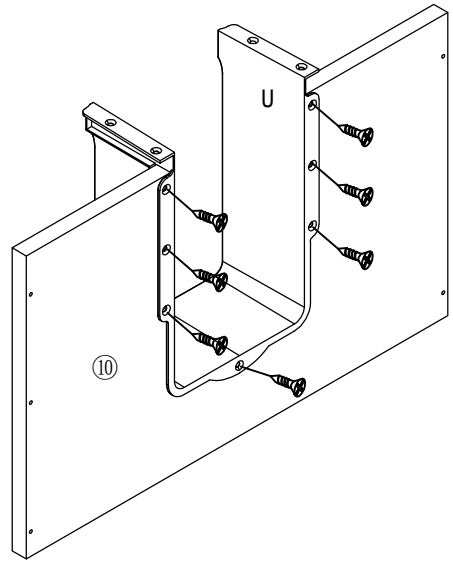


I=7*

7

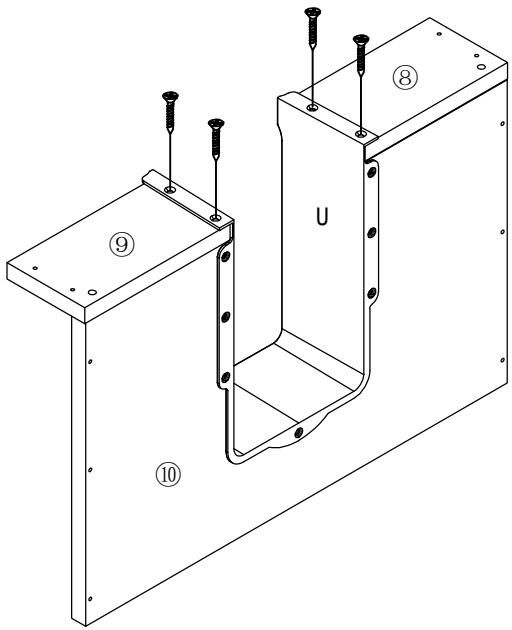


I=4*

8

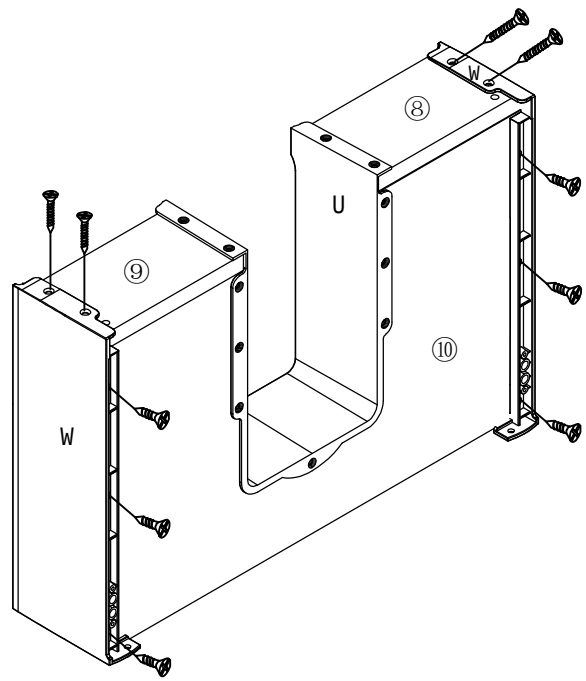


I=10*

9

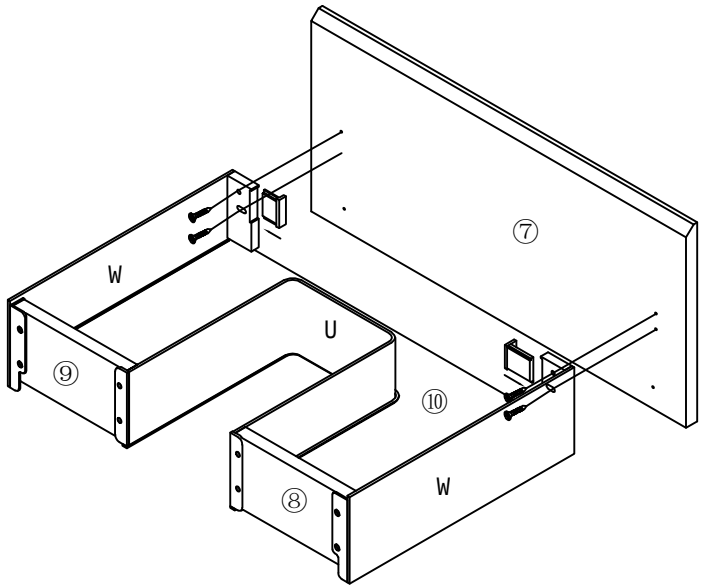


I=4*

10

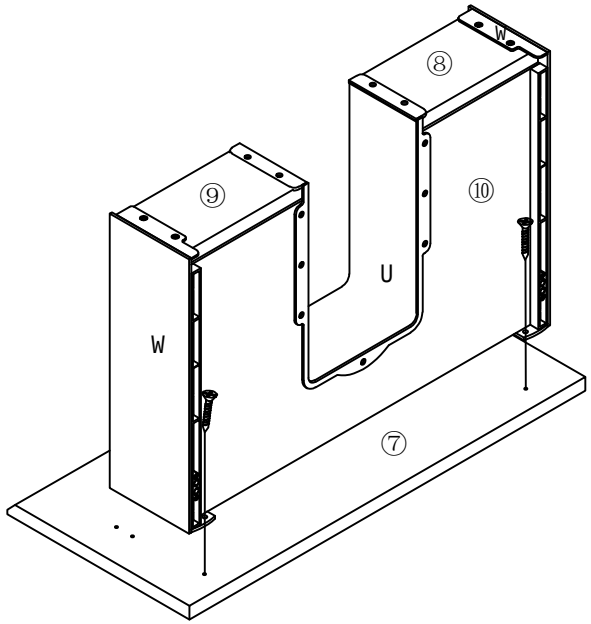


I=2*

11

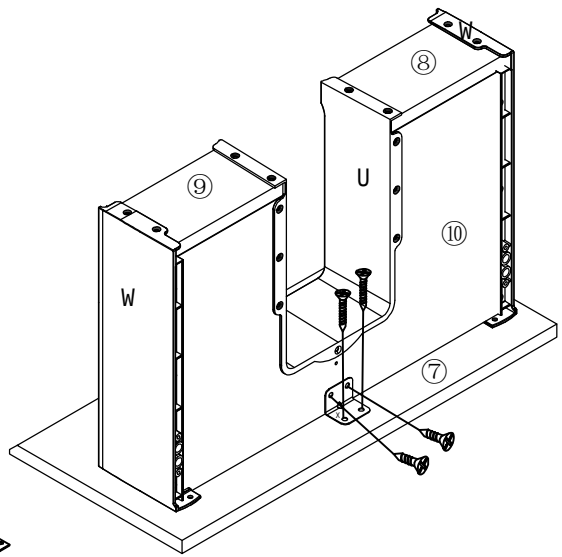


X=1*

I=4*

12

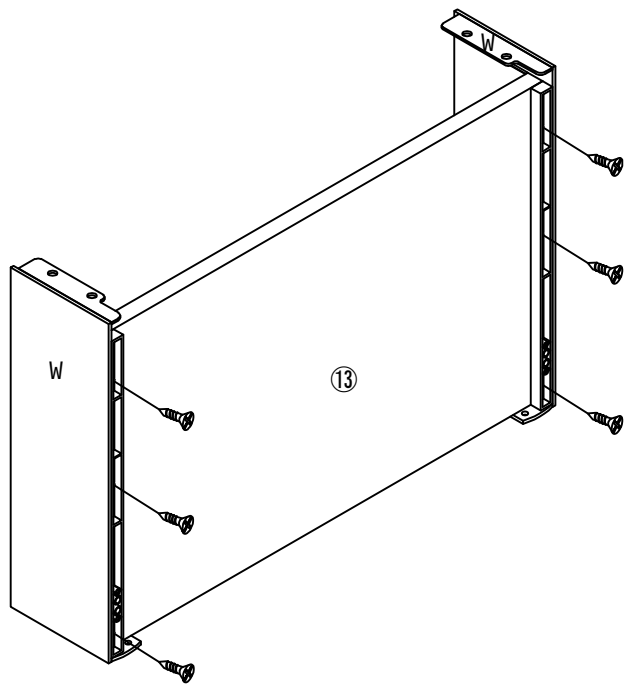


I=6*

13

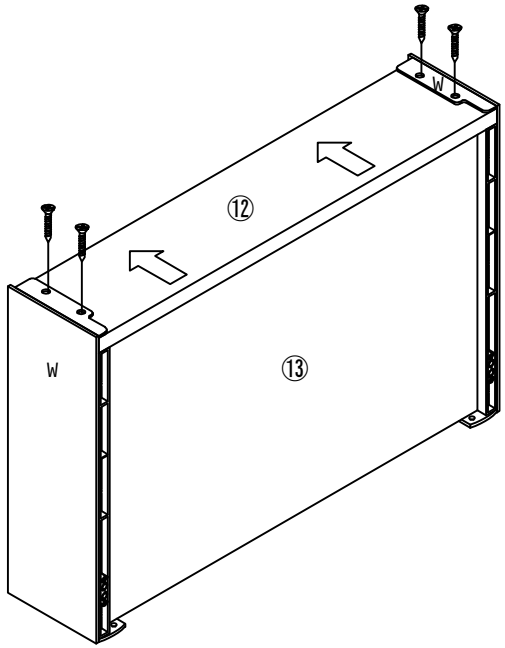


I=4*

14

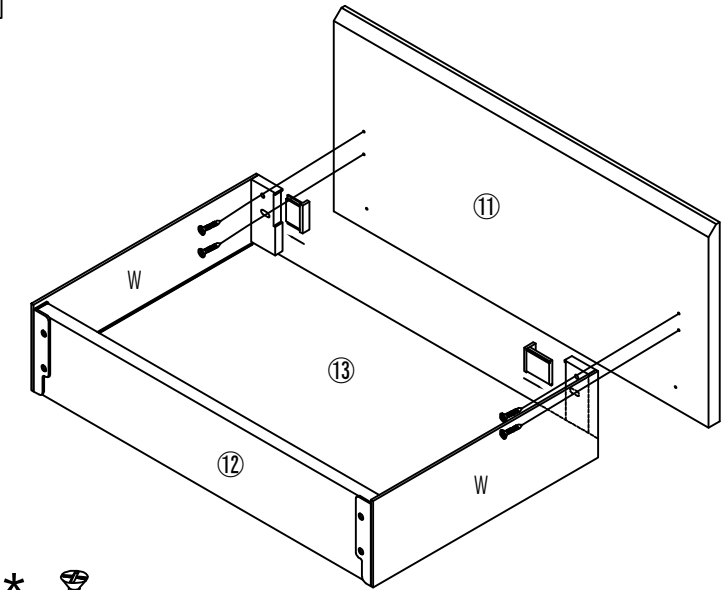


I=4*

15

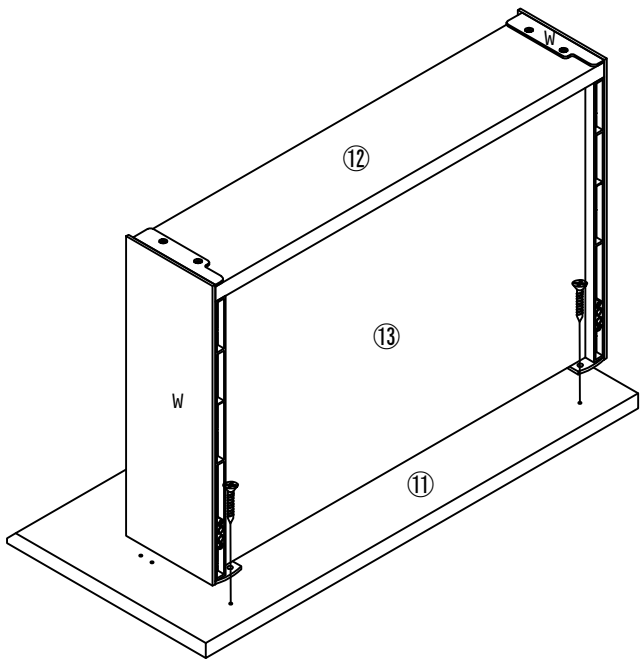


I=2*

16

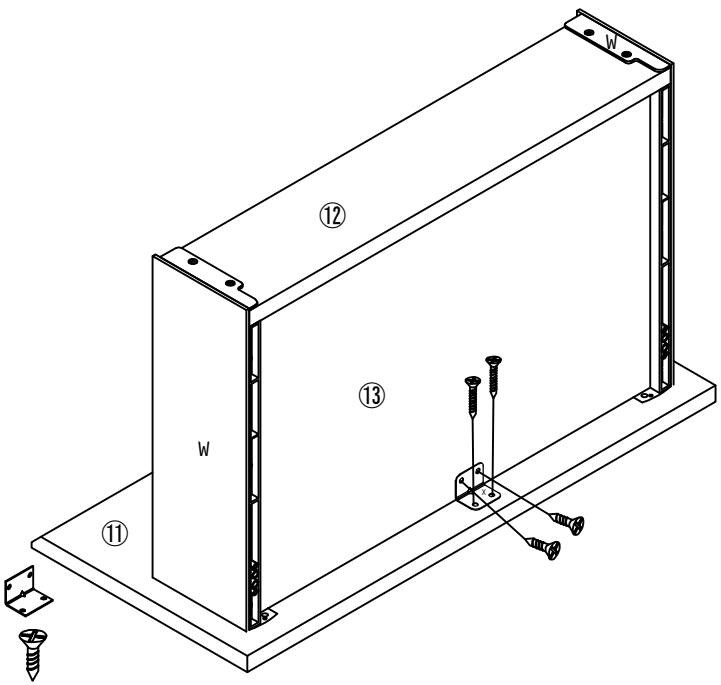


X=1*

I=4*

17

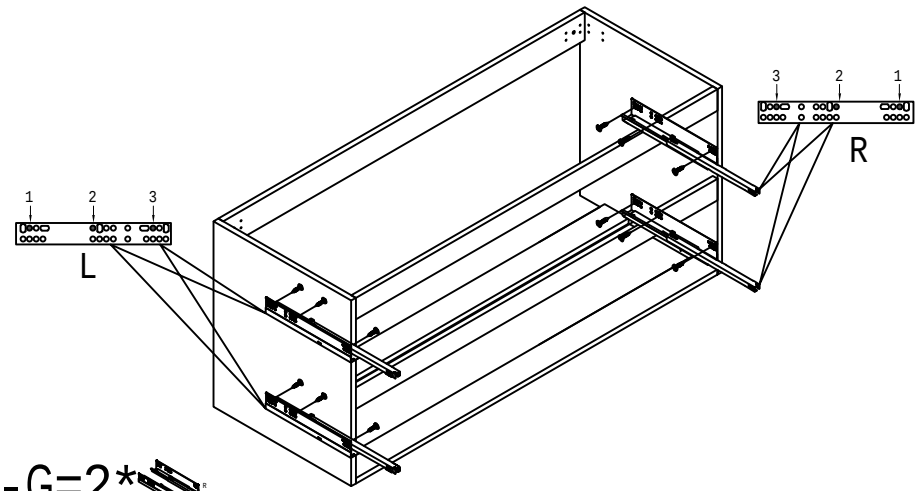


G-G=2*

I=12*

18

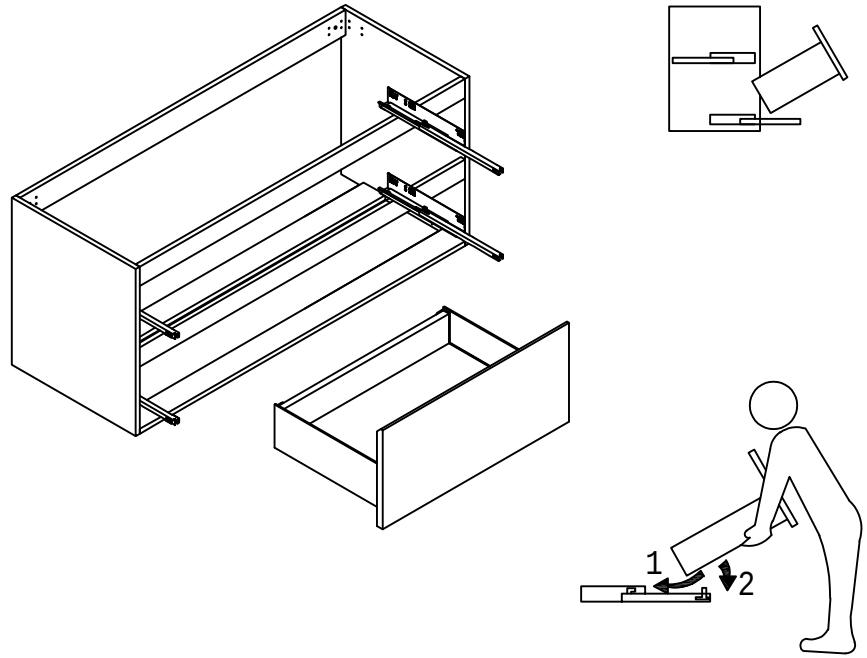


19

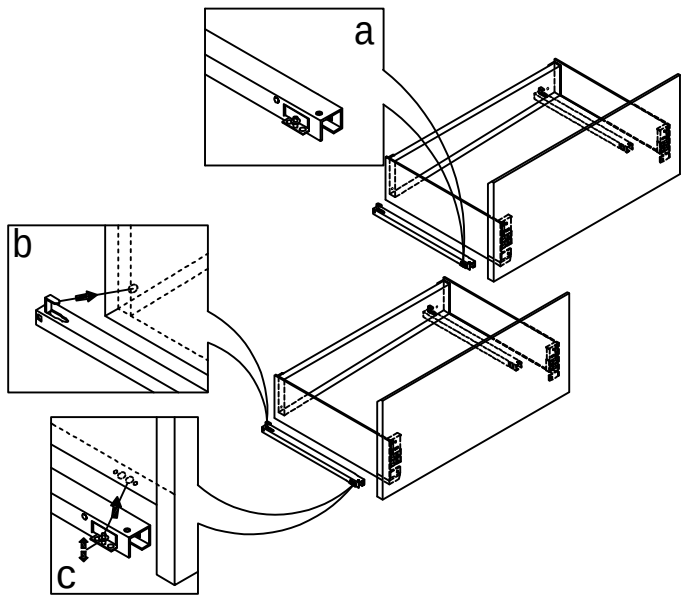


20

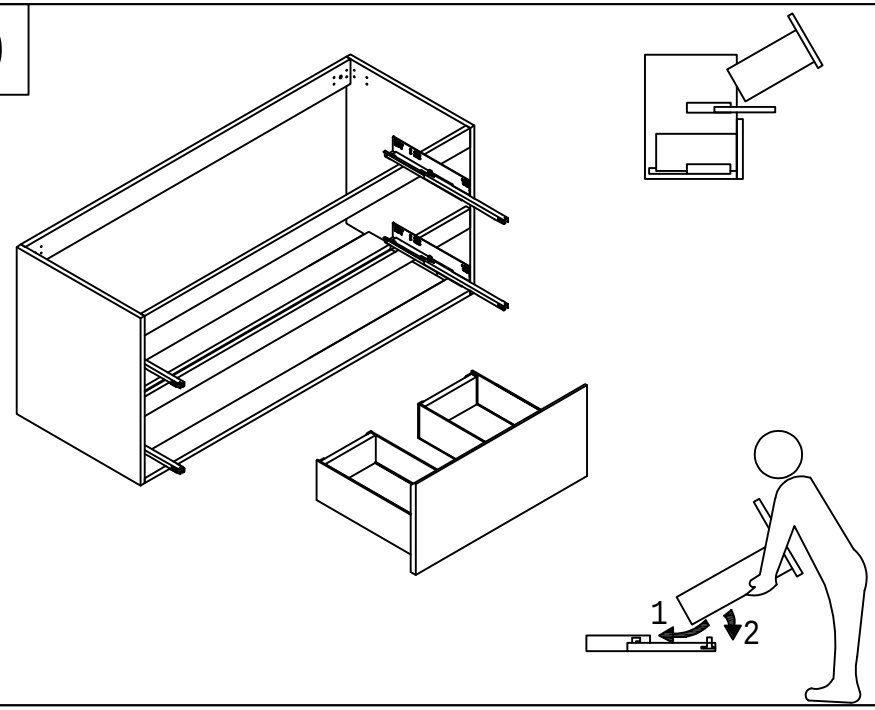

21

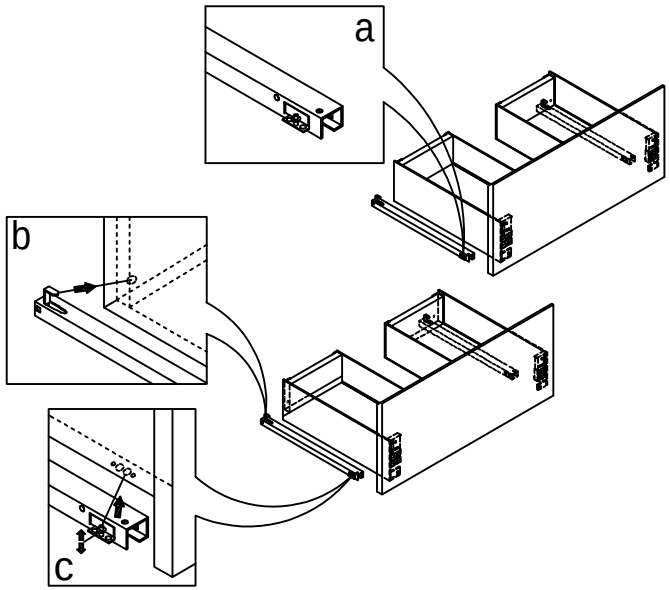


22

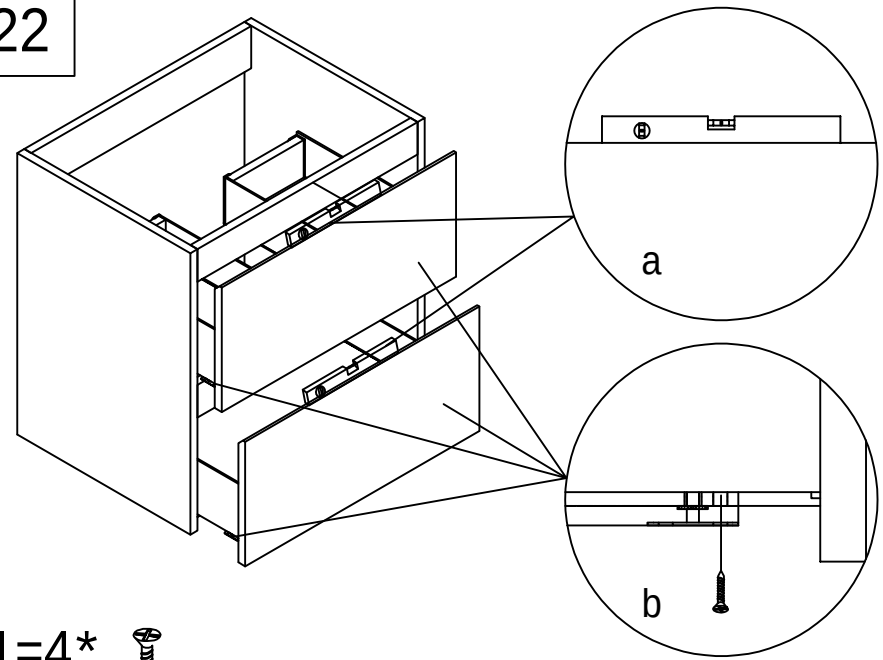


I=4*

23

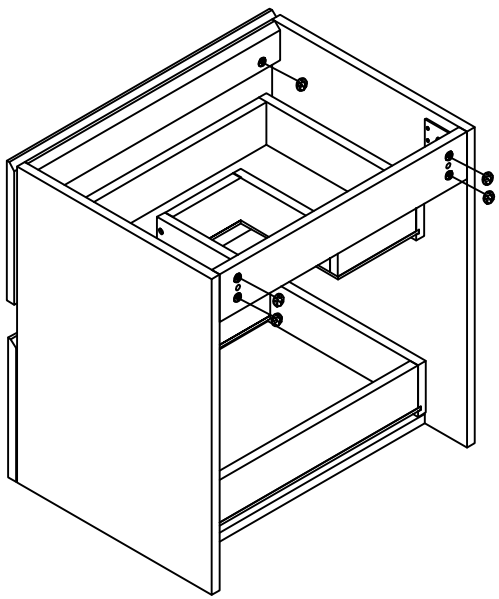

F=20

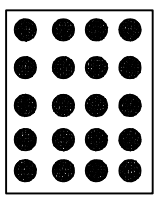

24

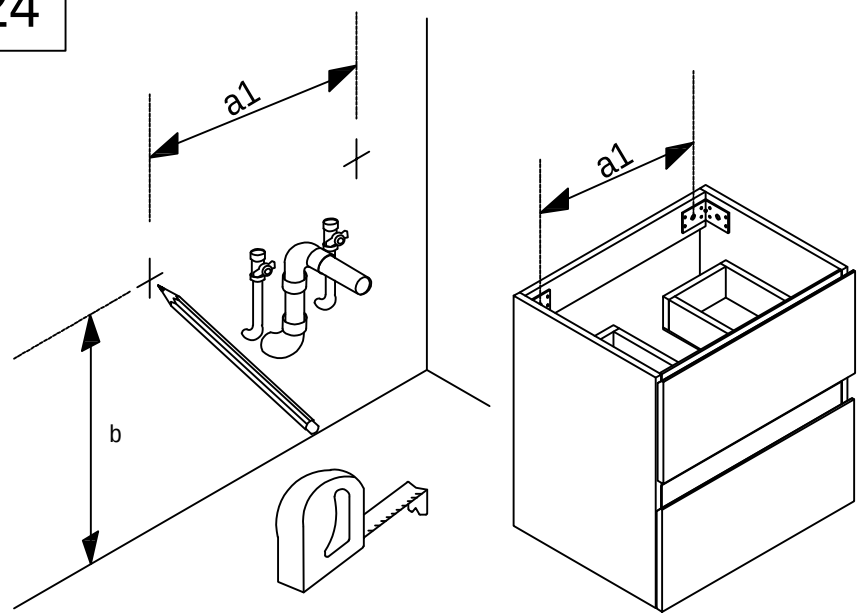

25

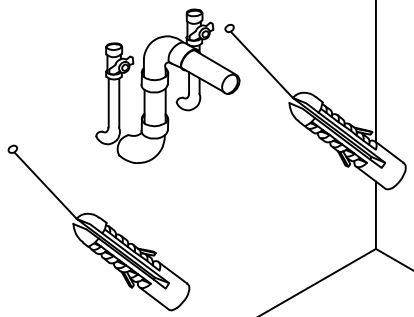

K=2*

26

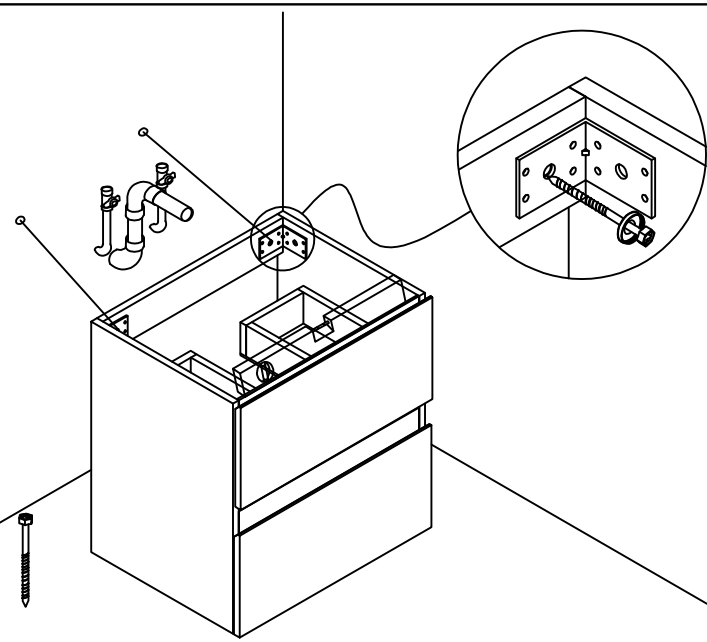

L=2*

J=2*

27

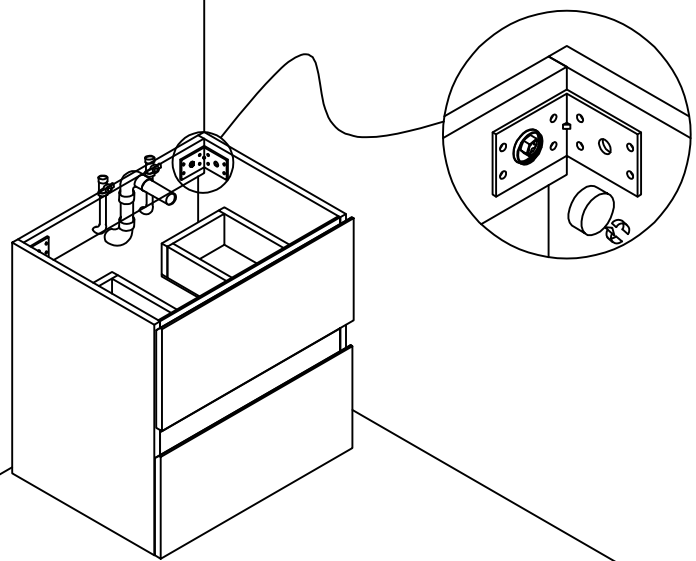

J=2*

28

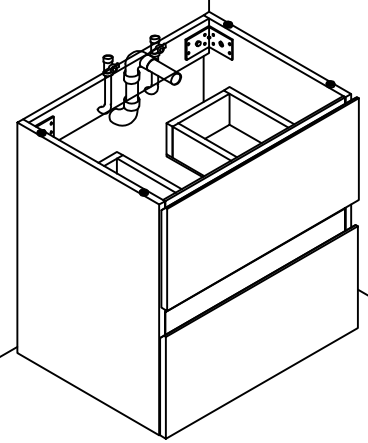

OK!

P=4