KRAUSE®

- (DE) **Holmverlängerung**
- (GB) **Rail extension**
- (PL) **Przedłużenie podłużnicy**
- (RU) **Удлинитель боковины лестницы**
- (HU) **Szárhosszabbító**
- (ES) **Prolongador para largueros de escalera**
- (FR) **Montant rallongeable**



Combi System®

EXTRAS

1

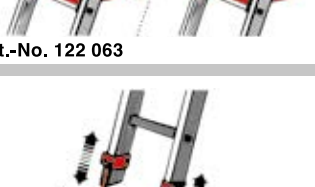

Art.-No. 122 063

2



Art.-No. 121 400

3

Art.-No. 122 292

4

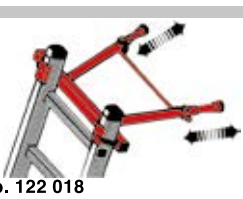

Art.-No. 122 018

5

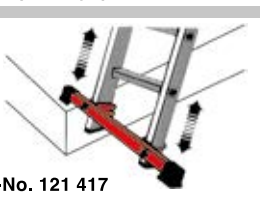

Art.-No. 121 417

6



Art.-No. 122 285

7



Art.-No. 122 261 / 2 x 810 mm

8



Art.-No. 122 469

122292

4 009199 122292

TÜV SÜD Produktion überwacht Bauart geprüft

1.Schadhafte Leitern sind unverzüglich aus dem Verkehr zu ziehen. 2. Leitern nur unter Verwendung von Leiternspitzen auf gewachsenem Boden aufstellen 3. Für unsachgemässe Behandlung wird keine Haftung übernommen. 1. Damaged ladders must be withdrawn from circulation immediately. 2. Ladders must be used with ladder spikes on natural ground. 3. No liability for improper use.

560163 © 2016 Copyright by KRAUSE-Werk • D-36304 Alsfeld • Printed in Germany • Technische Änderungen, Irrtümer und Druckfehler vorbehalten. • We reserve the right to make technical changes and do not accept any liability for printing errors and mistakes.

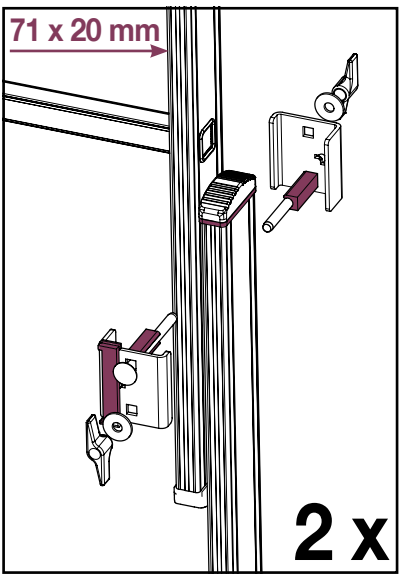
71 x 20 mm
2 x

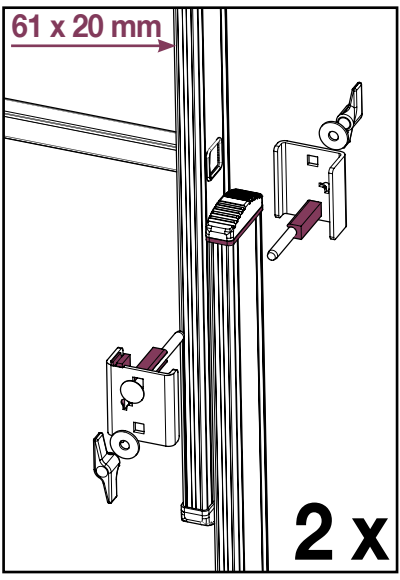
61 x 20 mm
2 x

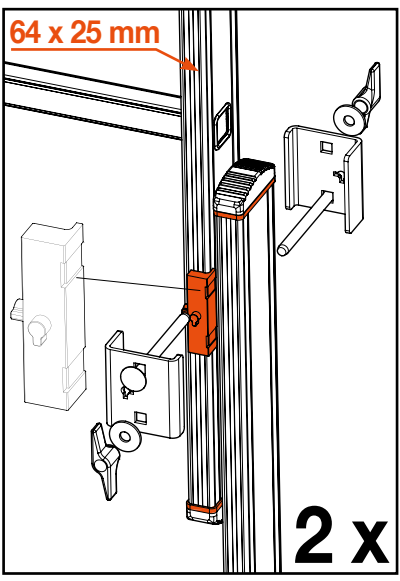
64 x 25 mm
2 x

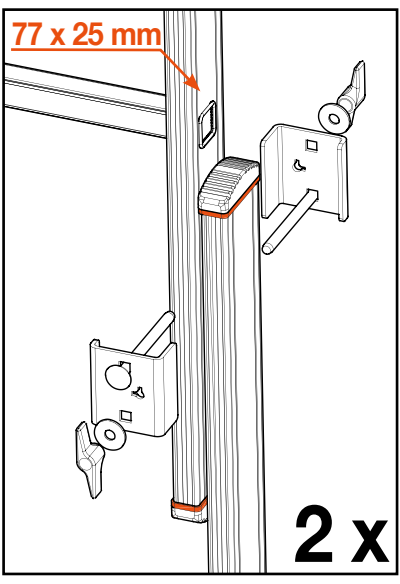
77 x 25 mm
2 x

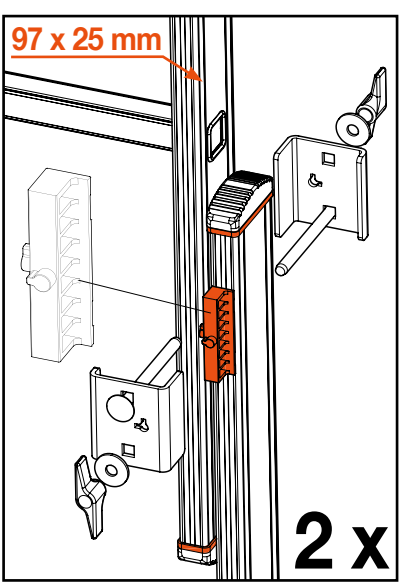
97 x 25 mm
2 x