ArtiTeq® FLEXIBLE HANGING SOLUTIONS

PRODUKTGARANTIE

SICHERHEIT

Artiteq verfügt über eine eigene Forschungs- & Entwicklungsabteilung und entwickelt in der Regel alle Produkte mit einem Sicherheitsfaktor (Safety Factor) von 3. Bei Produkten mit höheren Sicherheitsrisiken (z. B. Produkte im freien Raum) oder bei bestimmten Materialien kann dieser Sicherheitsfaktor sogar bis zu 5 oder mehr betragen.



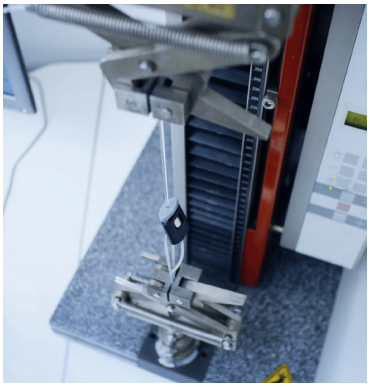

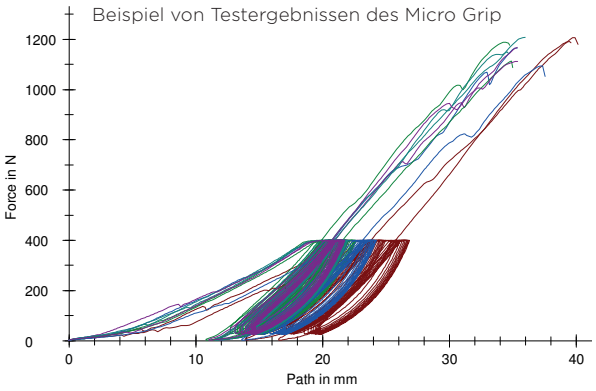

QUALITÄTSKONTROLLE

Artiteq verfügt über eine eigene Qualitätskontrolle. Diese Abteilung prüft nicht nur die Sicherheit in Bezug auf das Gewicht, das an den Produkten angebracht werden kann, sondern auch das Aussehen und die Funktionalität der Produkte.

Quality approved

TÜV-ZERTIFIZIERT UND GARANTIE

Artiteq liefert Produkte von hoher Qualität. Um die Qualität unserer Produkte sicherzustellen und zu garantieren, verwendet Artiteq das TÜV-Qualitätssicherungssystem für alle seine Produkte. Darüber hinaus sind alle unsere Bilderschienen, Aufhängeschnüre und Haken TÜV-zertifiziert.
Auf dieser Grundlage gewährt Artiteq eine Garantie von 10 Jahren* auf alle seine Produkte*.

TÜVNORD
TÜV NORD Nederland B.V.
Type Approval
2400-A-616
tuv.nl

10 YEARS WARRANTY

*mit Ausnahme der Illume Duo Rail (5 Jahren) und Display It LED (für elektrische Komponenten gilt eine Garantie von 2 Jahren).

CE NORMUNG | UKCA- UND RCM-ZERTIFIZIERUNG

Für das Bildaufhängesystem „Illume Duo Rail“, ein Produkt, das elektrische Komponenten enthält, erklärt Artiteq, dass es den geltenden Richtlinien gemäß den Normen EN IEC 55015:2019+A11:2020, EN IEC 61547:2023, BS EN IEC 55015: 2019+A11:2020, BS EN IEC 61547:2023, BS EN IEC 60598-1:2021+A11:2020, BS EN IEC 60598-2-1:2021 und BS EN 62493:2015+A1:2022 entspricht.
Für keine anderen Artiteq-Produkte liegen CE-Normen und/oder UKCA- und/oder RCM-Zertifizierungen vor.

EINBAU-BILDERSCHIENEN

Die Einbau-Bilderschienen sind nicht Teil der Konstruktion eines Gebäudes. Es ist wichtig darauf hinzuweisen, dass die Systeme nicht dazu bestimmt sind, die Deckenkonstruktion zu stützen. Die Profile sind ausschließlich für das Aufhängen von Produkten (z. B. Wanddekorationen wie Gemälde, Fotorahmen etc.) bestimmt. Die Profile dürfen keinesfalls zur Aufnahme zusätzlicher Kräfte verwendet werden (sie sind nicht darauf ausgelegt)

Lesen Sie mehr über unsere Garantie und Qualität

ArtiTeq® FLEXIBLE HANGING SOLUTIONS

PRODUKTGARANTIE

RISIKOANALYSE & DEFINITIONEN DER BENUTZERGRUPPEN

Artiteq verfolgt einen robusten Ansatz für das Risikomanagement während des gesamten Lebenszyklus seiner Produkte, vom Entwurf bis zur Anwendung. Das Ziel dieser Risikoanalyse ist es, potenzielle Gefahren zu identifizieren, zu bewerten und zu beseitigen, die sich auf die Produktleistung oder die Sicherheit der Benutzer auswirken könnten.

Artiteq-Produkte sind für die Verwendung durch Personen und Fachleute mit entsprechenden technischen Kenntnissen und Verantwortungsbewusstsein konzipiert. Kinder gelten nicht als vorgesehene Benutzergruppe und sollten Artiteq-Produkte nicht ohne Aufsicht von Erwachsenen installieren, einstellen oder handhaben.

ANWENDUNG

Mit unserer Qualitätssicherung gewährleisten wir die Sicherheit der Produkte. Dies ist jedoch nicht die einzige Voraussetzung für die ordnungsgemäße und optimale Nutzung unserer Produkte; wir müssen auch auf die richtige Anwendung unserer Produkte hinweisen:

- Produkte von Artiteq sind für den Einsatz in Innenräumen mit einem normalen Raumklima (Temperatur von 10-40 C° und Luftfeuchtigkeit von 30-70 %) konzipiert und entwickelt. In Innenräumen mit einem Raumklima außerhalb dieser Werte oder unter extremen Bedingungen (z. B. Kontakt mit Chemikalien) kann es zu Einschränkungen in der Funktionalität der Produkte kommen.
- Die Produkte sind entsprechend der Montageanleitung korrekt zu installieren. Artiteq-Produkte können auf den meisten gängigen Untergründen wie Kalksandziegeln, Gips und Beton montiert werden. Die benötigten Befestigungsmaterialien werden von Artiteq angeboten. Bei professionellen Anwendungen und/oder bei Zweifeln an der Eignung des Untergrunds empfehlen wir Ihnen, sich an einen Installateur zu wenden. Der Installateur ist für die korrekte Montage, die Beurteilung des Untergrunds/der Konstruktion und die Einhaltung der örtlichen Gesetze und Vorschriften verantwortlich.
- Ein Gemälde-Aufhängesystem besteht aus den Elementen Schiene (A), Aufhängeschnur (B) und Aufhängehaken (C). Artiteq garantiert die Funktionalität der Produkte durch die sorgfältige gegenseitige Abstimmung der verschiedenen Elemente eines Aufhängungssystems (Schiene, Aufhängeschnur und Haken). Die Qualität kann nur garantiert werden, wenn Originalprodukte(von Artiteq) auf korrekte Weise kombiniert werden. Bei anderen Kombinationen als mit den richtigen Artiteq-Produkten erlischt die Garantie.

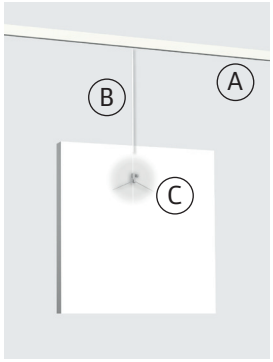

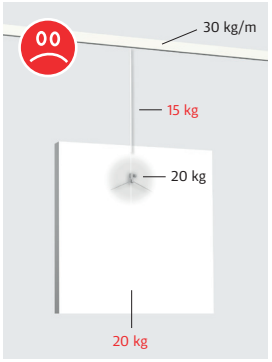

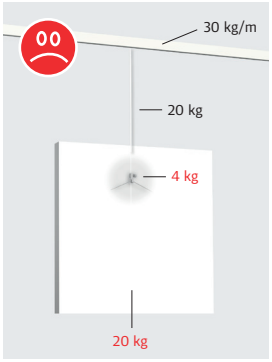

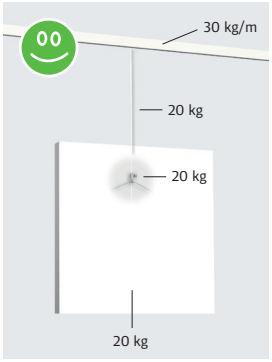

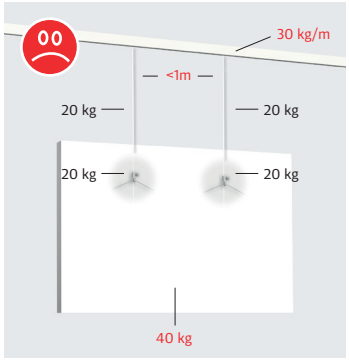

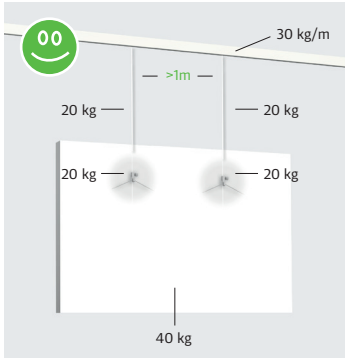

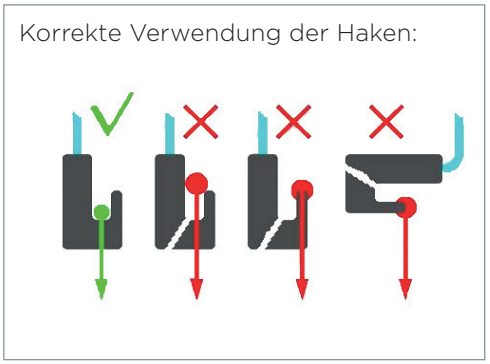

Besuchen Sie unsere Website