Paul Neuhaus GmbH
Olakenweg 36 · D-59457 Werl
+49(0)2922 9721 9290
Kundenservice@neuhaus-group.de
www.paul-neuhaus.de

Paul Neuhaus



835628 - CARLO

DE Dieses Produkt enthält Lichtquellen der Energieeffizienzklasse <C>.

GB This product contains light sources of energy efficiency class <C>.

FR Ce produit comprend sources lumineuses de classe d'efficience énergétique <C>.

BG Продуктът съдържа източници на светлина с клас на енергийна ефективност <C>.

CZ Tento výrobek obsahuje světelné zdroje třídy energetické účinnosti <C>.

DK Dette produkt indeholder lyskilder af energieffektklasse <C>.

EL Αυτό το προϊόν περιέχει πηγές φωτός της τάξης ενεργειακής απόδοσης <C>.

ES Este producto contiene fuentes de luz de la clase de eficiencia energética <C>.

ET See toode sisaldab valgusallikad energiatõhususklassiga <C>.

FI Tämä tuote sisältää energiatehokkuusluokan <C> valonlähteet.

HR Ovaj proizvod sadrži izvori svjetlosti energetskog razreda <C>.

HU Ez a termék <C> energiahatékonysági osztályba tartozó fényforrások tartalmaz.

IT Questo prodotto contiene sorgenti luminose della classe di efficienza energetica <C>.

LT Šis produktas yra su šviesos šaltiniai, kurio energinio efektyvumo klasė yra <C>.

LV Šis izstrādājums satur gaismas avoti, kas atbilst energoefektivitātes klasei <C>.

NL Dit product bevat lichtbronnen van energie-efficiëntieklasse <C>.

NO Dette produktet inneholder lyskilder i energieffektivitetsklasse <C>.

PL Produkt ten zawiera źródła światła o klasie efektywności energetycznej <C>.

PT Este produto contém fontes de luz da classe de eficiência energética <C>.

RO Acest produs conține surse de lumină din clasa de eficiență energetică <C>.

RU Данное изделие содержит источники света класса энергоэффективности <C>.

SK Tento výrobok obsahuje svetelné zdroje triedy energetickej efektivity <C>.

SL Ta izdelek vsebuje viri svetlobe razreda energijske učinkovitosti <C>.

SR Ovaj proizvod sadrži izvori svjetlosti energetske klase <C>.

SV Denna produkt innehåller ljuskällor i energieffektivitetsklass <C>.

TR Bu ürün, enerji verimliliği sınıfına sahip ışık kaynakları içerir <C>.

LED	0,8 W
	120 lm
	6,5 W
	510 lm
t	20.000 h
T_K	3.000 K
	15.000 x
	< 0,5 s

835628

	230V / 50Hz~
LED	6x LED-Board 6V DC/0,8W

3x 2x 2x

1x 2x

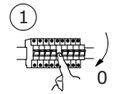

IP54

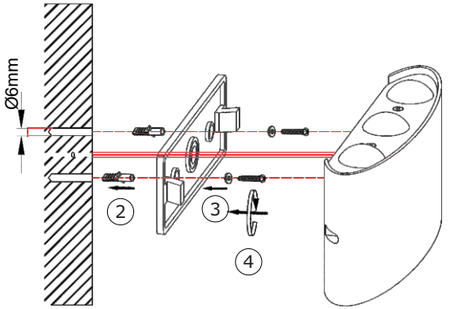

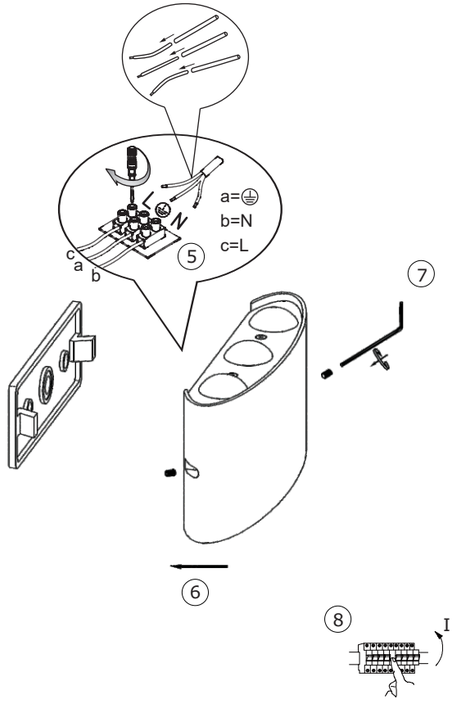
a=⏚
b=N
c=L
5
7
6
8
I