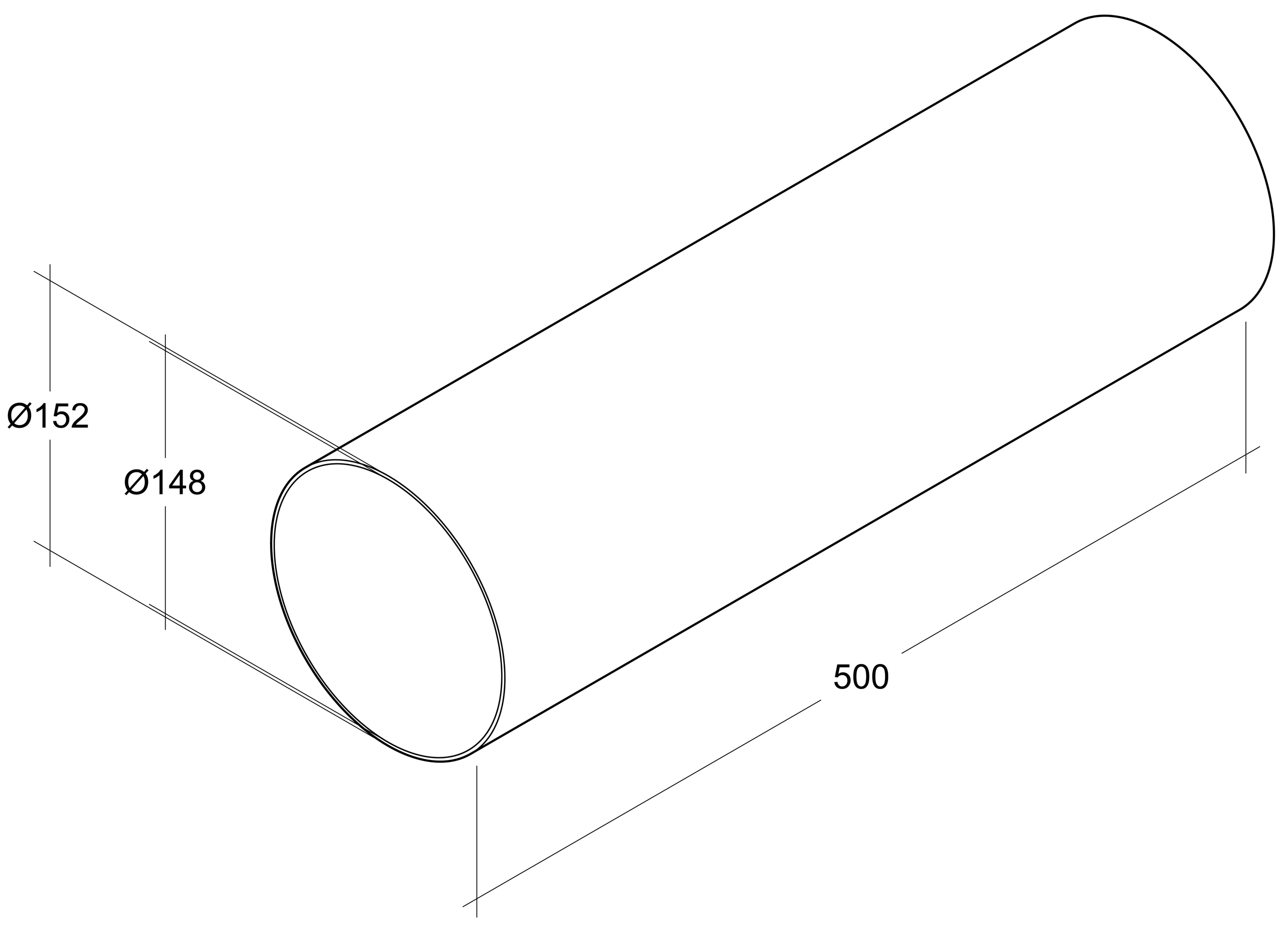
Ø152
Ø148
500