FR Description du produit

EN Product description

ES Descripción del producto

DE Produktbeschreibung

IT Descrizione del prodotto

NL Productomschrijving

PT Descrição do produto

PL opis produktu

KOMONI

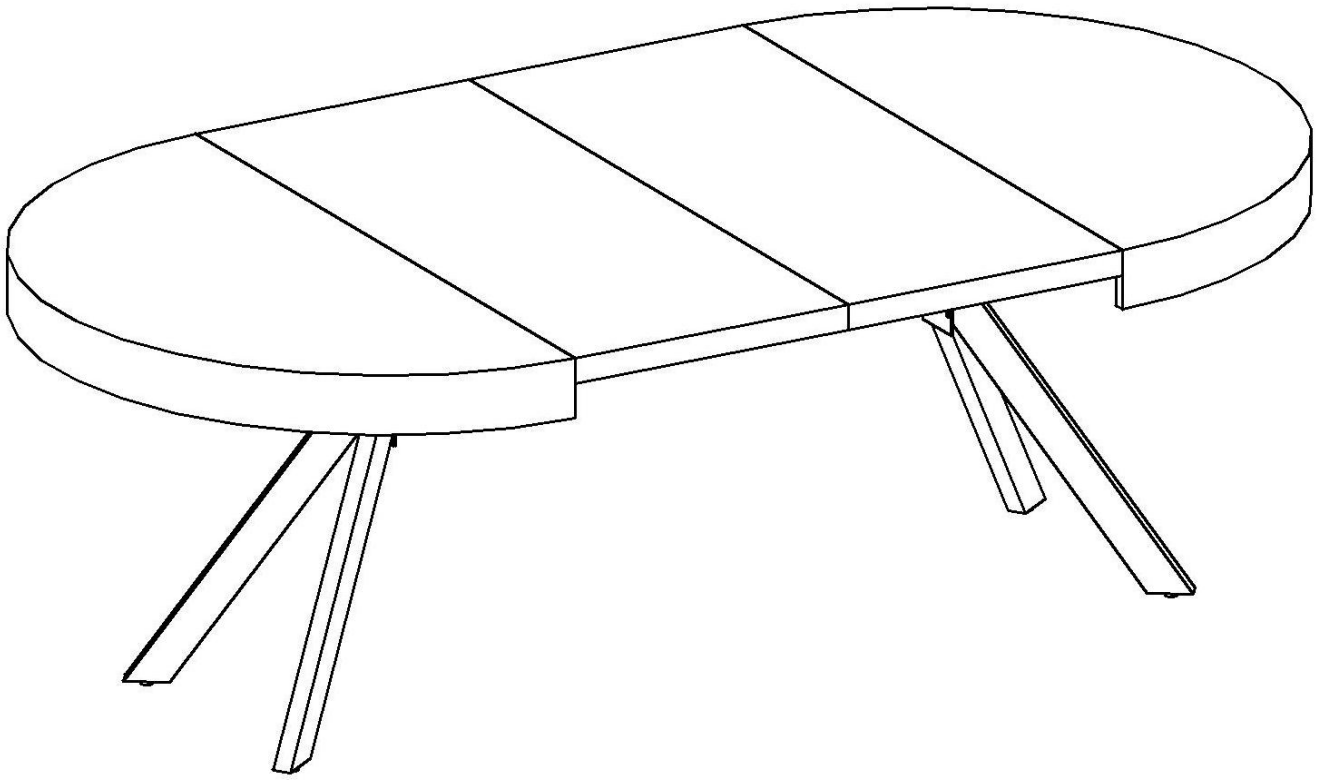

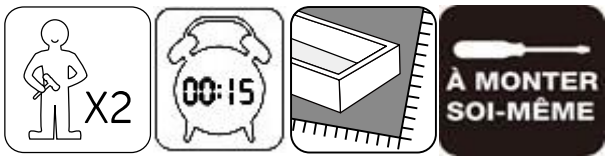

Vente-unique.com

Meuble à usage domestique / Domestic furniture / Meuble a uso domestico / Möbel für den häuslichen Wohngebrauch/ Mobili per la casa/ Huishoudmeubilair / Mobiliário doméstico

3666471000757

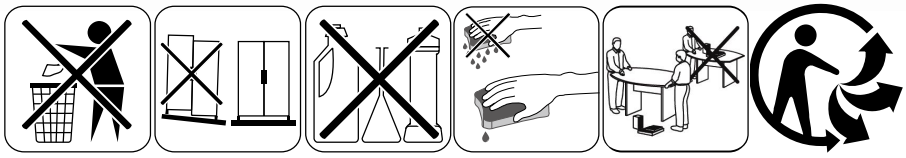

⚠

FR

1. Repérez les pièces constituant votre meuble.
2. Regroupez et comptez la quincaillerie.
3. Munissez-vous de l'outillage nécessaire.
4. Aménagez-vous une zone de montage, la moquette ou une couverture protègera des rayures.
5. Procédez au montage, ne jamais forcer sur les assemblages, resserrez les vis après quelques temps d'usage.

Gardez votre notice de montage.
Si une pièce venait à manquer elle sera le moyen le plus clair pour communiquer avec votre magasin.
Nous conseillons d'aérer la pièce lors du montage et quelques heures après.

⚠

EN

1. Identify the parts which make up your piece of furniture.
2. Gather the hardware parts and count them.
3. Have the necessary tools ready.
4. Organize a space for assembly, wall carpeting or a blanket will protect the furniture against scratches.
5. Mount the furniture, never force the parts to be assembled.

Tighten the screws after it has been used for some time.
Keep the assembly instruction since it will help you when you get in touch with the store if a part should be missing.
We advise ventilating the room during installation and during few hours after.

⚠

ES

1. Localice las piezas que componen su mueble.
2. Reagrupe y cuente la tornilleria.
3. Prepare las herramientas necesarias.
4. Prepare una zona de montaje, la moqueta o una manta protegerá de aranazo.
5. Proceda al montaje, no forzar soble los embalages, apretar los tornillos después de algún tiempo de uso.

Guardar las instrucciones de montaje.
Si una pieza le faltase, sera la manera mas facil de comunicarse con su proveedor.
Aconsejamos ventilar la zona durante la instalación y algunas horas después.

⚠

DE

1. Bitte überprüfen Sie, ob alle Einzelteile Ihres Möbelstücks vorhanden sind.
2. Bitte überprüfen Sie, ob alle Schrauben und Verbindungsteile für die Montage vorhanden sind.
3. Halten sie alle notwendigen Montage-Werkzeuge für ihren Einsatz gebrauchsbereit.
4. Bereiten Sie einen passen Ort für die Montage vor. Ein Teppichboden oder ähnliches schützt vor Kratzern.
5. Beginnen Sie mit der Montage. Lassen Sie sich Zeit und fügen Sie die Einzelteile nie mit Gewalt zusammen.

Um einen langfristigen und einwandfreien Gebrauch zu gew ährleisten, ziehen Sie die einzelnen Schrauben regelm äßig nach längerer Nutzung des Möbelstücks fest.

Bitte bewahren Sie diese Montageanleitung auf. Diese gew ährleistet im Problemfall einen reibungslosen und schnellen Kommunikationsaustausch mit dem Kundenservice Ihres Geschäfts.

Wir beraten,lüften Sie den Raum während der Installation und ein paar Stenden später.

IT

1. Identificare le parti che compongono il mobile.
2. Raccogliere le parti e contarle.
3. Tenere pronti gli attrezzi necessari.
4. Organizzare uno spazio per il montaggio, un telo da parete o una coperta proteggerà i mobili contro i graffi.
5. Montare il mobile, non forzare mai le parti da assemblare.

Serrare le viti dopo che sono state usate per un certo periodo di tempo.
Conservare le istruzioni di montaggio poiché vi torneranno utili quando ricontatterete il negozio se una parte dovesse mancare.
Si consiglia di ventilare la stanza durante l'installazione e durante le ore successive.

NL

1. Identificeer de onderdelen waar uw stuk meubilair uit bestaat.
2. Verzamel de hardwareonderdelen en tel deze.
3. Heb het vereiste gereedschap bijdehand.
4. Organiseer een ruimte voor assemblage; muurtapijt of een deken zal het meubilair beschermen tegen krassen.
5. Monteer het meubilair en forceer hierbij nooit de te monteren onderdelen.

Draai de schroeven vast nadat het een tijdje in gebruik is geweest.
Bewaar de assemblage-instructies in het geval dat u contact op moet nemen met de winkel indien er een onderdeel ontbreekt.
Wij raden u aan de kamer te ventileren tijdens en voor enkele uren na de installatie.

PT

1. Identifique as peças que constituem a sua mobília.
2. Junte as ferragens e conte.
3. Tenha prontas as ferramentas necessárias.
4. Organize e arranje espaço para a montagem, colocando um tapete ou manta para proteger a mobília contra riscos.
5. Monte a mobília, nunca force as peças a montar.

Aperte os parafusos após a peça de mobília ter sido utilizada durante algum tempo.
Guarde as instruções de montagem, pois serão úteis quando quiser contactar a loja, caso perca alguma peça.
Aconselhamos a ventilar a divisão durante a instalação e algumas horas depois.

PL

1. Zidentyfikuj części, z których składa się Twój mebel.
2. Zbierz części i policz je.
3. Przygotuj niezbędne narzędzia.
4. Zorganizuj przestrzeń do montażu; wykładzina lub koc zabezpieczą meble przed zarysowaniami.
5. Zamontuj meble; nigdy nie montuj części na siłę

Dokręć śruby po pewnym czasie użytkowania.
Zachowaj instrukcję montażu, ponieważ pomoże ci ona w kontakcie ze sklepem, jeśli brakuje części.
Zalecamy przewietrzenie pomieszczenia podczas instalacji oraz kilka godzin po jej zakończeniu.

IMPORTANT, A CONSERVER POUR UNE REFERENCE ULTERIEURE: LIRE ATTENTIVEMENT

IMPORTANT, RETAIN FOR FUTURE REFERENCE: READ CAREFULLY

IMPORTANTE, CONSERVAR PARA FUTURAS CONSULTAS: LEER ATENTAMENTE

WICHTIG, FÜR SPÄTERES NACHSCHLAGEN AUFBEWAHREN: SORGFÄLTIG LESEN

IMPORTANTE, CONSERVARE PER RIFERIMENTO FUTURO, LEGGERE CON ATTENZIONE

BELANGRIJK, BEWAARALS EVENTUEEL NASLAGWERK, ZORGVULDIG LEZEN

IMPORTANTE, GUARDAR PARA REFERÊNCIA FUTURA, LER ATENTAMENTE

WAŻNE, ZACHOWAJ NA PRZYSZŁOŚĆ: PRZECZYTAJ UWAŻNIE

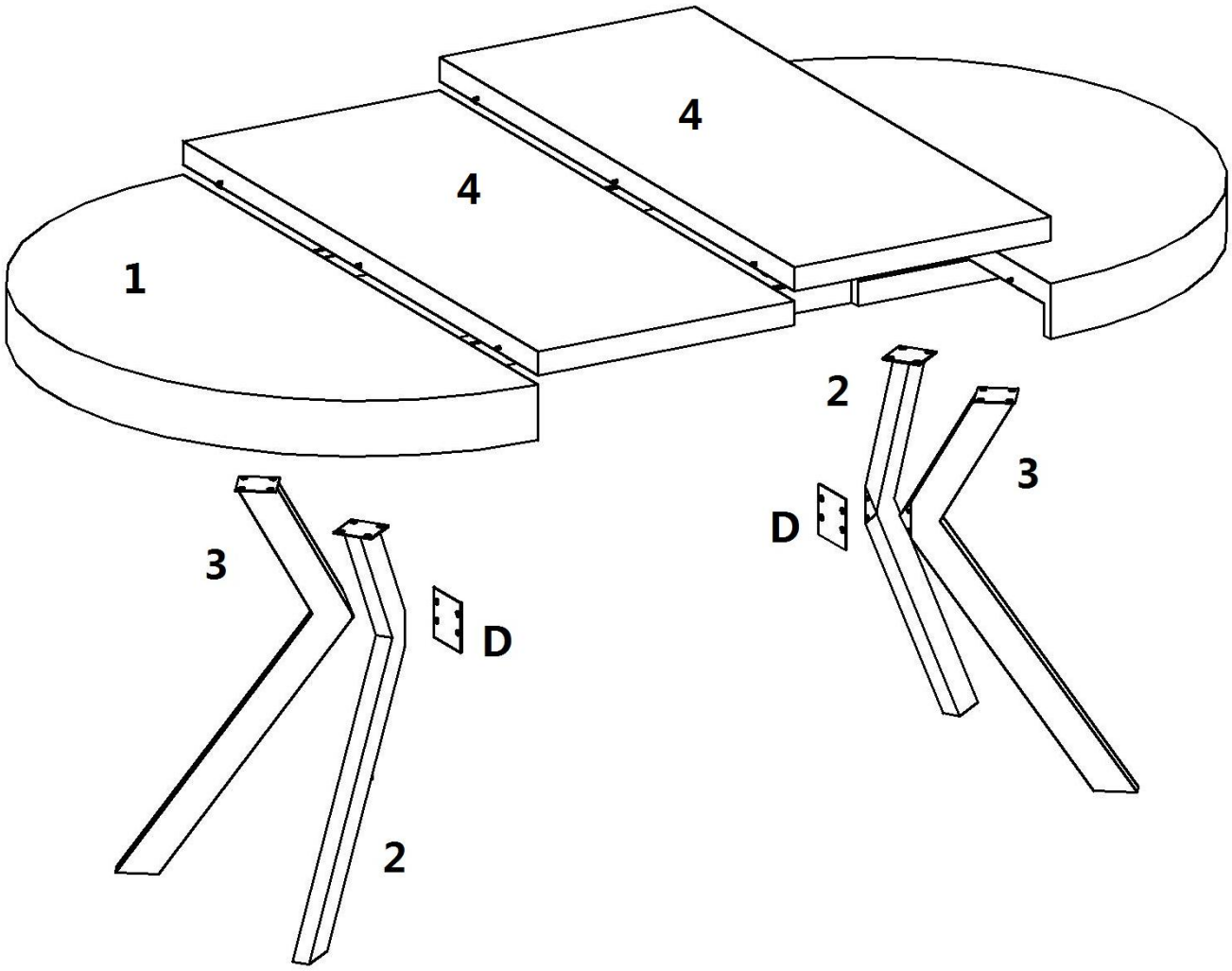

Hardware Ctn No.	2

No.	Size	Qty	Ctn no.
1	120x60x2cm	2	1
2	4x8x74cm	2	2
3	4x8x74cm	2	2
4	120x50x2cm	2	1

101	X24	102	X16	103	X1
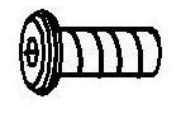		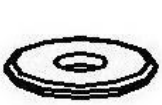			
M8x20mm		M8x18mm		M5	

104	X2	105	X4
			
		M8	

1

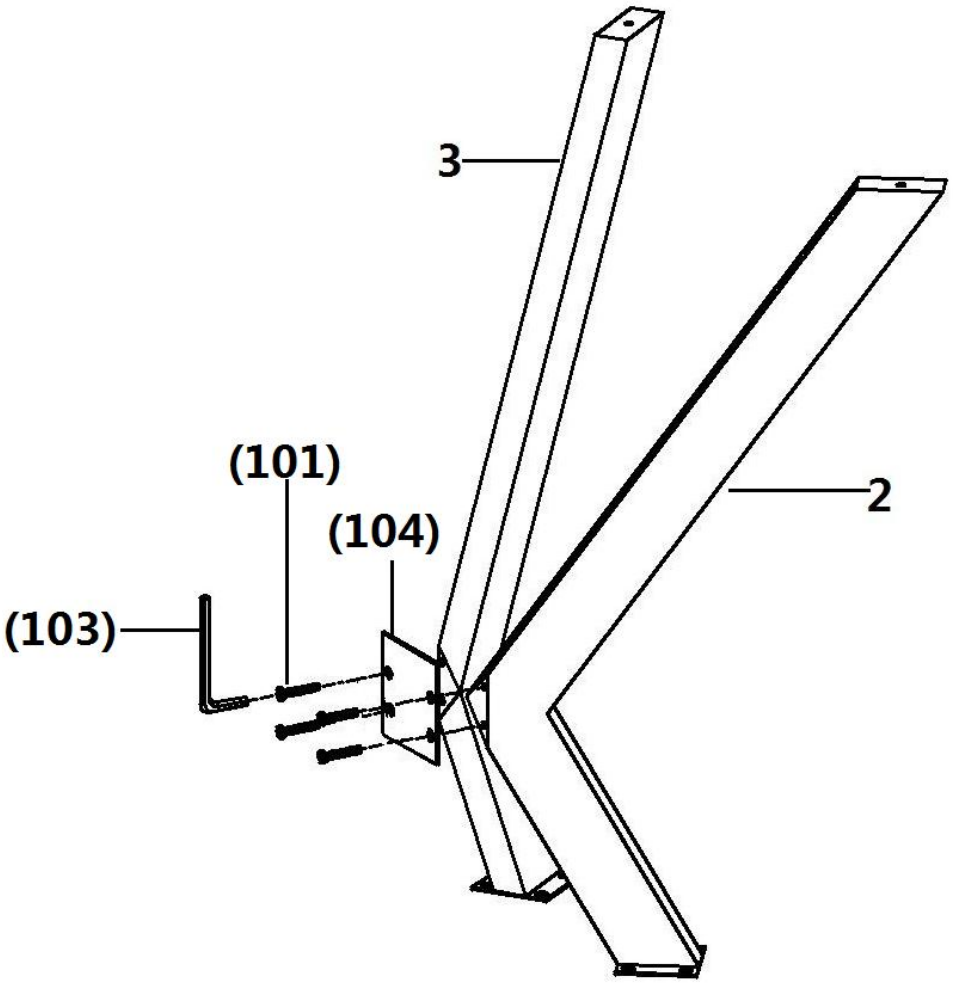

101	X8	103	X1	104	X2
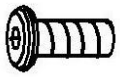					
M8x20mm		M5			

2

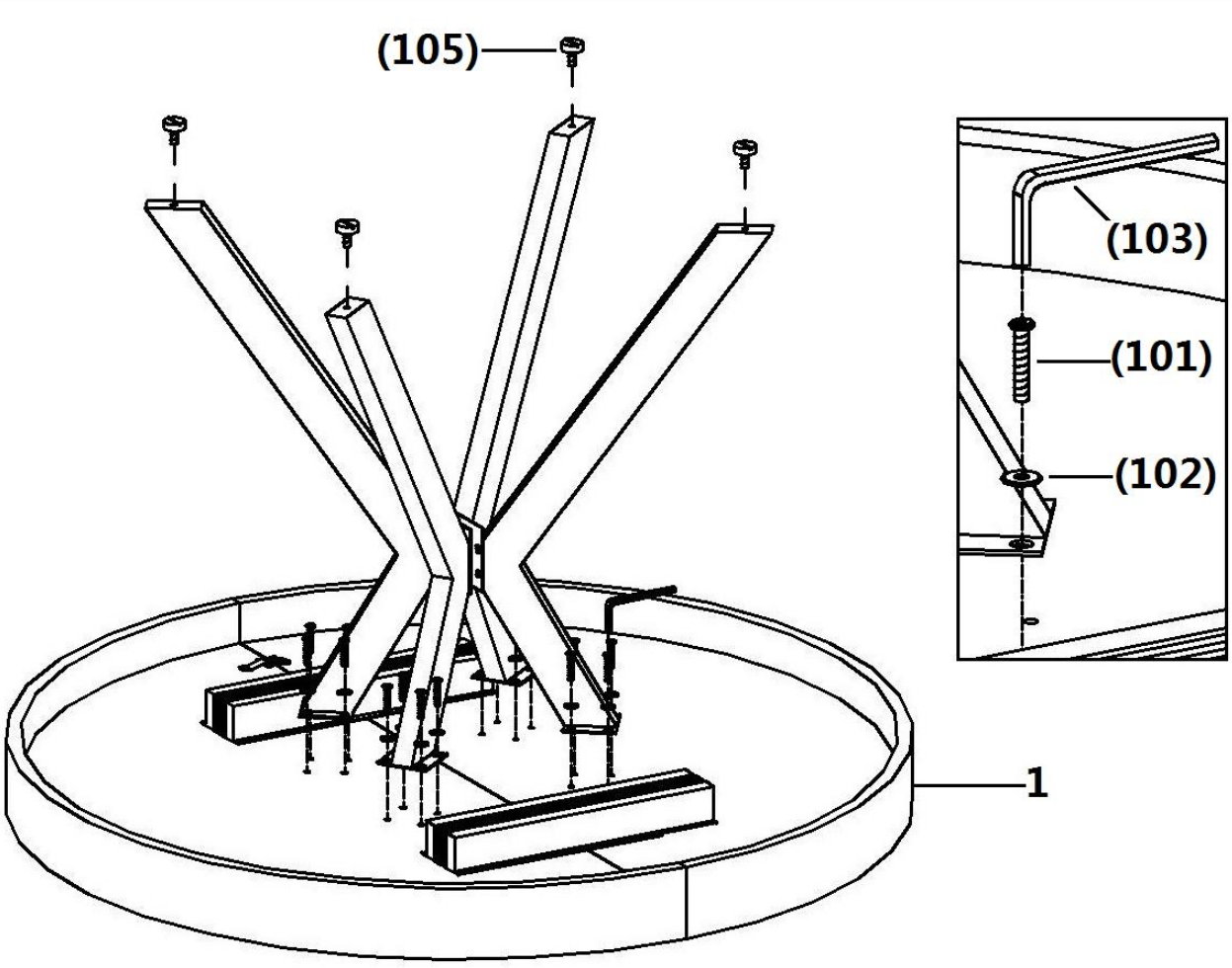

101	X16	102	X16	103	X1	105	X4
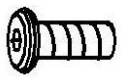		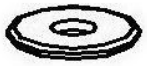					
M8x20mm		M8x18mm		M5		M8	

3

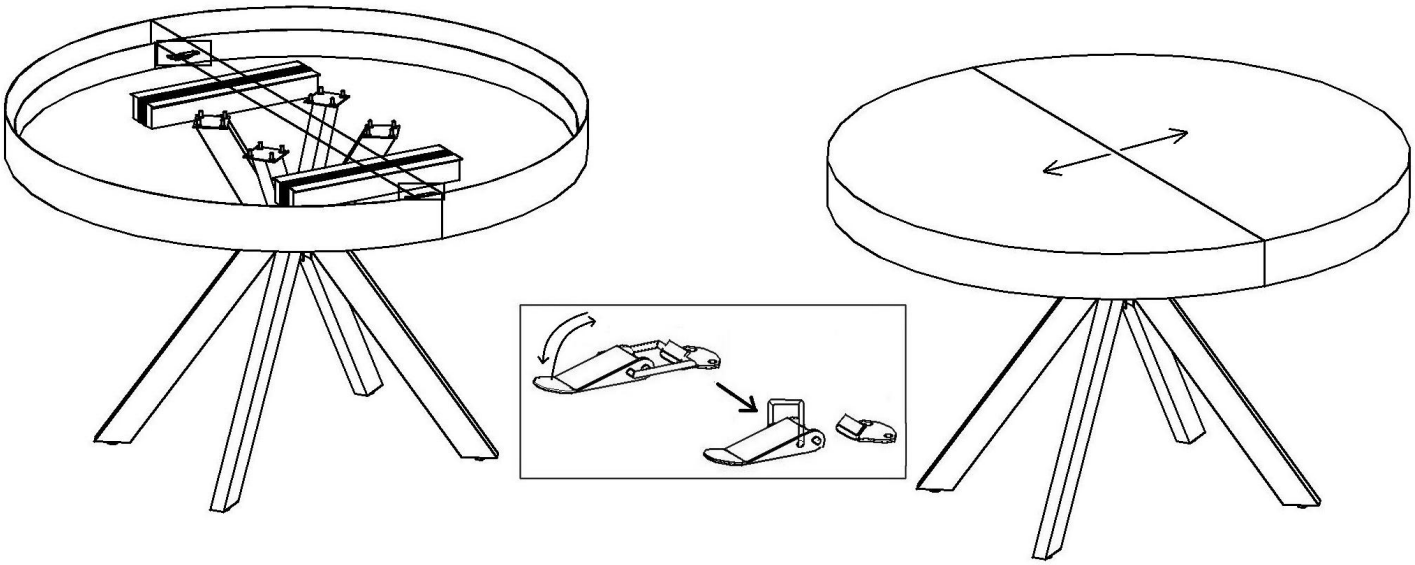

4

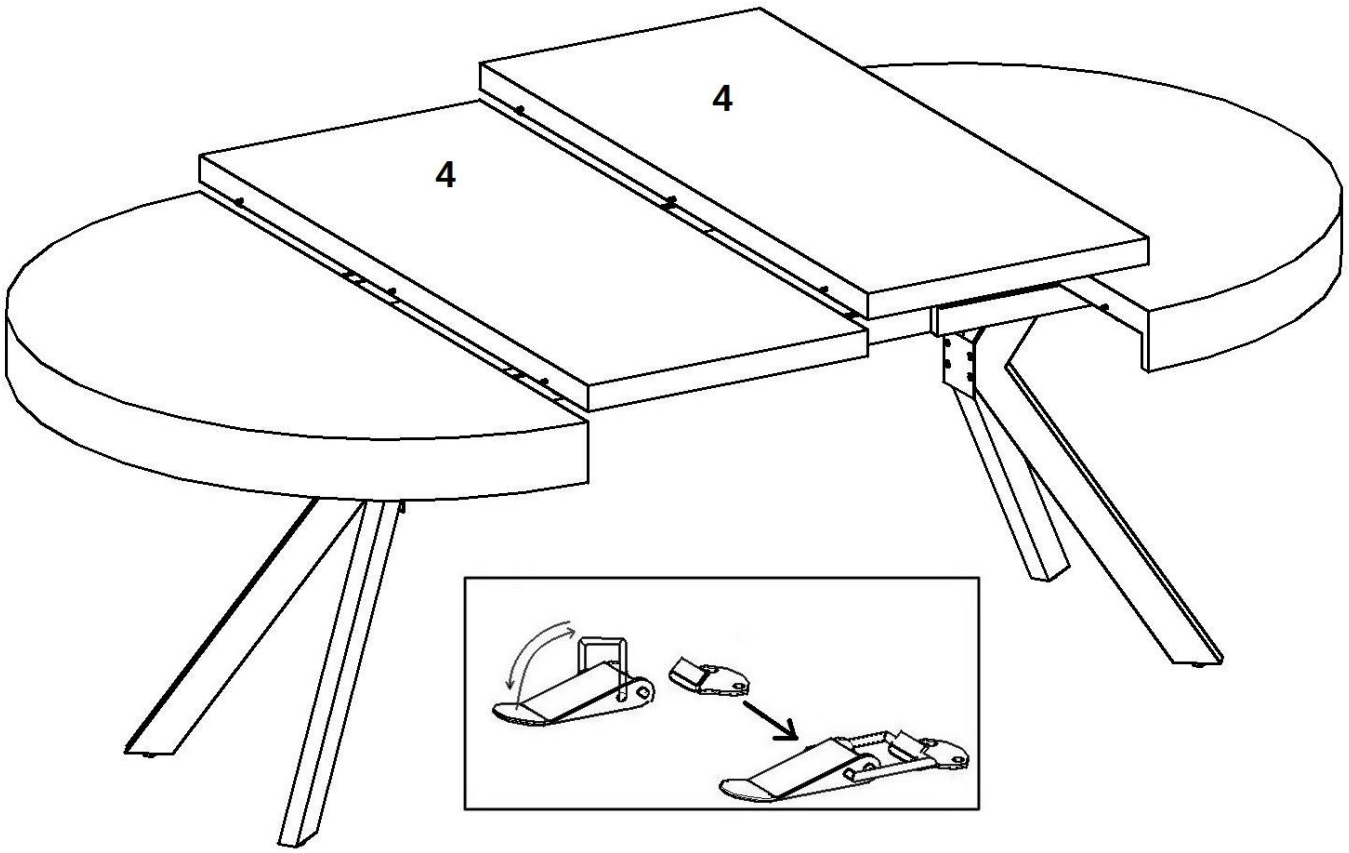

5

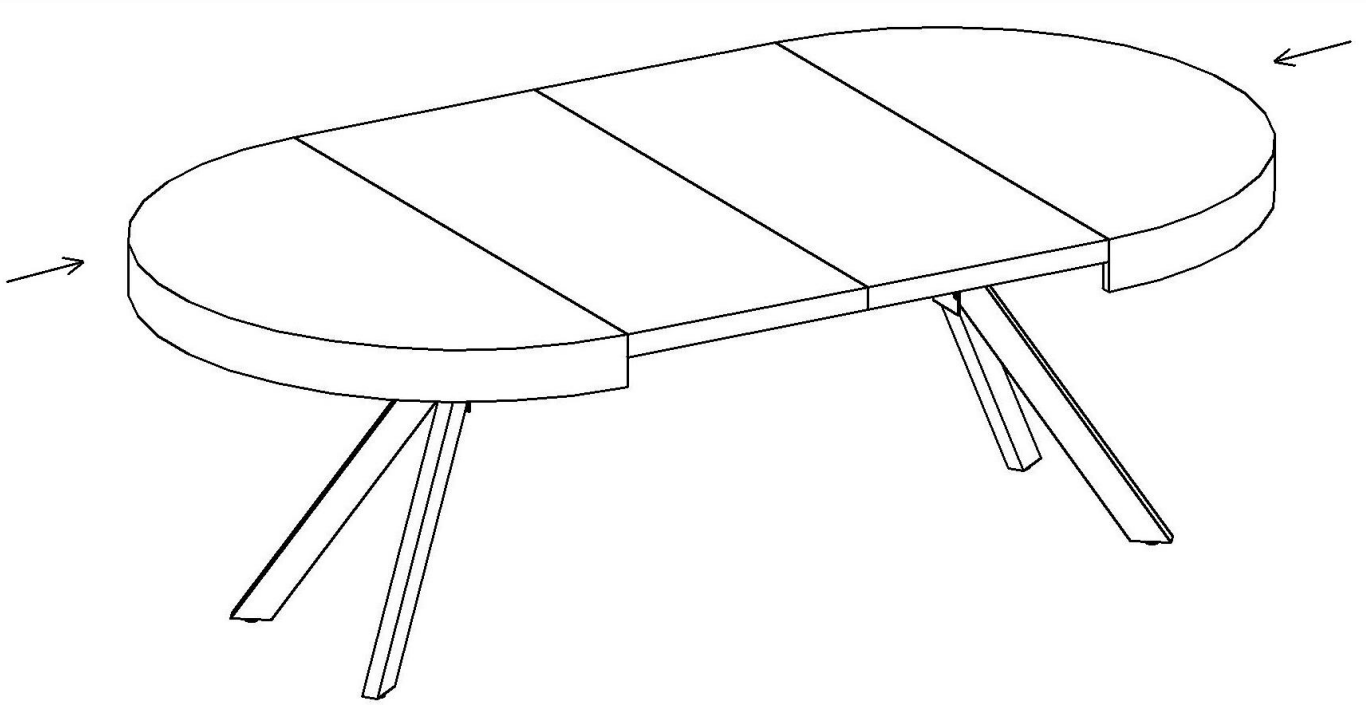

6

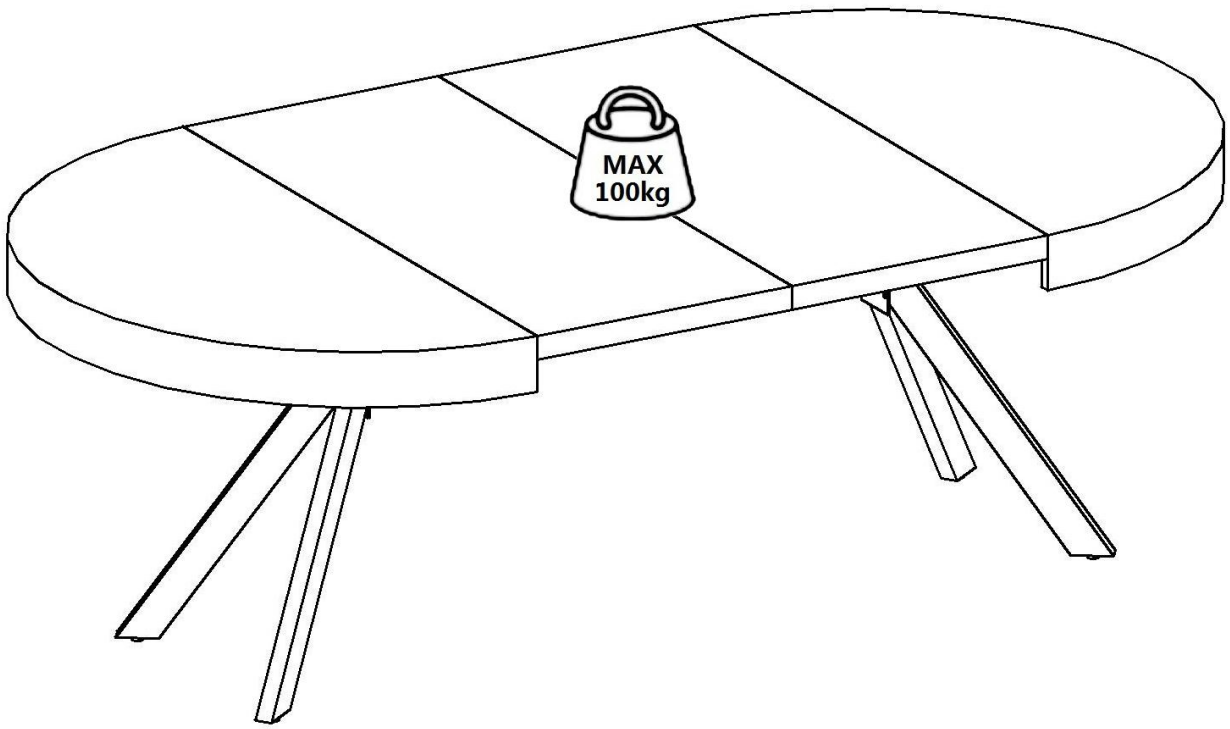

Entretien et maintenance:
Dépoussiérer régulièrement avec un chiffon sec.
Nettoyer avec du liquide vaisselle et essuyer avec un chiffon humide.
Ne pas utiliser le produit si l'un des éléments semble endommagé, brisé ou manque.
Eviter de placer ce produit à proximité de feu ouvert et d'autres sources de forte chaleur telle qu'un radiateur.

Care and maintenance:
Remove dust regularly with a dry cloth.
Clean with dishwashing liquid and wipe with a damp cloth.
Do not use the product if any part appears damaged, broken or missing.
Be aware of the risk of open fire and other sources of strong heat, such as electric heaters, in the vicinity of the product.

Cuidado y mantenimiento:
Quite el polvo periódicamente con un paño seco.
Limpiar con líquido para lavar platos y limpie con un paño húmedo.
No utilice el producto si alguna de las piezas está dañada, rota o falta.
Conozca los riesgos de un fuego y de otras fuentes de calor fuerte, como los calefactores eléctricos, en las proximidades del producto.

Pflege und Wartung:
Entfernen Sie den Staub regelmäßig mit einem trockenen Tuch.
Reinigen Sie mit Spülmittel und wischen Sie mit einem feuchten Tuch.
Verwenden Sie das Produkt nicht, wenn Teile beschädigt, defekt sind oder fehlen.
Achten Sie auf die Gefahr von Feuer und anderen starken Wärmequellen in der Nähe des Produkts, wie elektrische Heizkörper.

Cura e manutenzione:
Rimuovere la polvere regolarmente con un panno asciutto.
Pulire con detersivo per piatti e asciugare con un panno umido.
Non utilizzare il prodotto se una parte risulta danneggiata, rotta o mancante.
Essere consapevoli del rischio rappresentato da un camino e da altre fonti di forte calore, come riscaldatori elettrici, in prossimità del prodotto.

Onderhoud en reiniging:
Verwijder regelmatig enigerlei stof met een droge doek.
Reinig met afwasmiddel en veeg af met een vochtig doekje.
Gebruik het product niet als enigerlei onderdelen beschadigd lijken, gebroken zijn of ontbreken.
Houd rekening met de risico’s van open vuur en andere krachtige hittebronnen, zoals elektrische verwarmingen, in de buurt van het product.
Cuidado e manutenção:
Remova frequentemente a poeira com um pano seco.
Limpe com detergente da loiça e um pano humedecido.
Não utilize o produto se alguma peça parecer danificada, partida ou em falta.
Tenha em atenção o risco de chama vida e de outras fontes de calor forte, como aquecedores elétricos, perto do produto.

Czyszczenie i konserwacja:
Regularnie usuwaj kurz suchą szmatką.
Wyczyść płynem do mycia naczyń i wytrzyj wilgotną szmatką.
Nie używaj produktu, jeśli jakakolwiek części brakuje, wygląda na uszkodzoną, zepsutą.
W pobliżu produktu należy unikać używania otwartego ognia oraz innych źródeł dużego ciepła jak grzejniki elektryczne..

Vente-unique.com

VS-17-Jun-2021

Imported by - Importé par

CAFOM DISTRIBUTION

9 Rue Jacquart 93310 Le Pré-Saint-Gervais

Made in China/ Fabriqué en Chine

FR Description du produit

EN Product description

ES Descripción del producto

DE Produktbeschreibung

IT Descrizione del prodotto

NL Productomschrijving

PT Descrição do produto

PL opis produktu

CALENYA

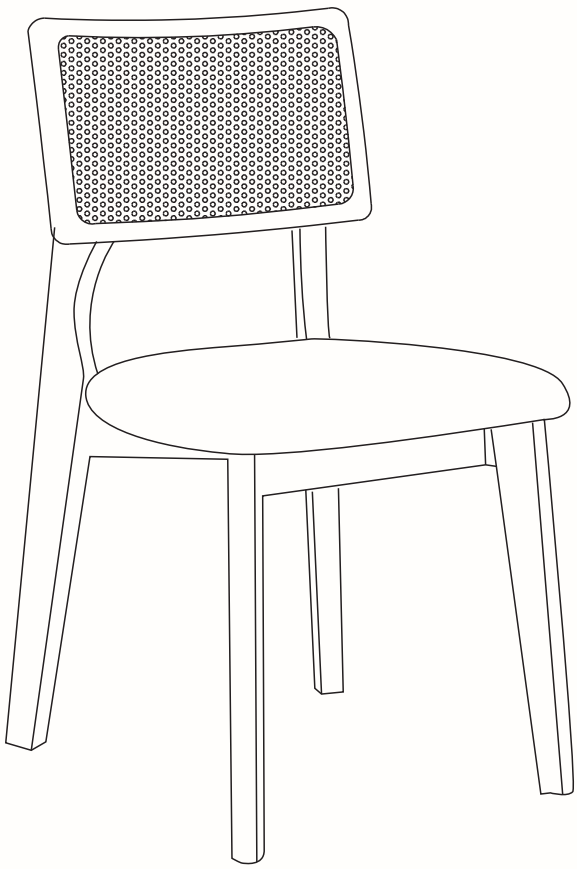

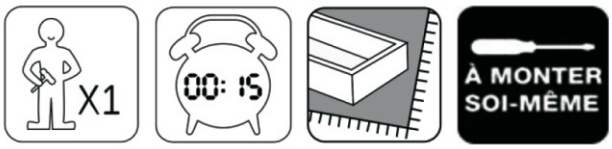

Vente-unique

Chaise de bureau / Office Chair / Silla de oficina / Bürostuhl / Sedia da ufficio / Kantoorstoel / Cadeira de escritório / Krzesło biurowe

Chaise / Chair / Silla / Stuhl / Sedia / Stoel / Cadeira / Krzesło

3666471155266



FR

IMPORTANT, A LIRE ATTENTIVEMENT ET A CONSERVER POUR REFERENCE ULTERIEURE :

ATTENTION

- Pour les parties réglables et procédés de fonctionnement correspondants veuillez-vous référer aux figures sur la notice.
- Seules des personnes formées peuvent remplacer ou réparer les composants de réglage de la hauteur du siège avec des accumulateurs d'énergie.
- Utilisez le fauteuil sur une surface au sol souple.

ASSEMBLAGE

1. Repérez les pièces constituant votre meuble.
2. Regroupez et comptez la quincaillerie.
3. Ne pas utiliser le produit si l'un des éléments semble endommagé, brisé ou manque.
4. Munissez-vous de l'outillage nécessaire.
5. Aménagez-vous une zone de montage plane et propre (la moquette, un tapis ou une couverture) pour protéger le produit des rayures.
6. Procédez au montage, ne jamais forcer sur les assemblages,
7. Serrez les pièces à 70% dans un premier temps et terminez de serrer à 100% une fois toutes les vis installées

Conservez votre notice de montage.
Si une pièce venait à manquer elle sera le moyen le plus clair pour communiquer avec votre magasin.
Nous conseillons d'aérer la pièce lors du montage et quelques heures après.

EN

IMPORTANT, READ CAREFULLY AND KEEP FOR FUTURE REFERENCE

WARNING

- The adjustment parts and related operation process please refer to figures on the following instructions.
- Only trained personnel may replace or repair seat height adjustment components with energy accumulators.
- Put the chair on the soft flooring surface.

ASSEMBLY

1. Locate the parts that make up your cabinet.
2. Group and count hardware.
3. Do not use the product if any part appears damaged, broken or missing.
4. Make sure you have the necessary tools.
5. Provide yourself with a clean, flat assembly area (carpet, rug or blanket) to protect the product from scratches.
6. Proceed with assembly, but never force the joints,
7. Tighten parts to 70% initially, and finish tightening to 100% once all screws have been installed.

Keep your assembly instructions.
Should a part go missing, it will be the clearest way to communicate with your store.
We recommend airing the room during assembly and for a few hours afterwards.

ES

IMPORTANTE, LEA ATENTAMENTE Y CONSÉRVELO PARA FUTURAS CONSULTAS :

PRECAUCIÓN

- Para ver el proceso de ajuste de las piezas y los procesos operativos relacionados, consulte las Ilustraciones.
- Las reparaciones y reemplazos de los componentes de ajuste de altura del asiento con acumuladores de energía solamente podrán ser realizados por personal cualificado.
- Ponga la silla en una superficie de suelo suave.

MONTAJE

1. Localice las piezas que componen su mueble.
2. Agrupa y cuenta los herrajes.
3. No utilice el producto si alguna pieza parece dañada, rota o falta.
4. Asegúrese de que dispone de las herramientas necesarias.
5. Prepárese una zona de montaje plana y limpia (moqueta, alfombra o manta) para proteger el producto de arañazos.
6. Proceda al montaje, nunca fuerce las uniones,
7. Apriete las piezas al 70% inicialmente y termine de apretar al 100% una vez instalados todos los tornillos.

Conserve las instrucciones de montaje.
Si falta alguna pieza, será la forma más clara de comunicarse con su taller.
Recomendamos ventilar la habitación durante el montaje y unas horas después.

DE

WICHTIG, BITTE SORGFÄLTIG LESEN UND ZUM SPÄTEREN NACHSCHLAGEN AUFBEWAHREN:

ACHTUNG

- Für Einstellungsteile und der zugehörigen Bedienung siehe Abbildungen auf Seite.
- Nur geschultes Personal darf die Teile zur Einstellung der Sitzhöhe mit Energiespeichern austauschen oder reparieren.
- Stellen Sie den Stuhl auf einen weichen Bodenbelag

ZUSAMMENBAU

1. Finden Sie heraus, aus welchen Teilen Ihr Möbelstück besteht.
2. Sammeln und zählen Sie die Beschläge.
3. Verwenden Sie das Produkt nicht, wenn eines der Teile beschädigt oder zerbrochen zu sein scheint oder fehlt.
4. Besorgen Sie sich das notwendige Werkzeug.
5. Schaffen Sie einen ebenen und sauberen Montagebereich (Teppich, Teppich oder Decke), um das Produkt vor Kratzern zu schützen.
6. Beginnen Sie mit dem Zusammenbau, wenden Sie dabei niemals Gewalt an,
7. Ziehen Sie die Teile zunächst zu 70% an und beenden Sie das Anziehen zu 100%, wenn alle Schrauben angebracht sind.

Bewahren Sie die Montageanleitung auf.
Falls ein Teil fehlen sollte, ist sie der klarste Weg, um mit Ihrem Geschäft zu kommunizieren.
Wir empfehlen, den Raum während der Montage und einige Stunden danach zu lüften.

IT

IMPORTANTE, LEGGERE ATTENTAMENTE E CONSERVARE PER RIFERIMENTO FUTURO:

ATTENZIONE

- Per le parti di regolazione e relativo processo di funzionamento fare riferimento alle figure.
- Solo il personale addestrato può sostituire o riparare componenti di regolazione dell'altezza del sedile con accumulatori di energia.
- Mettere la sedia sulla superficie morbida della pavimentazione.

MONTAGGIO

1. Individuare le parti che compongono il mobile.
2. Raggruppare e contare la ferramenta.
3. Non utilizzare il prodotto se una parte appare danneggiata, rotta o mancante.
4. Assicurarsi di disporre degli strumenti necessari.
5. Predisporre un'area di montaggio piana e pulita (tappeto, moquette o coperta) per proteggere il prodotto dai graffi.
6. Procedere con l'assemblaggio, senza mai forzare le giunzioni,
7. Serrare inizialmente le parti al 70% e finire di serrare al 100% una volta installate tutte le viti.

Conservare le istruzioni di montaggio.
Se manca un pezzo, sarà il modo più chiaro di comunicare con il vostro negozio.
Si consiglia di aerare la stanza durante il montaggio e per alcune ore dopo.

NL

BELANGRIJK, ZORGVULDIG LEZEN EN BEWAREN VOOR TOEKOMSTIG GEBRUIK :

LET OP

- Voor de verstelcomponenten en het gerelateerde gebruiksproces, raadpleeg a.u.b. de afbeeldingen.
- Uitsluitend ervaren personeel mag de verstellingonderdelen voor de stoelhoogte met energieaccumulators vervangen of repareren.
- Plaats de stoel op een zacht vloeroppervlak

ASSEMBLAGE

1. Zoek de onderdelen waaruit je meubel bestaat.
2. Groepeer en tel de hardware.
3. Gebruik het product niet als een onderdeel beschadigd of gebroken is of ontbreekt.
4. Zorg ervoor dat u het nodige gereedschap hebt.
5. Zorg voor een vlakke, schone montageplaats (tapijt, deken) om het product te beschermen tegen krassen.
6. Ga door met de montage, forceer de verbindingen nooit,
7. Draai de onderdelen eerst tot 70% aan en daarna tot 100% als alle schroeven zijn geïnstalleerd.

Bewaar de montagehandleiding.
Als er een onderdeel ontbreekt, is dit de duidelijkste manier om met uw winkel te communiceren.
We raden aan om de ruimte te luchten tijdens de montage en een paar uur daarna.

PT

IMPORTANTE, LER ATENTAMENTE E GUARDAR PARA REFERÊNCIA FUTURA :

CUIDADO

- Para ver as peças de ajuste e o respetivo processo de funcionamento, consulte as imagens.
- Apenas pessoal qualificado pode substituir ou reparar os componentes de ajuste da altura do cambo com acumuladores de energia.
- Coloque a cadeira numa superfície de piso suave.

MONTAGEM

1. Localize as peças que compõem o seu móvel.
2. Agrupar e contar as ferragens.
3. Não utilize o produto se alguma peça parecer danificada, partida ou em falta.
4. Certifique-se de que possui as ferramentas necessárias.
5. Disponha de uma área de montagem plana e limpa (alcatifa, tapete ou cobertor) para proteger o produto de riscos.
6. Proceda à montagem, sem nunca forçar as juntas,
7. Aperte as peças a 70% inicialmente e termine de apertar a 100% quando todos os parafusos tiverem sido instalados.

Guarde as instruções de montagem.
Se faltar uma peça, será a forma mais clara de comunicar com a sua loja.
Recomendamos arejar a sala durante a montagem e durante algumas horas depois.

PL

WAŻNE, NALEŻY UWAŻNIE PRZECZYTAĆ I ZACHOWAĆ NA PRZYSZŁOŚĆ:

UWAGA

- Aby zapoznać się z regulowanymi częściami i odpowiadającymi im metodami obsługi, zapoznaj się z rysunkami na stronie (stronach) ...? ....
- Tylko przeszkoleni ludzie mogą wymieniać lub naprawiać elementy regulacji wysokości fotela.
- Połóż krzesło na miękkiej powierzchni podłogi.

MONTAŻ

1. Zlokalizuj części, z których składają się meble.
2. Pogrupuj i policz elementy wyposażenia.
3. Nie używaj produktu, jeśli jakakolwiek część wydaje się uszkodzona, złamana lub jej brakuje.
4. Upewnij się, że posiadasz niezbędne narzędzia.
5. Zapewnij sobie płaską, czystą powierzchnię montażową (dywan, dywanik lub koc), aby chronić produkt przed zadrapaniami.
6. Kontynuuj montaż, nigdy nie łącz na siłę,
7. Początkowo dokręć części do 70%, a następnie do 100% po zainstalowaniu wszystkich śrub.

Zachowaj instrukcję montażu.
Jeśli brakuje jakiejś części, będzie to najbardziej przejrzysty sposób komunikacji ze sklepem.
Zalecamy wietrzenie pomieszczenia podczas montażu i przez kilka godzin po jego zakończeniu.

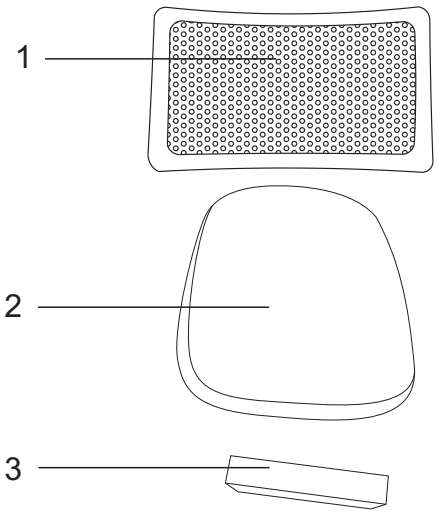

No.	Size	Qty	Ctn no.
1	450*410*40mm	1	1/1
2	500*465*40mm	1	1/1
3	290*60*25mm	1	1/1
4	640*870*25mm	1	1/1
5	640*870*25mm	1	1/1

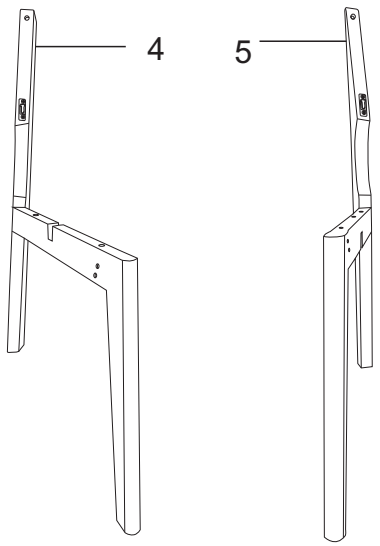

TOOLS

Hardware Carton No.	1/1

A	X1
	
M6*60MM	

B	X4
	
M6*55MM	

C	X4
	
M6*30MM	

D	X2
	
M6*25MM	

E	X1
	
M6	

1

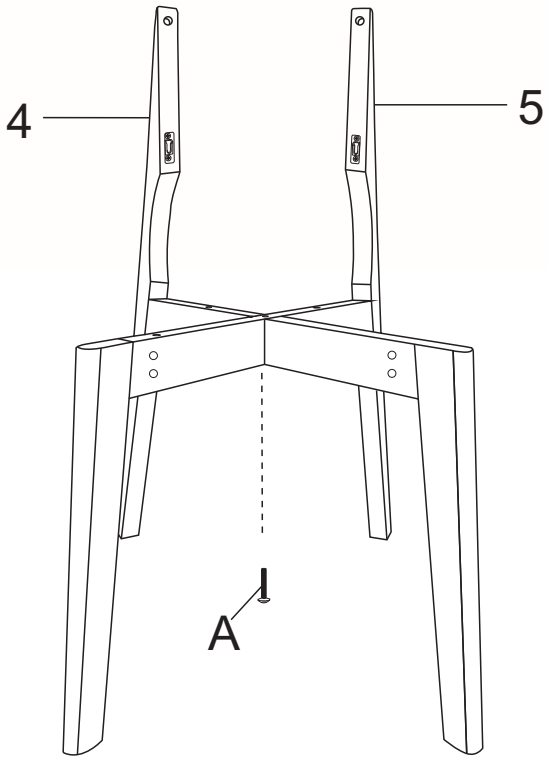

A	X1
	
M6*60MM	

E	X1
	
M6	

2

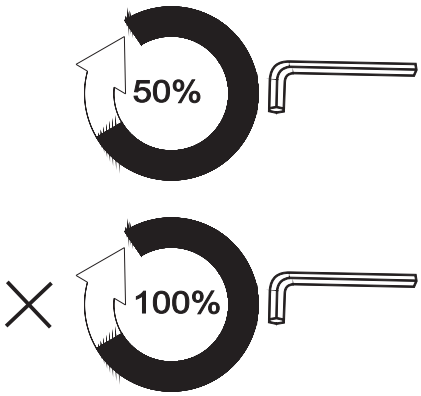

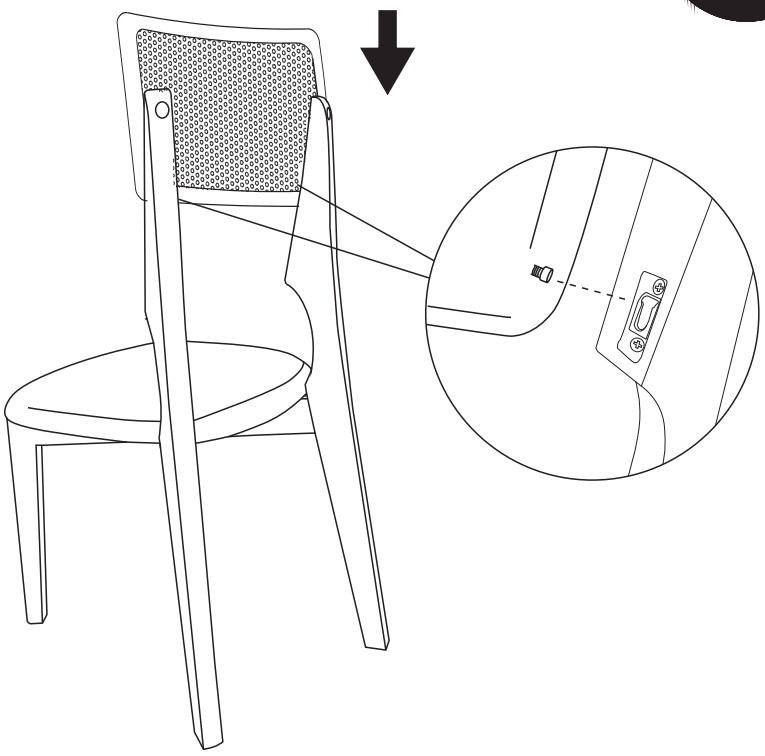

3

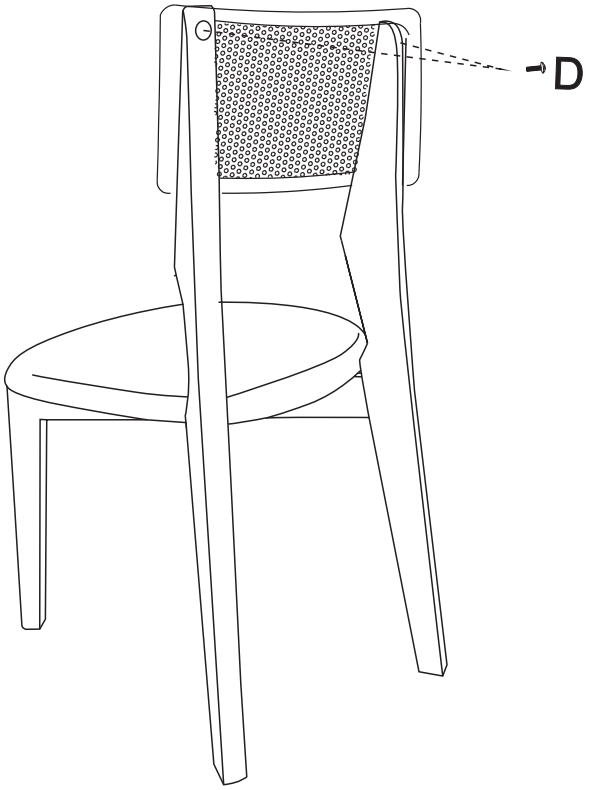

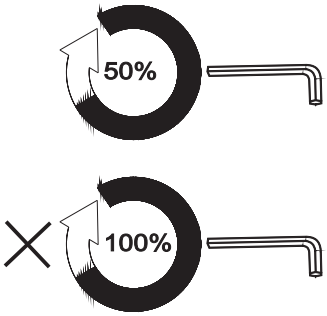

D	X2
	
M6*25MM	
E	X1
	
M6	

4

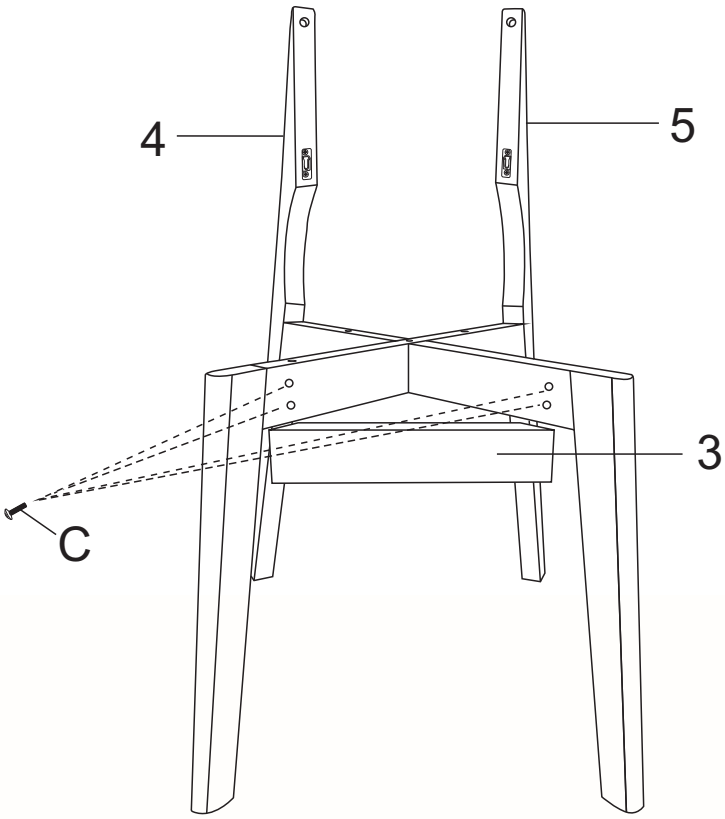

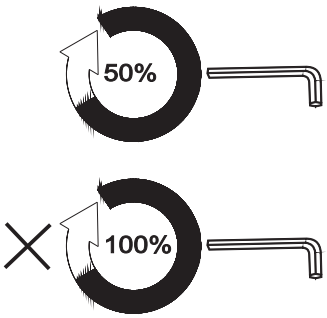

C	X4
	
M6*30MM	
E	X1
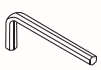	
M6	

5

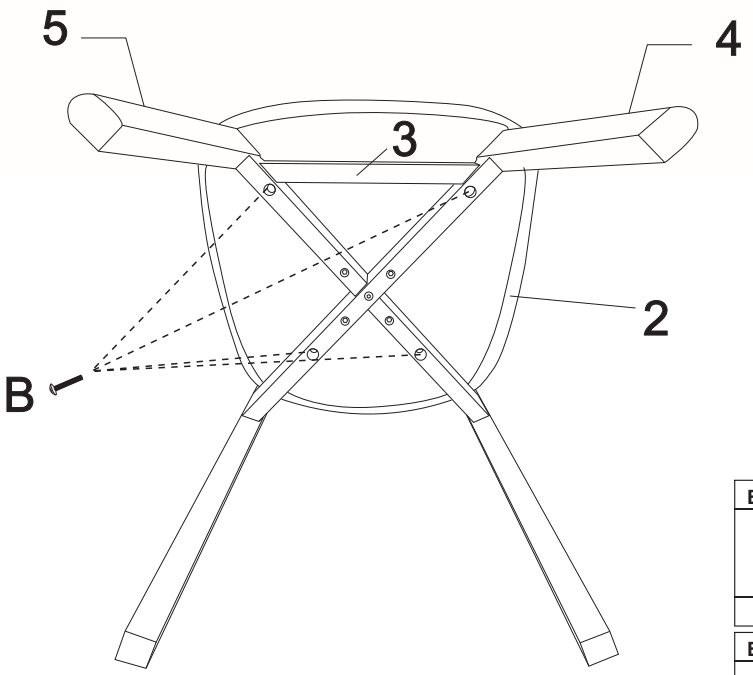

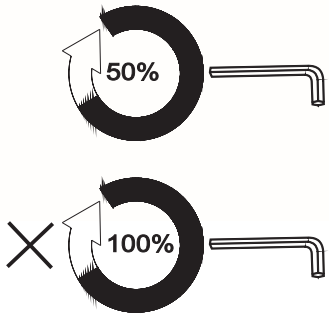

B	X4
M6*55MM	

E	X1
M6	

6

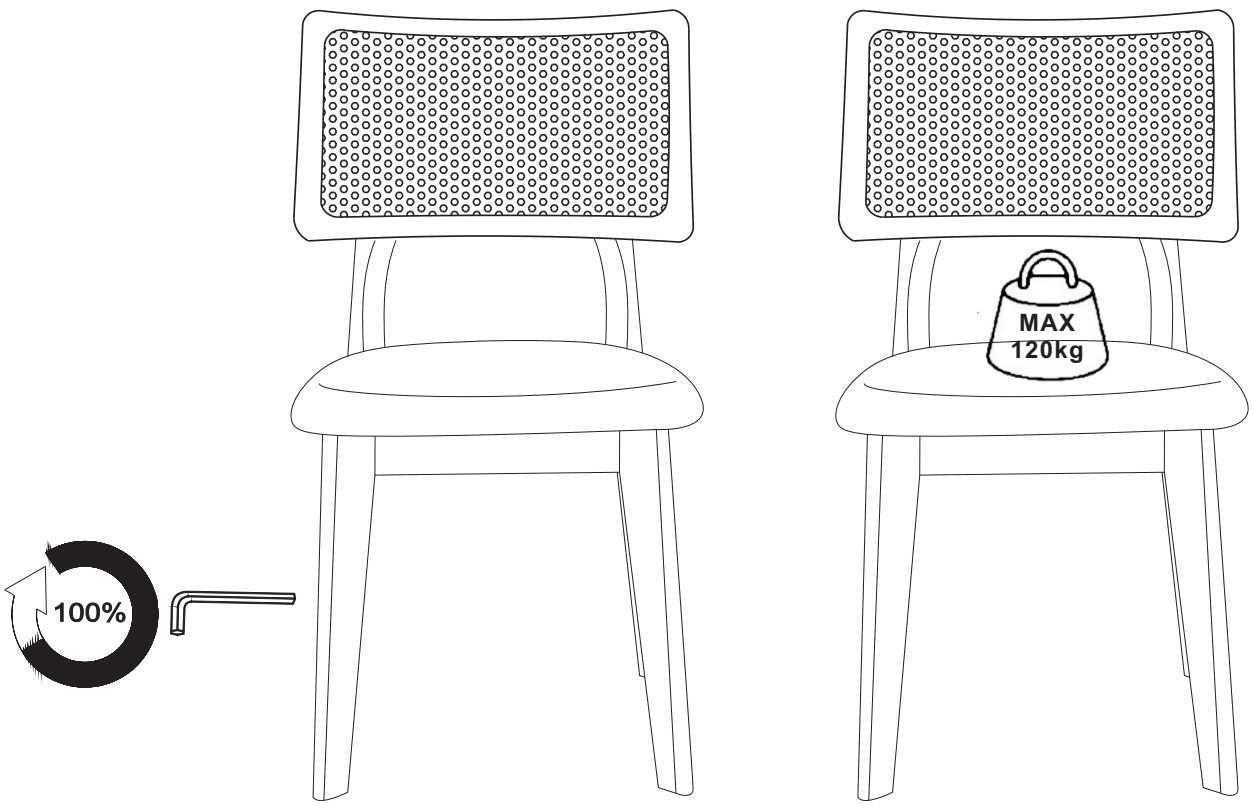

FR

ENTRETIEN ET MAINTENANCE

Couverture fixe

Les taches légères peuvent être éliminées à l'aide d'un nettoyant pour textiles ou d'une éponge imbibée d'eau ou d'une solution savonneuse douce.

Cadre

Nettoyer avec une solution savonneuse douce.
Essuyer avec un chiffon propre.

EN

CARE AND MAINTENANCE

Fixed cover

Light stains can be removed with textile cleaner or a sponge damped in water or a mild soapy solution.

Frame

Wipe clean with a mild soapy solution.
Wipe dry with a clean cloth.

ES

COSEJOS DE MANTENIMIENTO

Funda fija

Las manchas ligeras pueden eliminarse con un limpiador textil o una esponja humedecida en agua o en una solución jabonosa suave.

Marco

Limpiar con una solución jabonosa suave.
Seque con un paño limpio.

DE

PFLEGE UND WARTUNG

Fester Bezug

Leichte Flecken können mit Textilreiniger oder einem in Wasser oder einer milden Seifenlösung angefeuchteten Schwamm entfernt werden.

Rahmen

Mit einer milden Seifenlauge abwischen.
Mit einem sauberen Tuch trocken wischen.

IT

CURA E MANUTENZIONE

Rivestimento fisso

Le macchie leggere possono essere rimosse con un detergente per tessuti o con una spugna inumidita in acqua o in una soluzione saponosa delicata.

Telaio

Pulire con una soluzione di sapone neutro.
Asciugare con un panno pulito.

NL

ONDERHOUD EN VERZORGING

Vaste hoes

Lichte vlekken kunnen worden verwijderd met textielreiniger of een spons bevochtigd met water of een milde zeepoplossing.

Frame

Veeg schoon met een mild zeepsopje.
Droogwrijven met een schone doek.

PT

CUIDADOS E MANUTENÇÃO

Cobertura fixa

As manchas ligeiras podem ser removidas com um produto de limpeza têxtil ou uma esponja humedecida em água ou numa solução de sabão suave.

Moldura

Limpar com uma solução de sabão suave.
Secar com um pano limpo..

PL

PIELĘGNACJA I KONSERWACJA

Stała osłona

Lekkie plamy można usunąć za pomocą środka do czyszczenia tkanin lub gąbki zwilżonej wodą lub łagodnym roztworem mydła.

Rama

Przetrzeć łagodnym roztworem mydła.
Wytrzeć do sucha czystą szmatką.



VS-10-Dec-2024
Imported by - Importé par
Vente-Unique.com
9 Rue Jacquart 93310 Le Pré-Saint-Gervais
Made in China/ Fabriqué en Chine