Montageanleitung

OPTIFIT
JAKA-BKL GmbH
Jaka Straße 3
D-32351 Stemwede-Wehdem

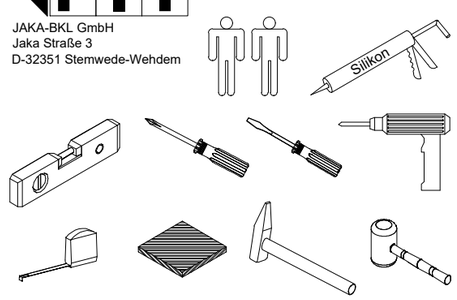

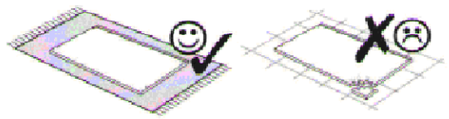

1 → 2 → 3 ...

1
- 4x Nr.98
- 4x Nr.523
- 8x 6,3x13 Nr.274

2
- 4x Ø15 Nr.76
- 4x Ø8x30 Nr.80

4
- 4x Ø8x40 Nr.70
- 4x 5,5x50 Nr.283

Service-Hotline
01805-678101
0,14€ pro Minute
++49 für Österreich
Auslandstarif pro Minute
service@jaka-bkl.de
voor Nederland en België
00800-40119350
benelux@jaka-bkl.de

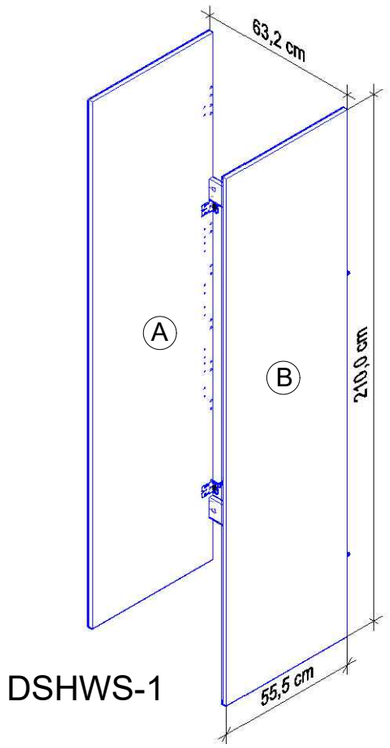

DSHWS-1

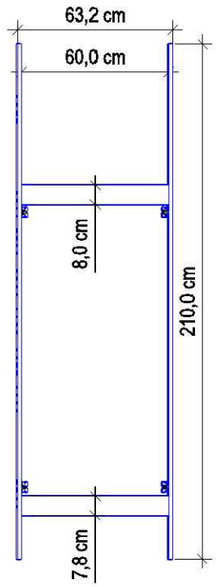

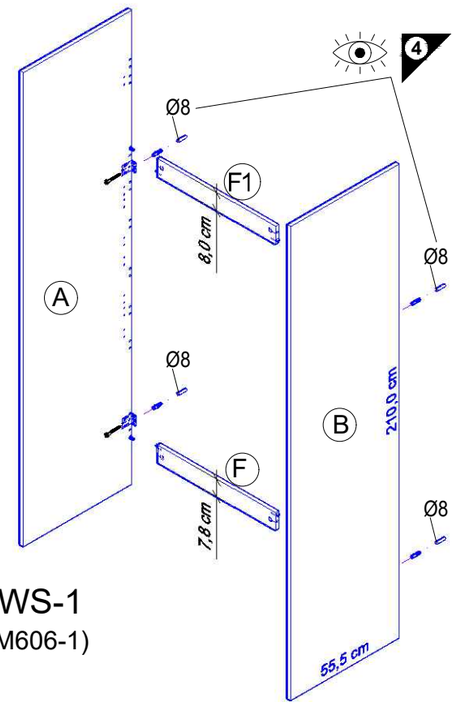

DSHWS-1
(WAKM606-1)

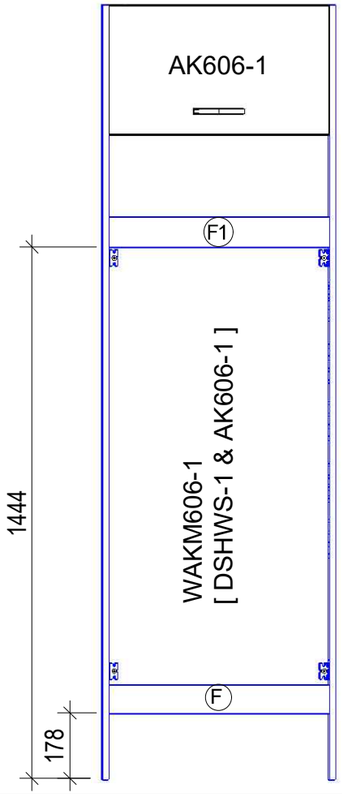

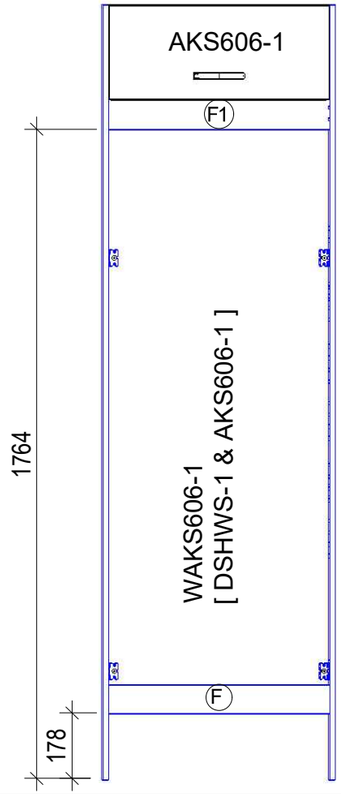

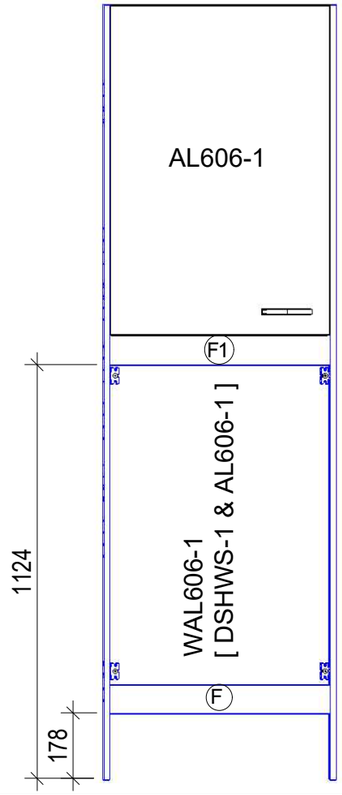

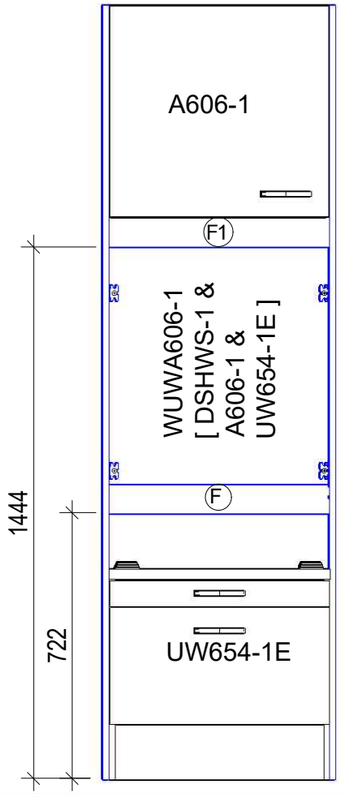

Ersatzteile/*Spare parts*/pièces de rechange/*Reserveonderdelen*/Piezas de recambio/*Ricambi*/Запасные части/*Części zamienne*/pótalkatrészek/Náhradní části/Nadomestni deli/varaosat/reservdelar/náhradné diely/piese de schimb/yedek parçalar

DSHWS-1 | |A| E961072 |B| E961072 |F| E942982 |F1| E952982

500558.1A 05/25 sl

JAKA-BKL GmbH
Jaka Straße 3
D-32351 Stemwede-Wehdem

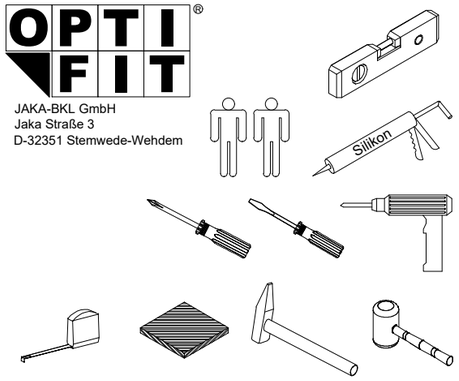

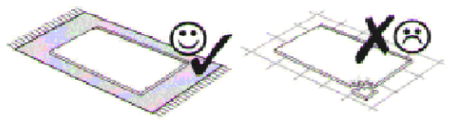

1 → 2 → 3 ...

1
- 4x Nr.98
- 4x Nr.523
- 8x 6,3x13 Nr.274

2
- 4x Ø15 Nr.76
- 4x Ø8x30 Nr.80

4
- 4x Ø8x40 Nr.70
- 4x 5,5x50 Nr.283

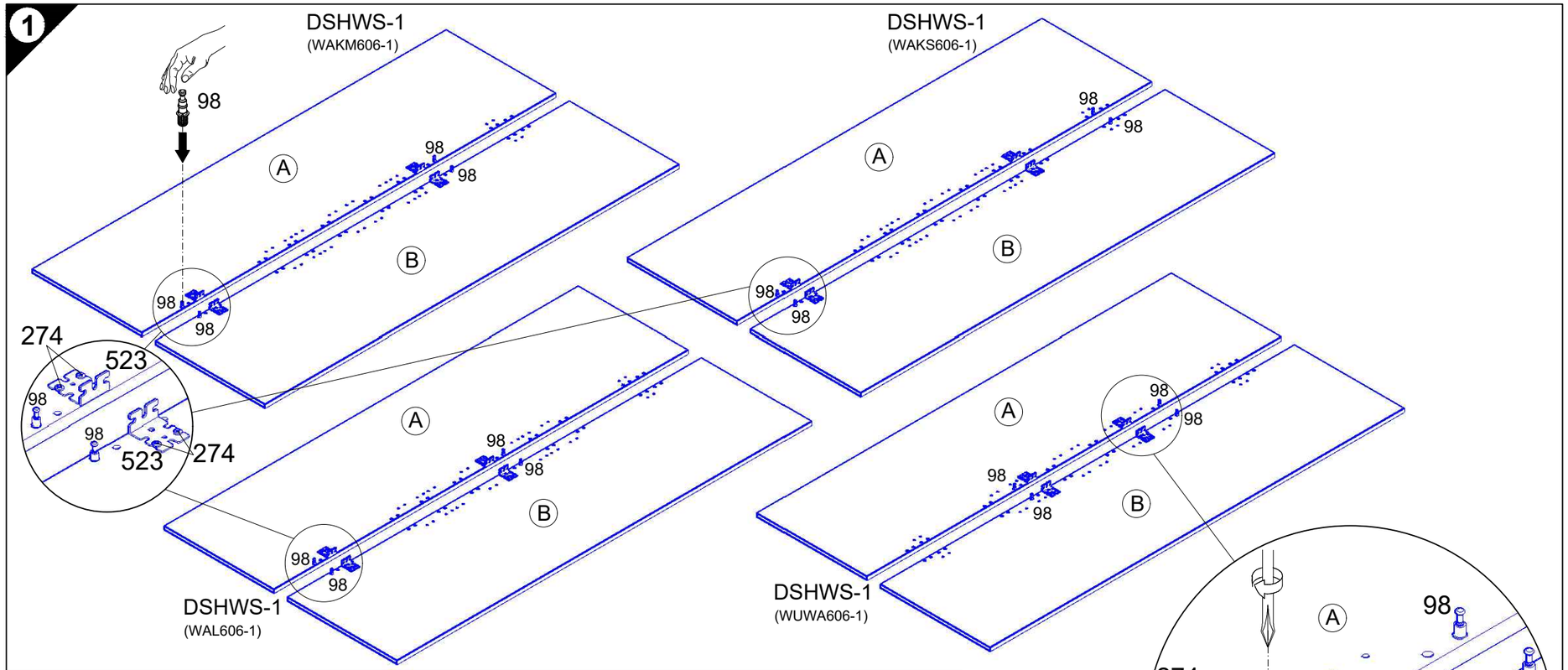

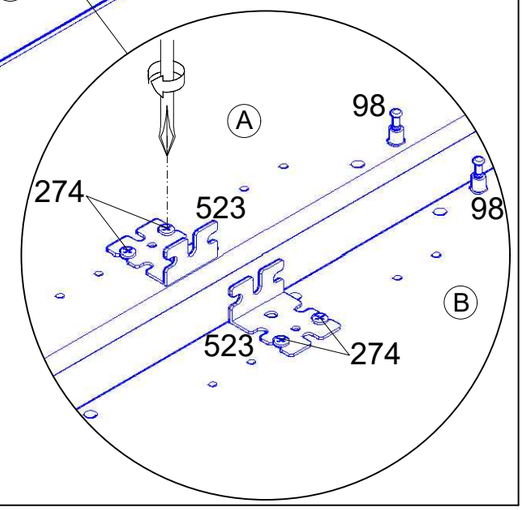

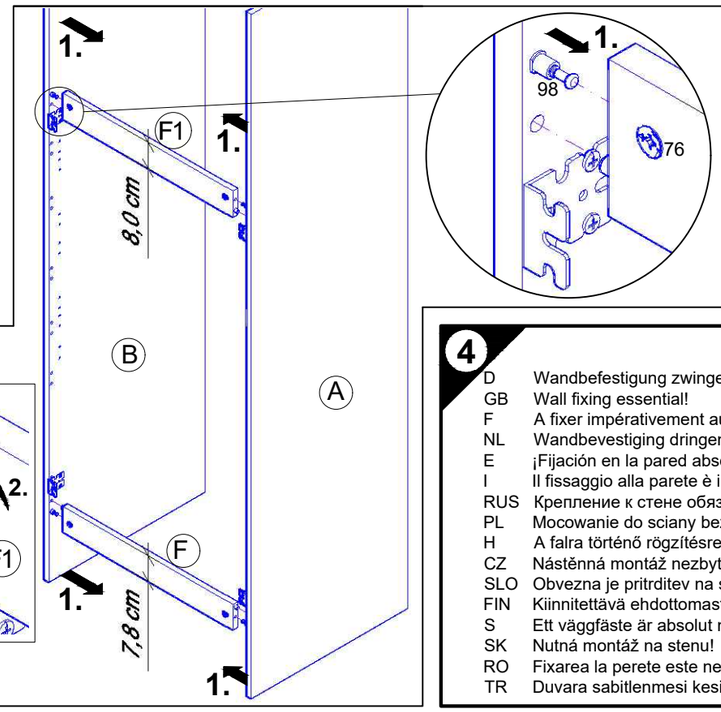

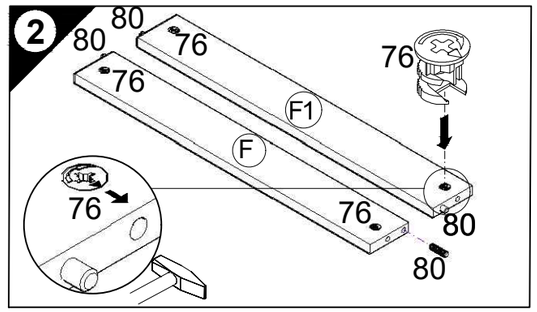

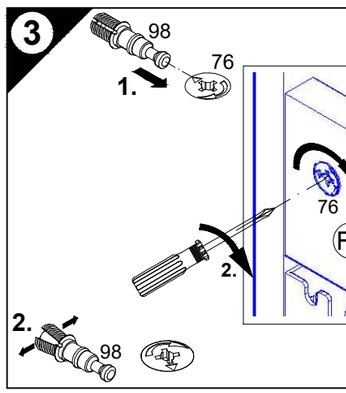

4

D	Wandbefestigung zwingend erforderlich!	D	Untergrund und Befestigungsmittel auf Eignung prüfen!
GB	Wall fixing essential!	GB	Check substructure and fixings for suitability!
F	A fixer impérativement au mur!	F	Contrôler si le support et les moyens de fixation sont bien adéquats !
NL	Wandbevestiging dringend vereist!	NL	Ondergrond en bevestigingsmateriaal op functionaliteit controleren!
E	¡Fijación en la pared absolutamente necesaria!	E	¡Comprobar el suelo y los medios de fijación en cuanto a su aptitud!
I	Il fissaggio alla parete è indispensabile!	I	Controllare l'idoneità del fondo e del materiale di fissaggio!
RUS	Крепление к стене обязательно!	RUS	Основание и крепежный материал проверить на пригодность!
PL	Mocowanie do sciany bezwzględnie konieczne!	PL	Podłoże oraz materiały do zamocowania sprawdzić na ich przydatność!
H	A falra történő rögzítésre feltétlenül szükség van!	H	Az alapfelületet és a rögzítő anyagokat megfelelőség szempontjából ellenőrizni kell!
CZ	Nástěnná montáž nezbytně nutná!	CZ	Přezkoušejte podklad a vhodnost upevňovacích prostředků!
SLO	Obvezna je pritrditev na steno!	SLO	Preverite, če se ujemajo spodnja stran in pritrdilna sredstva!
FIN	Kiinnitettävä ehdottomasti seinään!	FIN	Tarkista alustan ja kiinnitysvälineiden sopivuus!
S	Ett väggfäste är absolut nödvändigt!	S	Kontrollera att underlaget och fästmedlen är lämpliga!
SK	Nutná montáž na stenu!	SK	Preverte vhodnosť podkladu a upevňovacích prostriedkov!
RO	Fixarea la perete este neapărat necesară!	RO	Verificaţi caracterul adecvat al suprafeţei suport şi al mijloacelor de fixare!
TR	Duvara sabitlenmesi kesinlikle gerekir!	TR	Zeminin ve bağlantı elemanlarının uygunluğunu kontrol edin!

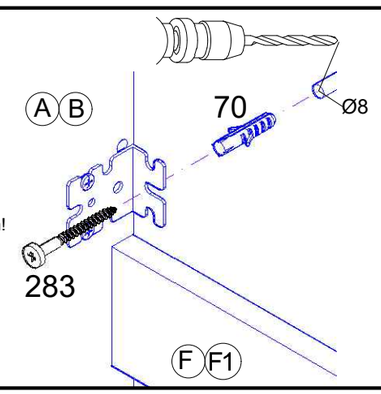

Ersatzteile/*Spare parts*/pièces de rechange/*Reserveonderdelen*/Piezas de recambio/*Ricambi*/Запасные части/*Części zamienne*/pótalkatrészek/Náhradní části/Nadomestni deli/varaosat/reservdelar/náhradné diely/piese de schimb/yedek parçalar

DSHWS-1 | |A| E961072 |B| E961072 |F| E942982 |F1| E952982

500558.2A 05/25 sl

JAKA-BKL GmbH
Jaka Straße 3
D-32351 Stemwede-Wehdem

Montageanleitung

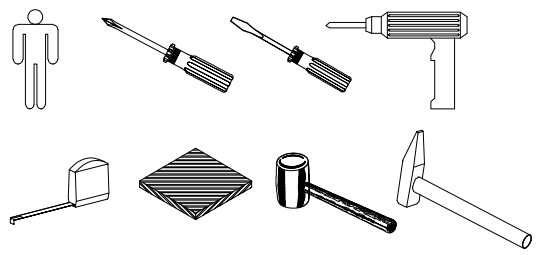

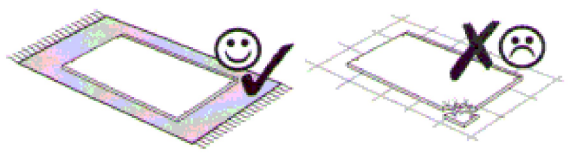

1 → 2 → 3 ...

1

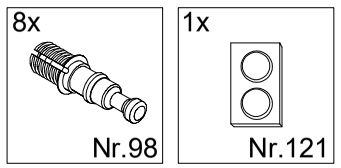

2

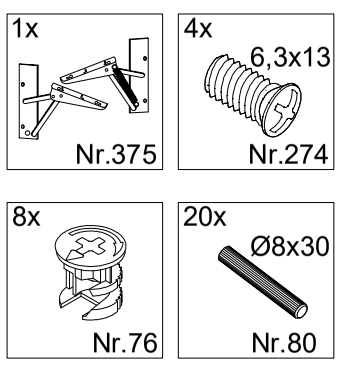

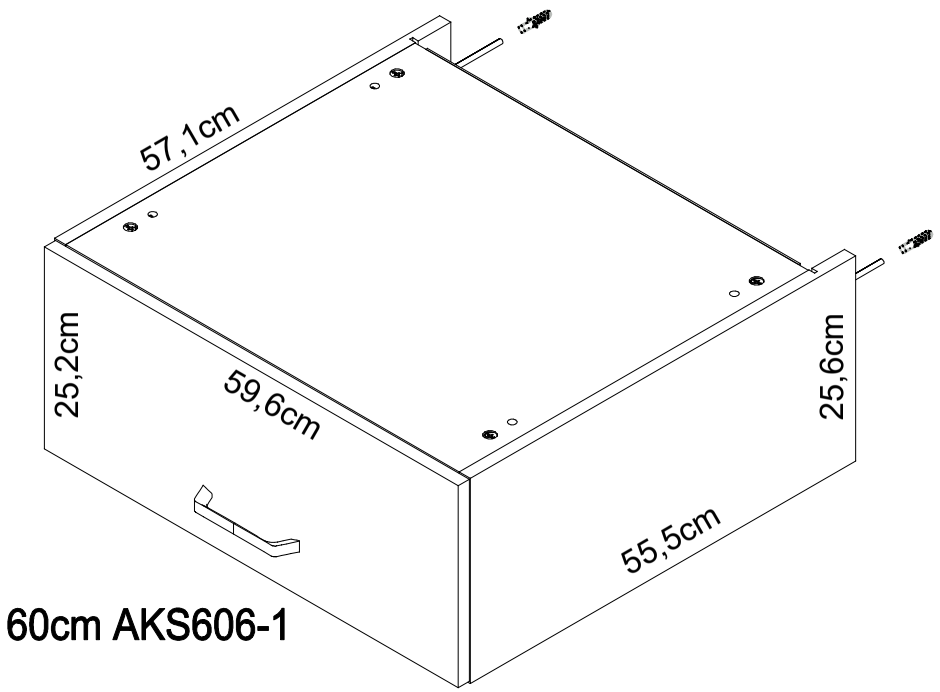

60cm AKS606-1

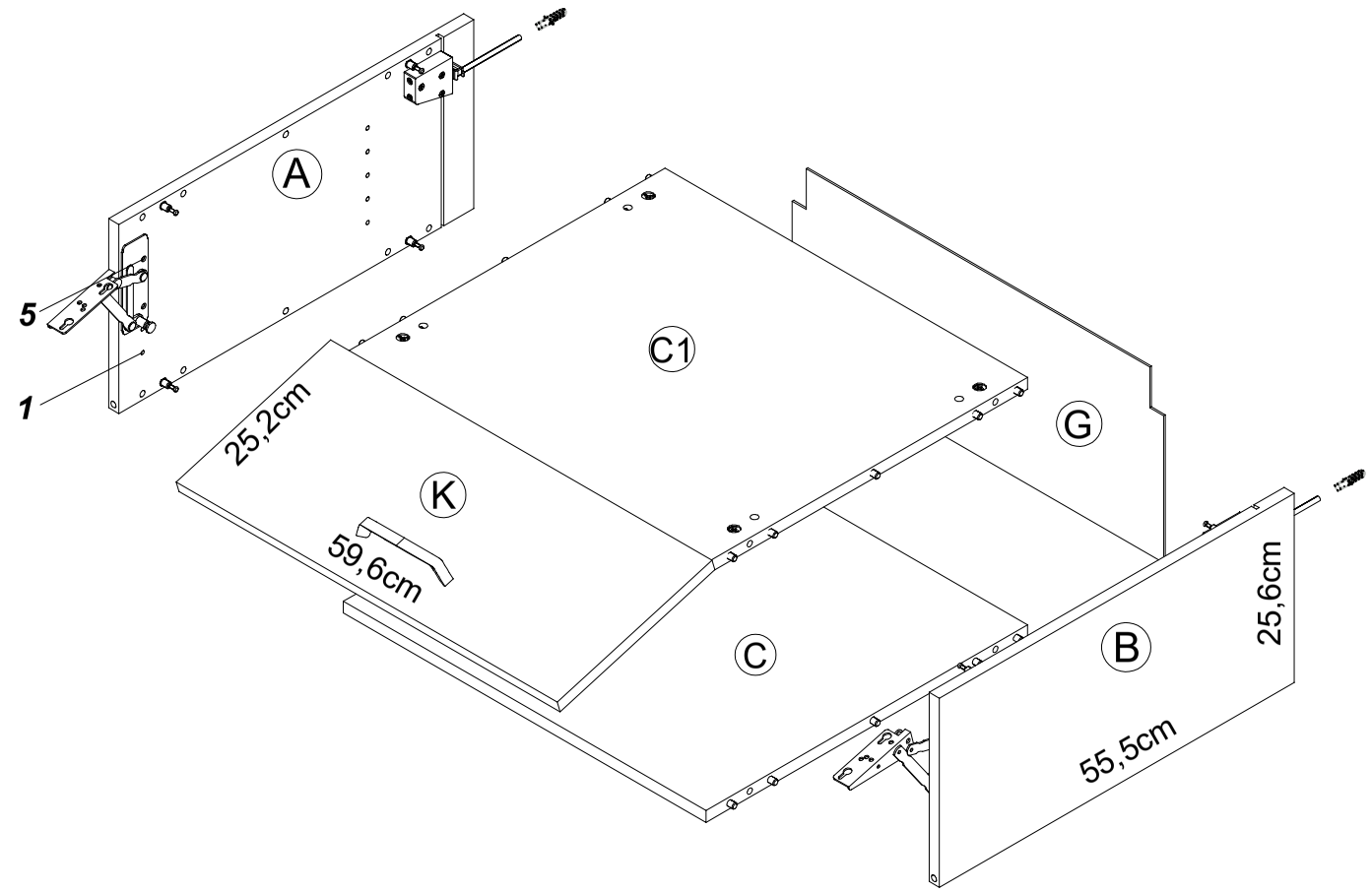

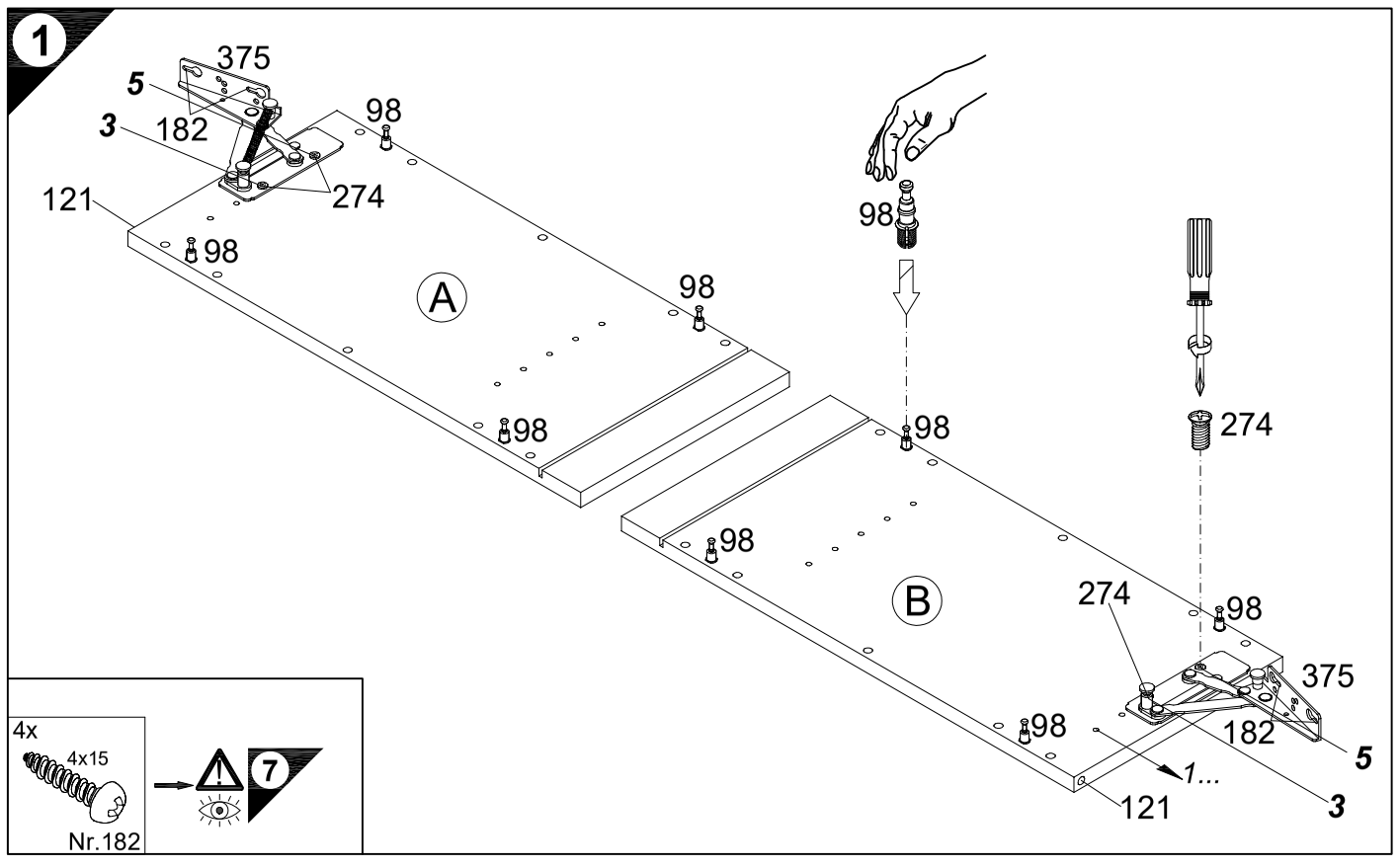

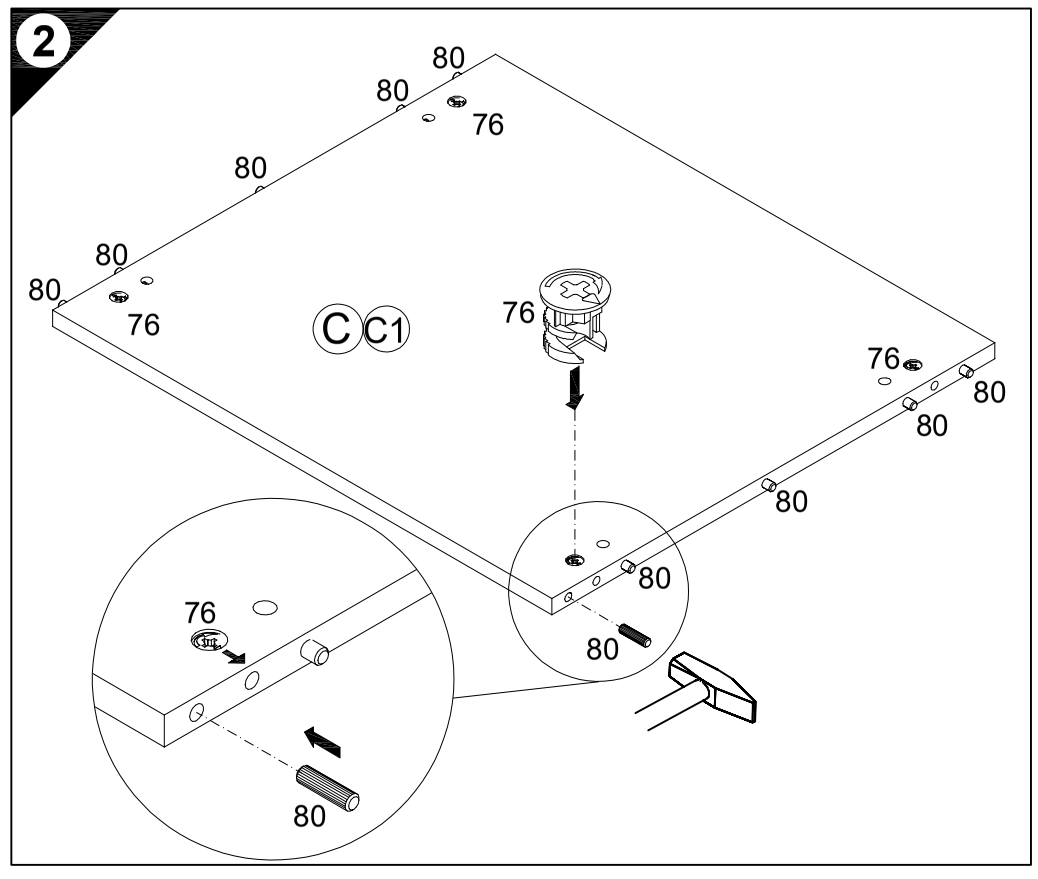

Service-Hotline
01805-678101
0,14€ pro Minute
++49 für Österreich
Auslandstarif pro Minute
service@jaka-bkl.de
voor Nederland en België
00800-40119350
benelux@jaka-bkl.de

Ersatzteile/Spare parts/pièces de rechange/Reserveonderdelen/Piezas de recambio/Ricambi/Запасные части/Części zamienne/pótalkatrészek/Náhradní části/Nadomestni deli/varaosat/reservdelar/náhradné diely/Utilizaţi piese de schimb/Yedek parçalar

60cm AKS606-1	|A|	E961075	|B|	E961075	|C|	E954223	|C1|	E954223	|G|	E970266	|K|	E940618

500555.1A 04/25 CG

1 → 2 → 3 ...

3 — 4x Ø18/Ø4 Nr.146

4 — 2x Nr.277; 6x 4x30 Nr.164

5 — 10x Nr.204

7 — 4x 4x15 Nr.182

8 — 2x Ø8x40 Nr.70; 2x Nr.69

9 — 2x 4,5x30 Nr.417; 2x Nr.111

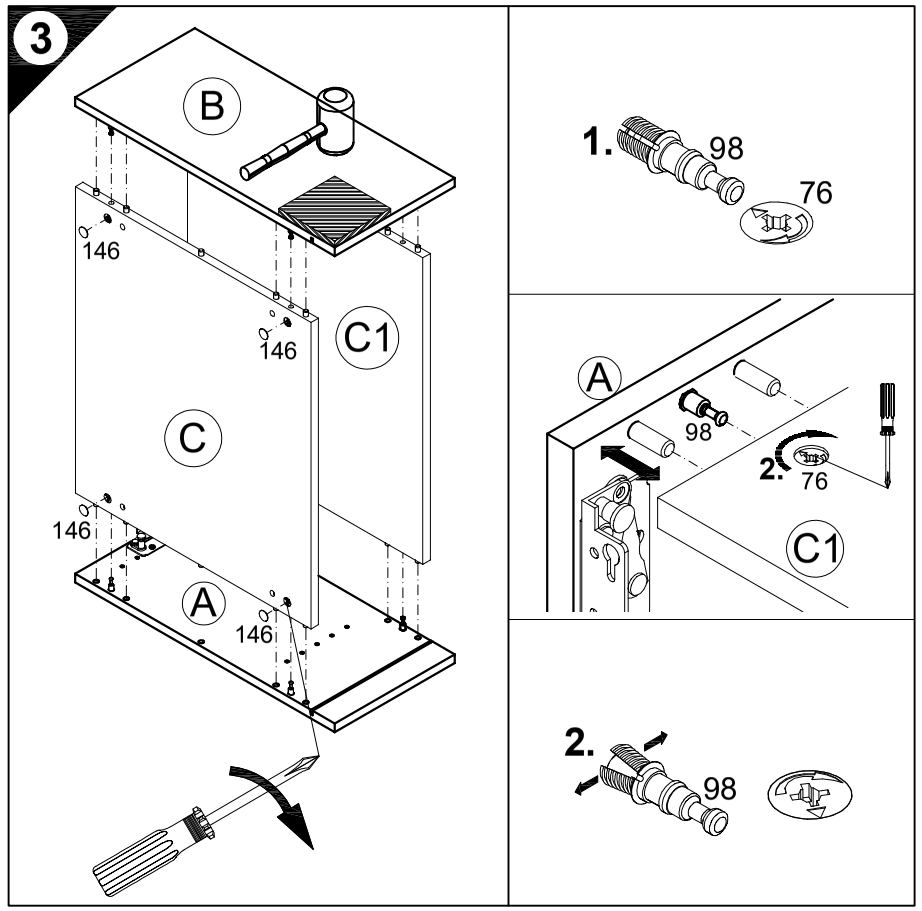

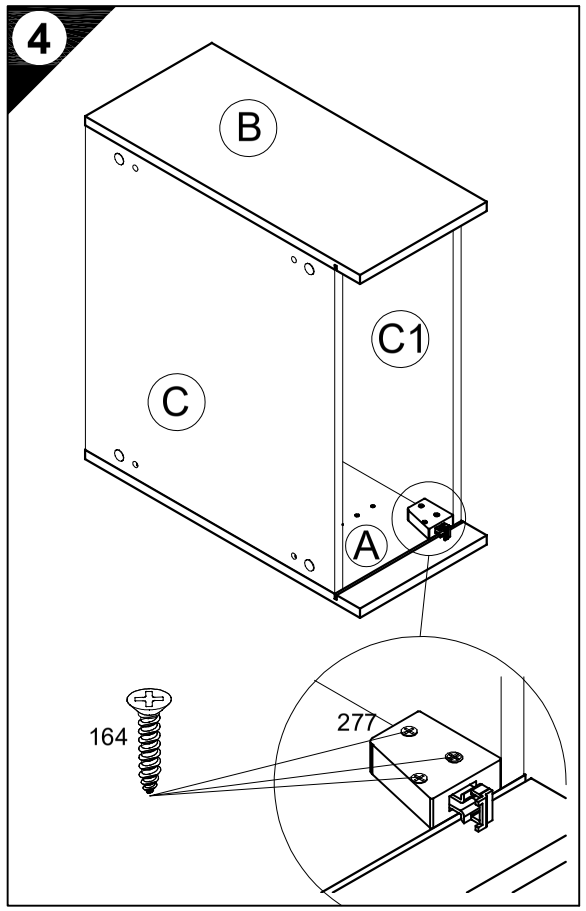

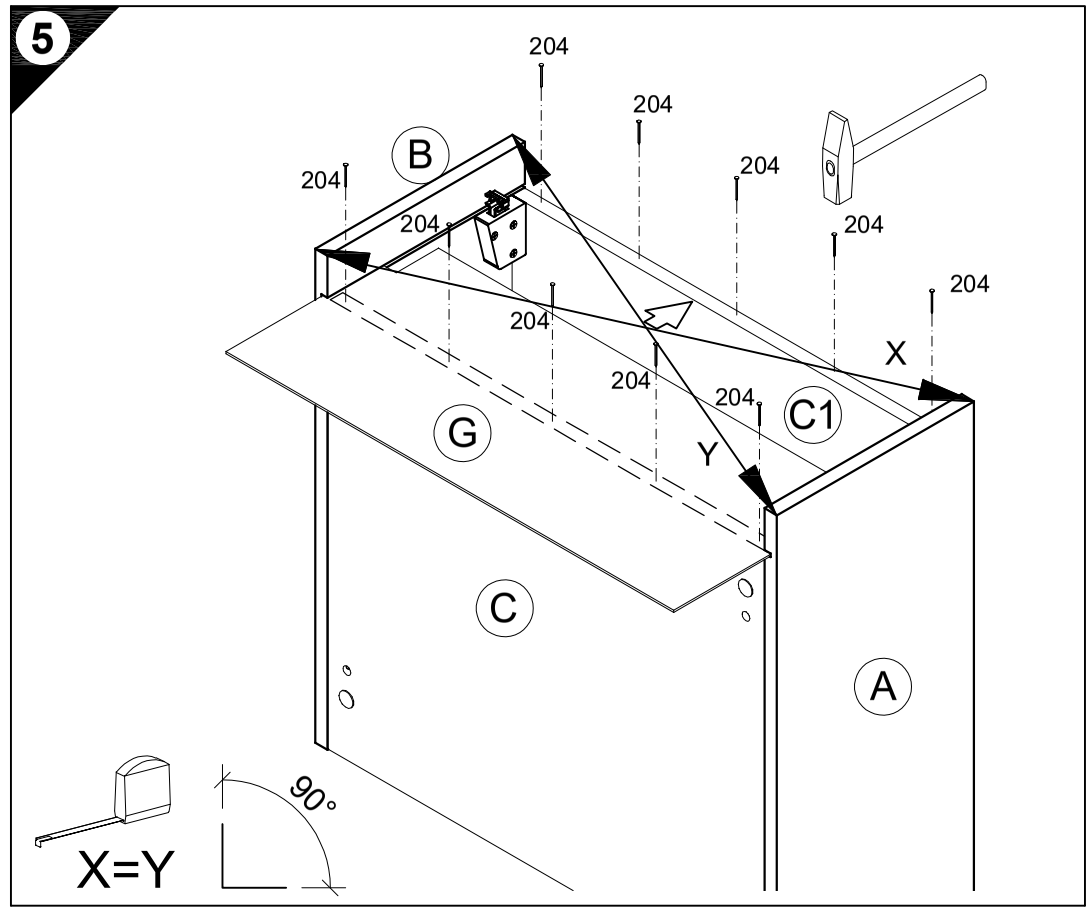

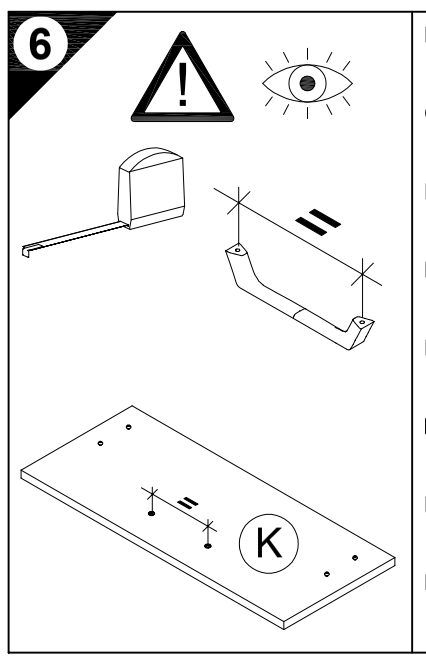

D Holzunterlage verwenden!
Front andrücken, scharfen Bohrer verwenden und mit wenig Druck durchbohren!

GB Use a wooden base!
Press front down, use sharp drill bit and, by applying slight pressure, drill a hole

F Utiliser un support en bois !
Appuyer sur la façade, utiliser un foret bien affûté et percer en appliquant une faible pression !

NL Houten onderlegger gebruiken!
Druk het front aan, gebruik een scherpe boor en oefen bij het boren weinig druk uit!

E ¡Utilizar una base de madera!
¡Presionar el frente, utilizar una broca afilada y taladrar con poca presión!

I Utilizzare una base di legno!
Appoggiare la facciata, utilizzare una punta di trapano affilata e trapanare esercitando solo una leggera pressione!

RUS Использовать деревянную подложку!
Прижать фасад, использовать острое сверло и просверлить с незначительным давлением!

PL Używać podkładkę z drewna!
Docisnąć front, użyć ostrego wiertła i przewiercić, używając małej siły nacisku!

H Alkalmazzon fa alátétet!
Nyomja le az előlapot, használjon éles fúrót, és kis nyomással fúrja át!

CZ Použijte dřevený podklad!
Přitlačte čelo, použijte ostrý vrták a provrtejte pomocí malého tlaku!

SLO Uporabite leseno podlago!
Pritisnite ličnico ter z ostrim svedrom in z majhnim pritiskom izvrtajte luknjo!

FIN Käytä puualustaa!
Paina etulevy paikoilleen, käytä terävää poranterää ja poraa reikä vain kevyesti painamalla!

S Använd ett träunderlag!
Tryck fronten mot underlaget, använd vass borr och borra igenom med ett lätt tryck!

SK Použite drevený podklad!!
Pritlačte front, použite ostrý vrták a prevŕtajte miernym tlakom!

RO suport de lemn!
Împingeţi frontul, utilizaţi un burghiu ascuţit şi perforaţi exercitând doar o presiune redusă!

TR Ahşap taban kullanın!
Önden bastırın, keskin matkap ucu kullanın ve az basınç uygulayarak delin!

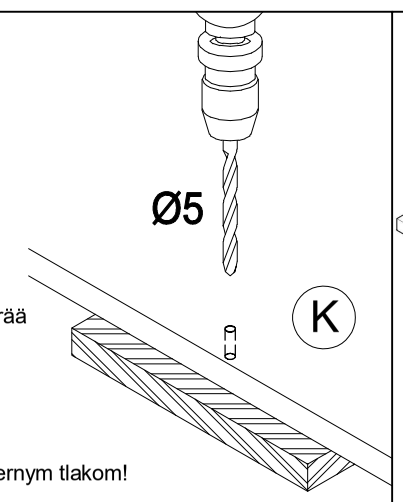

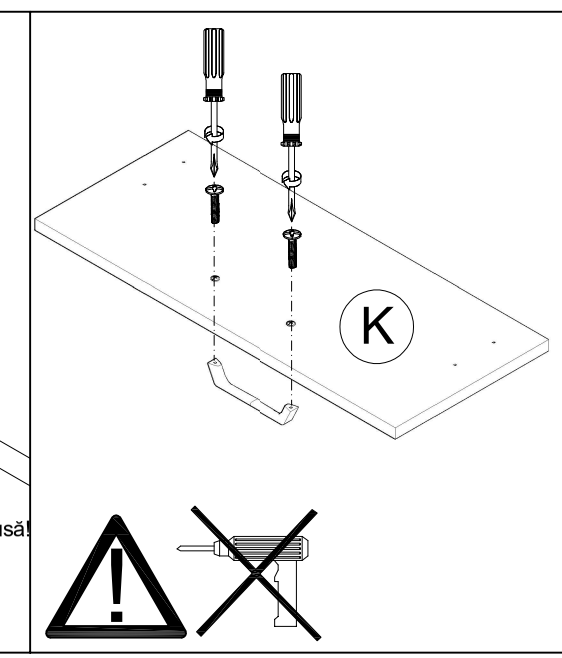

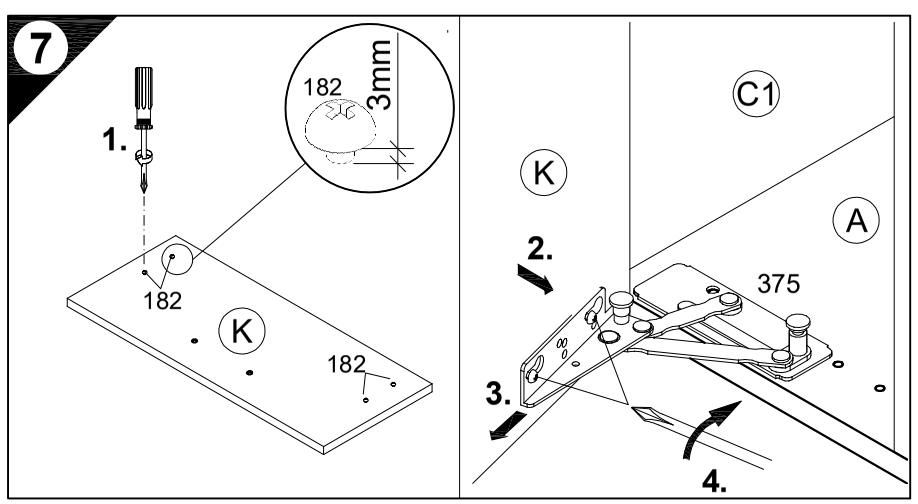

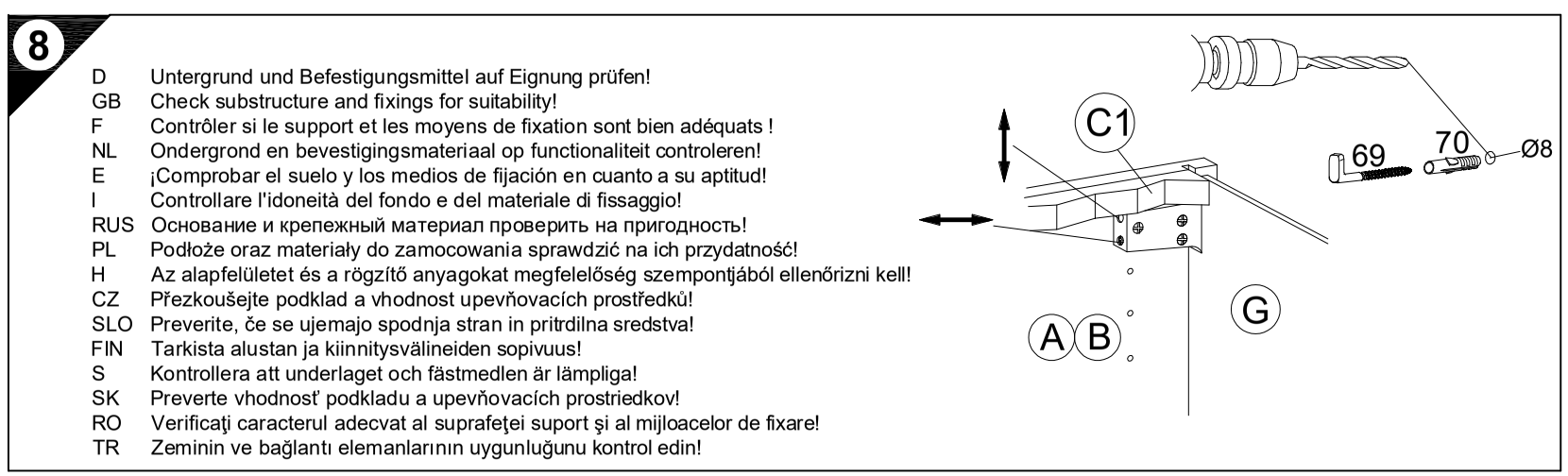

D Untergrund und Befestigungsmittel auf Eignung prüfen!
GB Check substructure and fixings for suitability!
F Contrôler si le support et les moyens de fixation sont bien adéquats !
NL Ondergrond en bevestigingsmateriaal op functionaliteit controleren!
E ¡Comprobar el suelo y los medios de fijación en cuanto a su aptitud!
I Controllare l'idoneità del fondo e del materiale di fissaggio!
RUS Основание и крепежный материал проверить на пригодность!
PL Podłoże oraz materiały do zamocowania sprawdzić na ich przydatność!
H Az alapfelületet és a rögzítő anyagokat megfelelőség szempontjából ellenőrizni kell!
CZ Přezkoušejte podklad a vhodnost upevňovacích prostředků!
SLO Preverite, če se ujemajo spodnja stran in pritrdilna sredstva!
FIN Tarkista alustan ja kiinnitysvälineiden sopivuus!
S Kontrollera att underlaget och fästmedlen är lämpliga!
SK Preverte vhodnosť podkladu a upevňovacích prostriedkov!
RO Verificaţi caracterul adecvat al suprafeţei suport şi al mijloacelor de fixare!
TR Zeminin ve bağlantı elemanlarının uygunluğunu kontrol edin!

