Schwarzwald

SKAN HOLZ ®

Wichtige Informationen zu Ihrem Carport

Wir freuen uns, dass Sie sich für ein Produkt von SKAN HOLZ entschieden haben.

Bitte kontrollieren Sie rechtzeitig vor Montagebeginn bzw. vor Beauftragung des Montageteams die Vollständigkeit des Bausatzes anhand der Positionslisten.

Falls ein Einzelteil Mängel aufweist oder fehlt, liefern wir dieses **schnellstmöglich nach**.
Die Kosten für daraus entstehende Aufbauverzögerungen einer Aufbaufirma können wir nicht erstatten.

Ihr Produkt erhält von uns eine Garantiezeit von fünf Jahren gemäß unserem Garantieversprechen (s. Anlage oder www.skanholz.com).

Bitte haben Sie Verständnis, dass wir für folgende Mängel keine Gewährleistung übernehmen können:

- falsche Lagerung vor der Montage
- unsachgemäße Verankerung mit dem Untergrund oder unzureichendes Fundament (siehe Statik)
- Schäden durch Aufbaufehler
- Schäden durch höhere Schneelasten als statisch vorgesehen
- Sturmschäden (Versicherungsfälle) oder gewaltsame Zerstörung
- Schäden bei bauseits veränderten Konstruktionen
- natürliche Rissbildung, Astlöcher, Verdrehungen, Farb- oder ähnliche Veränderungen (natürlicher Vorgang; hat keinen Einfluss auf die Statik)

Lagerhinweise bis zum Aufbau:

- Material eben und trocken lagern bzw. stapeln!
- Vor Sonneneinwirkung und Witterungseinflüssen schützen!

Pflegehinweise:

Das Holz ist unbehandelt, daher ist ein regelmäßiger Schutzanstrich unbedingt notwendig!
Beachten Sie hierfür das anliegende Informationsblatt ‚Pflegehinweise / Farbliche Behandlung'.

Allgemeine Tipps und Hinweise:

- Fundament gemäß Statik (nicht im Lieferumfang):
  Beton C25/30, Betonstahl 500 (M), Betondeckung 5cm, je 3 ø 12 kreuzweise unten unter der Stütze
- Die Carports sind zur Montage auf Pfostenanker vorgesehen. (Im Lieferumfang enthalten !)
- Bauseits verwendetes Befestigungsmaterial muss den statischen Anforderungen Ihres Carports entsprechen.
- Wir empfehlen das Dach bei starkem Schneefall zu räumen!
- Das Dach ist nicht zum Begehen ausgelegt. Das Betreten des Daches darf nur mit einer Laufbohle von mind. 50cm Breite (nicht im Lieferumfang enthalten) und nur im Bereich der Sparren erfolgen.
- Bei der Sparren-Pfetten-Montage mit den Schrauben C105-132/212/252 ist unbedingt zu beachten, dass der Schraubenkopf ca. 6mm eingelassen werden muss.
- Verwenden Sie bei der Verblendung der beiden äußeren Giebeldreiecke auch das anfallende Verschnittholz.
- Achten Sie darauf, dass die Bitumen-Dachschindeln ausreichend mit den Dachnägeln fixiert werden. Die Schindeln verkleben bei intensiver Sonneneinstrahlung.
- Bei der Verlegung von eigener Dacheindeckung z. B. Ziegel beachten Sie unbedingt die Hinweise des Herstellers.

© SKAN HOLZ Europe GmbH – Im Alten Dorfe 10 – D-21227 Bendestorf – www.skanholz.com – Technische Änderungen vorbehalten. Stand 11/21

Schwarzwald

SKAN HOLZ

Important information about your carport

We are pleased that you have chosen a product from SKAN HOLZ.

Please check the completeness of the kit using the item lists in good time before starting assembly or before commissioning the assembly team.

If an individual part has defects or is missing, we will deliver it as quickly as possible.
We cannot reimburse the costs for any resulting delays in assembly by an assembly company.

We guarantee your product for a period of five years in accordance with our guarantee promise.
(see attachment or www.skanholz.com).

Please understand that we cannot accept any warranty for the following defects:

- incorrect storage prior to installation
- improper anchoring to the ground or insufficient foundation (see statics)
- damage due to assembly errors
- Damage due to higher snow loads than statically intended
- storm damage (insurance claims) or violent destruction
- Damage to constructions altered on site
- natural cracking, knotholes, twisting, changes in colour or similar changes (natural process; has no influence on the statics)

Storage instructions until assembly:

- Store or stack material level and dry!
- Protect from sunlight and weather!

Care instructions:

The wood is untreated, so a regular protective coating is essential!
Please observe the attached information sheet “Care instructions/Colour treatment“.

General tips and notes:

- Foundation according to statics (not included in delivery):
  Concrete C25/30, reinforcing steel 500 (M), concrete cover 5cm, 3 ∅ 12 crosswise under each support.
- The carports are intended for mounting on post anchors. (Included in delivery !)
- We recommend clearing the roof in case of heavy snowfall!
- Fastening material used on site must meet the static requirements of your carport.
- The roof is not designed for walking on. The roof may only be walked on with a walking plank of at least 50 cm width (not included in the scope of delivery) and only in the area of the rafters.
- When mounting the rafters to the purlins with the screws C105-132/212/252, it is essential to ensure that the screw head is approx. screw head must be recessed approx. 6mm.
- When facing the two outer gable triangles, also use the off-cut timber.
- Make sure that the bitumen roof shingles are sufficiently fixed with the roof nails.
  The shingles stick together when exposed to intense sunlight.
- When laying your own roof covering, e.g. tiles, be sure to follow the instructions of the manufacturer's instructions.

© SKAN HOLZ Europe GmbH – Im Alten Dorfe 10 – D-21227 Bendestorf – www.skanholz.com – Technische Änderungen vorbehalten. Stand 11/21

Schwarzwald

SKAN HOLZ

Informations importantes

Nous sommes heureux que vous ayez choisi un produit de SKAN HOLZ.

Veuillez contrôler à temps avant le début du montage ou avant de mandater l'équipe de montage que le kit est complet à l'aide des listes de positions.

Si une pièce détachée présente des défauts ou est manquante, nous la livrons le plus rapidement possible.
Nous ne pouvons pas rembourser les coûts des retards de montage qui en résultent pour une entreprise de montage.

Votre produit bénéficie d'une garantie de cinq ans conformément à notre promesse de garantie.
(cf. annexe ou www.skanholz.com).

Nous vous prions de comprendre que nous ne pouvons pas prendre en charge la garantie pour les défauts suivants :

- stockage incorrect avant le montage
- ancrage incorrect avec le support ou fondation insuffisante (voir statique)
- dommages dus à des erreurs de montage
- dommages dus à des charges de neige supérieures à celles prévues par la statique
- dommages dus à la tempête (cas d'assurance) ou destruction violente
- dommages en cas de constructions modifiées par le maître d'ouvrage
- formation naturelle de fissures, trous de noeuds, torsions, altérations de la couleur ou modifications similaires (processus naturel ; n'a aucune influence sur la statique)

Instructions de stockage avant le montage :

- stocker et/ou empiler le matériau à l'horizontale et au sec!
- protéger contre l'ensoleillement et l'humidité!

Instructions d'entretien :

Le bois n'est pas traité. De ce fait, il est absolument indispensable de le recouvrir régulièrement d'un enduit de protection!
Consultez pour cela la fiche d'information fournie : "Consignes d'entretien / traitement de couleur”.

Conseils et indications d'ordre général:

- Fondations conformément à la statique (non compris dans le détail de la livraison):
  Béton C25/30, acier béton 500 (M), couverture béton de 5 cm, 3 ø 12 k en croix sous le support chacun.
- Les abris voiture sont conçus pour un montage sur des ancrages pour poteaux. (Fournis !)
- Le matériel de fixation utilisé sur le chantier doit répondre aux exigences statiques de votre abri voiture.
- Nous recommandons de dégager le toit en cas de fortes chutes de neige !
- Le toit n'est pas conçu pour qu'on puisse y marcher. On ne peut marcher sur le toit qu'avec une planche de marche d'au moins 50 cm de large (non comprise dans la livraison) et uniquement dans la zone des chevrons.
- Lors de la fixation des chevrons aux pannes à l'aide des vis C105-132/212/252, il est essentiel de veiller à ce que la tête de la vis soit d'environ 10 cm de diamètre.
  La tête de la vis doit être encastrée d'environ 6 mm.
- Pour le parement des deux triangles extérieurs du pignon, utilisez également les chutes de bois qui en résultent.
- Assurez-vous que les bardeaux de toiture bitumés sont suffisamment fixés avec les clous de toiture.
- Les bardeaux se collent les uns aux autres s'ils sont exposés à une lumière solaire intense.
  Lorsque vous posez vous-même votre couverture de toit, par exemple des tuiles, veillez à suivre les instructions du fabricant les instructions du fabricant.

© SKAN HOLZ Europe GmbH – Im Alten Dorfe 10 – D-21227 Bendestorf – www.skanholz.com – Technische Änderungen vorbehalten. Stand 11/21

Schwarzwald

SKAN HOLZ

Belangrijke informatie over uw carport

We zijn blij dat u voor een product van SKAN HOLZ heeft gekozen.

Controleer aan de hand van de genummerde lijst ruim voordat u met de montage begint of voordat u het montageteam daartoe opdracht geeft, of het bouwpakket compleet is.

Als een los onderdeel gebreken vertoont of ontbreekt, leveren we u dit zo snel mogelijk.
De kosten van de eventueel daardoor ontstane vertragingen voor het montagebedrijf kunnen we helaas niet vergoeden.

Op uw product krijgt u van ons 5 jaar garantie conform onze garantievoorwaarden (zie bijlage of www.skanholz.com).

We hopen dat u begrijpt dat we voor de volgende gebreken niet aansprakelijk kunnen zijn:

- onjuiste opslag vóór aanvang van de montage
- ondeskundige verankering aan de ondergrond of ontoereikende fundering (zie statische vereisten)
- schade door fouten tijdens de montage
- schade door sneeuwbelasting die hoger is dan de voorziene statische belasting
- stormschade (door verzekering gedekte schadegevallen) of gewelddadige vernieling
- schade als gevolg van bij de montage gewijzigde constructies
- natuurlijke scheurvorming, kwastgaten, kromtrekken, kleur- of soortgelijke veranderingen (natuurlijk proces; dit heeft geen invloed op de statische eigenschappen)

Aanwijzingen voor opslag vóór montage:

- Stapel of sla het materiaal plat en droog op.
- Bescherm het hout tegen de invloed van de zon en het weer;
  in losse toestand kan hout aanzienlijk kromtrekken!

Onderhoudsinstructies:

Het hout is onbehandeld en moet daarom van een beschermlaag worden voorzien die regelmatig moet worden bijgewerkt! Raadpleeg daarover het bijgevoegde informatieblad “Aanwijzingen voor bescherming en kleurbehandeling”.

Algemene tips en informatie:

- Fundering conform statische vereisten (niet bij levering inbegrepen):
  beton C25/30, betonstaal 500 (M), betondekking 5 cm, elk 3 ø 12 kruisgewijs onder de steun
- De carports moeten op paalankers worden gemonteerd. (Inbegrepen bij de levering!)
- Het bevestigingsmateriaal dat ter plaatse wordt gebruikt, moet voldoen aan de statische eisen van uw carport.
- Het dak is niet ontworpen om op te lopen. Het dak mag alleen worden betreden met een plank met een breedte van minstens 50 cm (niet bij de levering inbegrepen) en alleen ter hoogte van de daksparren.
- We raden u aan om bij zware sneeuwval het dak vrij te maken!
- Bij de montage van de daksparren en gordingen met de schroeven C105-132/212/252 moet er rekening mee worden gehouden dat de schroefkop ca. 6 mm verzonken moet zijn.
- Gebruik bij het bekleden van de twee buitenste geveldriehoeken ook het afvalhout dat ontstaat.
- Zorg ervoor dat de bitumen dakspanen met de dakspijkers voldoende worden vastgezet.
  De dakspanen kleven aan elkaar als ze aan intens zonlicht blootgesteld worden.
- Bij het leggen van uw eigen dakbedekking, bv. dakpannen, dient u de aanwijzingen van de fabrikant op te volgen.

© SKAN HOLZ Europe GmbH – Im Alten Dorfe 10 – D-21227 Bendestorf – www.skanholz.com – Technische Änderungen vorbehalten. Stand 11/21

Schwarzwald

SKAN HOLZ

Důležité informace pro Váš přístřešek na auto

Vážíme si toho, že jste se rozhodli pro výrobek od společnosti SKAN HOLZ.

Před začátkem montáže příp. před pověřením montážního týmu prosím podle seznamu položek včas zkontrolujte, zda je sada úplná.

Pokud má nějaký díl vady nebo pokud chybí, **co nejrychleji** Vám ho dodáme.
Nemůžeme uhradit náklady, které vzniknou montážní firmě v důsledku zpoždění s konstrukcí.

Na Váš výrobek poskytujeme pětiletou záruku v souladu s naším záručním prohlášením (viz přílohu nebo www.skanholz.com).

Vezměte prosím na vědomí, že nemůžeme poskytnout záruku na následující vady:

- Chybné skladování před montáží
- Neodborné ukotvení k podkladu nebo nedostatečná základová deska (viz údaje o statice)
- Škody způsobené chybnou montáží
- Škody způsobené větším zatížením sněhu, než stanovují údaje o statice
- Škody způsobené bouřkou (pojistné události) nebo násilným zničením
- Škody způsobené změnou konstrukcí ze strany zákazníka
- Tvorba přirozených trhlin, otvorů v sucích, zkroucení, změny barev nebo podobné změny (přirozený proces; nemá vliv na statiku)

Pokyny ke skladování do okamžiku montáže:

- Materiál skladujte příp. stohujte rovně a v suchu!
- Chraňte před slunečními paprsky a povětrnostními vlivy!

Ve volném stavu se může dřevo hodně zdeformovat!

Pokyny k péči:

Dřevo není ošetřené, proto je nutný pravidelný ochranný nátěr!
Respektujte přitom přiložený informační leták „Pokyny k péči / ošetření barvy“.

Všeobecné rady a pokyny:

- Základová deska podle statických údajů (není obsaženo v dodávce):
  Beton C25/30, železobeton 500 (M), betonový povrch 5 cm, každý 3 ø 12 křížově dole pod vzpěrou
- Přístřešky na auta jsou určena k montáži na sloupkové kotvy. (Není obsaženo v dodávce!)
- Upevňovací materiál používaný zákazníkem musí splňovat požadavky na statiku Vašeho přístřešku na auto.
- Střecha není určena k chození. Na střechu se smí vstupovat pouze s deskou o minimální šířce 50 cm (není obsaženo v dodávce) a pouze v oblasti krokví.
- V případě vydatného sněžení doporučujeme sníh ze střechy odklízet!
- V případě montáže krokev-vaznice pomocí šroubů C105-132/212/252 je nutno dbát na to, že musí být hlava šroubu zapuštěna cca 6 mm.
- Jako clonu obou vnějších štítových trojúhelníků použijte vyprodukované odpadní řezivo.
- Dávejte pozor, aby byly bitumenové střešní šindele dostatečně zafixovány střešními hřeby. Šindely se slepí při intenzivním slunečním záření.
- Při pokládání vlastní střešní krytiny, např. cihel, bezpodmínečně dodržujte pokyny výrobce.

© SKAN HOLZ Europe GmbH – Im Alten Dorfe 10 – D-21227 Bendestorf – www.skanholz.com – Technische Änderungen vorbehalten. Stand 11/21

Schwarzwald

SKAN HOLZ

Dôležité informácie o vašom prístrešku

Tešíme sa, že ste sa rozhodli pre produkt spoločnosti SKAN HOLZ.

Včas pred začiatkom montáže, resp. pred poverením montážneho tímu, skontrolujte úplnosť montážnej súpravy podľa zoznamu položiek.

Pokiaľ niektorý diel vykazuje poškodenie alebo chýba, **čo najskôr** vám ho doručíme.
Náklady za vzniknuté omeškanie montáže stavebnej firme nemôžeme nahradiť.

Váš produkt od nás dostane záruku päť rokov podľa nášho záručného sľubu
(pozri prílohu alebo www.skanholz.com).

Prosíme vás o pochopenie, že za nasledujúce poškodenia nemôžeme prevziať zodpovednosť:

- nesprávne skladovanie pred montážou
- nesprávne zakotvenie s podkladom alebo nedostatočný základ (pozri časť Statika)
- škody spojené s chybou pri montáži
- škody spojené s vyšším zaťažením snehom, než je staticky stanovené
- škody z búrky (poistné udalosti) alebo násilné zničenie
- škody pri zmene konštrukcie na mieste inštalácie
- prirodzená tvorba prasklín, diery po konároch, otočenia, farebné alebo podobné zmeny (prirodzený proces; nemá vplyv na statiku)

Informácie k skladovaniu do montáže:

- Materiál skladujte na rovnom povrchu a v suchu, resp. naskladaný na sebe!
- Chráňte pred slnečným žiarením a zvetrávaním!
Drevo sa vo voľnom stave môže silno pokriviť!

Pokyny k ošetrovaniu:

Drevo je neošetrené, preto sa v každom prípade vyžaduje pravidelný ochranný náter!
Dodržujte priložený informačný list „Pokyny k starostlivosti / Farebné ošetrenie“.

Všeobecné tipy a upozornenia:

- Základový podstavec podľa statiky (nie je súčasťou dodávky):
  Betón C25/30, betonárska oceľ 500 (M), betónové pokrytie 5 cm, vždy 3 ∅ 12 krížom pod podperou
- Prístrešky sú určené na montáž na stĺpové kotvy. (Sú súčasťou dodávky !)
- Upevňovací materiál použitý na mieste inštalácie musí zodpovedať statickým požiadavkám vášho prístrešku.
- Strecha nie je uspôsobená na chodenie po nej. Chodenie po streche je možné s doskou s šírkou min. 50 cm (nie je súčasťou dodávky) a iba v oblasti krokiev.
- Odporúčame, aby ste v prípade napadania veľkého množstva snehu sneh zo strechy odpratali!
- Pri montáži krokiev a väzníc skrutkami C105-132/212/252 dbajte na to, aby sa hlavy skrutky zapustili pribl. 6 mm.
- Pri clonení oboch vonkajších trojuholníkových štítov použite aj vzniknuté odpadové drevo.
- Dbajte na to, aby boli bitúmenové strešné šindle dostatočne pripevnené pomocou strešných klincov. Šindle sa lepia pri intenzívnom slnečnom žiarení.
- Pri pokladaní vlastnej strešnej konštrukcie, napr. tehiel, v každom prípade dodržujte pokyny výrobcu.

© SKAN HOLZ Europe GmbH – Im Alten Dorfe 10 – D-21227 Bendestorf – www.skanholz.com – Technische Änderungen vorbehalten. Stand 11/21

Aufbauanleitung Assembly instructions / Instructions de montage / Montagehandleiding / Návod k montáži / Návod na montáž

1. Fundamente / Foundations / Fondations / Stichtingen / Základy / Základy

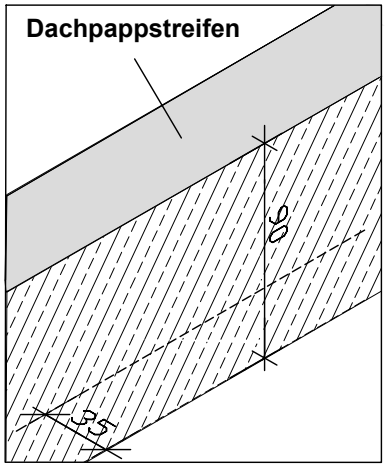

Fundamente gemäß Statik (Nicht im Lieferumfang enthalten !)
- Beton C25/30 / - Betonstahl 500(M), je 2x 3 Stk. M12 kreuzweise miteinander verbinden
- Betondeckung umlaufend 5cm
Legen Sie zwischen Fundament und Holzschwelle unbedingt einen Dachpappstreifen um aufsteigende Feuchtigkeit abzuhalten. Dachpappstreifen und Beton sind nicht im Lieferumfang enthalten !

Foundations as per structural (Not included!)
- concrete C25/30 / - reinforcing steel 500 (M), each 2x 3Pcs M12 criss-cross
- concrete cover 5cm
Always place strips of tarpaper between the foundation and wooden ground sill to insulate against rising moisture. Tarpaper strips and concrete are not included with the carport!

Fondations voir statique (Non inclus!)
- Beton C25/30 / - L'acier d'armature 500 (M), chacun 2x 3 pcs M12 transversales.
- Béton couvercle 5cm
Placez impérativement une bande de carton bitumé entre les fondations et la traverse en bois afin d'éviter les remontées d'humidité. La bande de carton bitumé et le béton ne sont pas compris dans la livraison !

Stichtingen volgens statica (Niet inbegrepen!)
- Beton C25/30 / - Versterking van de stalen 500 (M) , elk 2x 3 stuks M12 dwars.
- Betondekking 5cm
Zorg ervoor dat u een strook dakbedekking tussen de fundering en de houten dorpel legt om optrekkend vocht te voorkomen. Dakviltstroken en beton behoren niet tot de leveringsomvang!

Základy podle statiky (nejsou součástí dodávky)
- beton C25/30 / - Připojte výztužnou ocel 500 (M), každé 2x 3 ks M12 v příčném směru
- Obvodová plocha obložení betonu 5 cm
Mezi základ a dřevěný práh nezapomeňte umístit pás střešní lepenky, abyste zabránili vzlínání vlhkosti. Pásy střešní lepenky a beton nejsou součástí dodávky!

Základy podľa statiky (nie sú súčasťou dodávky !)
- Betón C25/30 / - Výstužná oceľ 500(M), 2x po 3 ks M12 krížom k sebe
- Betónový kryt okolo 5 cm
Medzi základ a drevený prah nezabudnite umiestniť pás strešnej lepenky, aby ste zabránili vzlínajúcej vlhkosti. Pásy strešnej krytiny a betón nie sú súčasťou dodávky!

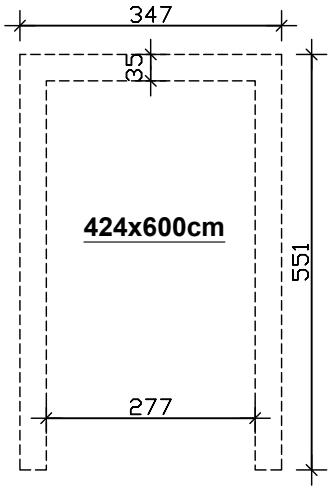

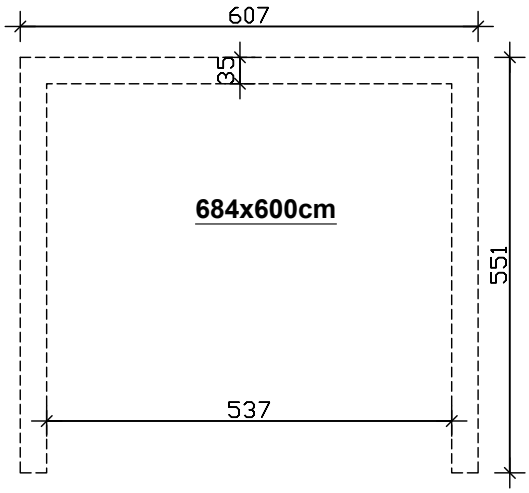

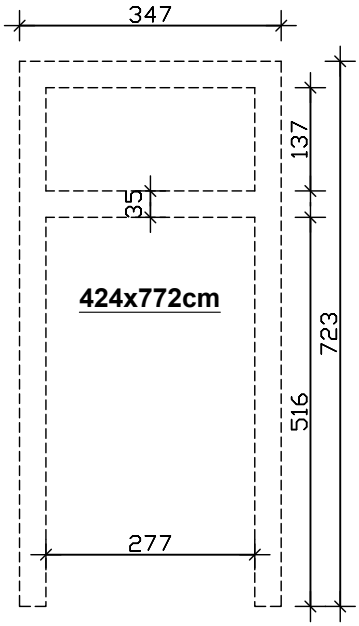

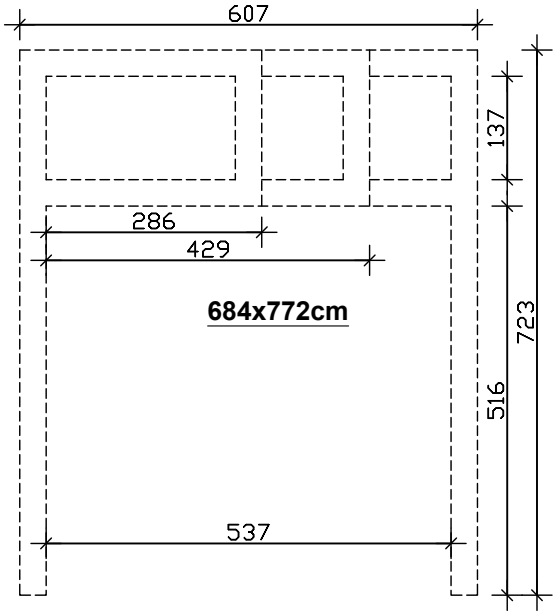

© SKAN HOLZ Europe GmbH, D-21227 Bendestorf. Technische Änderungen vorbehalten. 09/2015
Technical modification reserced. / Sus rèserve de modifications techniques. / Technische wifzigingen voorbehouden.

Aufbauanleitung Assembly instructions / Instructions de montage / Montagehandleiding / Návod k montáži / Návod na montáž

2. Fachwerk / Framework / Colombage / Vakwerk / Polodřevo / Polodrevo

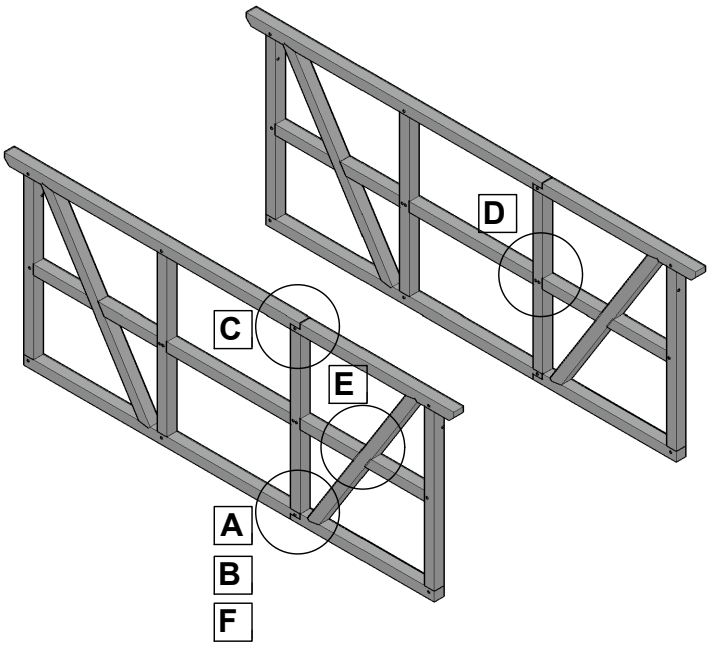

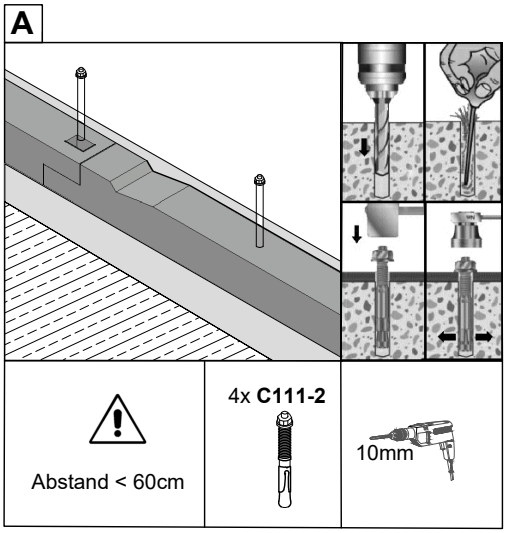

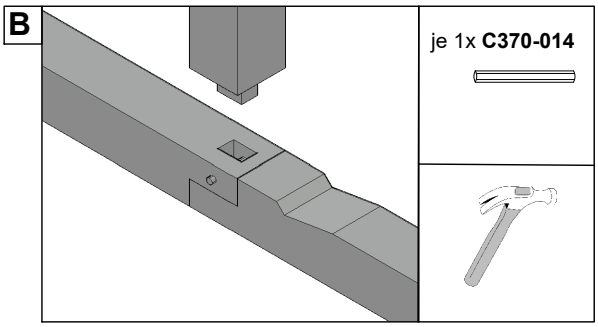

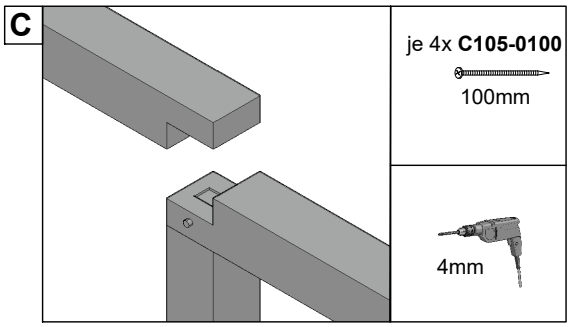

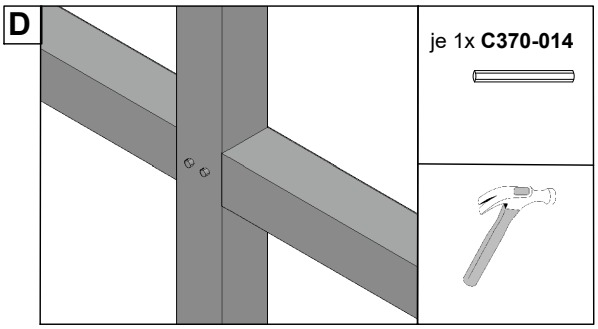

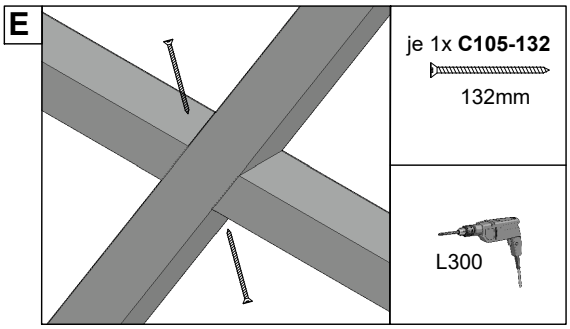

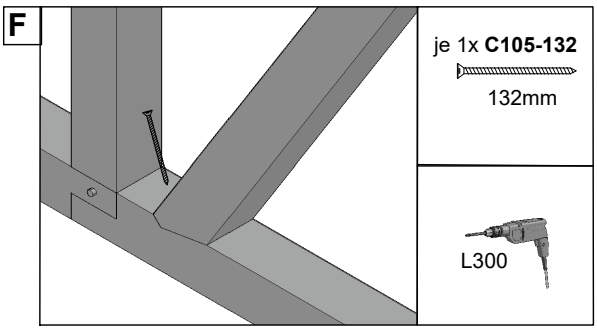

Zapfen- / Zapfenlochverbindungen:
Bei schwergängigen Zapfen- / Zapfenlochverbindungen reiben Sie mit einer handelsüblichen Kerze die Zapfen ein. Der aufgetragene Wachs wirkt wie ein Schmiermittel. Fixieren Sie die Zapfen- / Zapfenlochverbindungen erst nach vollständigem Ausrichten des Carports mit den Holznägeln.

Trunnion / mortise connections:
In the case of stiff mortise / tenon joints, rub the tenons with a commercially available candle. The applied wax acts as a lubricant. Only fix the mortise and tenon joints with the wooden nails after the carport has been completely aligned.

Assemblages par tenon et mortaise :
Si les assemblages par tenon et mortaise sont difficiles à réaliser, frottez les tenons avec une bougie du commerce. La cire appliquée agit comme un lubrifiant. Ne fixez les assemblages à tenon / mortaise avec les clous en bois qu'après avoir complètement aligné le carport.

Tappen / pinnen verbindingen:
In het geval van stijve pen/penverbindingen, wrijft u de pennen in met een in de handel verkrijgbare kaars. De aangebrachte was werkt als een smeermiddel. Bevestig de pen- en gatverbindingen pas met de houten nagels nadat de carport volledig is uitgelijnd.

Kloubové / zadlabávací spoje:
V případě tuhých čepových spojů potřete čepy běžně dostupnou svíčkou. Nanesený vosk působí jako mazivo. Drážkové spoje upevněte dřevěnými hřebíky až po úplném vyrovnání přístřešku.

Spojenie čapu so zápustkou:
V prípade tuhých zápustkových/čapových spojov potrite čapy bežne dostupnou sviečkou. Nanesený vosk pôsobí ako mazivo. Až po úplnom vyrovnaní prístrešku na auto upevnite zápustkové spoje drevenými klincami.

© SKAN HOLZ Europe GmbH, D-21227 Bendestorf. Technische Änderungen vorbehalten. 12/2021
Technical modification reserced. / Sus rèserve de modifications techniques. / Technische wifzigingen voorbehouden.

2. Fachwerk / Framework / Colombage / Vakwerk / Polodřevo / Polodrevo

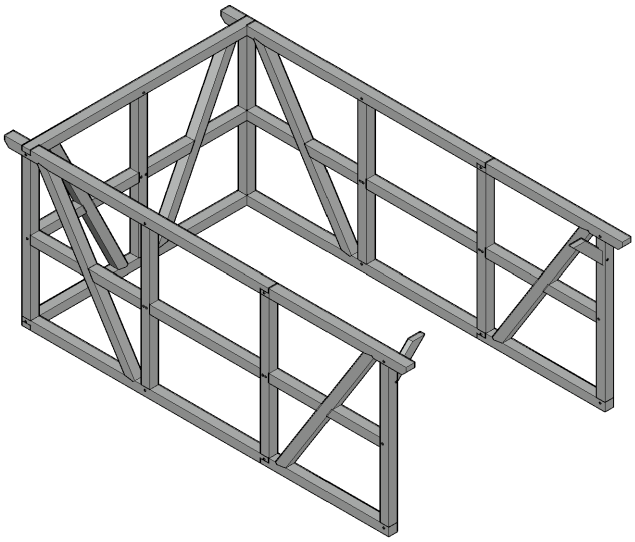

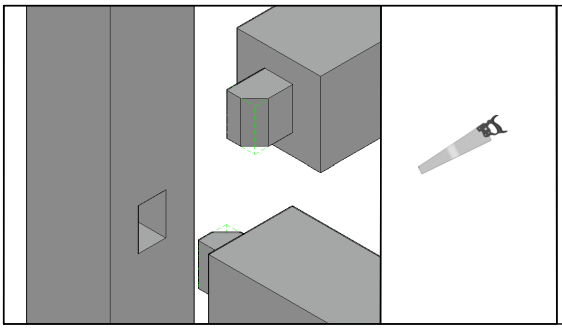

Dort wo sich mehrere Zapfen treffen, müssen die Ecken abgesägt werden.
Where several tenons meet, the corners must be sawn off.
Là où plusieurs tenons se rencontrent, les coins doivent être sciés.
Waar meerdere pennen elkaar raken, moeten de hoeken worden afgezaagd.
V místech, kde se stýká několik čepů, je třeba odříznout rohy.
V miestach, kde sa stretáva niekoľko čapov, sa musia rohy odpíliť.

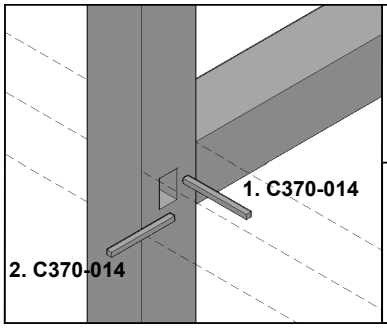

je 1x **C370-014**

Befestigen Sie die Querriegel vor den Längsriegeln. Kürzen Sie den 1. Holznagel bündig mit dem Querriegel. Den 2. Holznagel schlagen Sie bis zum ersten ein und kürzen ihn dann.
Fasten the cross ledgers in front of the longitudinal ledgers. Shorten the 1st wooden nail flush with the crossbar. Hammer the 2nd wooden nail in up to the first and then shorten it.
Fixez les traverses devant les traverses longitudinales. Raccourcissez le premier clou en bois jusqu'à ce qu'il soit à fleur de la traverse. Enfoncez le deuxième clou de bois jusqu'au premier et raccourcissez-le ensuite.
Bevestig de dwarsliggers voor de langsliggers. Kort de 1e houten spijker in, gelijk met de dwarsbalk. Sla de tweede houten spijker erin tot aan de eerste en kort hem dan in.
Příčné lišty připevněte před podélné lišty. Zkraťte 1. dřevěný hřebík v jedné rovině s příčkou. Druhý dřevěný hřebík zatlučte až k prvnímu a pak jej zkraťte.
Upevnite priečne lišty pred pozdĺžne lišty. Skráťte prvý drevený klinec v jednej rovine s priečkou. Druhý drevený klinec zatĺkajte až po prvý a potom ho skráťte.

© SKAN HOLZ Europe GmbH, D-21227 Bendestorf. Technische Änderungen vorbehalten. 09/2015
Technical modification reserced. / Sus rèserve de modifications techniques. / Technische wifzigingen voorbehouden.

3. Sparren / Rafter / Chevon / Aanloper / Krokev / Krovy

Montieren Sie erst das Dach, wenn alle Wände aufgebaut und fixiert sind.
Do not assemble the roof until all walls have been erected and fixed.
Ne montez le toit que lorsque tous les murs sont montés et fixés.
Monteer het dak pas nadat alle wanden zijn opgetrokken en bevestigd.
Střechu montujte až po postavení a upevnění všech stěn.
Strechu montujte až po postavení a upevnení všetkých stien.

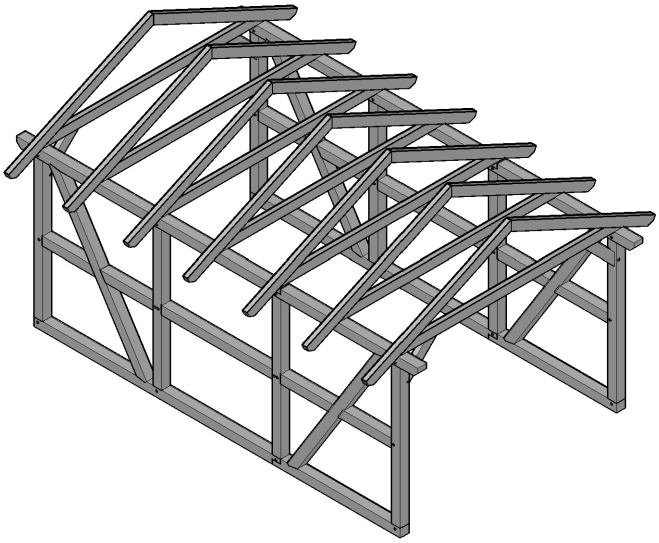

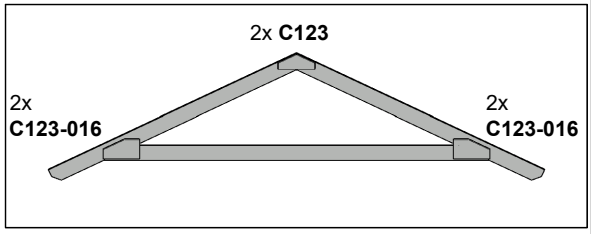

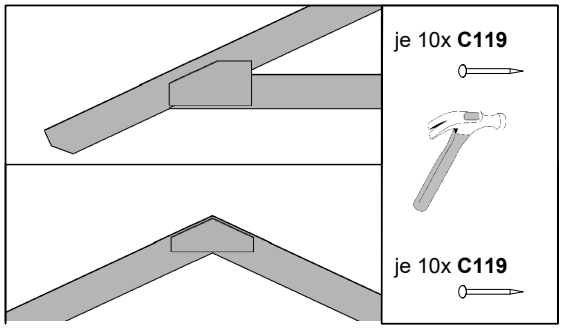

Die Dreiecke, welche mit der Giebelschalung verblendet werden, werden nur einseitig mit den Sperrholzplatten und Winkeln verschraubt.
The triangles, which are faced with the gable boarding, are screwed to the plywood boards and angles on one side only.
Les triangles qui seront recouverts par le coffrage du pignon ne sont vissés que d'un côté avec les panneaux de contreplaqué et les équerres.
De driehoeken, die met het gevelbeschot worden bekleed, worden slechts aan één zijde aan de triplexplaten en de hoeken vastgeschroefd.
Trojúhelníky, které jsou obloženy štítovou deskou, jsou přišroubovány k překližkovým deskám a úhelníkům pouze na jedné straně.
Trojuholníky, ktoré sú obložené štítovou doskou, sú priskrutkované k preglejkovým doskám a uholníkom len na jednej strane.

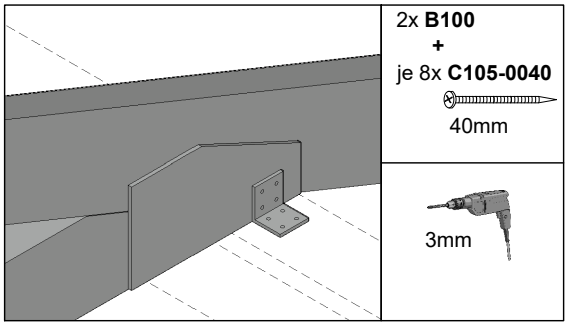

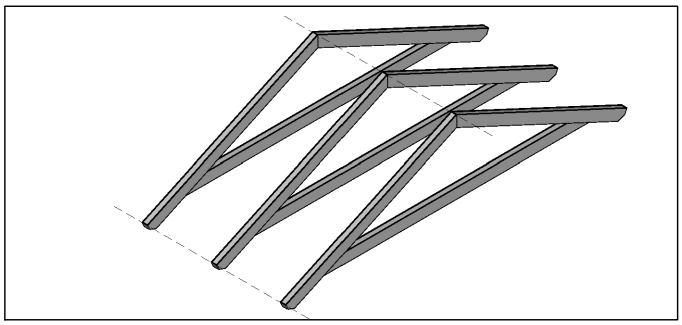

Achten Sie beim Montieren der Dreiecke unbedingt auf gleiche Maße.
When mounting the triangles, make sure that they have the same dimensions.
Lors du montage des triangles, veillez impérativement à ce que les dimensions soient identiques.
Let er bij het monteren van de driehoeken op dat ze dezelfde afmetingen hebben.
Při montáži trojúhelníků dbejte na to, aby měly stejné rozměry.
Pri montáži trojuholníkov dbajte na to, aby mali rovnaké rozmery.

X = X

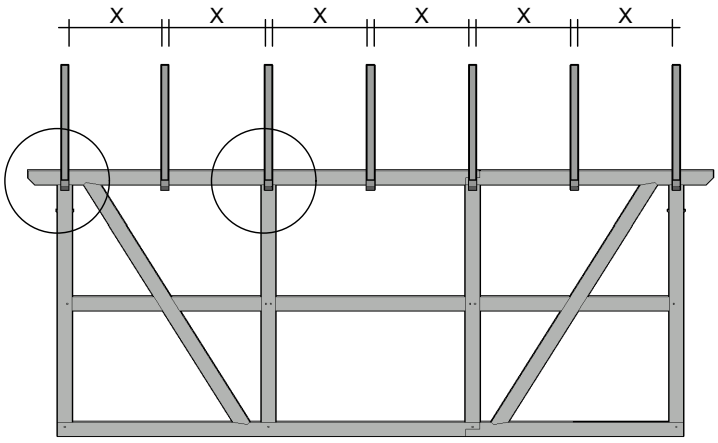

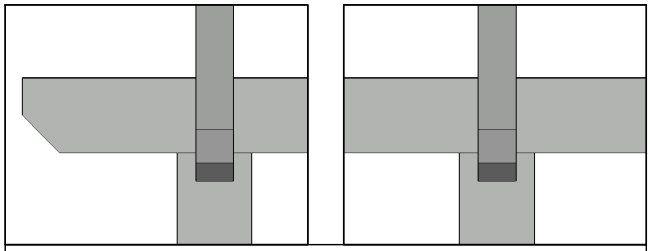

Mittig über die Pfosten setzen.
Place centrally over the posts.
Placer au milieu des poteaux.
Plaats in het midden over de palen.
Umístěte je centrálně nad sloupky.
Umiestnite ho centrálne nad stĺpiky.

© SKAN HOLZ Europe GmbH, D-21227 Bendestorf. Technische Änderungen vorbehalten. 08/2015
Technical modification reserced. / Sus rèserve de modifications techniques. / Technische wifzigingen voorbehouden.

4. Kopfbänder / Head bands / Bandeaux / Hoofdbanden / Čelenky / Čelenky

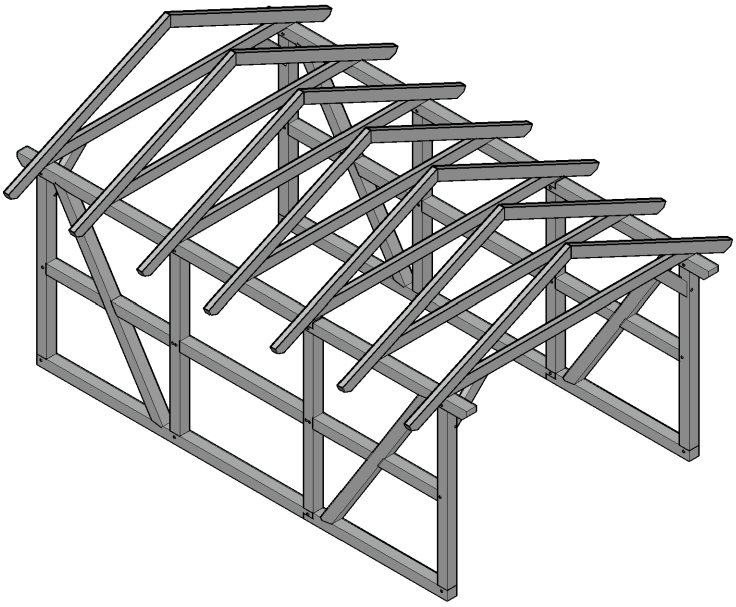

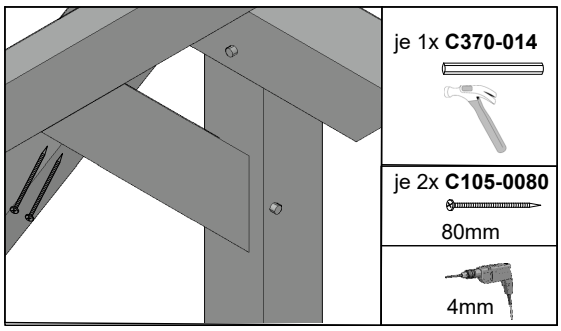

5. Giebelverschalung / Gable boarding / / Bardage de pignon / Gevelbeschot / Štítové prkno / Štítová doska

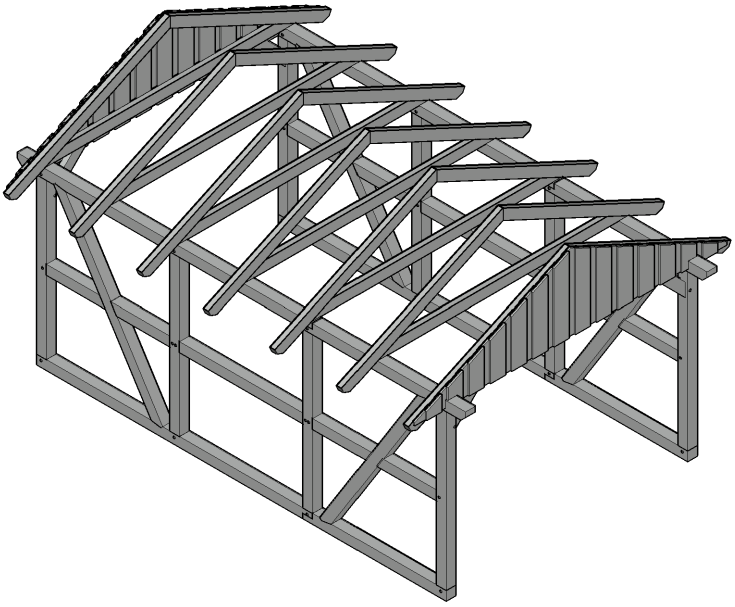

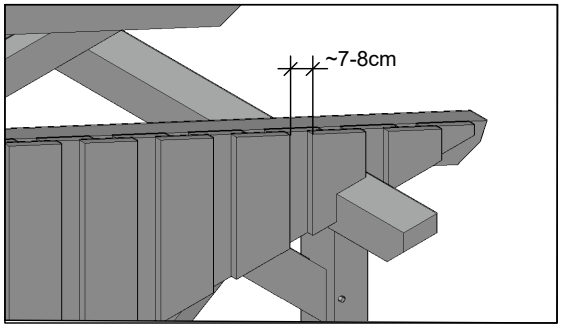

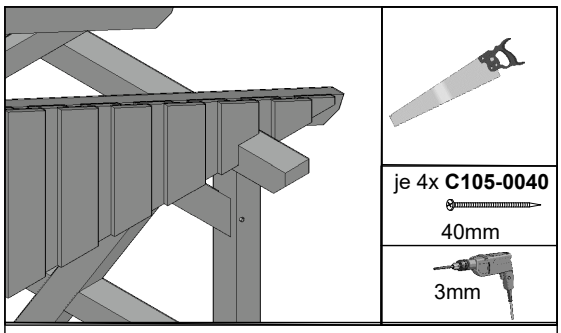

Verwenden Sie bei der Verblendung der äußeren Giebeldreiecke auch das anfallende Verschnittholz.

When facing the outer gable triangles, also use the off-cut timber.

Pour le revêtement des triangles extérieurs du pignon, utilisez également le bois de coupe qui en résulte.

Gebruik ook het afgezaagde hout als u de buitenste driehoeken van de gevel bekleedt.

Při obkládání vnějších štítových trojúhelníků použijte také odřezky dřeva.

Pri obkladaní vonkajších štítových trojuholníkov použite aj odrezané drevo.

© SKAN HOLZ Europe GmbH, D-21227 Bendestorf. Technische Änderungen vorbehalten. 08/2015
Technical modification reserced. / Sus rèserve de modifications techniques. / Technische wifzigingen voorbehouden.

6. Dacheindeckung / Roofing / Toiture / Dakbedekking / Zastřešení / Strešné krytiny

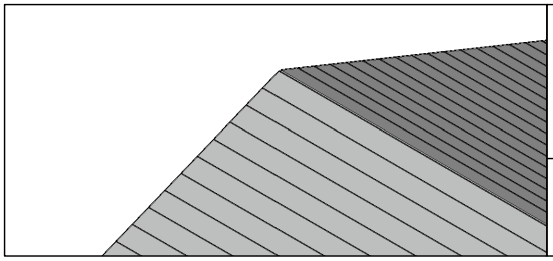

UH2/12

+ je 2x **C105-0040**
40mm

3mm

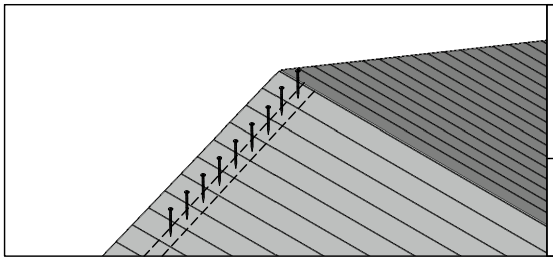

UH4/6

+ je 1x **C105-0040**
40mm

3mm

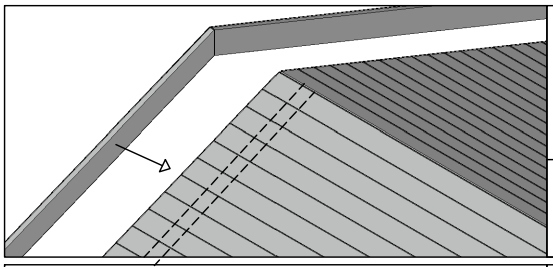

UH2/12

+ 3x **C105-0040** (lfdm)
40mm

3mm

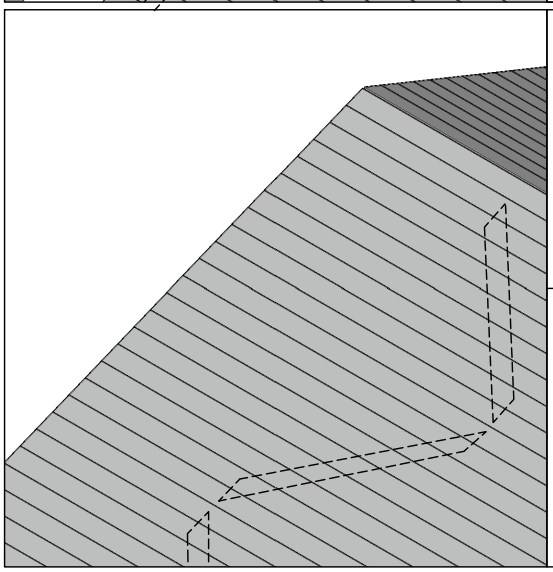

UH2/12

+ je 1x **C105-0040**
40mm

3mm

Die Bretter werden wie abgebildet gekürzt und von unten mit der Dacheindeckung verschraubt.

The boards are shortened as shown and screwed to the roof covering from below.

Les planches sont raccourcies comme illustré et vissées par le bas à la couverture de toit.

De planken worden ingekort zoals afgebeeld en van onderen op de dakbedekking geschroefd.

Desky se zkrátí podle obrázku a zespodu se přišroubují ke střešní krytině.

Dosky sa skrátia podľa obrázka a zdola sa priskrutkujú k strešnej krytine.

© SKAN HOLZ Europe GmbH, D-21227 Bendestorf. Technische Änderungen vorbehalten. 08/2015
Technical modification reserced. / Sus rèserve de modifications techniques. / Technische wifzigingen voorbehouden.

6. Dacheindeckung / Roofing / Toiture / Dakbedekking / Zastřešení / Strešné krytiny

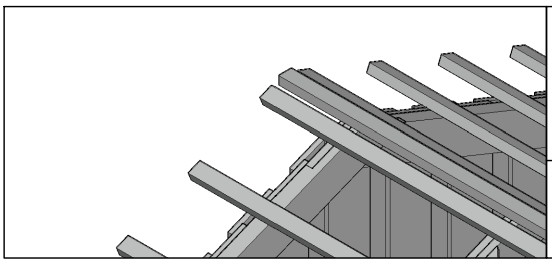

BH3,8/5,8

+ je 1x **C105-0080**
80mm

4mm

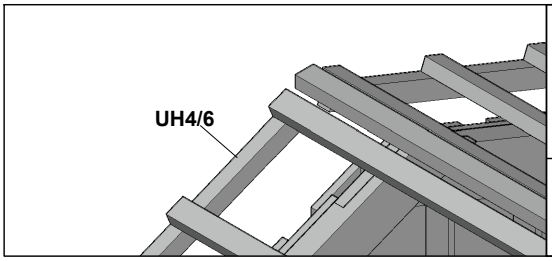

UH4/6

+ je 1x **C105-0080**
80mm

4mm

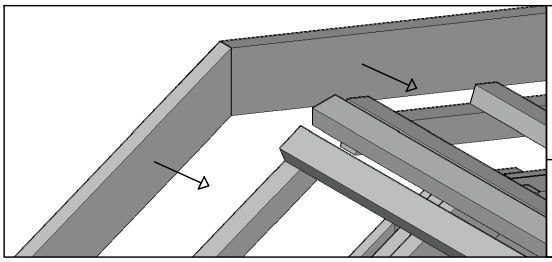

UH2/12

3x **C105-0040** (lfdm)
40mm

3mm

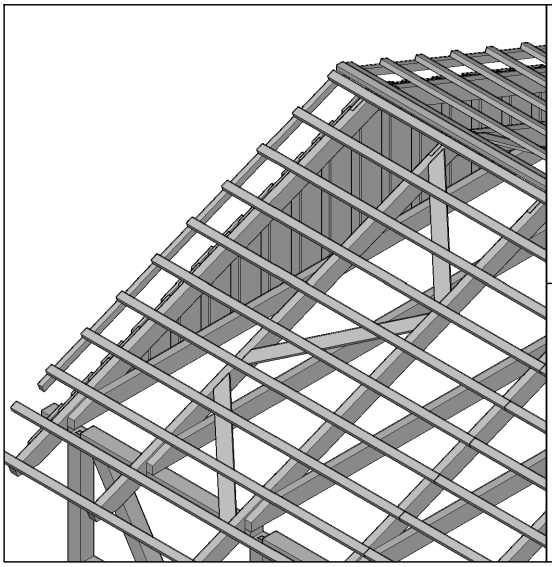

UH2/12

+ je 2x **C105-0040**
40mm

3mm

Die Bretter werden wie abgebildet gekürzt und von unten mit der Dacheindeckung verschraubt.

The boards are shortened as shown and screwed to the roof covering from below.

Les planches sont raccourcies comme illustré et vissées par le bas à la couverture de toit.

De planken worden ingekort zoals afgebeeld en van onderen op de dakbedekking geschroefd.

Desky se zkrátí podle obrázku a zespodu se přišroubují ke střešní krytině.

Dosky sa skrátia podľa obrázka a zdola sa priskrutkujú k strešnej krytine.

Bei der Verlegung von eigener Dacheindeckung z. B. Ziegel beachten Sie unbedingt die Hinweise des Herstellers.

When laying your own roof covering, e.g. tiles, be sure to follow the manufacturer's instructions.

Si vous posez votre propre couverture de toit, par exemple des tuiles, respectez impérativement les consignes du fabricant.

Bij het leggen van uw eigen dakbedekking, b.v. dakpannen, dient u de instructies van de fabrikant te volgen.

Při pokládce vlastní střešní krytiny, např. tašek, dodržujte pokyny výrobce.

Pri pokládke vlastnej strešnej krytiny, napr. škridly, dodržiavajte pokyny výrobcu.

© SKAN HOLZ Europe GmbH, D-21227 Bendestorf. Technische Änderungen vorbehalten. 08/2015
Technical modification reserced. / Sus rèserve de modifications techniques. / Technische wifzigingen voorbehouden.

Pflegehinweise / Farbliche Behandlung

Pflegehinweise bei Artikeln aus:

- **KVH, Nadelholz und Leimholz, unbehandelt**
  Die Holzteile des Bausatzes sind unbehandelt, daher ist ein regelmäßiger Schutzanstrich unbedingt erforderlich.
  Empfehlung:
  Es empfiehlt sich ein allseitiger Erstanstrich mit einem Holzschutzgrund (Schutz vor Pilz- und Insektenbefall) sowie anschließend je eine Zwischen- und Schlussbeschichtung mit einer hochwertigen Holzschutzlasur (Färbung, UV-Schutz, Schutz vor Verwitterung).
  Für Blockbohlenhäuser gilt:
  Der Erst- und Zwischenanstrich muss vor der Montage erfolgen. Bitte beachten Sie, dass die Blockbohlen vor dem Aufbau getrocknet sind. Nach Fertigstellung erfolgt die Schlussbeschichtung.
  Ein regelmäßiger Pflegeanstrich ist erforderlich! Achten Sie in jedem Fall auf einen guten UV-Schutz der Produkte sowie die Verarbeitungsrichtlinien des Lasurherstellers.
- **Douglasie, unbehandelt**
  Werden Bausätze aus Douglasie ohne zusätzliche chemische Imprägnierung aufgebaut, muss bis auf das regelmäßige Reinigen der sich bildenden Patina mit Wasser keine weitere Pflege unternommen werden.
  Empfehlung:
  Soll das Holz farblich fixiert werden, empfiehlt sich ein allseitiger Erstanstrich mit einem Holzschutzgrund (Schutz vor Pilz- und Insektenbefall) sowie anschließend je eine Zwischen- und Schlussbeschichtung mit einer hochwertigen Holzschutzlasur (Färbung, UV-Schutz, Schutz vor Verwitterung).
  Ein regelmäßiger Pflegeanstrich ist erforderlich! Achten Sie in jedem Fall auf einen guten UV-Schutz der Produkte sowie die Verarbeitungsrichtlinien des Lasurherstellers.
- **Nadelholz, imprägniert**
  Das Holz hat bereits eine erste Behandlung mit einer Tauchimprägnierung auf Wasserbasis erhalten.
  Diese schützt das Holz vor Pilz- sowie Insektenbefall.
  Empfehlung:
  Die Oberfläche sollte frühestens nach 2-3 Sonnenmonaten weiterbehandelt werden und sollte sich trocken anfühlen. Vor dem Anstrich reinigen Sie die Oberfläche. Nun empfiehlt sich ein Anstrich mit je einer Zwischen- und Schlussbeschichtung mit einer hochwertigen Holzschutzlasur. Ein regelmäßiger Pflegeanstrich ist erforderlich!
  Achten Sie in jedem Fall auf einen guten UV-Schutz der Produkte sowie die Verarbeitungsrichtlinien des Lasurherstellers.

Spezielle Pflegehinweise zu farblich behandelten Artikeln (von SKAN HOLZ)

Die farblich behandelten Teile unserer Bausätze sind mit hochwertiger Lasur behandelt.
Diese weist im Einbringbereich folgende Eigenschaften auf:

- Schutz vor Bläuebefall
- Schutz vor Schäden durch UV-Bestrahlung
- blättert nicht ab
- vermindert das Quell- Schwundverhalten
- Durchscheinen der Holzstruktur
- Dünnschichtig

Informationen zum Aufbau:

- Jedem farblich behandelten Bausatz liegt ein Reparaturgebinde Lasur bei. Dieses bitte vor der Verarbeitung gründlich aufrühren.
- Unbehandelte Schnittkanten müssen vor der Montage des Bauteils 2x mit dieser Lasur behandelt werden.
- Alle durch die Montage an farblich behandelten Teilen entstehenden Schraubstellen oder sonstige Beschädigungen der Holzoberfläche müssen während des Aufbaus ebenfalls mindestens 2x mit Lasur behandelt werden.
- Bauseitig kann durch einen Zwischenschliff mit feinkörnigem Schleifpapier und einem weiteren Anstrich die Oberfläche weiter veredelt werden.

Speziell für farblich behandelte Häuser gilt außerdem:

- Im Bausatz sind die Wandbohlen sowie die Tür und Fenster aussen, einseitig farbbehandelt
- Alle unbehandelten, im Außenbereich angebrachten Teile des Bausatzes (z.B. aussen überstehende Dachunterseiten bzw. Dachpfetten sowie die Innenseite der Tür / Fenster) sind ungeschützt und müssen bauseits mit Grundierung und anschließend mindestens einmal mit Lasur behandelt werden. Beachten Sie hierzu ebenfalls die Angaben des Lasurherstellers.

Wartung:

- In regelmäßigen Abständen (min. 1x jährlich) muss die Holzoberfläche auf Beschädigungen untersucht werden.
  Eventuell auftretende Beschädigungen oder auftretende Trocknungsrisse müssen sofort ausgebessert werden.
- Zur langfristigen Pflege und zum Schutz der Oberfläche müssen Renovierungsanstriche vorgenommen werden. Die Häufigkeit ist vom Standort und der Beanspruchung der Oberfläche abhängig und muss vor Eintritt sichtbarer Schäden erfolgen.

Beachten Sie bitte, dass die abgedruckten Farbmuster nicht verbindlich sind.
Farbliche Abweichungen sind möglich.
Ablagespuren bei farblich allseitig behandelten Bauteilen sind technisch bedingt.

© SKAN HOLZ Europe GmbH – Im Alten Dorfe 10 – D-21227 Bendestorf – www.skanholz.com – Technische Änderungen vorbehalten. Stand 01/21

Instructions for maintenance/colour treatment

Care instructions for articles made of:

- **Solid structural timber, softwood and laminated wood, untreated**
  The wooden parts of the kit are untreated, so a regular protective coating is absolutely essential.
  Recommendation:
  An initial coat on all sides with a wood primer (protection against fungi and insects), and then one coat each of intermediate and top coat with a high-quality wood-preserving varnish (colour tones, UV protection, protection against weathering).
  The following applies to wood panel cabins:
  The initial and intermediate coats must be applied prior to assembly. Please ensure that the wood panels have dried prior to construction. The top coat is applied after construction.
  Regular varnishing is necessary to maintain the wood. Make sure the products are given good UV protection and that the working guidelines of the varnish manufacturer are observed.
- **Douglas fir, untreated**
  If kits are constructed from Douglas fir without additional chemical impregnation, the material requires no further care apart from regular cleaning with water of the patina that forms.
  Recommendation:
  If the wood stain is to be fixed, we recommend an initial coat on all sides with a wood primer (protection against fungi and insects), and then one coat each of intermediate and top coat with a high-quality wood preserving varnish (colour tones, UV protection, protection against weathering).
  Regular varnishing is necessary to maintain the wood. Make sure the products are given good UV protection and that the working guidelines of the varnish manufacturer are observed.
- **Softwood, impregnated**
  The wood has already received an initial immersion treatment with a water-based impregnation.
  This protects the wood against fungal and insect infestation.
  Recommendation:
  The surface should be treated again after 2–3 sunny months at the earliest and should feel dry. Clean the surface before treating. We then recommend one coat each of intermediate and top coat with a high-quality wood preserving varnish.
  Regular varnishing is necessary to maintain the wood.
  Make sure the products are given good UV protection and that the working guidelines of the varnish manufacturer are observed.

Special care instructions for colour-treated products (SKAN HOLZ)

The colour-treated parts of our kits are treated with high-quality varnish.
In the area where it is applied this has the following properties:

- protection against blue stain fungi
- protection against damage caused by UV radiation
- no flaking
- reduces swelling and shrinking
- lets the wood grain shine through
- thin layer

Information on construction:

- Each colour-treated kit comes with a container of varnish for repairs. Please stir thoroughly before use.
- Untreated cut edges must be treated twice with this varnish prior to assembling the building element.
- All screw holes or other damage to the wood surface of colour-treated parts caused by assembly must also be treated at least twice with varnish during construction.
- On site, the surface can be further refined by sanding it again with fine-grained sandpaper and giving it another coat of paint.

The following also applies in particular to colour-treated houses:

- In the kit, the wall panels, as well as the door and windows on the exterior, have been colour-treated on one side
- All parts of the kit that are untreated and mounted on the outside (e.g. exterior overhanging soffits or purlins, as well as the inside of the door and windows) are unprotected and need to be subsequently treated on site with primer and at least once with varnish. Once again, follow the instructions of the varnish manufacturer.

Maintenance:

- The wood surface has to be examined at regular intervals for damage (at least once a year).
  Any damage or drying cracks that have appeared must be repaired immediately.
- Painting/varnishing needs to be undertaken as a long-term care measure to protect the surface. The required frequency depends on the location and the conditions the surface is exposed to and must commence before damage becomes visible.

Please note that the printed colour samples are not binding.
Variations in colour are possible.
Storage marks on building components that are colour-treated on all sides are due to technical reasons.

© SKAN HOLZ Europe GmbH – Im Alten Dorfe 10 – D-21227 Bendestorf – www.skanholz.com – Subject to technical changes Updated: 01/21

Consignes d'entretien / traitement de couleur

Consignes d'entretien pour les articles en :

- **Bois de construction, bois de conifère et bois lamellé, non traité**
  Les pièces en bois du kit de construction n'étant pas traitées, l'application d'une couche de protection régulière est donc essentielle.
  Recommandation :
  Il est recommandé d'appliquer une couche primaire de protection du bois (protection contre les attaques de champignons et les insectes) sur tous les côtés, puis une couche intermédiaire et de finition de lasure de protection de bonne qualité (couleur, protection UV, protection contre les intempéries).
  Pour les chalets de jardin :
  la couche primaire et la couche intermédiaire doivent avoir lieu avant le montage. Veillez à ce que les poutres soient bien sèches avant le montage. La couche de finition doit être appliquée une fois la construction terminée.
  Une couche d'entretien régulière est essentielle ! Dans tous les cas, veillez à assurer une bonne protection UV des produits, et respectez les directives d'application du fabricant de lasure.
- **Pin Douglas, non traité**
  Pour les kits de construction en pin Douglas sans traitement d'imprégnation chimique supplémentaire, aucune opération d'entretien n'est nécessaire, à part le nettoyage régulier de la patine à l'eau, .
  Recommandation :
  Pour la fixation de couleur sur le bois, il est recommandé d'appliquer une couche primaire de protection du bois (protection contre les attaques de champignons et les insectes) sur tous les côtés, puis une couche intermédiaire et de finition de lasure de protection de bonne qualité (couleur, protection UV, protection contre les intempéries).
  Une couche d'entretien régulière est essentielle ! Dans tous les cas, veillez à assurer une bonne protection UV des produits, et respectez les directives d'application du fabricant de lasure.
- **Bois de conifère, traité par imprégnation**
  Le bois a déjà reçu un premier traitement d'imprégnation par trempage à base d'eau.
  Celui-ci protège le bois contre les attaques de champignons et les insectes.
  Recommandation :
  La surface doit être retraitée, au plus tôt au bout de 2-3 mois ensoleillés et être sèche au toucher. Avant application, nettoyez la surface. Il convient alors d'appliquer une couche intermédiaire et de finition de lasure de protection de bonne qualité. Une couche d'entretien régulière est essentielle !
  Dans tous les cas, veillez à assurer une bonne protection UV des produits, et respectez les directives d'application du fabricant de lasure.

Consignes d'entretien spéciales pour les articles ayant subi un traitement de couleur (de SKAN HOLZ)

Les parties teintées de nos kits de construction sont traitées avec une lasure de haute qualité.
Elle possède les propriétés suivantes :

- Protection contre les cyanophycées
- Protection contre les dommages des rayons UV
- Ne s'écaille pas
- Réduit l'effet de la dilatation et la rétraction du bois
- Laisse transparaître la structure du bois
- Couche mince

Informations pour le montage :

- Avec chaque kit teinté est joint un récipient de réparation de lasure. Remuer vigoureusement avant de traiter.
- Les arêtes non traitées doivent être traitées 2 fois avec cette lasure avant le montage des éléments préfabriqués.
- Tous les points de vissage résultant du montage sur les parties teintées ou autres dommages de la surface du bois doivent également être traités au moins 2 fois pendant le montage avec la lasure.
- Il est possible de renforcer la protection en appliquant une couche supplémentaire après ponçage intermédiaire avec un papier à grain fin.
- **Spécial pour maisons ayant subi un traitement de couleur, s'applique aussi :**
- Au kit de construction, les madriers, ainsi que la porte et les fenêtres sont teintés à l'extérieur et d'un seul côté
- Toutes les parties du kit non traitées, fixées en extérieur (par ex. la face inférieure de la toiture faisant une saillie vers l'extérieur ou des chevrons, ainsi que la face intérieure de la porte / fenêtres) ne sont pas protégées et doivent être traitées sur site avec une couche de fond et ensuite traitées au moins une fois avec la lasure. Sur ce point, observez aussi les indications du fabricant de-lasure.

Entretien :

- Les surfaces de bois doivent être examinées à intervalles réguliers pour repérer d'éventuels dommages (minimum une fois par an).
  Les dommages ou les fissures de séchage apparaissant éventuellement doivent être immédiatement réparés.
- Pour les soins à long terme ou pour la protection des surfaces, il faut prévoir des applications de renouvellement. La fréquence dépend du lieu d'implantation et des sollicitations sur les surfaces et doit avoir lieu avant l'apparition de dommages visuels.

Attention : les échantillons de couleur imprimés ne sont pas contractuels. Les couleurs d'origine peuvent changer. Il est techniquement possible que des traces de dépôt apparaissent sur les parties de construction ayant subi un traitement de couleur sur tous les côtés.

© SKAN HOLZ Europe GmbH – Im Alten Dorfe 10 – D-21227 Bendestorf – www.skanholz.com – Sous réserve de modifications techniques. Version 01/21

Onderhoudsinstructies/kleurenbehandeling

Onderhoudsinstructies bij artikelen van:

- **constructievolhout, naaldhout en plakhout, onbehandeld**
  De houten onderdelen van het bouwpakket zijn niet behandeld en daarom is een regelmatige beschermende laag strikt noodzakelijk.
  Aanbeveling:
  Er wordt aanbevolen aan alle kanten een eerste laag met een houtbeschermingsmiddel aan te brengen (bescherming tegen besmetting door schimmels en insecten) en vervolgens een tussentijdse en een eindcoating met een hoogwaardige lazuurverf voor hout (verkleuring, UV-bescherming, bescherming tegen verwering).
  Voor blokhutten geldt:
  De eerste en tussenlaag moeten vóór de montage worden aangebracht. Zorg ervoor dat de blokplanken voor de opbouw zijn gedroogd. Na de voltooiing volgt de uiteindelijke coating.
  Een regelmatige verzorgende coating is vereist! Zorg in ieder geval voor een goede UV-bescherming van de producten en volg de richtlijnen van de fabrikant voor de verwerking van de lazuurverf.
- **Douglasspar, onbehandeld**
  Worden bouwpakketten van douglasspar zonder bijkomende chemische impregnatie opgebouwd, dan is geen verder onderhoud nodig buiten het regelmatig schoonmaken met water en het verwijderen van het patina dat zich vormt.
  Aanbeveling:
  Wanneer het hout gekleurd moet worden gefixeerd, wordt aangeraden om aan alle kanten een eerste laag met een houtbeschermingsmiddel (bescherming tegen besmetting door schimmels en insecten) en daarna telkens een tussentijdse en eindcoating met een hoogwaardige lazuurverf voor hout (verkleuring, UV-bescherming, bescherming tegen verwering) aan te brengen.
  Een regelmatige verzorgende coating is vereist! Zorg in ieder geval voor een goede UV-bescherming van de producten en volg de richtlijnen van de fabrikant voor de verwerking van de lazuurverf.
- **Naaldhout, geïmpregneerd**
  Het hout heeft al een eerste behandeling met een dompelimpregnatie op waterbasis gekregen.
  Dat beschermt het hout tegen besmetting door schimmels en insecten.
  Aanbeveling:
  Na ten vroegste 2 tot 3 maanden volle zon moet het oppervlak worden behandeld en moet het droog aanvoelen. Vóór de verflaag moet u het oppervlak schoonmaken. Het wordt aanbevolen om daarna een laag met telkens een tussen- en eindcoating aan te brengen met een hoogwaardige lazuurverf voor hout. Een regelmatige verzorgende coating is vereist! Zorg in ieder geval voor een goede UV-bescherming van de producten en volg de richtlijnen van de fabrikant voor de verwerking van de lazuurverf.

Speciale onderhoudsinstructies voor met kleur behandelde artikelen (van SKAN HOLZ)

De met kleur behandelde delen van onze bouwpakketten worden met hoogwaardige lazuurverf behandeld.
Waar dat werd aangebracht, levert het de volgende eigenschappen op:

- bescherming tegen aantasting door blauwkleuring
- bescherming tegen schade door UV-stralen
- bladert niet af
- vermindert het zwel- en krimpgedrag
- de houtstructuur schijnt door
- dunne laag

Informatie over de montage:

- Bij elk met kleur behandeld bouwpakket zit een verpakking lazuurverf om te repareren. Dat moet voor gebruik grondig worden omgeroerd.
- Onbehandelde snijkanten moeten voor de montage van de component tweemaal met die lazuurverf worden behandel.
- Alle schroefplaatsen of andere beschadigingen van het houtoppervlak die door de montage ontstaan aan de met kleur behandelde onderdelen moeten tijdens de montage ook minstens tweemaal met lazuurverf worden behandeld.
- Door de opdrachtgever kan het oppervlak verder worden veredeld door het tussentijds met fijnkorrelig schuurpapier te schuren en het van een bijkomende deklaag te voorzien.

Speciaal voor met kleur behandelde huizen geldt bovendien:

- In het bouwpakket zijn de muurbalken net als de deur en de vensters buiten aan één kant met kleur behandeld.
- Alle onbehandelde, aan de buitenkant aangebrachte onderdelen van het bouwpakket (bijv. buiten overstekende dakonderkanten of dakgordingen en ook de binnenkant van de deur/vensters) zijn niet beschermd en moeten door de opdrachtgever met een primer en daarna ten minste eenmaal met lazuurverf worden behandeld. Volg daarvoor ook de instructies van de fabrikant van de lazuurverf.

Onderhoud:

- Op regelmatige tijdstippen (min. 1 x per jaar) moet het houtoppervlak op beschadigingen worden gecontroleerd. Eventuele schade die optreedt of scheuren door droogte moeten onmiddellijk worden gerepareerd.
- Voor langdurige verzorging en ter bescherming van het oppervlak moeten verfbeurten ter renovatie worden uitgevoerd. De frequentie is afhankelijk van de locatie en de belasting van het oppervlak en moet gebeuren voor er zich zichtbare beschadigingen voordoen.

Let op: de afgedrukte kleurvoorbeelden zijn niet bindend. Afwijkingen in de kleur zijn mogelijk.
Sporen waar de componenten werden neergezet bij met kleur, aan alle zijden behandelde componenten hebben technische redenen.

© SKAN HOLZ Europe GmbH – Im Alten Dorfe 10 – D-21227 Bendestorf – www.skanholz.com – Technische wijzigingen voorbehouden. 01/21

Informace k péči / Barevné ošetření

Informace k péči o zboží z:

- **masivu, dřeva jehličnanů a klíženého dřeva, neošetřeného**
  Dřevěné díly stavební sady jsou neošetřené, proto je bezpodmínečně nutný pravidelný ochranný nátěr.
  Doporučení:
  Doporučuje se první nátěr na všechny plochy se základem pro ochranu dřeva (ochrana před napadením houbami a hmyzem), jakož i následně po jednom zušlechtění a konečném zušlechtění povrchu vysoce hodnotnou ochrannou lazurou na dřevo (barvení, UV ochrana, ochrana před zvětráváním).
  Pro roubené domy platí:
  První a následný nátěr musí proběhnout před montáží. Prosím dbejte na to, aby byly fošny před výstavbou suché. Po dokončení probíhá konečné povrchové zušlechtění.
  Pravidelný ošetřující nátěr je nutný! Dbejte v každém případě na dobrou UV ochranu produktů a postupujte dle návodů pro zpracování od výrobce lazury.
- **douglasky, neošetřené**
  Jsou-li stavební sady stavěny z douglasky bez dodatečné chemické impregnace, nemusí být až na pravidelné očišťování tvořící se patiny podniknuto žádná další ošetření.
  Doporučení:
  Má-li být dřevo barevně fixováno, doporučuje se první nátěr na všechny plochy se základem pro ochranu dřeva (ochrana před napadením houbami a hmyzem), jakož i následně po jednom zušlechtění a konečném zušlechtění povrchu vysoce hodnotnou ochrannou lazurou na dřevo (barvení, UV ochrana, ochrana před zvětráváním).
  Pravidelný ošetřující nátěr je nutný! Dbejte v každém případě na dobrou UV ochranu produktů a postupujte dle návodů pro zpracování od výrobce lazury.
- **dřeva jehličnanů, impregnovaného**
  Dřevo již získalo první ošetření ponornou impregnací na vodní bázi.
  Ta chrání dřevo před napadením houbami a hmyzem.
  Doporučení:
  Povrch by měl být dále ošetřen nejdříve po 2–3 slunečných měsících a měl by být na dotek suchý. Před nátěrem povrch očistěte. Nyní se doporučuje nátěr po jednom zušlechtění a konečném zušlechtění povrchu vysoce hodnotnou ochrannou lazurou na dřevo. Pravidelný ošetřující nátěr je nutný!
  Dbejte v každém případě na dobrou UV ochranu produktů a postupujte dle návodů pro zpracování od výrobce lazury.

Zvláštní informace k péči o barevně ošetřené zboží (od SKAN HOLZ)

Barevně ošetřené díly našich stavebních sad jsou ošetřeny vysoce hodnotnou lazurou.
Ta vykazuje v oblasti průniku následující vlastnosti:

- ochrana před napadením zamodralostí
- ochrana před poškozením UV zářením
- neodlupuje se
- snižuje bobtnání a ubývání
- prosvítání struktury dřeva
- tenkovrstvá
-

Informace k výstavbě:

- U každé barevně ošetřené stavební sady se nachází jedno balení lazury pro opravy. Před zpracováním jej prosím důkladně promíchejte.
- Neošetřené řezné hrany musí být před montáží tohoto stavebního dílu 2x ošetřeny touto lazurou.
- Všechna šroubovací místa nebo jiná poškození vzniklá montáží musí být během výstavby také minimálně 2x ošetřena lazurou.
- Na stavbě je možné povrch dále zušlechtit mezibrusem pomocí drobnozrnného smirkového papíru a dalším nátěrem povrchu.
-

Speciálně pro barevně ošetřené domy navíc platí:

- Ve stavební sadě jsou fošny stěn, vnější strana dveří a oken jednostranně ošetřeny barvou.
- Všechny neošetřené, ve vnější oblasti umístněné díly stavební sady (např. vně přesahující spodní strany střech, resp. střešní vaznice, jakož i vnitřní strana dveří/oken) nejsou chráněny a musí být na straně stavby ošetřeny základováním a následně minimálně jednou lazurou. Dbejte k tomuto účelu také na údaje výrobce lazury.
-

Údržba:

- V pravidelných odstupech (min. 1x ročně) musí být povrch dřeva překontrolován na poškození.
  Eventuálně se vyskytující poškození nebo vyskytující se trhliny způsobené vysoušením musí být okamžitě vyspraveny.
- Pro dlouhodobou péči a ochranu plochy musí být provedeny renovační nátěry. Četnost je závislá na stanovišti a zatížení povrchu a musí proběhnout před objevením viditelných škod.

Dbejte prosím na to, aby otištěné barevné vzory nebyly závazné.
Barevné odchylky jsou možné.
Stopy po uložení na všech plochách barevně ošetřených stavebních dílů jsou technicky podmíněné.

© SKAN HOLZ Europe GmbH – Im Alten Dorfe 10 – D-21227 Bendestorf – www.skanholz.com – Technické změny vyhrazeny. Stav 01/21

Pokyny k starostlivosti / Farebné ošetrenie

Pokyny k starostlivosti o produkty z nasledujúcich materiálov:

- **Konštrukčné hranoly, drevo z ihličnatých stromov a lepené drevo, neošetrené**
  Drevené dielce montážnej súpravy sú neošetrené, preto sa v každom prípade vyžaduje pravidelný ochranný náter. Odporúčanie:
  Odporúča sa všestranný prvý náter s ochrannou zložkou dreva (ochrana pred napadnutím hubami a hmyzom) a následne jedna vrstva medzináteru a jedna vrstva finálneho náteru s kvalitnou lazúrou na ochranu dreva (zafarbenie, UV ochrana, ochrana pred zvetrávaním).
  Pre zrubové domy platí:
  Prvý náter a medzináter musí prebehnúť ešte pred montážou. Dbajte na to, aby bolo drevo pred montážou suché. Finálna vrstva nasleduje po dokončení.
  Vyžaduje sa pravidelný ošetrujúci náter! V každom prípade dbajte na dobrú UV ochranu produktov a pokyny k spracovaniu od výrobcu lazúry.
- **Duglaska, neošetrená**
  Pri montáži montážnych súprav z duglasky bez dodatočnej chemickej impregnácie sa okrem pravidelného čistenia tvoriacej sa patiny vodou nemusí vykonávať ďalšia starostlivosť.
  Odporúčanie:
  Ak má byť drevo farebne fixované, odporúča sa všestranný prvý náter s ochrannou zložkou dreva (ochrana pred napadnutím hubami a hmyzom) a následne jedna vrstva medzináteru a jedna vrstva finálneho náteru s kvalitnou lazúrou na ochranu dreva (zafarbenie, UV ochrana, ochrana pred zvetrávaním).
  Vyžaduje sa pravidelný ošetrujúci náter! V každom prípade dbajte na dobrú UV ochranu produktov a pokyny k spracovaniu od výrobcu lazúry.
- **Drevo z ihličnatých stromov, impregnované**
  Drevo už bolo prvýkrát ošetrené pomocou ponornej impregnácie (morením) na báze vody. Tá chráni drevo pred napadnutím hubami a hmyzom.
  Odporúčanie:
  Povrch by sa nemal znovu ošetrovať skôr ako po 2-3 slnečných mesiacoch a mal by pôsobiť sucho. Pred náterom vyčistite povrch. Teraz sa odporúča jedna vrstva medzináteru a jedna vrstva finálneho náteru s kvalitnou lazúrou na ochranu dreva. Vyžaduje sa pravidelný ošetrujúci náter!
  V každom prípade dbajte na dobrú UV ochranu produktov a pokyny k spracovaniu od výrobcu lazúry.

Pokyny k starostlivosti pre farebne ošetrené produkty (značky SKAN HOLZ)

Farebne ošetrené diely z našich montážnych súprav sú ošetrené kvalitnou lazúrou. Tá v oblasti nanášania vykazuje nasledujúce vlastnosti:

- ochrana pred modraním
- ochrana pred škodami z UV žiarenia
- nelúpe sa
- znižuje zdúvanie a zmršťovanie
- presvitanie štruktúry dreva
- tenká vrstva

Informácie k montáži:

- Ku každej montážnej súprave s farebným ošetrením je priložená plechovka s lazúrou. Pred spracovaním ju dôkladne premiešajte.
- Neošetrené hrany sa pred montážou konštrukčného dielu musia 2x ošetriť touto lazúrou.
- Miesta na zaskrutkovanie alebo iné poškodenia povrchu dreva, ktoré by vznikli pri montáži na farebne ošetrených dieloch, sa počas montáže tiež musia minimálne 2x ošetriť lazúrou.
- Na mieste inštalácie sa prebrúsením jemným brúsnym papierom a ďalším náterom sa dá povrch ešte viac ošetriť.

Špeciálne pre farebne ošetrené domy okrem toho platí:

- V montážnej súprave sú stenové dosky a vonkajšia strana dverí a okien z jednej strany farebne ošetrené
- Všetky neošetrené diely montážnej súpravy aplikované v na vonkajšej strane (napr. zvonku prečnievajúce podhľady strechy, resp. väznice strechy a vnútorná strana dverí/okien) sú nechránené a na mieste inštalácie sa musia ošetriť základným náterom a následne aspoň jednou vrstvou lazúry. Dodržujte pokyny výrobcu lazúry.

Údržba:

- Povrch dreva sa musí kontrolovať v pravidelných intervaloch (min. 1x za rok), aby sa zistilo, či nie je poškodený. Prípadne vzniknuté poškodenia alebo trhliny z vysúšania sa musia okamžite odstrániť.
- V rámci dlhodobého ošetrovania a na ochranu povrchu sa musia použiť renovačné nátery. Frekvencia závisí od umiestnenia a zaťaženia povrchu a musí prebehnúť pred vyskytnutím viditeľného poškodenia.

Upozorňujeme, že vytlačené farebné vzory nie sú záväzné. Farebné odchýlky sú možné.
Ukladacie ryhy sú v prípade všestranne farebne ošetrených konštrukčných dielov technicky podmienené.

© SKAN HOLZ Europe GmbH – Im Alten Dorfe 10 – D-21227 Bendestorf – www.skanholz.com – Technické zmeny vyhradené. Stav 11/21

Garantieversprechen

1.

Die SKAN HOLZ Europe GmbH (im Folgenden: SKAN HOLZ) gewährt dem Käufer, sofern dieser Verbraucher im Sinne des § 13 BGB ist, für die private Nutzung auf das in Deutschland oder in Österreich bei einem autorisierten Händler gekaufte SKAN HOLZ-Produkt eine Haltbarkeitsgarantie von 5 Jahren, beginnend mit dem Datum des Verkaufs des SKAN HOLZ-Produktes an den Käufer zu den nachstehenden Bedingungen und unter den weiteren Voraussetzungen.
Auf dieses Garantieversprechen ist - soweit zwingendes nationales österreichisches Recht nicht entgegensteht - ausschließlich deutsches Recht unter Ausschluss des UN-Kaufrechts anwendbar.

2.

2.1. Das Garantieversprechen erstreckt sich ausschließlich auf Holzteile und

- auf Mängel, die trotz sachgemäßer Pflege durch den Käufer anhand der dem SKAN HOLZ-Produkt beigefügten Pflegehinweise als Materialfehler des Holzes auftreten;
- auf konstruktionsbedingte Mängel, die trotz ordnungsgemäßer Errichtung durch den Käufer gemäß der dem SKAN HOLZ-Produkt beigefügten Montageanleitung als Material- oder Herstellungsfehler an dem Produkt auftreten;
- auf Mängel an der Standsicherheit des SKAN HOLZ-Produktes, die trotz ordnungsgemäßer Errichtung durch den Käufer gemäß der dem SKAN HOLZ-Produkt beigefügten Montageanleitung und unter Beachtung der dort beschriebenen Voraussetzung einer ordnungsgemäßen Gründung eines ordnungsgemäßen Fundaments als Material- oder Herstellungsfehler an dem Produkt auftreten.

Treten innerhalb der Garantiefrist von 5 Jahren zuvor beschriebene Mängel auf, so wird SKAN HOLZ nach eigenem Ermessen das SKAN HOLZ-Produkt entweder ganz oder teilweise durch Lieferung von Ersatzteilen ersetzen oder reparieren. SKAN HOLZ ist berechtigt, Garantieansprüche des Käufers durch Dritte erfüllen zu lassen.
Weitergehende Ansprüche aus dieser Garantie bestehen nicht. Insbesondere gewährt die Garantie keine Haftung für Folgeschäden und Aufwendungen des Käufers oder Dritter.
SKAN HOLZ weist darauf hin, dass es sich bei Holz um einen Baustoff handelt, der naturgemäß auf klimatische Veränderungen reagiert. Dies kann in Abhängigkeit von den Umweltbedingungen zu - meist auch nur temporären - strukturellen Veränderungen an dem Holz führen. Derartige Veränderungen, die z.B. zu einer leichten Beeinträchtigung der Bündigkeit und Dichtigkeit (insbesondere bei hölzernen Türen oder Fenstern) führen können, werden grundsätzlich nicht als Mangel im Sinne dieser Garantie gewertet. Eigenschaften des Holzes wie z. B. natürliches Quell- und Schwindverhalten bei Aufnahme bzw. Abgabe von Feuchtigkeit, leichtes Verdrehen und Rissbildung, auftretende Trocken- und Hirnholzrisse, natürliche Maserung und Astigkeit, Harzaustritte, leichte Unebenheiten im Holz, Baumkanten, Setzungen und Hebungen, Maßhaltigkeiten, Querschnittänderungen, technisch bedingte Bearbeitungsspuren wie Hobelschläge, Verfärbungen oder ausgerissene Schnittkanten, die durch die unterschiedliche Beschaffenheit des Rohholzes auftreten können, aber auch vorgeschriebene Rollstempel werden ebenfalls grundsätzlich nicht als Mangel im Sinne dieser Garantie gewertet.

2.2. Die Garantiehaftung ist in folgenden Fällen ausgeschlossen:

- Der Käufer ist verpflichtet, das SKAN HOLZ-Produkt vor der Montage auf Vollständigkeit der Einzelteile und erkennbare Mängel zu kontrollieren. Die Garantiehaftung besteht nicht für solche Mängel, die darauf beruhen, dass der Käufer Bestandteile des SKAN HOLZ-Produktes bei der Montage verwendet, die erkennbar defekt oder schadhaft sind;
- für solche Mängel, die darauf beruhen, dass der Käufer trotz Unvollständigkeit der Einzelteile das SKAN HOLZ-Produkt montiert;
- für solche Mängel, die aufgrund Lagerung und / oder Transport des SKAN HOLZ-Produkts beruhen;
- für solche Mängel, die darauf beruhen, dass der Käufer die dem SKAN HOLZ-Produkt beigefügten Pflegehinweise nicht beachtet, insbesondere notwendige Schutzanstriche oder Überprüfungen der Gewindestangen (bei Blockhäusern) nicht regelmäßig durchführt;
- für solche Mängel, die auf Montagefehlern oder auf käuferseitig vorgenommenen Veränderungen des Bausatzes (wie An- oder Umbauten) beruhen;
- bei unsachgemäßen Gebrauch des SKAN HOLZ-Produktes (insbesondere ist das SKAN HOLZ-Produkt nur für eine private Nutzung vorgesehen);
- Schäden, die auf Mängeln des verwendeten Untergrundes, z.B. bei Feuchtigkeitsanreicherung im Holz aufgrund von mangelhafter Gründung beruhen;
- Schäden, die auf Mängeln unsachgemäßer Fundamente oder Verankerungen beruhen;
- Schäden aufgrund Schneelast, wenn der Käufer einen Bausatz verwendet, der die für den Ort der Errichtung vorgeschriebene Schneelasttragfähigkeit unterschreitet;
- gewöhnlichen Verschleiß;
- Mängeln, die auf höhere Gewalt (z.B. Blitzschlag, Hagelschlag, Sturm ab Windstärke 7, nicht ausreichender, übermäßiger Schneelasten, Dachlawinen), mechanische Einwirkung, Baufeuchte oder entsprechende Umstände zurückzuführen sind.

2.3. Die gesetzlichen Produkthaftungs- und Gewährleistungsrechte bleiben von dieser Garantie unberührt und bestehen unabhängig von der Inanspruchnahme der Garantie.

3.

Die Garantieansprüche sind gegenüber SKAN HOLZ schriftlich (E-Mail oder Telefax genügt) unter Beifügung einer Kopie des Kaufbeleges mit Kaufdatum und der dem Bausatz beigefügten Positionsliste unverzüglich (spätestens innerhalb von 7 Tagen) nach Auftreten des Mangels geltend zu machen. Die Ansprüche sind zu richten an: