BRÜSTUNG ANDREASKREUZ

Brüstung für die Front

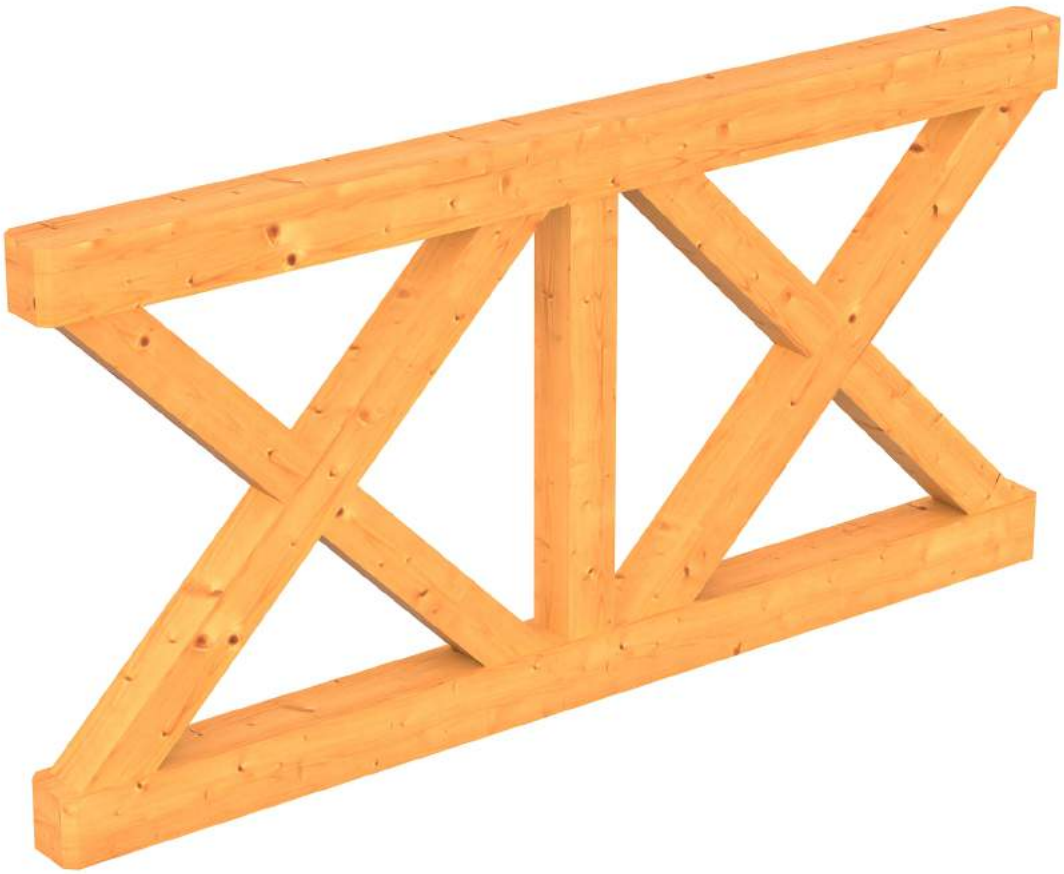

BRÜSTUNG ANDREASKREUZ
170 x 84 cm

Gestaltungsbeispiel

- unbehandelt
- inkl. Befestigungsmaterial

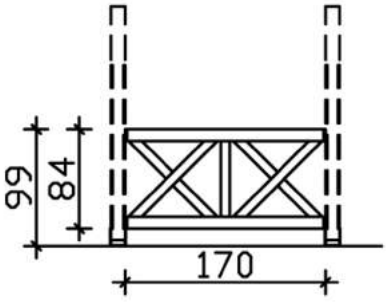

© SKAN HOLZ Europe GmbH | D-21227 Bendestorf | Technische Änderungen und Farbabweichungen vorbehalten. Keine Haftung für Druckfehler. | 25.07.2023

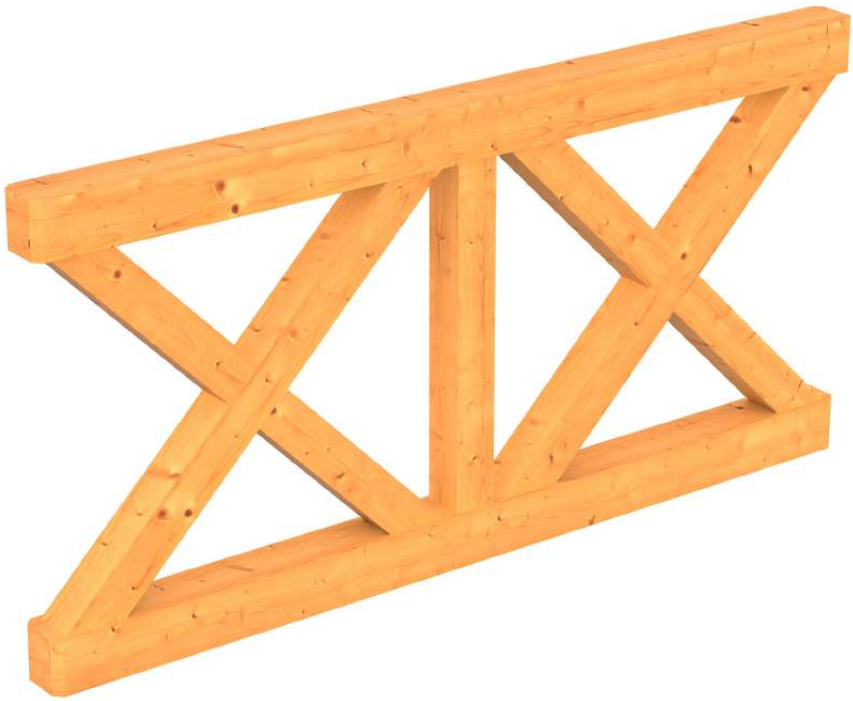

Zubehör

BRÜSTUNG ANDREASKREUZ 170 X 84 CM, DOUGLASIE, NATUR

Datenblatt / Baubeschreibung

Material	**Douglasie**
Farbe	**Natur**
Farbbehandlung	**Unbehandelt**
Größe	**170 x 84 cm**
Breite	**170 cm**
Tiefe	**10 cm**
Höhe	**84 cm**
Anzahl Packstücke	**1**
Verpackungsmaß	**Breite: 170 cm, Höhe: 31 cm, Tiefe: 120 cm, 47 kg**
Verpackungsgewicht gesamt	**47 kg**
Garantie	**5 Jahre gemäß unseren Garantiebedingungen**
Lieferhinweis	**Für die Anlieferung muss die Zufahrt für 40 t-LKW möglich sein! Die Anlieferung erfolgt frei Bordsteinkante (Festland Deutschland).**
Artikelnummer	**209521-00**
EAN-Nummer	**4018211209521**

© SKAN HOLZ Europe GmbH | D-21227 Bendestorf | Technische Änderungen und Farbabweichungen vorbehalten. Keine Haftung für Druckfehler. | 25.07.2023