www.till-hilft.de

Montageanleitung Einbau der Schubkasten

	89944.330	

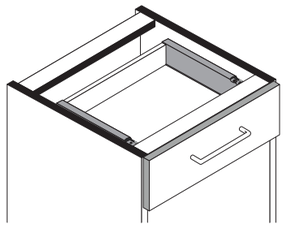

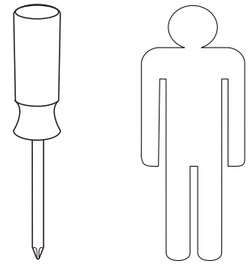

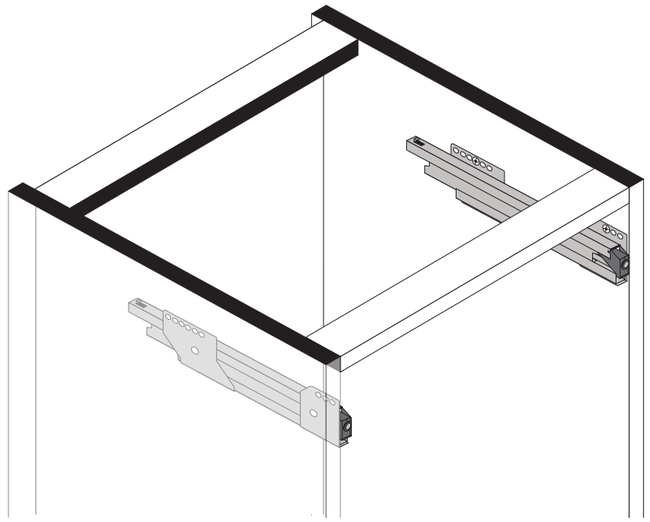

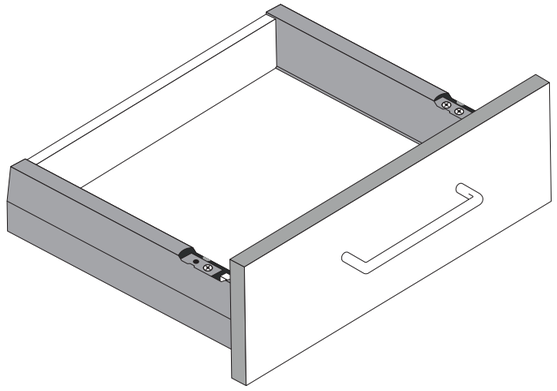

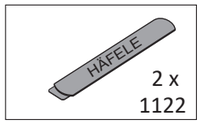

1

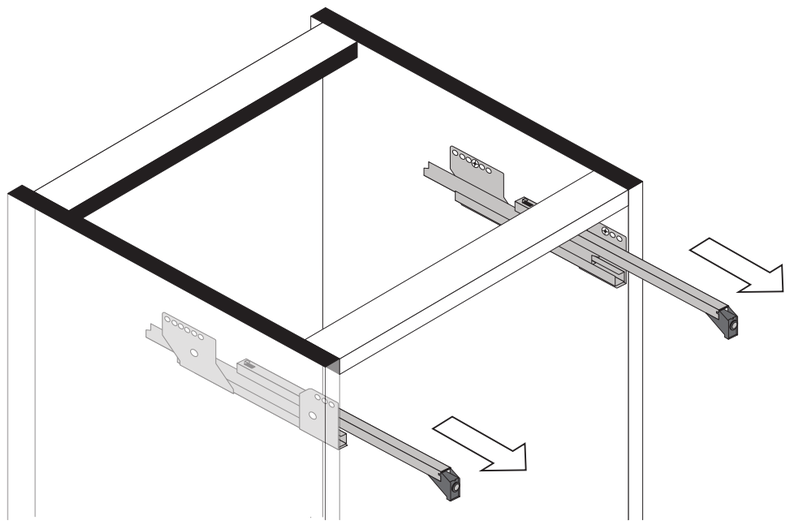

2

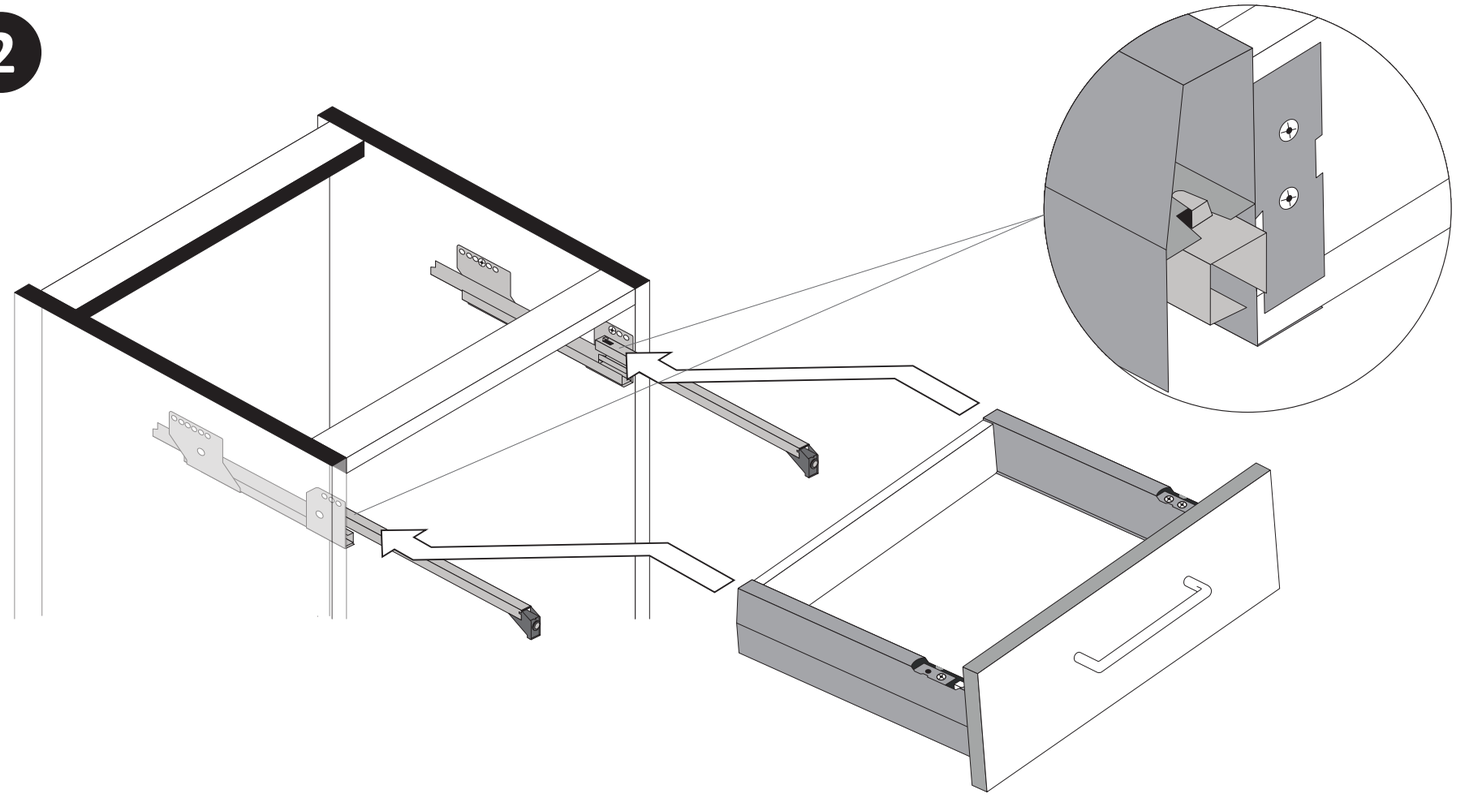

3

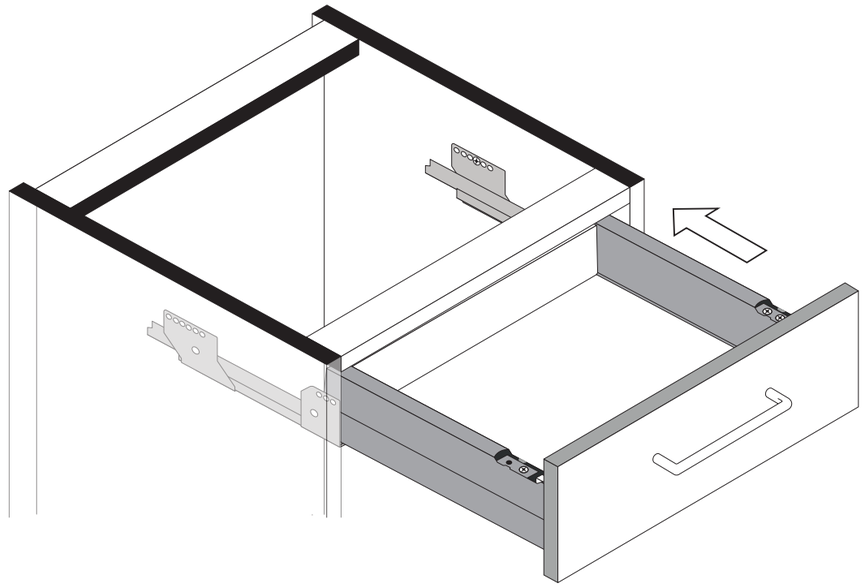

4

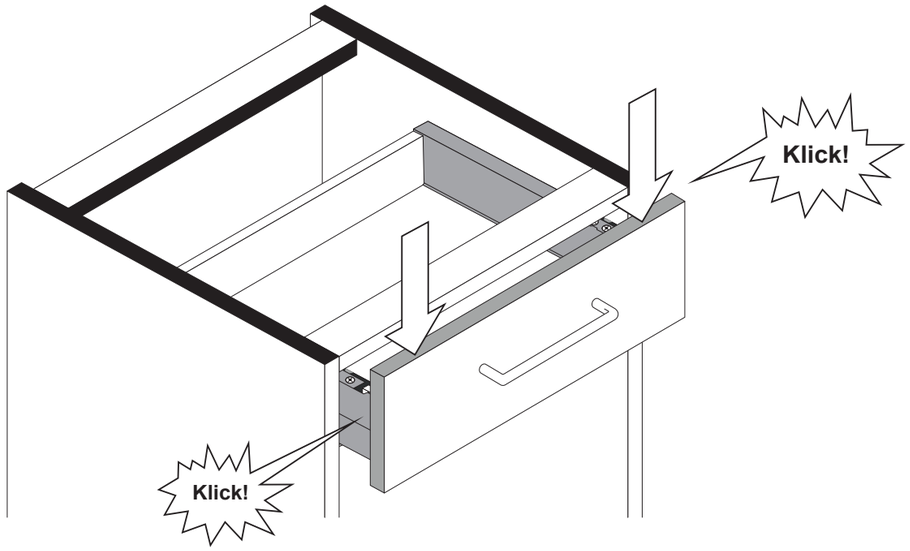

5

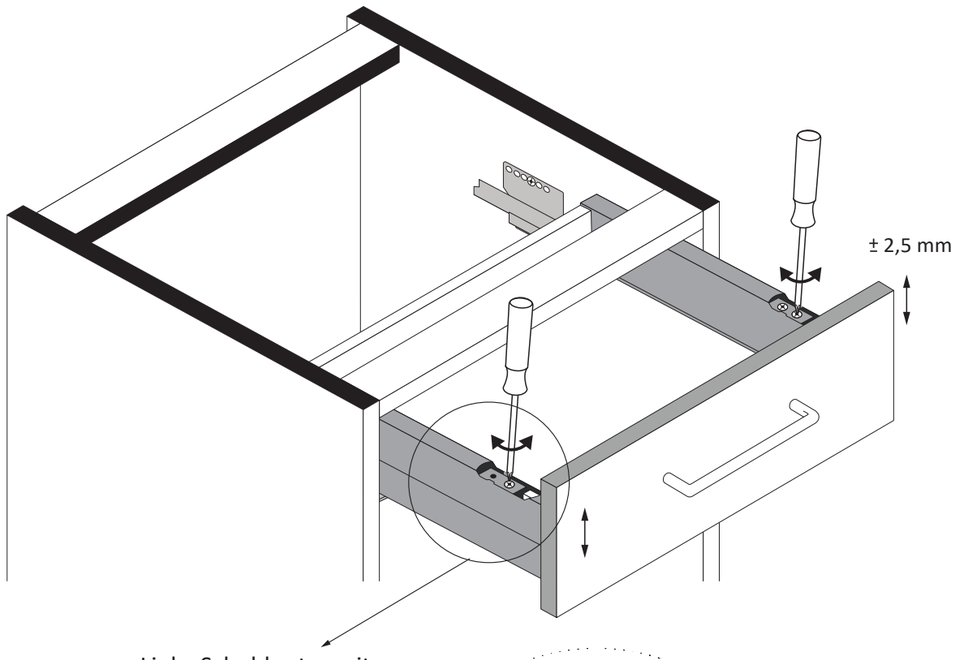

Linke Schubkastenseite nur
mit eine Stellschraube für
die Höhenverstellung.

6

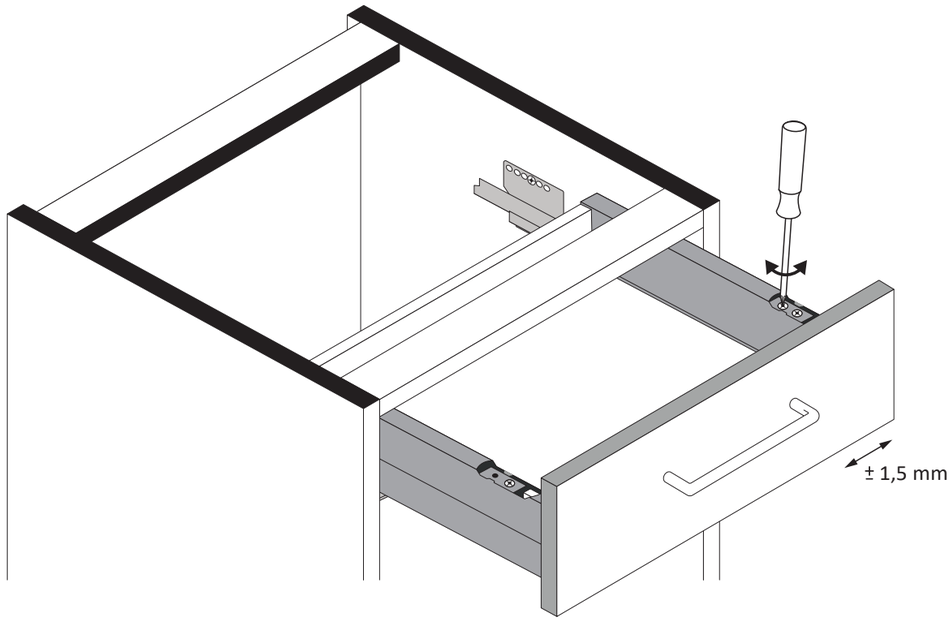

7

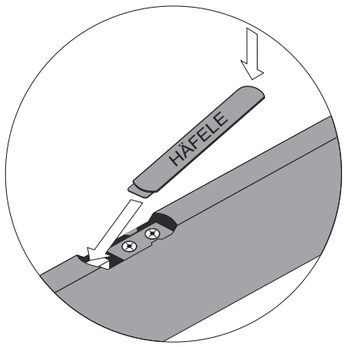

www.till-hilft.de

89931.330

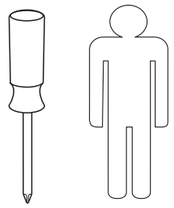

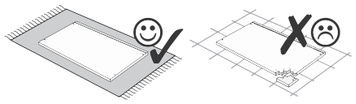

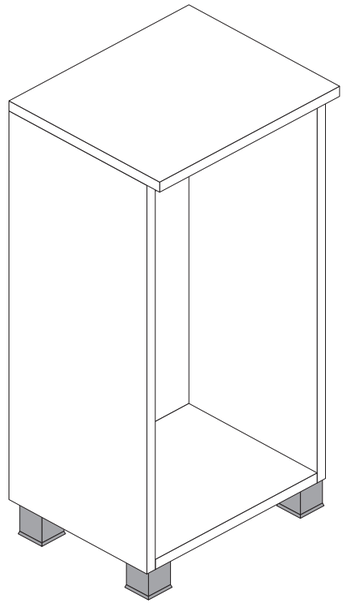

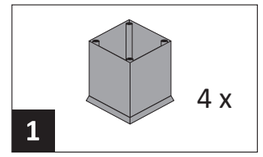

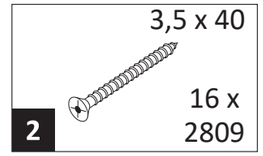



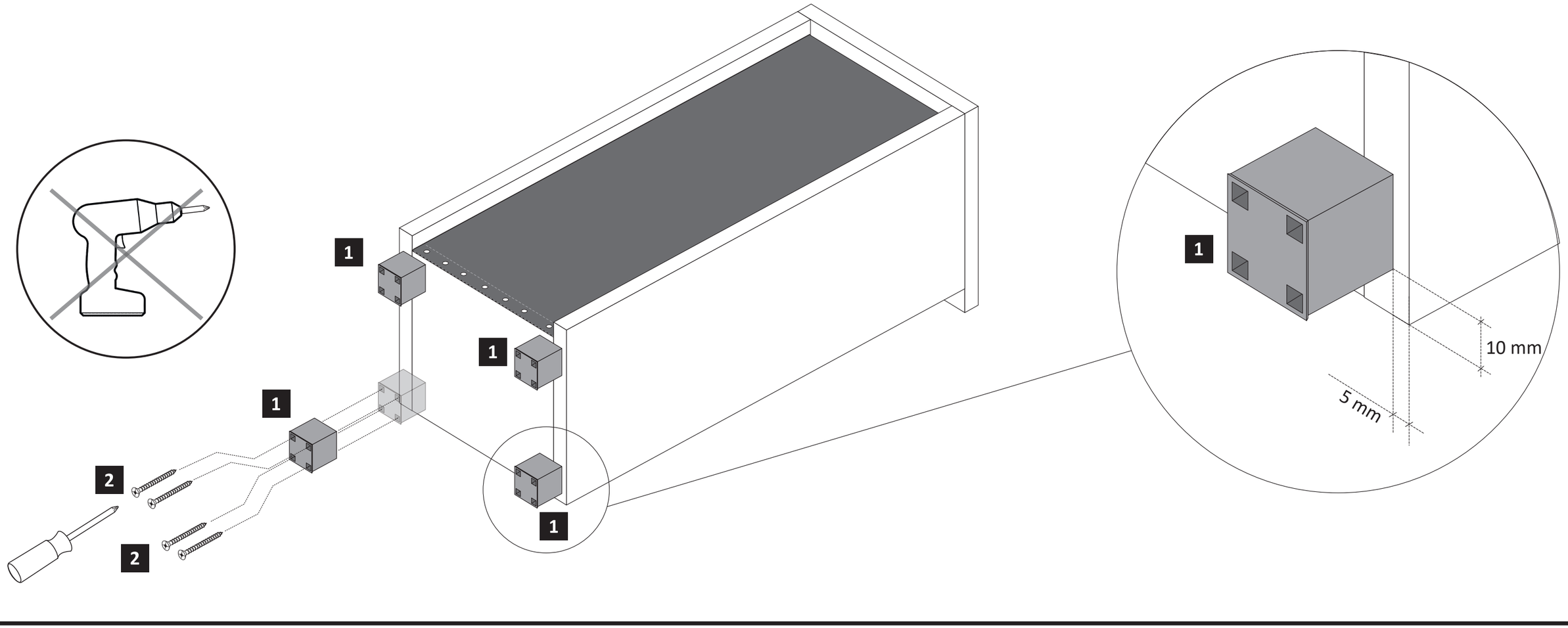

www.till-hilft.de

Artikel-Nr.	Aufbauanleitungs-Nr.	Fertigungsdatum
	88119.527	

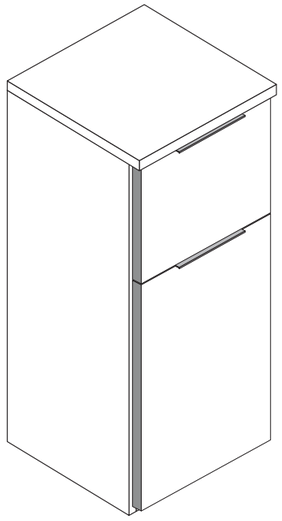

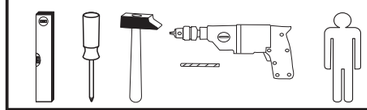

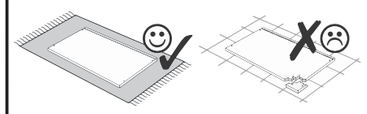

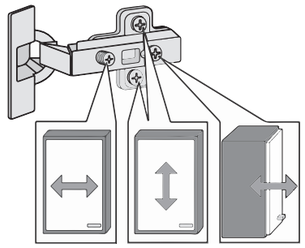

Held Möbel GmbH
Vogelparadies 9
32457 Porta Westfalica

Diese Aufbauanleitung muss bis zum Ende der Nutzungszeit ihres Produktes sorgfältig aufbewahrt werden! Im Rahmen des Produkthaftungsgesetztes müssen Sie die Herstellerkennzeichnung aufbewahren.
Zusätzlich kann Ihnen die Aufbauanleitung bei Ersatzteilbestellungen helfen, Bauteile und Beschläge eindeutig zu identifizieren.

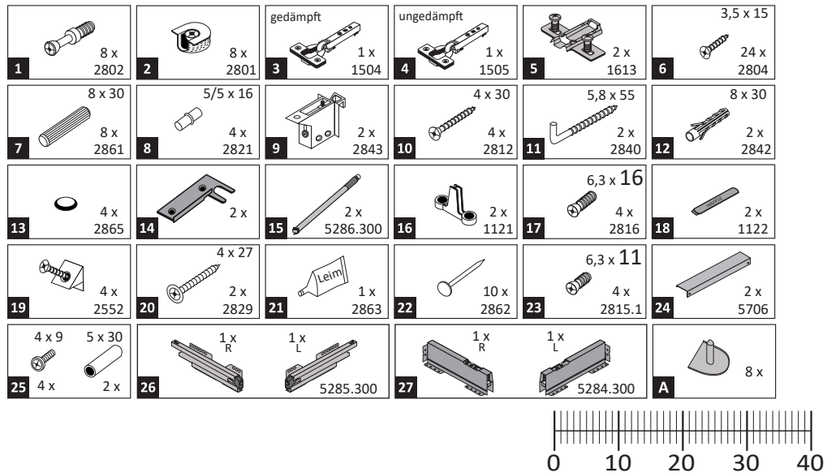

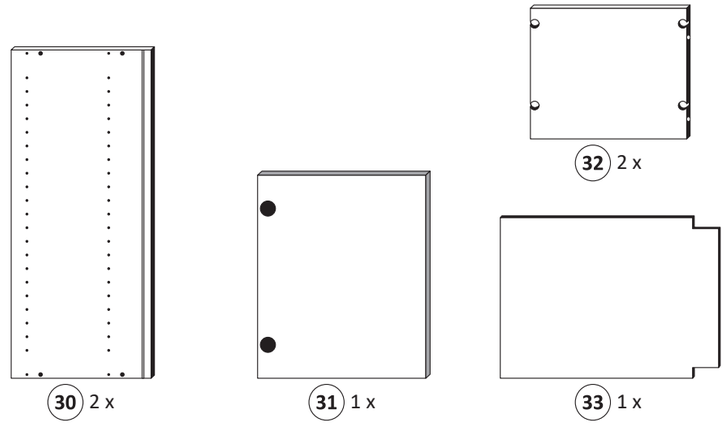

1

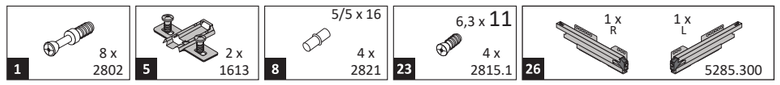

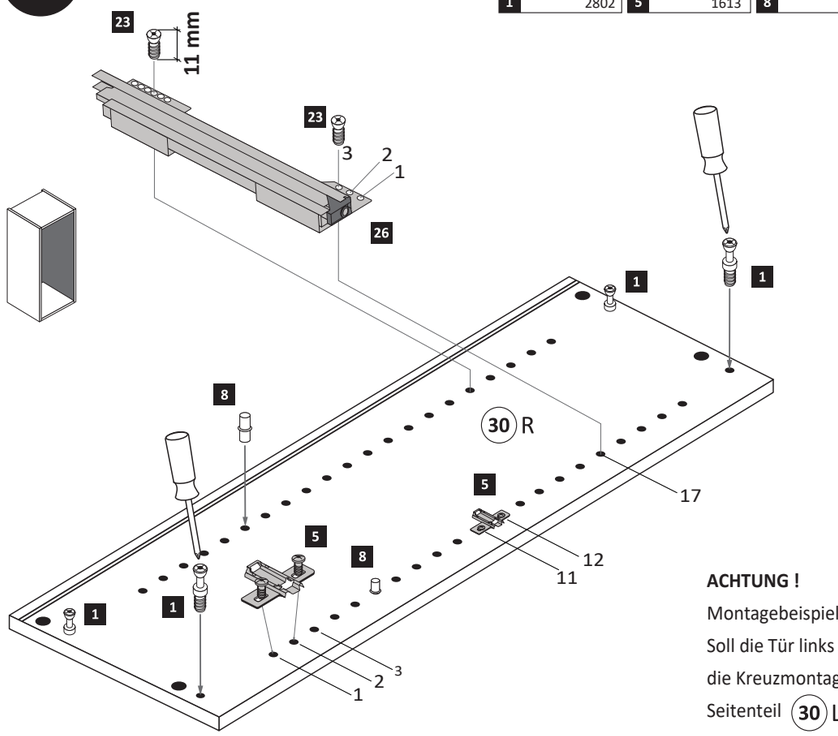

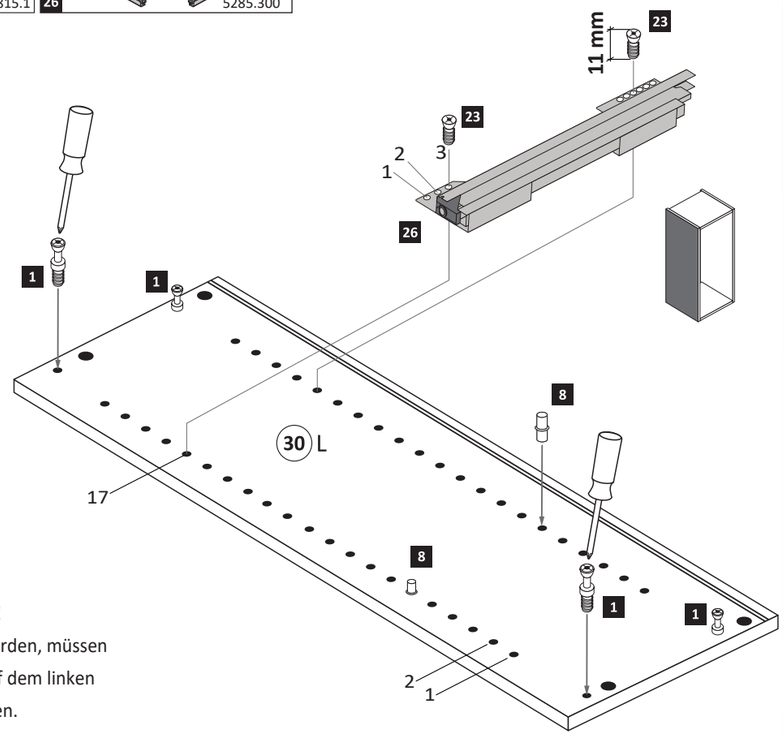

ACHTUNG !
Montagebeispiel Rechtsanschlag !
Soll die Tür links angeschlagen werden, müssen die Kreuzmontageplatten **5** auf dem linken Seitenteil **30** L montiert werden.

2

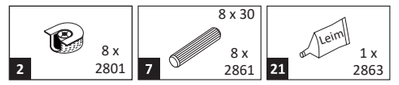

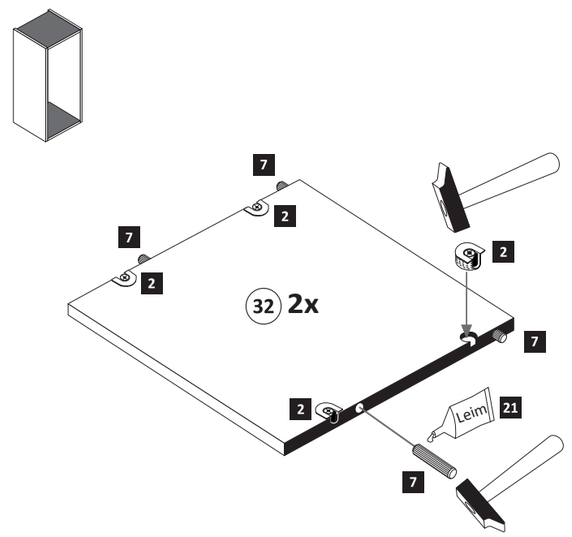

3

A 8 x

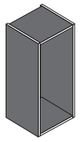

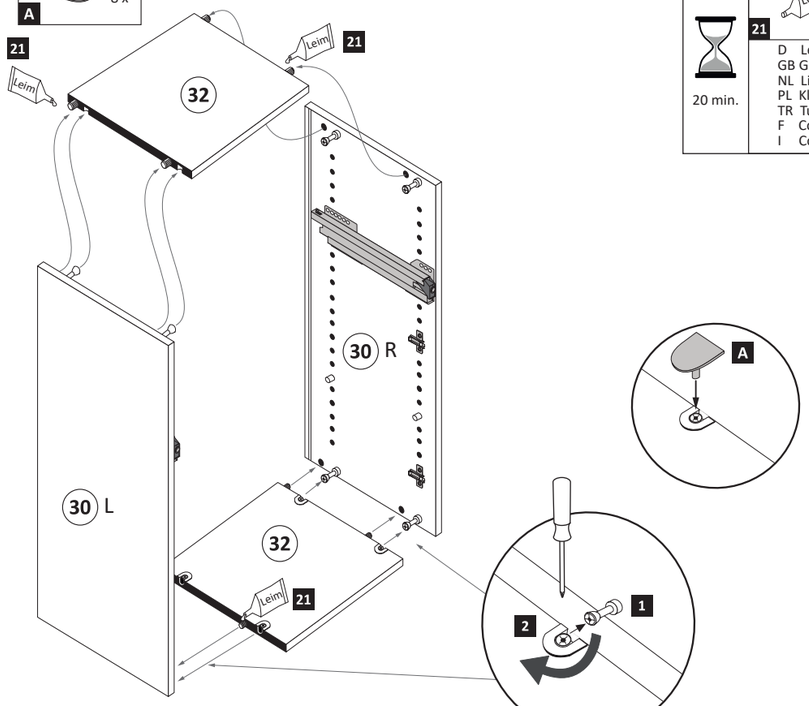

20 min.

21 Leim 1 x 2863

D Leim
GB Glue
NL Lijm
PL Klej
TR Tutkal
F Colle
I Colla

4

19 4 x 2552

22 10 x 2862

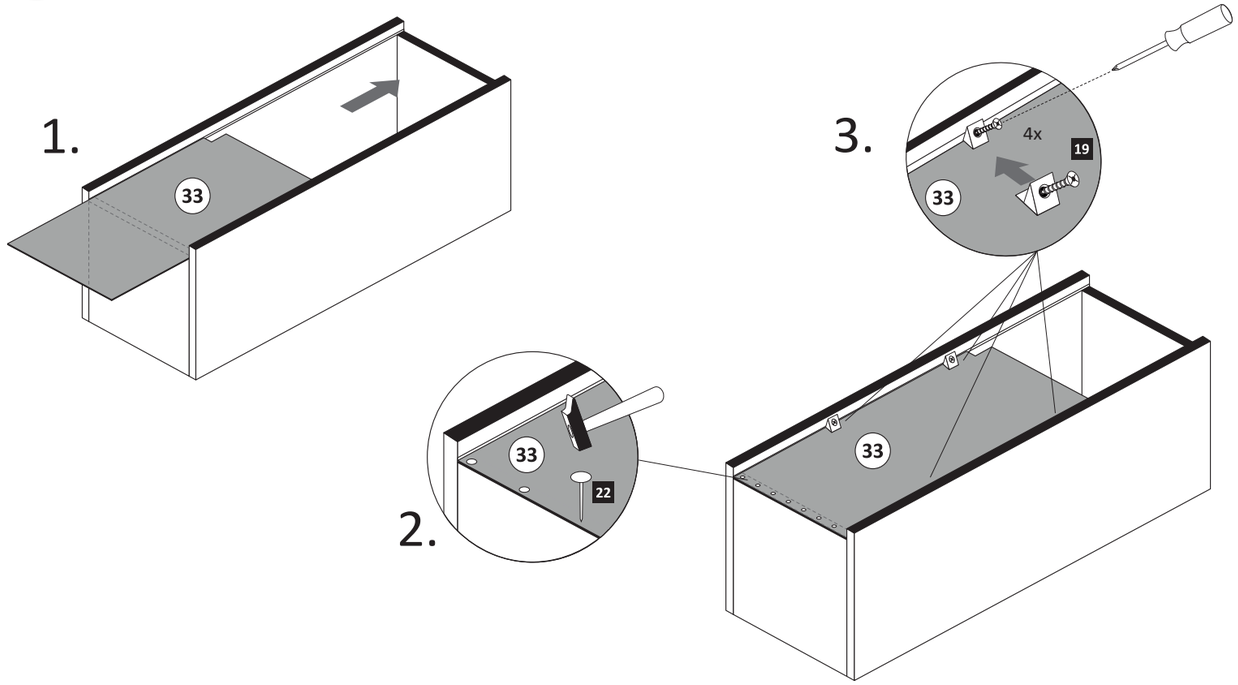

5

9 2 x 2843

10 4 x 30 4 x 2812

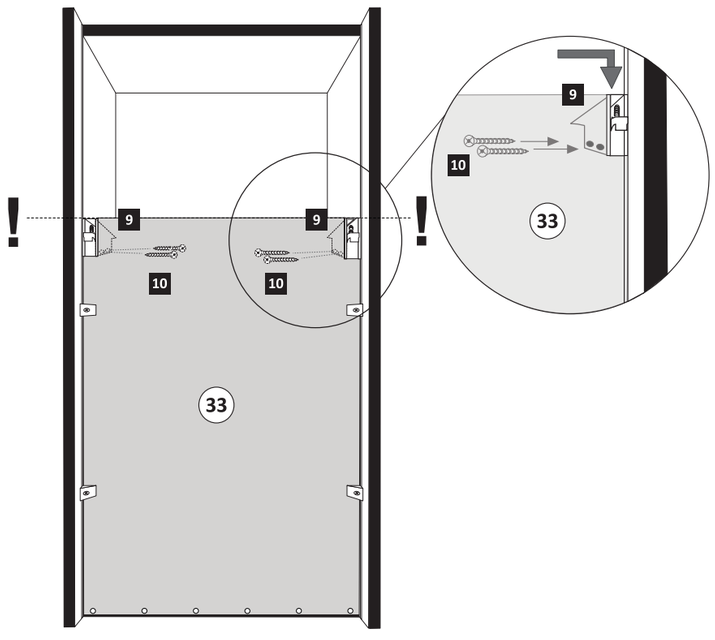

6

20 4 x 27 2 x 2829

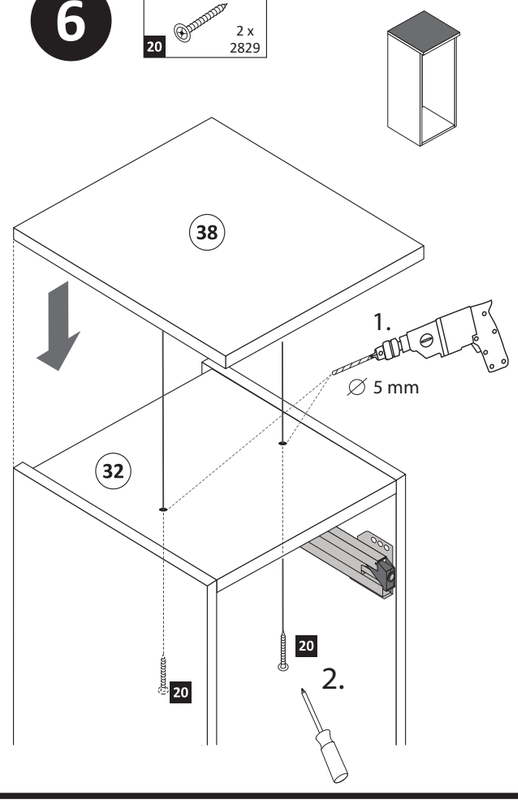

7

6 3,5 x 15 4 x 2804

14 2 x

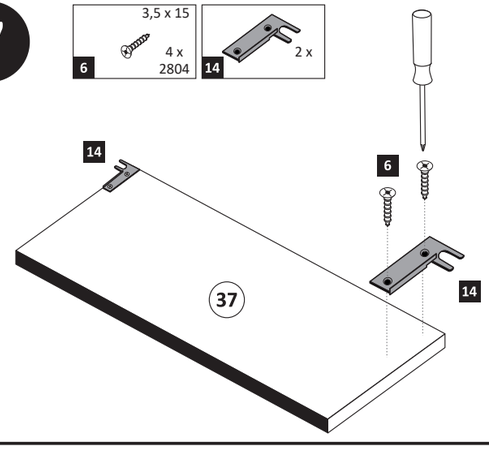

8

15 2 x 5286.300

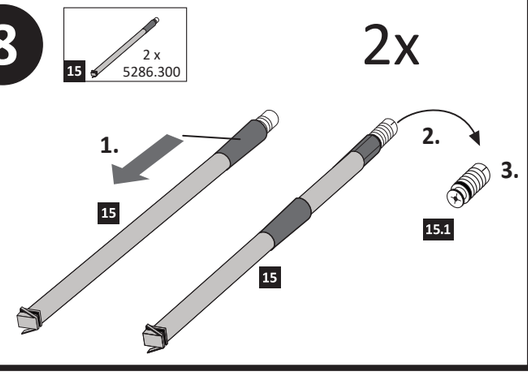

9

13 2 x 2865

16 2 x 1121

17 6,3 x 16 4 x 2816

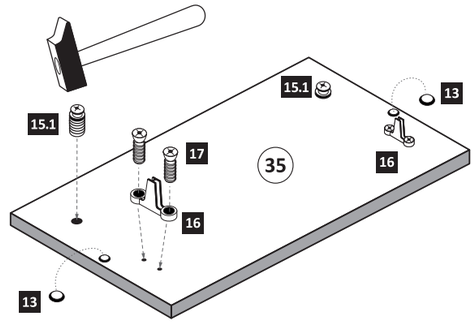

10

6 — 3,5 x 15 — 14 x 2804
15 — 2 x 5286.300
18 — 2 x 1122
27 — 1 x R — 1 x L — 5284.300
24 — 1 x 5706

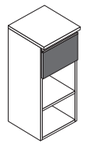

1.

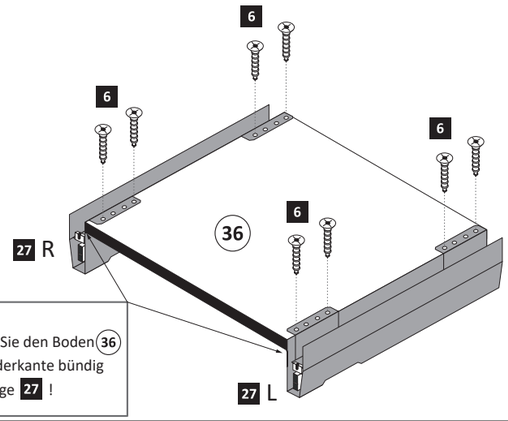

Wichtig !
Montieren Sie den Boden (36) an der Vorderkante bündig mit der Zarge 27 !

2.

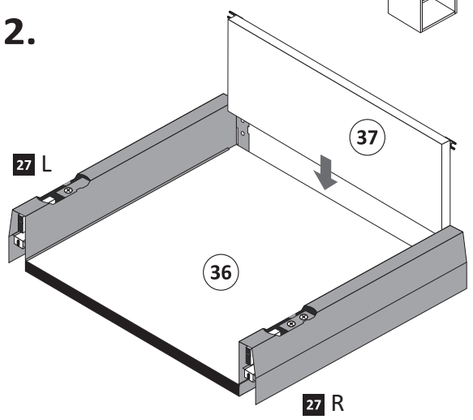

3.

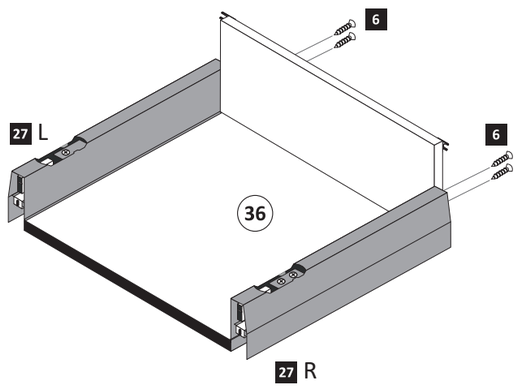

4.

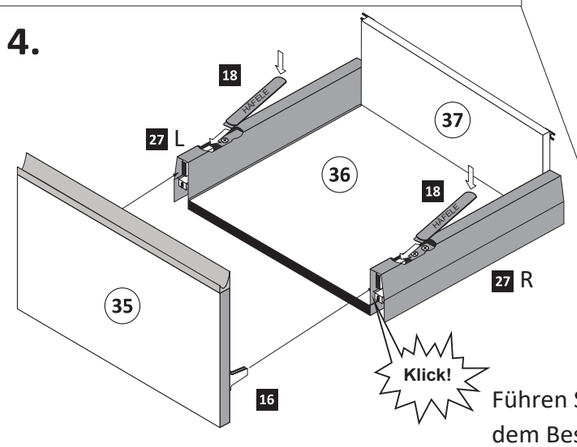

5.

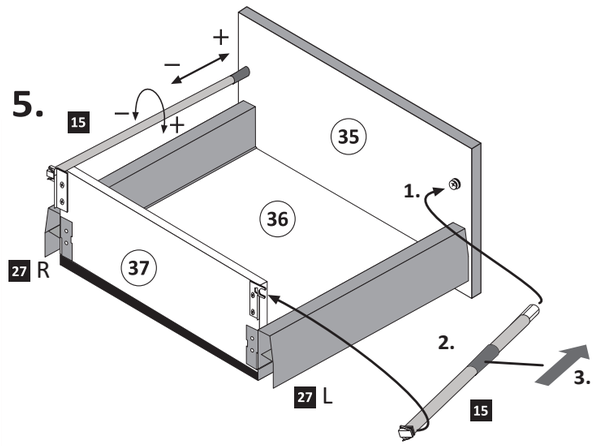

6.

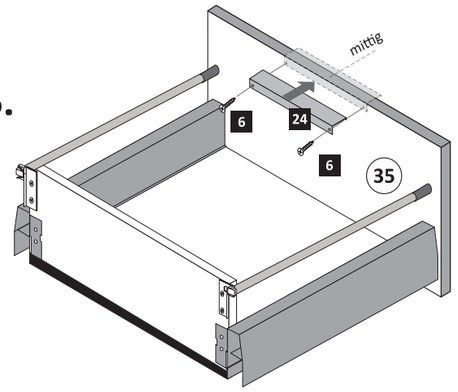

Führen Sie die Schubkastenblende (35) mit dem Beschlag 16 wie abgebildet in die Zargen 27 ein. Der Beschlag 16 rastet ein !

11

gedämpft — 3 — 1 x 1504
ungedämpft — 4 — 1 x 1505
6 — 3,5 x 15 — 20 x 2804
13 — 4 x 2865

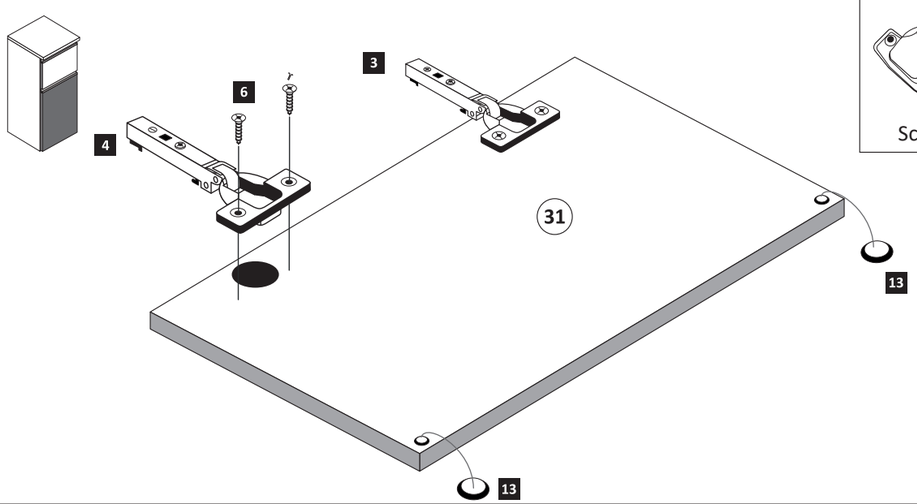

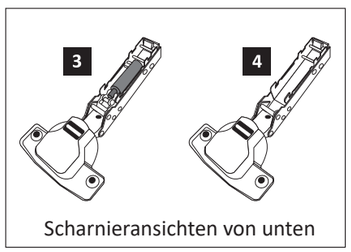

Scharnieransichten von unten

12

6 — 3,5 x 15 — 2 x 2804
24 — 1 x 5706

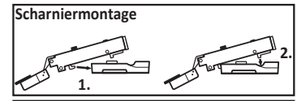

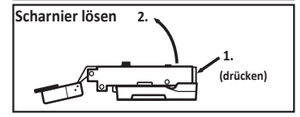

13

11 — 5,8 x 55 — 2 x 2840
12 — 8 x 30 — 2 x 2842

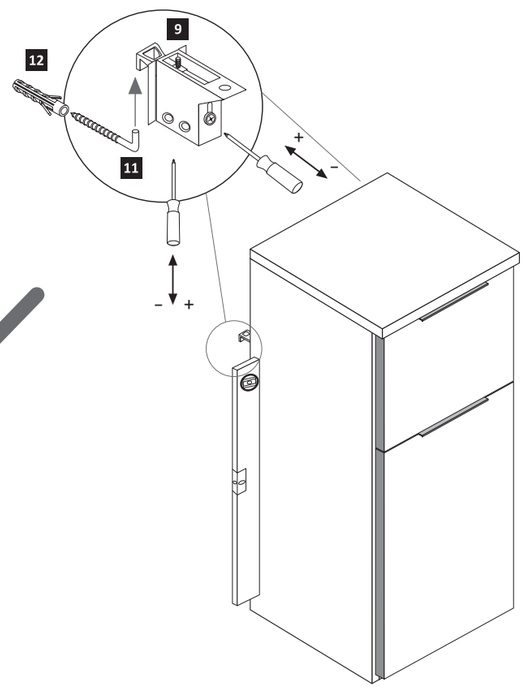

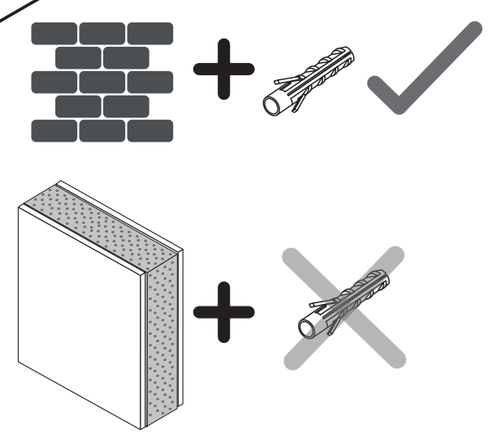

89935.330

D

Wichtige Pflegehinweise

Bitte beachten Sie die wichtigen Pflegehinweise auf unserer Internetseite

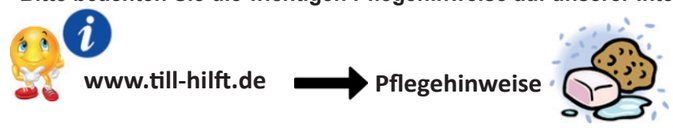

GB

Important care instructions

Please note the important care instructions on our website

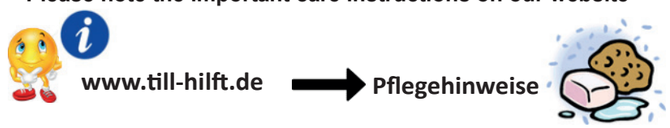

FR

Instructions d'entretien importantes

S'il vous plaît noter les instructions de soins importants sur notre site Web

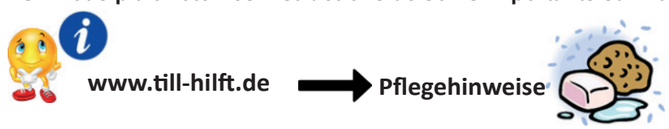

IT

Importanti istruzioni per la cura

Si prega di notare le importanti istruzioni per la cura sul nostro sito web

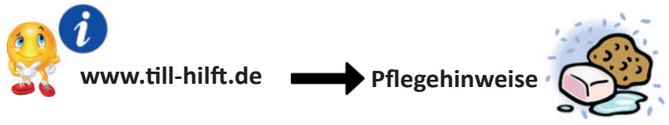

NL

Belangrijke zorginstructies

Let op de belangrijke zorginstructies op onze website

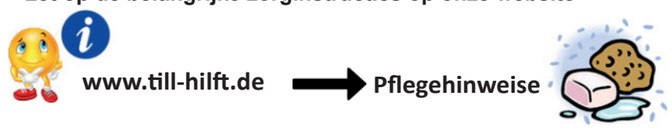

CZ

Důležité pokyny pro péči

Vezměte prosím na vědomí důležité pokyny pro péči na našich webových stránkáchg

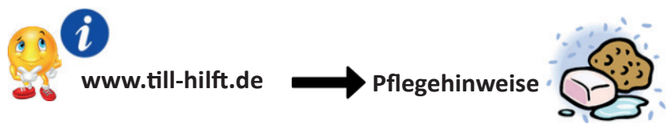

PL

Ważne instrukcje dotyczące pielęgnacji

Zwróć´uwagę na ważne instrukcję dotyczące pielęgnacji na naszej stronie internetowej

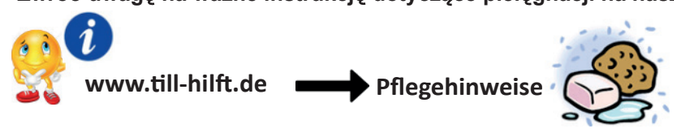

SK

Dôležité pokyny na starostlivosť

Dbajte na dôležité pokyny týkajúce sa starostlivosti na našich webových stránkach

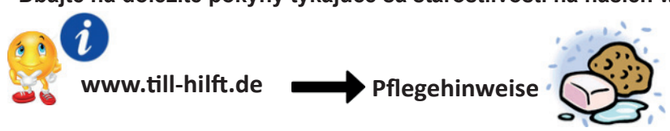

HU

Fontos kezelési utasítások

Kérjük, vegye figyelembe a honlapunkon található fontos kezelési útmutatót

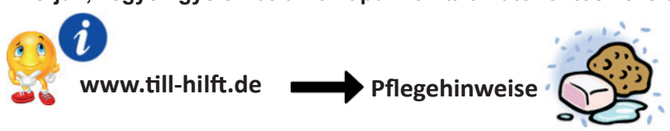

RO

Instructiuni importante de îngrijire

Rețineți instrucțiunile importante de îngrijire de pe site-ul nostru

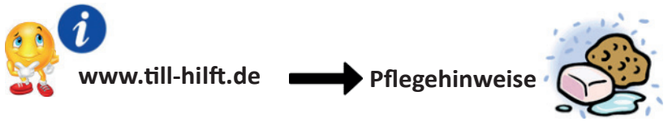

TR

Önemli bakım talimatları

Lütfen web sitemizdeki önemli bak•m talimatlarını dikkate alınız

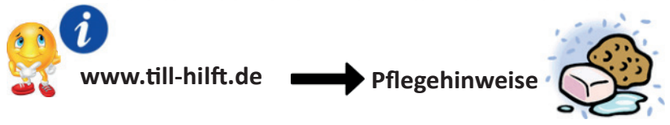

RU

Важные инструкции по уходу

Обратите внимание на важные инструкции по уходу на нашем веб-сайте

