POWER CLEANER
0762 (GW1*0762**)



GB	ORIGINAL INSTRUCTIONS	11
F	NOTICE ORIGINALE	13
D	ORIGINALBETRIEBSANLEITUNG	16
NL	ORIGINELE GEBRUIKSAANWIJZING	20
S	BRUKSANVISNING I ORIGINAL	23
DK	ORIGINAL BRUGSANVISNING	25
N	ORIGINAL BRUKSANVISNING	28
FIN	ALKUPERÄISET OHJEET	31
E	MANUAL ORIGINAL	33
P	MANUAL ORIGINAL	36
I	ISTRUZIONI ORIGINALI	39
H	EREDETI HASZNÁLATI UTASÍTÁS	42
CZ	PŮVODNÍM NÁVODEM K POUŽÍVÁNÍ	45
TR	ORİJİNAL İŞLETME TALİMATI	48
PL	INSTRUKCJA ORYGINALNA	50
RU	ПОДЛИННИК РУКОВОДСТВА ПО ЭКСПЛУАТАЦИИ	53
UA	ОРИГІНАЛЬНА ІНСТРУКЦІЯ З ЕКСПЛУАТАЦІЇ	57
GR	ΠΡΩΤΟΤΥΠΟ ΟΔΗΓΙΩΝ ΧΡΗΣΗΣ	60
RO	INSTRUCȚIUNI DE FOLOSIRE ORIGINALE	63
BG	ОРИГИНАЛНО РЪКОВОДСТВО ЗА ЕКСПЛОАТАЦИЯ	66
SK	PÔVODNÝ NÁVOD NA POUŽITIE	69
HR	ORIGINALNE UPUTE ZA RAD	72
SRB	ORIGINALNO UPUTSTVO ZA RAD	75
SLO	IZVIRNA NAVODILA	78
EST	ALGUPÄRANE KASUTUSJUHEND	80
LV	ORIĢINĀLĀ LIETOŠANAS PAMĀCĪBA	83
LT	ORIGINALI INSTRUKCIJA	86
MK	ИЗВОРНО УПАТСТВО ЗА РАБОТА	89
AL	UDHËZIMET ORIGJINALE	92
AR	دليل الاستعمال	101
FA	راهنماي اصلي	99

www.skil.com

SKIL BV - Rithmeesterpark 22 A1 - 4838GZ - Breda - NL
UK: Chervon Europe Ltd. - 34 Bridge Street- Reading - RG1 2LU

08/25

2610S02026

CE 0762

(GB)	**EU Declaration of conformity**		We declare under our sole responsibility that the stated products comply with all applicable provisions of the directives and regulations listed below and are in conformity with the following standards.
	Power Cleaner	Article number	Technical file at:*
(F)	**Déclaration de conformité UE**		Nous déclarons sous notre propre responsabilité que les produits décrits sont en conformité avec les directives, règlements normatifs et normes énumérés ci-dessous.
	Nettoyeur sans fil	Numéro d'article	Dossier technique auprès de:*
(D)	**EU-Konformitätserklärung**		Wir erklären in alleiniger Verantwortung, dass die genannten Produkte allen einschlägigen Bestimmungen der nachfolgend aufgeführten Richtlinien und Verordnungen entsprechen und mit folgenden Normen übereinstimmen.
	Akku-Reiniger	Sachnummer	Technische Unterlagen bei: *
(NL)	**EU-conformiteitsverklaring**		Wij verklaren op eigen verantwoordelijkheid dat de genoemde producten voldoen aan alle desbetreffende bepalingen van de hierna genoemde richtlijnen en verordeningen en overeenstemmen met de volgende normen.
	Draadloze krachtige reiniger	Productnummer	Technisch dossier bij: *
(S)	**EU-konformitetsförklaring**		Vi förklarar under eget ansvar att de nämnda produkterna uppfyller kraven i alla gällande bestämmelser i de nedan angivna direktiven och förordningarnas och att de stämmer överens med följande normer.
	Sladdlös kraftrengörare	Produktnummer	Teknisk dokumentation:*
(DK)	**EU-overensstemmelseserklæring**		Vi erklærer som eneansvarlige, at det beskrevne produkt er i overensstemmelse med alle gældende bestemmelser i følgende direktiver og forordninger og opfylder følgende standarder.
	Batteridrevet renser	Typenummer	Tekniske bilag ved:*
(N)	**EU-samsvarserklæring**		Vi erklærer under eneansvar at de nevnte produktene er i overensstemmelse med alle relevante bestemmelser i direktivene og forordningene nedenfor og med følgende standarder.
	Trådløs vaskerenhet	Produktnummer	Teknisk dokumentasjon hos:*
(FIN)	**EU-vaatimustenmukaisuusvakuutus**		Vakuutamme täten, että mainitut tuotteet vastaavat kaikkia seuraavien direktiivien ja asetusten asiaankuuluvia vaatimuksia ja ovat seuraavien standardien vaatimusten mukaisia.
	Akkukäyttöinen tehopesuri	Tuotenumero	Tekniset asiakirjat saatavana:*
(E)	**Declaración de conformidad UE**		Declaramos bajo nuestra exclusiva responsabilidad, que los productos nombrados cumplen con todas las disposiciones correspondientes de las directivas y los reglamentos mencionados a continuación y están en conformidad con las siguientes normas.
	Limpiador eléctrico inalámbrico	Número de artículo	Documentos técnicos de:*
(P)	**Declaração de conformidade CE**		Declaramos sob nossa exclusiva responsabilidade que os produtos mencionados cumprem todas as disposições e os regulamentos indicados e estão em conformidade com as seguintes normas.
	Lavadora sem fios	Número do produto	Documentação técnica pertencente à:*
(I)	**Dichiarazione di conformità UE**		Dichiariamo sotto la nostra piena responsabilità che i prodotti indicati sono conformi a tutte le disposizioni pertinenti delle direttive e dei regolamenti elencati di seguito, nonché alle seguenti normative.
	Pistola idropulitrice cordless	Codice prodotto	Documentazione tecnica presso:*
(H)	**EU konformitási nyilatkozat**		Egyedüli felelőséggel kijelentjük, hogy a megnevezett termékek megfelelnek az alábbiakban felsorolásra kerülő irányelvek és rendeletek valamennyi idevágó előírásainak és megfelelnek a következő szabványoknak.
	Vezeték nélküli tisztító készülék	Cikkszám	Műszaki dokumentumok megőrzési pontja:*
(CZ)	**EU prohlášení o shodě**		Prohlašujeme na výhradní zodpovědnost, že uvedený výrobek splňuje všechna příslušná ustanovení níže uvedených směrnic a nařízení a je v souladu s následujícími normami.
	Akumulátorový čistič	Objednací číslo	Technické podklady u:*
(TR)	**AB Uygunluk beyanı**		Tek sorumlu olarak, tanımlanan ürünün aşağıdaki yönetmelik ve direktiflerin geçerli bütün hükümlerine ve aşağıdaki standartlara uygun olduğunu beyan ederiz.
	Akülü temizleyici	Ürün kodu	Teknik belgelerin bulunduğu yer:*
(PL)	**Deklaracja zgodności UE**		Oświadczamy z pełną odpowiedzialnością, że niniejsze produkty odpowiadają wszystkim wymaganiom poniżej wyszczególnionych dyrektyw i rozporządzeń, oraz że są zgodne z następującymi normami.
	Bezprzewodowa myjka	Numer katalogowy	Dokumentacja techniczna:*
(RU)	**Заявление о соответствии ЕС**		Мы заявляем под нашу единоличную ответственность, что названные продукты соответствуют всем действующим предписаниям нижеуказанных директив и распоряжений, а также нижеуказанных норм.
	Аккумуляторный очиститель	Товарный номер	Техническая документация хранится у:*
(UA)	**Заява про відповідність ЄС**		Мизаявляємо під нашу одноособову відповідальність, що названі вироби відповідають усім чинним положенням нищеозначених директив і розпоряджень, а також нижчеозначеним нормам.
	Акумуляторна мийка	Товарний номер	Технічна документація зберігається у:*

CE 0762

GR	**Δήλωση πιστότητας ΕΕ**		Δηλώνουμε με αποκλειστική μας ευθύνη, ότι τα αναφερόμενα προϊόντα αντιστοιχούν σε όλες τις σχετικές διατάξεις των πιο κάτω αναφερόμενων οδηγιών και κανονισμών και ταυτίζονται με τα ακόλουθα πρότυπα.
	Πλυστικό μηχάνημα με λειτουργία μπαταρίας	Αριθμός ευρετηρίου	Τεχνικά έγγραφα στη:*
RO	**Declarație de conformitate UE**		Declarăm pe proprie răspundere că produsele menționate corespund tuturor dispozițiilor relevante ale directivelor și reglementărilor enumerate în cele ce urmează și sunt în conformitate cu următoarele standarde.
	Πλυστικό πιστόλι υψηλής πίεσης	Număr de identificare	Documentație tehnică la:*
BG	**ЕС декларация за съответствие**		С пълна отговорност ние декларираме, че посочените продукти отговарят на всички валидни изисквания на директивите и разпоредбите по-долу и съответства на следните стандарти.
	Акумулаторна водоструйка	Каталожен номер	Техническа документация при:*
SK	**EU vyhlásenie o zhode**		Vyhlasujeme na výhradnú zodpovednosť, že uvedený výrobok spĺňa všetky príslušné ustanovenia nižšie uvedených smerníc a nariadení a je v súlade s nasledujúcimi normami.
	Akumulátorový čistič	Vecné číslo	Technické podklady má spoločnosť:*
HR	**EU izjava o sukladnosti**		Pod punom odgovornošću izjavljujemo da navedeni proizvodi odgovaraju svim relevantnim odredbama direktiva i propisima navedenima u nastavku i da su sukladni sa sljedećim normama.
	Bežični mlazni čistač	Kataloški broj	Tehnička dokumentacija se može dobiti kod:*
SRB	**EU-izjava o usaglašenosti**		Na sopstvenu odgovornost izjavljujemo, da navedeni proizvodi odgovaraju svim dotičnim odredbama naknadno navedenih smernica u uredaba i da su u skladu sa sledećim standardima.
	Bežični električni čistač	Broj predmeta	Tehnička dokumentacija kod:*
SLO	**Izjava o skladnosti ES**		Izjavljamo pod izključno odgovornostjo, da je omenjen izdelek v skladu z vsemi relevantnimi določili direktiv in uredb ter ustreza naslednjim standardom.
	Akumulatorski čistilec	Številka artikla	Tehnična dokumentacija pri:*
EST	**EL-vastavusdeklaratsioon**		Kinnitame ainuvastutajatena, et nimetatud tooted vastavad järgnevalt loetletud direktiivide ja määruste kõikidele asjaomastele nõuetele ja on kooskõlas järgmiste normidega.
	Akupuhastusseade	Tootenumber	Tehnilised dokumendid saadaval:*
LV	**Deklarācija par atbilstību EK standartiem**		Mēs ar pilnu atbildību paziņojam, ka šeit aplūkotie izstrādājumi atbilst visiem tālāk minētajās direktīvās un rīkojumos ietvertajām saistošajām nostādnēm, kā arī sekojošiem standartiem.
	Bezvadu elektriskais tīrītājs	Izstrādājuma numurs	Tehniskā dokumentācija no:*
LT	**ES atitikties deklaracija**		Atsakingai pareiškiame, kad išvardyti gaminiai atitinka visus privalomus žemiau nurodytų direktyvų ir reglamentų reikalavimus ir šiuos standartus.
	Belaidis elektrinis plautuvas	Gaminio numeris	Techninė dokumentacija saugoma:*
MK	**ЕУ-Изјава за сообразност**		Со целосна одговорност изјавуваме, дека опишаните производи се во согласност со сите релевантни одредби на следните регулативи и прописи и се во согласност со следните норми.
	Безжичен чистач	Број на артикл	Техничка документација кај:*
AL	**EU Deklarata e konformitetit**		Ne deklarojmë me përgjegjësinë tonë të vetme se produktet e paraqitura janë në përputhje me të gjitha dispozitat e zbatueshme të direktivave dhe rregulloreve të listuara më poshtë dhe janë në përputhje me standardet si më poshtë.
	Pompë larëse me bateri	Numri i nenit	Dosja teknike në:*

0762 GW1*0762**

2006/42/EC	EN 60335-1:2012+A11:2014+A13:2017+A1:2
2014/30/EU	019+A14:2019+A2:2019+A15:2021+A16:2023
2011/65/EU	EN 60335-2-54:2008+A11:2012+A1:2015+A1
	2:2021+A2:2021
	EN 62233:2008
	EN IEC 55014-1:2021
	EN IEC 55014-2:2021
	EN 63000:2018

SKIL®

* Skil BV
Rithmeesterpark 22 A1
4838 GZ Breda
The Netherlands

Olaf Dijkgraaf
Approval Manager



Skil BV, Rithmeesterpark 22 A1, 4838 GZ Breda, NL
22.08.2025

UK CA 0762

Declaration of Conformity		We declare under our sole responsibility that the stated products comply with all applicable provisions of the directives and regulations listed below and are in conformity with the following standards Technical file at:
Power Cleaner	Article number	Chervon Europe Ltd., 34 Bridge Street, Reading, RG1 2LU, United Kingdom
0762	GW1*0762**	Supply of Machinery (Safety) Regulations 2008 (SI 2008/1597) Electromagnetic Compatibility Regulations 2016 (SI 2016/1091) The Restriction of the Use of Certain Hazardous Substances in Electrical and Electronic Equipment Regulations 2012 (SI 2012/3032) EN 60335-1:2012+A11:2014+A13:2017+A1:2019+A14:2019+A2:2019+A15:2021+A16:2023 EN 60335-2-54:2008+A11:2012+A1:2015+A12:2021+A2:2021 EN 62233:2008 EN IEC 55014-1:2021 EN IEC 55014-2:2021 EN 63000:2018

SKIL®

Chervon Europe Ltd., 34 Bridge Street, Reading, RG1 2LU, United Kingdom, as authorized representative (in terms of above regulations) acting on behalf of
Skil BV, Rithmeesterpark 22 A1, 4838GZ Breda, The Netherlands

James McCrory
Technical Service Manager



Place of issue: Reading
Date of issue: 22/08/2025

① **0762**


20V Max
18
Volt
2,0 Ah
2,5 Ah
2.7 kg
4,0 Ah
5,0 Ah
2.9 kg
Max
240 L/h
Max
2.4 MPa
Max
0.5 MPa

②

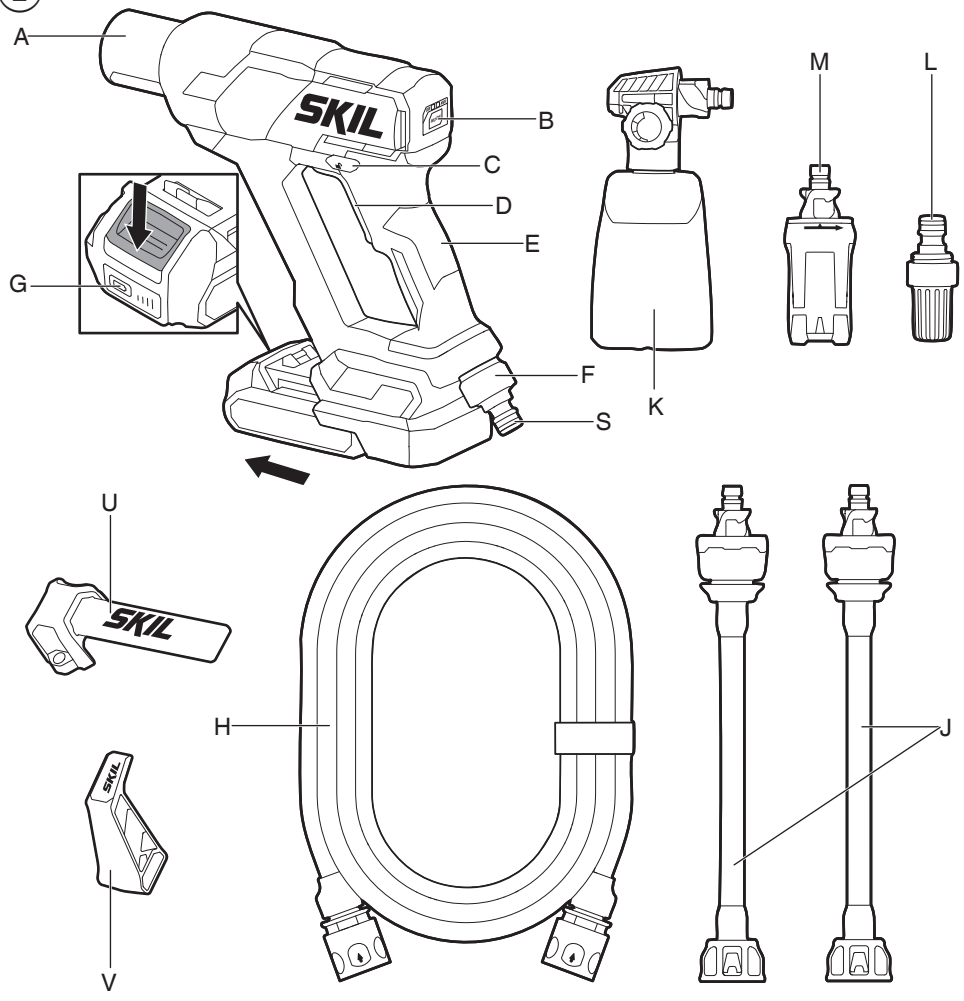
A
B
C
D
E
F
G
S
K
M
L
U
H
J
V
SKIL

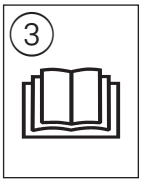
3


4

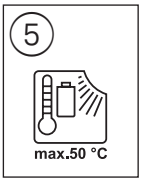
5
max.50 °C


6


7


8

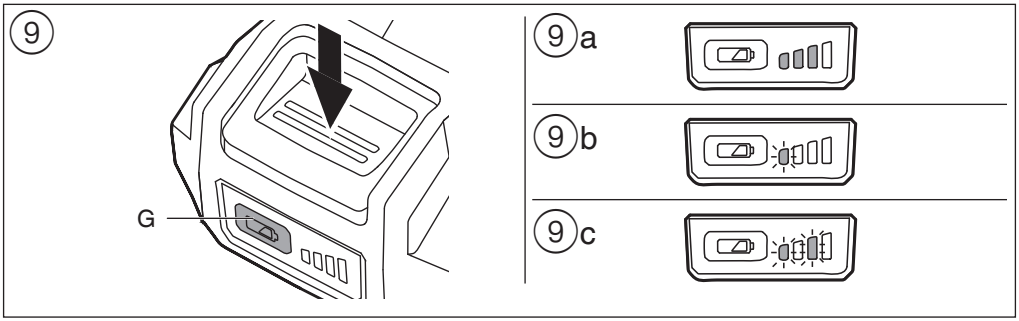
9
G
9a
9b
9c

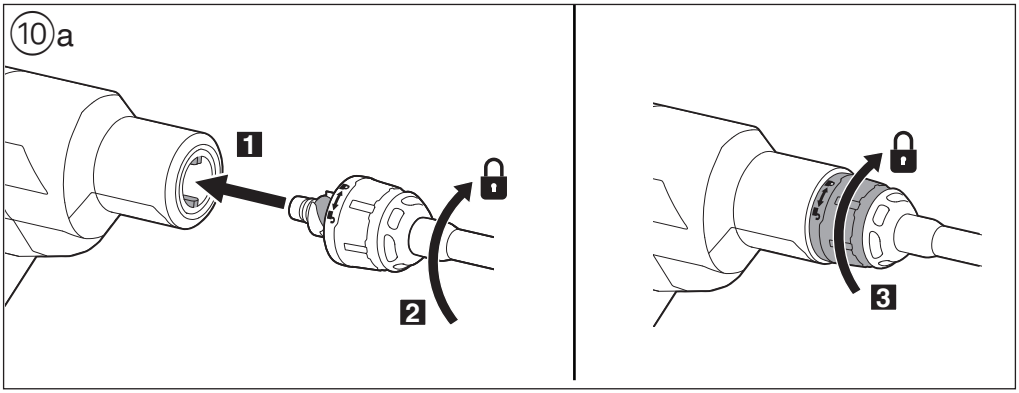
10a
1
2
3

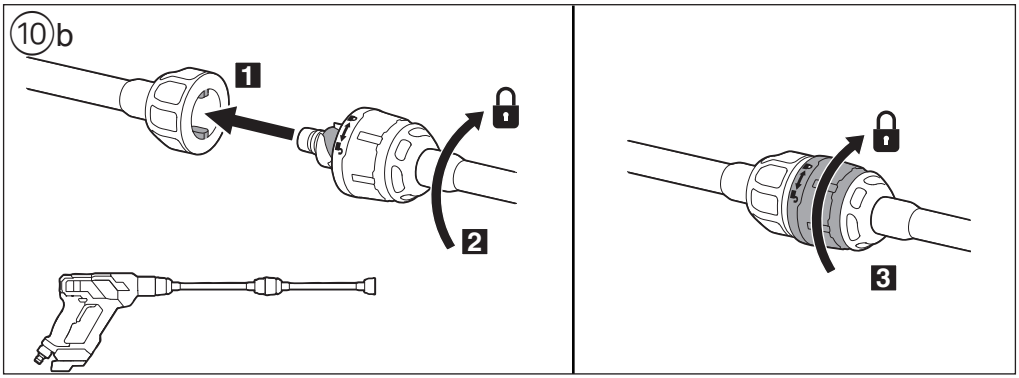
10b
1
2
3

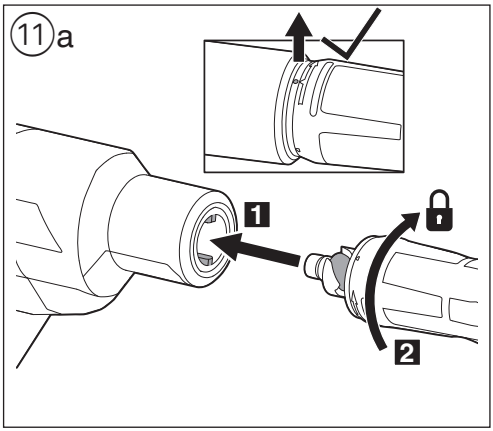
11a
1
2

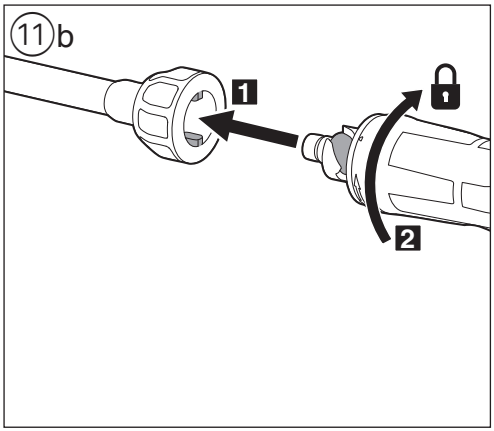
11b
1
2

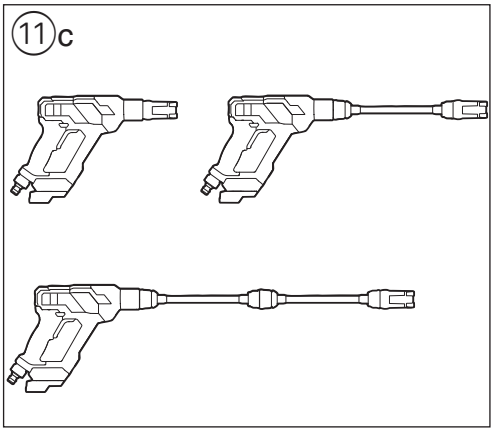
11c

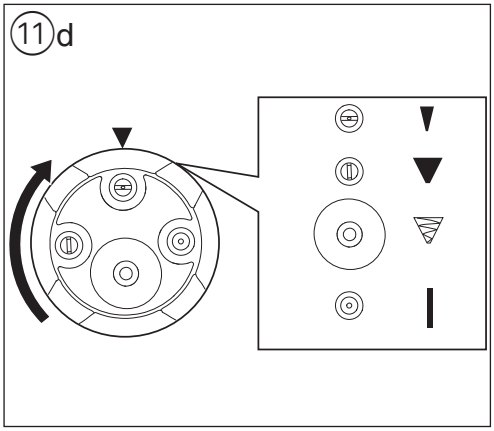
11d

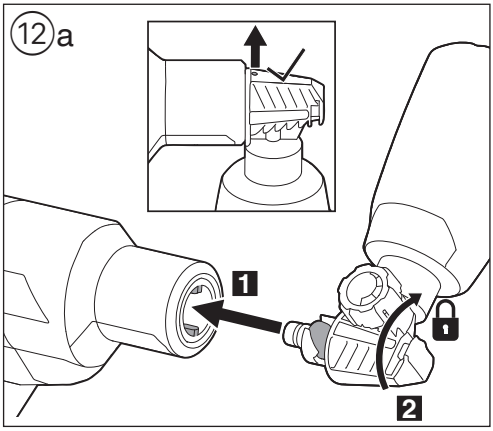
12a
1
2

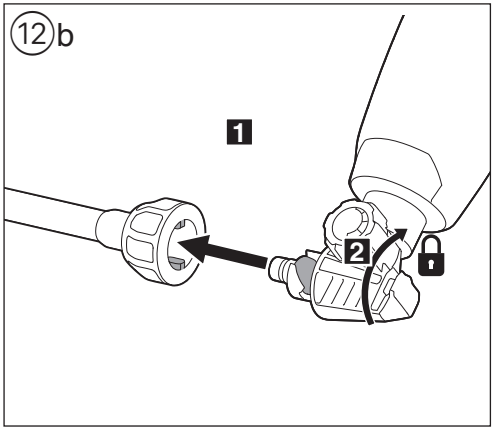
12b
1
2

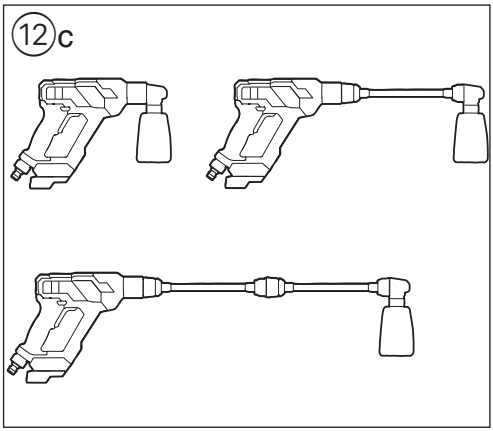
12c

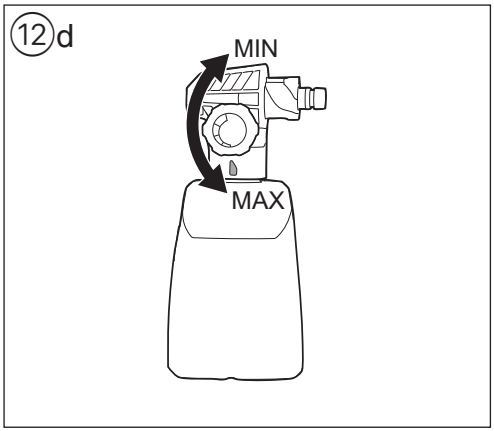
12d
MIN
MAX

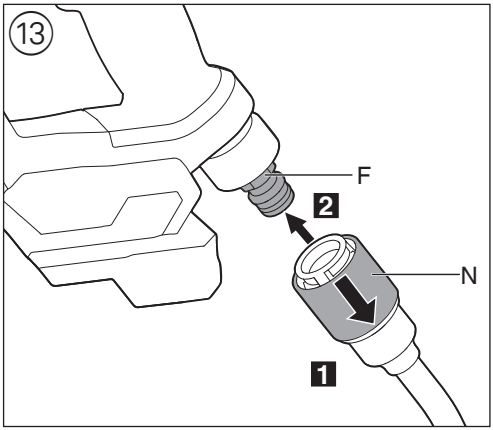
13
F
2
N
1

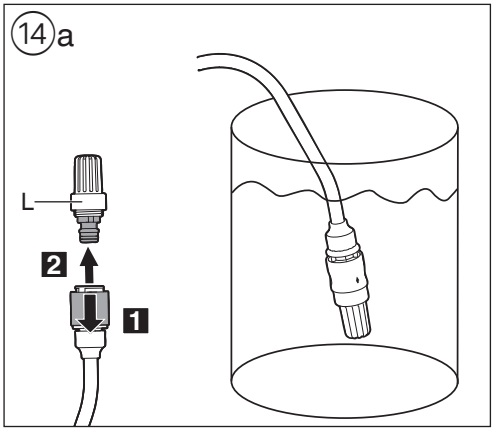
14a
L
2
1

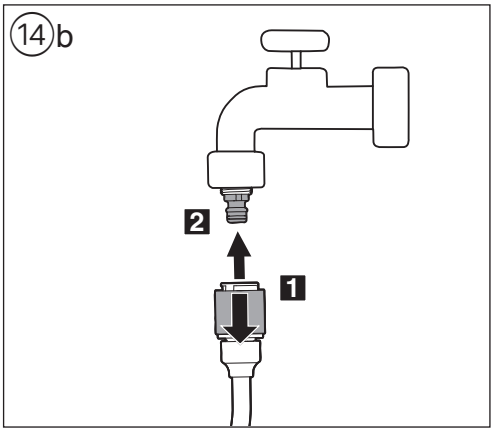
14b
2
1

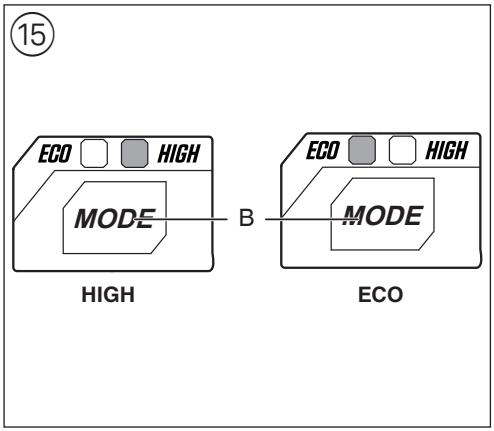
15
ECO
HIGH
MODE
B
HIGH
ECO

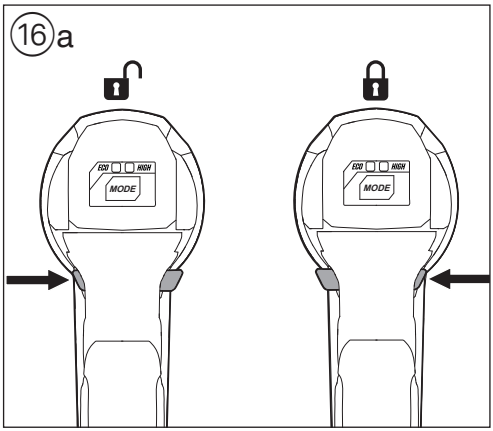
16a
MODE
MODE

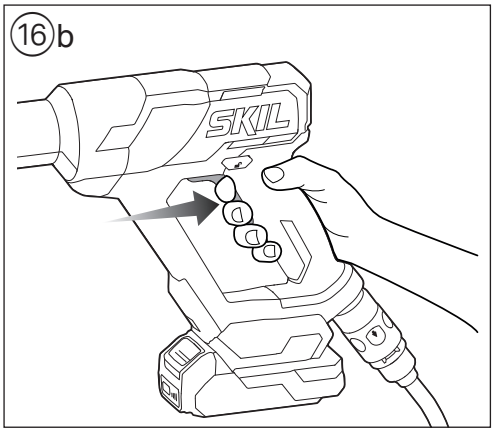
16b
SKIL

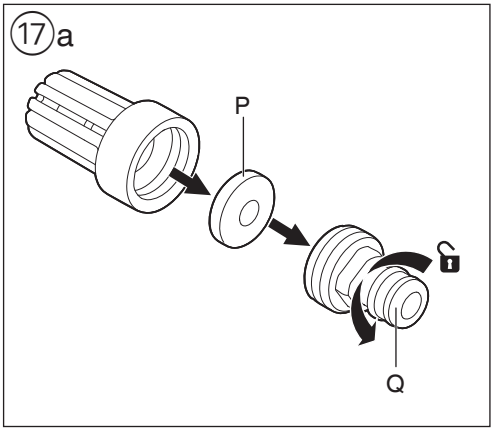
17a
P
Q

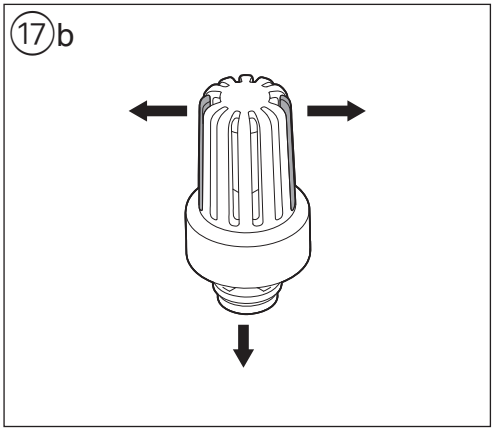
17b

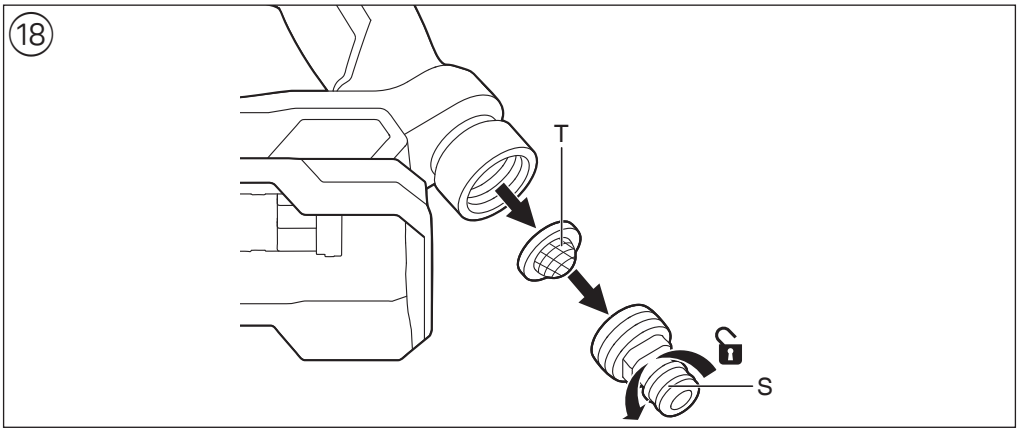
18
T
S

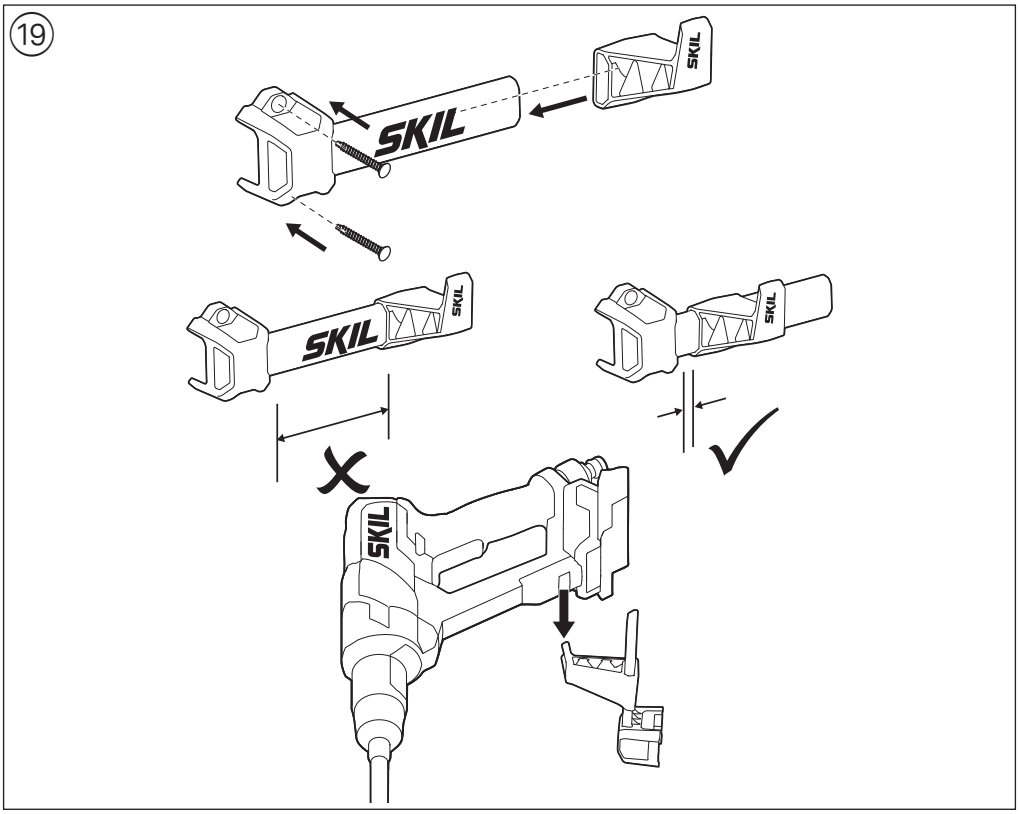

ACCESSORIES → **WWW.SKIL.COM**

GB

Cordless power cleaner 0762

INTRODUCTION

- This product has been designed to clean vehicles, machines, buildings, facades, etc. in the private sector
- Read this instruction manual carefully before use and save it for future reference ③
- Pay special attention to the safety instructions and warnings; failure to follow these may result in serious injury
- Check whether the packaging contains all parts as illustrated in drawing ②
- When parts are missing or damaged, please contact your dealer

TECHNICAL DATA ①

PRODUCT ELEMENTS ②

A Extension/nozzle connector
B Mode button
C Lock-off button
D Trigger switch
E Handle
F Water inlet
G Battery level indicator
H Suction hose
J Extension
K Detergent bottle
L Suction hose filter
M Rotating nozzle
N Collar
P Filter connector
Q Metal washer
R Filter screen
S Connector
T Water inlet filter
U Storage rail
V Storage adapter

SAFETY

- This tool can be used by children aged 8 and above and by persons who have physical, sensory or mental limitations or a lack of experience or knowledge if a person responsible for their safety supervises them or has instructed them in the safe operation of the tool and they understand the associated dangers (otherwise, there is a danger of operating errors and injuries).
- Supervise children (this will ensure that children do not play with the tool).
- Cleaning and user maintenance of the tool shall not be made by children without supervision.
- The liquid or stream must not be directed toward equipment containing electrical components, such as the interior of ovens.
- The appliance shall not be left unattended while it is connected to the battery packs.
- The appliance is not to be used if it has been dropped, if there are visible signs of damage or if it is leaking; keep the appliance out of reach of children when it is energized or cooling down.
- **Before starting any cleaning operation, close doors and windows.** Clear the area to be cleaned of debris, toys, outdoor furniture, or other objects that could create a hazard.
- **Never attempt to use the power cleaner if ice has formed in any part of the equipment.** Always store indoors to prevent from freezing.
- **Do not use acids, alkalines, solvents, flammable material, bleaches, or industrial grade solutions in this product.** These products can cause physical injuries to the operator and irreversible damage to the machine.
- **High pressure jets can be dangerous if subject to misuse.** The jet must not be directed at persons, animals, electrical devices, or the machine itself.
- **Hold the power cleaner securely with both hands.** Failure to do so could cause loss of control and injury to yourself and others.
- **Check bolts and nuts for looseness before each use.** A loose bolt or nut may cause serious motor problems.
- **When servicing use only recommended or equivalent replacement parts.** Use of any other parts may create a hazard or cause product damage.
- **ONLY use cold or warm water.** Never use water more than 40℃.
- **Never spray close to the surface** to be cleaned as you can damage the surface.
- **Never use water or any liquids to clean or rinse off your product and do not expose the product to rain. Store indoors in a dry area.** Corrosive liquids, water, and chemicals can enter the product's electronic components and/or battery compartment and damage electronic components and/or the battery pack, which can result in a short circuit, increased risk of fire, and serious personal injury. Remove any buildup of dirt and debris by wiping the product clean with a dry cloth occasionally.
- **For outdoor use only.**
- Wear suitable protective clothing to protect against splashing water.
- **Do not use the tool with other persons in the vicinity unless they wear protective clothing.**
- Do not spray materials containing asbestos and other materials which contain substances which are hazardous to your health.
- **Do not direct the water jet against yourself or others in order to clean clothes or footwear.**
- The new hose-sets supplied with the appliance are to be used and that old hose-sets should not be reused.
- Unplugged batteries after use and before user maintenance.

BATTERIES

- The battery supplied, if any, is partially charged (to ensure full capacity of the battery, completely charge the battery in the battery charger before using your electrical appliance for the first time)
- Only use the following batteries and chargers with this product
  - SKIL battery: BR1˙31****
  - SKIL charger: CR1˙31****
- Do not use the battery when damaged; it should be replaced
- Do not use leaking batteries. Always wear gloves and goggles to remove the leaking battery, avoid shaking and

seal it
- Do not disassemble the battery
- Do not expose product/battery to rain
- Permitted ambient temperature (product/charger/battery):
  - when charging 4...40°C
  - during operation 5...40°C
  - during storage –20...+50°C

EXPLANATION OF SYMBOLS ON PRODUCT/BATTERY

③ Read the instruction manual before use
④ Batteries may explode when disposed of in fire, so do not burn battery for any reason
⑤ Store product/charger/battery in locations where temperature will not exceed 50°C
⑥ Do not dispose of electric products and batteries together with household waste materials
⑦ Machine not suitable for connection to the potable water mains
⑧ Do not expose to rain

USE

- Charging battery
  ! read the safety warnings and instructions provided with the charger
- Removing/installing the battery ②
- Battery level indicator ⑨
  - press the battery level indicator button G to show the current battery level ⑨a
  ! when the lowest level of the battery indicator starts flashing after pressing button G ⑨b, the battery is empty
  ! when 2 levels of the battery indicator start flashing after pressing button G ⑨c, the battery is not within the allowable operating temperature range
- Battery protection
  The product is suddenly being switched off or prevented from being switched on, when
  - **the load is too high** --> remove load and restart
  - **the battery temperature is not within the allowable operating temperature range of -20 to +50°C** --> 2 levels of the battery level indicator start flashing when pressing button G ⑨c; wait until battery has returned within the allowable operating temperature range
  - **the battery is nearly empty (to protect against deep discharge)** --> a low battery level or flashing low battery level ⑨b is shown by the battery level indicator when pressing button G; charge battery

  ! do not continue to press the on/off switch after the product is switched off automatically; battery may be damaged
- Fitting the extensions ⑩a
  - align the two tabs in the connector with the grooves on the extension
  - rotate the extension clockwise until the two parts are completely connected
  - rotate the locking ring until the two parts are completely locked
  - attach the other extension in the same way ⑩b

  ! ensure that the attachment is secure before cleaning
- Rotating nozzle ⑪a
  - align the two tabs in the connector with the grooves on the rotating nozzle
  - rotate the nozzle clockwise until the two parts are completely locked

  ! ensure the white indicator hole near the arrow is facing upward, not downward
  - nozzle can be attached to the extension in the same way for combined use ⑪b
  - the three ways of using the rotating nozzle are shown in the ⑪c

  ! ensure that the attachment is secure before cleaning
  - by turning the nozzle counterclockwise, change the shape of the water jet ⑪d

  ! if the shape of the water jet changes, please refer to “Nozzle Cleaning” to clean the blockage of the nozzle hole in time
- Detergent bottle ⑫a
  - open the detergent bottle by turning it, then fill in biodegradable detergent suitable for power cleaner application (the use of other detergents or chemicals may adversely affect the safety of the tool)

  ! do not use undiluted detergents
  - align the two tabs in the connector with the grooves on the detergent bottle
  - rotate the nozzle clockwise until the two parts are completely locked

  ! ensure the indicator hole on the top of the nozzle is facing upward, not downward
  - nozzle can be attached to the extension in the same way for combined use ⑫b
  - the three ways of using the detergent nozzle are shown in the ⑫c

  ! ensure that the attachment is secure before cleaning
  - control the quantity of foam by turning the foam adjustment knob ⑫d
- Water inlet connector ⑬
  - pull down the collar N of the hose and fit it onto the connector S
  - release the collar N to lock the hose in place

  ! make sure the hose is connected securely. Gently pull the connection to confirm it won’t fall off
  - to remove the hose, pull down the collar and remove

  ! do not remove the hose during use
- Connect to water source

  ! ONLY use clean, cold or warm water
  - drop the other end with the filter L into a bucket of water or into fresh water ⑭a
  - adjust the position of the float up or down to ensure the filter L remains submerged below the surface of the water
  - with the filter removed, you can connect the other end of the hose to the water supply ⑭b
- Mode button ⑮
  - press the mode button B to select a mode as needed:
    HIGH: Higher water pressure and water flow
    ECO: Lower water pressure and water flow

  ! when using the detergent bottle, the tool must be set to HIGH mode
- On/off

  To start:

  ! start at a distance from the cleaning surface to prevent damage to the surface
  - place the lock-off button C in the unlocked position ⑯a
  - squeeze and hold the trigger D ⑯b

  To stop:

- release the trigger D to stop the flow of water ⑯b
- place the lock-off button C in the locked position ⑯a

MAINTENANCE / SERVICE

- Always keep the tool clean
  ! remove the battery and water connection from the tool before cleaning
  - avoid using solvents when cleaning plastic part
- Nozzle Cleaning
  ! ensure that all nozzle maintenance is performed properly to prevent water leaks
  - use a brush to clean any foreign materials clogging or restricting the nozzle in the holes of the nozzle while flushing with water
- Filter Cleaning
  ! check the filters regularly to ensure they are in good condition
  Suction hose filter:
  - rotate the filter connector P counterclockwise to remove the connector and metal washer Q ⑰a
  - pull the two movable rods of the filter outward at the same time to remove the filter screen ⑰b
  - rinse the filter screen with clean water
  - reinsert the filter screen into the filter, making sure it is firmly in place
  - reinstall the washer and tighten the connector

  Water inlet filter:
  - rotate the connector S counterclockwise to remove the connector and water inlet filter T ⑱
  - rinse the filter with clean water
  - reinstall the filter and tighten the connector
- Storage ⑲
  - securely mount storage rail U on the wall with 2 screws (not supplied) and horizontally leveled
  - attach the storage adapter V and move it against the mounting base of the storage rail U
  - store the tool with the storage hole in the handle over the tip of the storage adapter
- If the tool should fail despite the care taken in manufacturing and testing procedures, repair should be carried out by an after-sales service centre for SKIL power tools
  - send the tool **undismantled** together with proof of purchase to your dealer or the nearest SKIL service station (addresses as well as the service diagram of the tool are listed on www.skil.com)
- Be aware that damage due to improper handling of the product will be excluded from the warranty (for the SKIL warranty conditions see www.skil.com or ask your dealer)

TROUBLESHOOTING

- The following listing shows problem symptoms, possible causes and corrective actions (if these do not identify and correct the problem, contact your dealer or service station)
  ! in case of electrical or mechanical malfunction, immediately switch off the tool and remove batter

  ★ Spray is not consistent
  - nozzle partly blocked -> clean nozzle
  - nozzle completely blocked -> clean nozzle
  - water inlet filter clogged -> clean water inlet filter
  - air in the pump -> ensure that water inlet connector is securely fitted
  - inadequate water supply -> check that water tap is fully open

  ★ Motor does not start or stops suddenly
  - empty battery -> charge battery
  - hot battery -> let battery cool down

  ★ Motor is running but spray is poor

ENVIRONMENT

Only for EU countries

- Do not dispose of electric tools, accessories and packaging together with household waste material
  - in observance of European Directive 2012/19/EC on waste of electric and electronic equipment and its implementation in accordance with national law, electric tools that have reached the end of their life must be collected separately and returned to an environmentally compatible recycling facility
  - symbol ⑥ will remind you of this when the need for disposing occurs

  ! prior to disposal protect battery terminals with heavy tape to prevent short-circuit

Only for UK

- Do not dispose of electric tools, accessories and packaging together with household waste material
  - in observance of on Waste Electric and Electronic Equipment Regulations 2013 (SI 2013/3113), electric tools that have reached the end of their life must be collected separately and returned to an environmentally compatible recycling facility
  - symbol ⑥ will remind you of this when the need for disposing occurs

  ! prior to disposal protect battery terminals with heavy tape to prevent short-circuit

F

Nettoyeur sans fil 0762

INTRODUCTION

- Cet appareil a été conçu pour nettoyer les véhicules, les machines, les bâtiments, les façades, etc., dans un cadre privé.
- Lisez attentivement ce mode d'emploi avant d'utiliser l'appareil et conservez-le pour pouvoir vous y référer ultérieurement ③
- Prêtez particulièrement attention aux consignes et avertissements de sécurité ; sinon, vous risquez des blessures graves
- Vérifiez que toutes les pièces illustrées sur le schéma sont contenues dans l'emballage ②
- Lorsque des pièces manquent ou sont endommagées, contactez votre revendeur

SPÉCIFICATIONS TECHNIQUES ①

PIÈCES DE L'APPAREIL ②

A Connecteur de rallonge/buse
B Bouton du mode
C Bouton de déverrouillage
D Interrupteur marche/arrêt (gâchette)
E Poignée

F Alimentation d'eau
G Indicateur de niveau de charge de la batterie
H Tuyau d'aspiration
J Rallonge
K Bouteille de détergent
L Filtre du tuyau d'aspiration
M Buse rotative
N Bague
P Connecteur de filtre
Q Rondelle métallique
R Écran filtrant
S Connecteur
T Filtre d'arrivée d'eau
U Rail de rangement
V Adaptateur de stockage

SÉCURITÉ

- Cet outil peut être utilisé par les enfants (âgés d'au moins 8 ans) et par les personnes souffrant d'un handicap physique, sensoriel ou mental ou manquant d'expérience ou de connaissances, si elles sont sous la surveillance d'une personne responsable de leur sécurité ou si elles ont reçu des consignes sur la façon d'utiliser l'outil en toute sécurité et si elles ont bien compris les dangers inhérents à son utilisation (sinon, il existe un risque d'erreurs et de blessures lors de l'utilisation).
- Ne laissez pas les enfants sans surveillance (veillez à ce que les enfants ne jouent pas avec l'outil).
- Le nettoyage et l'entretien par l'usager ne doivent pas être effectués par des enfants sans surveillance.
- Le liquide ou le jet ne doit pas être dirigé vers des appareils contenant des composants électriques, tels que l'intérieur des fours.
- L'appareil ne doit pas être laissé sans surveillance pendant qu'il est raccordé aux batteries.
- N'utilisez pas l'appareil s'il est tombé, s'il présente des dommages visibles ou s'il fuit. Tenez-le hors de portée des enfants lorsqu'il est en marche ou en cours de refroidissement.
- **Avant de commencer toute opération de nettoyage, fermez portes et fenêtres.** Dégagez la zone à nettoyer des débris, jouets, meubles d'extérieur ou tout autre objet pouvant présenter un danger.
- **N'utilisez en aucun cas le nettoyeur si de la glace s'est formée dans une partie quelconque de l'appareil.** Rangez toujours l'appareil à l'intérieur pour éviter le gel.
- **N'utilisez jamais d'acides, d'alcalins, de solvants, de matières inflammables, d'eau de Javel ou de produits de qualité industrielle avec cet appareil.** Ces produits peuvent causer des blessures physiques à l'utilisateur et endommager irréversiblement l'appareil.
- **Les jets à haute pression peuvent être dangereux s'ils sont mal utilisés.** Le jet ne doit pas être dirigé vers des personnes, des animaux, des appareils électriques ou la machine elle-même.
- **Tenez le nettoyeur solidement avec vos deux mains.** Une mauvaise prise peut entraîner une perte de contrôle et provoquer des blessures à vous-même ou à d'autres.
- **Vérifiez que les boulons et écrous ne sont pas desserrés avant chaque utilisation.** Un boulon ou écrou desserré peut entraîner des dysfonctionnements importants.
- **Lors de l'entretien, utilisez uniquement des pièces de rechange recommandées ou équivalentes.** L'utilisation de toute autre pièce peut créer un danger ou détériorer l'outil.
- **N'utilisez que de l'eau froide ou tiède.** N'utilisez en aucun cas de l'eau à plus de 40° C.
- **Ne pulvérisez jamais à proximité immédiate** de la surface à nettoyer, vous risqueriez de l'endommager.
- **N'utilisez jamais d'eau ni aucun liquide pour nettoyer ou rincer l'appareil, et ne l'exposez pas à la pluie. Rangez-le en intérieur, dans un endroit sec.** Les liquides corrosifs, l'eau et les produits chimiques peuvent pénétrer dans les composants électroniques et/ou le compartiment de la batterie de l'appareil et endommager les composants électroniques et/ou la batterie, ce qui peut entraîner un court-circuit, un risque accru d'incendie et des blessures graves. Nettoyez régulièrement l'appareil avec un chiffon sec pour éliminer toute accumulation de saleté ou de débris.
- **Utilisation en extérieur seulement.**
- Portez des vêtements de protection appropriés pour vous protéger des éclaboussures d'eau.
- **N'utilisez pas l'outil avec d'autres personnes dans le voisinage sauf s'ils portent des vêtements de protection.**
- Ne vaporisez pas des matériaux contenant de l'amiante et d'autres matériaux qui contiennent des substances qui sont dangereuses pour la santé.
- **Ne dirigez pas le jet d'eau contre vous ou d'autres pour nettoyer les vêtements ou les souliers.**
- Utilisez uniquement les tuyaux neufs fournis avec l'appareil. Ne réutilisez jamais d'anciens tuyaux.
- Débranchez les batteries après chaque utilisation et avant toute opération d'entretien.

BATTERIE

- La batterie fournie (le cas échéant) est partiellement chargée (pour garantir la capacité totale de la batterie, chargez-la entièrement dans le chargeur de batterie avant d'utiliser l'appareil pour la première fois)
- Utilisez uniquement les batteries et les chargeurs suivants avec ce produit
  - Batterie SKIL : BR1˚31****
  - Chargeur SKIL : CR1˚31****
- N'utilisez pas la batterie lorsque celle-ci est endommagée ; remplacez-la
- N'utilisez pas de piles/batteries qui fuient. Portez toujours des gants et des lunettes pour retirer une pile/batterie qui fuit, évitez de la secouer et scellez-la.
- Ne démontez pas la batterie
- N'exposez pas le produit/la batterie à la pluie
- Température ambiante autorisée (produit/chargeur/batterie) :
  - lors de la recharge 4...40 °C
  - pendant le fonctionnement 5...40 °C
  - pour le stockage -20...+50 °C

EXPLICATION DES SYMBOLES SUR LE PRODUIT/LA BATTERIE

③ Lisez le mode d'emploi avant utilisation
④ Les batteries peuvent exploser lorsqu'elles sont jetées au feu, ne jetez jamais la batterie au feu pour quelque raison que ce soit
⑤ Rangez le produit / le chargeur / la batterie dans des endroits où la température ne dépasse pas 50°C
⑥ Ne jetez pas les appareils électriques et les batteries avec les ordures ménagères
⑦ Cette machine n'est pas conçue pour être raccordée à un

réseau d'eau potable.
⑧ Ne pas exposer à la pluie.

UTILISATION

- Recharge de la batterie
  ! Lisez les avertissements de sécurité et les consignes fournies avec le chargeur
- Retirer/installer la batterie ②
- Indicateur de niveau de charge de la batterie ⑨
  - appuyez sur le bouton d'indication de batterie G pour afficher le niveau de charge actuel. ⑨a
  ! si le niveau le plus bas commence à clignoter après avoir appuyé sur le bouton G, ⑨b la batterie est épuisée
  ! si 2 niveaux de l'indicateur de batterie se mettent à clignoter après avoir appuyé sur le bouton G, ⑨c la batterie est hors de la plage de température autorisée
- Protection de la batterie
  Le produit s'éteint soudainement ou ne peut pas être mis en marche lorsque :
  - **la charge est trop élevée** --> retirez la charge et recommencez
  - **la température de la batterie est hors de la plage de températures de fonctionnement autorisée de -20 à +50°C** --> 2 niveaux de l'indicateur de niveau de charge de la batterie se mettent à clignoter lorsque vous appuyez sur le bouton G ⑨c ; attendez que la batterie soit revenue dans la plage de température de fonctionnement autorisée
  - **la batterie est presque déchargée (pour empêcher qu'elle ne se décharge complètement)** --> un niveau de batterie faible ou un niveau de batterie clignotant ⑨b est indiqué par l'indicateur de charge de la batterie lorsque vous appuyez sur le bouton G ; rechargez la batterie
  ! ne continuez pas à appuyer sur l'interrupteur marche/arrêt après l'arrêt automatique du produit ; cela pourrait endommager la batterie
- Montage des rallonges ⑩a
  - alignez les deux ergots du connecteur avec les rainures de la rallonge
  - tournez la rallonge dans le sens des aiguilles d'une montre jusqu'à l'emboîtement complet
  - tournez la bague de verrouillage jusqu'au verrouillage total des deux parties
  - installez l'autre rallonge de la même manière ⑩b
  ! vérifiez que l'ensemble est bien fixé avant toute utilisation de l'appareil
- Buse rotative ⑪a
  - alignez les deux ergots du connecteur avec les rainures de la buse rotative
  - faites tourner la buse dans le sens des aiguilles d'une montre jusqu'à ce que les deux pièces soient complètement verrouillées
  ! Assurez-vous que l'orifice indicateur blanc (près de la flèche) est orienté vers le haut
  - la buse peut également être fixée à la rallonge pour un usage combiné ⑪b
  - les trois modes d'utilisation de la buse rotative sont illustrés dans la figure ⑪c
  ! vérifiez que l'ensemble est bien fixé avant toute utilisation de l'appareil
  - en tournant la buse dans le sens inverse des aiguilles d'une montre, vous pouvez changer la forme du jet ⑪d
  ! Si le jet est irrégulier, reportez-vous à la section « Nettoyage de la buse » pour déboucher les trous de la buse en temps utile
- Bouteille de détergent ⑫a
  - ouvrez la bouteille en la tournant, puis remplissez-la avec un détergent biodégradable adapté aux nettoyeurs de ce type (l'utilisation d'autres détergents ou de produits chimiques peut compromettre la sécurité de l'outil)
  ! n'utilisez pas de détergents non dilués
  - alignez les deux ergots du connecteur avec les rainures de la bouteille
  - faites tourner la buse dans le sens des aiguilles d'une montre jusqu'à ce que les deux pièces soient complètement verrouillées
  ! assurez-vous que l'orifice indicateur sur le dessus est orienté vers le haut et non pas vers le bas
  - la buse peut également être fixée à la rallonge pour un usage combiné ⑫b
  - les trois modes d'utilisation de la buse à détergent sont illustrés dans la figure ⑫c
  ! vérifiez que l'ensemble est bien fixé avant toute utilisation de l'appareil
  - réglez la quantité de mousse via la molette de réglage ⑫d
- Connecteur d'arrivée d'eau ⑬
  - tirez vers le bas la bague N du tuyau et emboîtez-la sur le connecteur S
  - relâchez la bague N pour verrouiller le tuyau
  ! Vérifiez que le tuyau est bien connecté. Tirez doucement pour vous assurer que le raccord tient bien en place
  - pour enlever le tuyau, tirez la bague vers le bas et débranchez
  ! ne déconnectez jamais le tuyau en cours d'utilisation
- Connexion à l'alimentation en eau
  ! Utilisez EXCLUSIVEMENT de l'eau propre, froide ou tiède
  - plongez l'extrémité dotée du filtre L dans un seau ou dans une source d'eau douce ⑭a
  - ajustez la position du flotteur vers le haut ou vers le bas pour maintenir le filtre immergé sous la surface de l'eau
  - avec le filtre enlevé, vous pouvez raccorder l'autre extrémité du tuyau à l'alimentation en eau ⑭b
- Bouton mode ⑮
  - utilisez le bouton de mode B pour sélectionner un mode au besoin:
    HIGH (élevé) : Pression et débit d'eau plus élevés
    ECO : Pression et débit d'eau réduits
  ! pour utiliser la bouteille de détergent, l'outil doit être réglé en mode HIGH
- Marche/arrêt
  Démarrage :
  ! commencez à bonne distance de la surface pour éviter de l'endommager
  - mettez le bouton de déverrouillage C en position déverrouillée ⑯a
  - appuyez et maintenez la gâchette D ⑯b

  Arrêt :
  - relâchez la gâchette D pour arrêter l'écoulement de l'eau ⑯b

- mettez le bouton de déverrouillage C en position verrouillée ⑯a

ENTRETIEN / RÉPARATION

- Gardez toujours l'outil propre
  ! retirez la batterie et débranchez l'arrivée d'eau avant tout nettoyage
  - évitez d'utiliser des solvants pour nettoyer les pièces en plastique
- Nettoyage de la buse
  ! veillez à ce que l'entretien des buses soit effectué correctement afin d'éviter les fuites d'eau.
  - à l'aide d'une brosse à poils rigides, nettoyez les corps étrangers qui obstruent les trous de la buse tout en rinçant avec de l'eau
- Nettoyage du filtre
  ! vérifiez régulièrement les filtres pour vous assurer qu'ils sont en bon état
  Filtre du tuyau d'aspiration :
  - tournez le connecteur P dans le sens inverse des aiguilles d'une montre pour le retirer ainsi que la rondelle métallique Q ⑰a
  - écartez simultanément les deux tiges mobiles du filtre pour retirer l'écran filtrant ⑰b
  - rincez l'écran filtrant à l'eau propre
  - remettez l'écran filtrant en place dans le filtre et assurez-vous qu'il est bien en place
  - remettez la rondelle et resserrez le connecteur

  Filtre d'arrivée d'eau :
  - tournez le connecteur S dans le sens inverse des aiguilles d'une montre pour le retirer, ainsi que le filtre d'arrivée d'eau T ⑱
  - rincez le filtre à l'eau propre
  - remettez le filtre en place et resserrez le connecteur
- Rangement ⑲
  - montez convenablement le rail de rangement U sur le mur avec 2 vis (non fournies) en le mettant bien à niveau
  - fixez l'adaptateur de stockage V et déplacez-le contre la base de montage du rail de rangement U
  - rangez l'outil avec le trou de stockage de la poignée au-dessus de l'embout de l'adaptateur de stockage
- Si l'outil devait tomber en panne malgré le soin apporté aux procédures de fabrication et d'essai, la réparation doit être effectuée par le service après-vente pour outils électriques SKIL
  - retournez l'outil **non démonté** avec votre preuve d'achat au revendeur ou au service après-vente SKIL le plus proche (les adresses ainsi que la vue éclatée de l'outil figurent sur le site www.skil.com)
- Veuillez noter que tout dégât causé par une mauvaise utilisation du produit ne sera pas couvert par la garantie (pour connaître les conditions de la garantie SKIL, rendez-vous sur le site www.skil.com ou adressez-vous à votre revendeur)

GUIDE DE DÉPANNAGE

- Vous trouverez ci-dessous la description de certains problèmes, leurs causes éventuelles et les solutions pour y remédier (si celles-ci n'identifient pas et ne corrigent pas le problème, contactez votre revendeur ou le service après-vente)
  ! en cas de dysfonctionnement électrique ou mécanique, mettez immédiatement l'outil hors tension et retirez la batterie

  ★ La pulvérisation n'est pas régulière
  - embout bloqué en partie -> nettoyez l'embout

  ★ Le moteur ne démarre pas ou s'arrête brusquement
  - batterie vide -> charger la batterie
  - batterie chaude -> laisser refroidir la batterie

  ★ Le moteur fonctionne, mais la vaporisation est faible
  - embout complètement bloqué -> nettoyez l'embout
  - filtre d'arrivée d'eau bouché -> filtre d'arrivée d'eau propre
  - air dans la pompe -> veillez à ce que le connecteur d'alimentation en eau soit bien monté
  - alimentation en eau inappropriée -> veillez à ce que le robinet soit entièrement ouvert

ENVIRONNEMENT

Uniquement pour les pays de l'UE

- Ne jetez pas les outils électriques, les accessoires et l'emballage avec les ordures ménagères
  - Conformément à la directive européenne 2012/19/CE relative aux déchets d'équipements électriques et électroniques, et à sa transposition dans la législation nationale, les outils électriques usagés doivent être collectés séparément et faites l'objet d'un recyclage respectueux de l'environnement
  - le symbole ⑥ vous le rappellera au moment de la mise au rebut de l'outil

  ! avant la mise au rebut, pour éviter un éventuel court-circuit, il convient de couvrir les bornes des batteries d'un épais ruban adhésif



Points de collecte sur www.quefairedemesdechets.fr
Privilégiez la réparation ou le don de votre appareil !

D

Akku-Reiniger 0762

EINLEITUNG

- Dieses Produkt wurde entwickelt, um Fahrzeuge, Maschinen, Gebäude, Fassaden usw. im Privatbereich zu reinigen.
- Lesen Sie diese Bedienungsanleitung vor dem Gebrauch sorgfältig durch und bewahren Sie sie auf.③
- Achten Sie besonders auf die Sicherheits- und Warnhinweise. Es können schwere Verletzungen verursacht werden, wenn die Anweisungen missachtet werden.
- Überprüfen Sie, ob die Verpackung alle Teile enthält, die in der Abbildung dargestellt sind.②
- Wenn Teile fehlen oder beschädigt sind, wenden Sie sich an Ihren Händler.

TECHNISCHE DATEN ①

GERÄTETEILE ②

A Verlängerungs-/Düsenanschluss
B Modus-Taste
C Entriegelungsschalter
D Auslöseschalter
E Griff
F Wasserzulauf
G Ladestandsanzeige
H Saugschlauch
J Verlängerung
K Reinigungsmittelflasche
L Saugschlauchfilter
M Drehdüse
N Ring
P Filterverbindungsstück
Q Metallunterlegscheibe
R Filtersieb
S Verbindungsstück
T Wasserzulauffilter
U Aufbewahrungsschiene
V Aufbewahrungsadapter

SICHERHEIT

- Dieses Gerät kann von Kindern ab 8 Jahren und Personen mit eingeschränkten physischen, sensorischen oder geistigen Fähigkeiten oder mangelnder Erfahrung und Wissen benutzt werden, wenn sie durch eine für ihre Sicherheit verantwortliche Person beaufsichtigt werden oder von dieser im sicheren Umgang mit dem Gerät eingewiesen worden sind und wenn sie die damit verbundenen Gefahren kennen (andernfalls besteht die Gefahr von Bedienungsfehlern sowie Verletzungsgefahr).
- Kinder müssen beaufsichtigt werden (um zu verhindern, dass sie mit dem Gerät spielen).
- Das Reinigen und Pflegen des Geräts darf Kindern ohne Beaufsichtigung nicht gestattet werden.
- Die Flüssigkeit oder der Strahl darf nicht auf Geräte gerichtet werden, die elektrische Komponenten enthalten, wie das Innere von Heizgeräten.
- Das Gerät darf nicht unbeaufsichtigt gelassen werden, während es mit dem Akku verbunden ist.
- Das Gerät darf nicht verwendet werden, wenn es fallen gelassen wurde, sichtbare Schäden aufweist oder wenn es undicht ist. Das Gerät ist außerhalb der Reichweite von Kindern aufzubewahren, wenn es eingeschaltet ist oder abkühlt.
- **Schließen Sie vor Beginn einer Reinigungsarbeit Türen und Fenster.** Entfernen Sie Schutt, Spielzeug, Gartenmöbeln oder andere Objekte, die eine Gefahr darstellen könnten, aus dem Bereich, den Sie reinigen möchten.
- **Versuchen Sie niemals, den Akku-Reiniger zu verwenden, wenn sich Eis in einem Teil des Geräts gebildet hat.** Lagern Sie ihn immer in Innenbereichen, um ein Einfrieren zu verhindern.
- **Verwenden Sie in diesem Produkt keine Säuren, Alkaline, Lösungsmittel, brennbaren Materialien, Bleichmittel oder industriell genutzte Lösungen.** Diese Produkte können Verletzungen bei der Bedienperson und irreversible Schäden an der Maschine verursachen.
- **Hochdruckstrahlen können bei unsachgemäßer Anwendung gefährlich sein.** Der Strahl darf nicht auf Personen, Tiere, elektrische Geräte oder die Maschine selbst gerichtet werden.
- **Halten Sie den Akku-Reiniger mit beiden Händen gut fest.** Andernfalls könnten Sie die Kontrolle verlieren und sich selbst oder andere verletzen.
- **Überprüfen Sie vor jedem Gebrauch die Schrauben und Muttern auf Festigkeit.** Eine gelockerte Schraube oder Mutter kann schwerwiegende Motorprobleme verursachen.
- **Verwenden Sie für Reparaturen nur empfohlene oder baugleiche Ersatzteile.** Die Verwendung anderer Teile kann Unfälle und Schäden am Gerät hervorrufen.
- **Verwenden Sie NUR kaltes oder warmes Wasser.** Verwenden Sie niemals Wasser mit einer Temperatur über 40 ℃.
- **Halten Sie den Strahl niemals zu nah an die zu reinigende Oberfläche**, sonst könnten Sie die Oberfläche beschädigen.
- **Verwenden Sie niemals Wasser oder Flüssigkeiten, um Ihr Produkt zu reinigen oder abzuspülen, und setzen Sie das Produkt keinem Regen aus. Lagern Sie es drinnen in einem trockenen Bereich.** Ätzende Flüssigkeiten, Wasser und Chemikalien können in die elektronischen Komponenten und/oder das Akkufach des Produkts eindringen und elektronische Komponenten und/oder den Akku beschädigen, was zu einem Kurzschluss, erhöhtem Brandrisiko und schweren Verletzungen führen kann. Entfernen Sie gelegentlich Schmutzablagerungen und Fremdkörper, indem Sie das Produkt mit einem trockenen Tuch abwischen.
- **Nur für den Außenbereich geeignet.**
- Tragen Sie eine geeignete Schutzkleidung zum Schutz vor Spritzwasser.
- **Verwenden Sie das Gerät nicht in der Nähe von Personen, die keine Schutzkleidung tragen.**
- Versprühen Sie keine asbesthaltigen Materialien oder andere gesundheitsgefährdende Substanzen.
- **Richten Sie den Wasserstrahl zum Reinigen von Kleidung oder Schuhen nicht auf sich selbst oder andere.**
- Die neuen Schlauch-Sätze, die mit dem Gerät geliefert werden, sind zu verwenden, und alte Schlauch-Sätze sollten nicht wiederverwendet werden.
- Trennen Sie den Akku nach Gebrauch und vor der Benutzerwartung.

AKKU

- Der mitgelieferte Akku, falls vorhanden, ist nur . (Um die volle Kapazität des Akkus nutzen zu können, muss der Akku vor dem ersten Gebrauch des Elektrogeräts im Ladegerät vollständig aufgeladen werden.)
- Für das Gerät dürfen nur folgende Akkus und Ladegeräte benutzt werden
  - SKIL Akku: BR1˙31˙˙˙˙
  - SKIL-Ladegerät: CR1˙31˙˙˙˙
- Verwenden Sie keine beschädigten Akkus; ersetzen Sie diese sofort.
- Verwenden Sie keine undichten Akkus. Tragen Sie immer Handschuhe und eine Schutzbrille, um den auslaufenden Akku zu entfernen; vermeiden Sie Schütteln und dichten Sie ihn ab.
- Zerlegen Sie den Akku nicht.
- Schützen Sie Gerät/Akku vor Regen.
- Zulässige Umgebungstemperatur (Gerät/Ladegerät/Akku):
  - beim Laden 4 ...40 °C
  - im Betrieb -5 ...+40 °C
  - bei Lagerung -20 ...+50 °C

ERKLÄRUNG DER SYMBOLE AM GERÄT ODER AKKU

③ Die Bedienungsanleitung vor dem Gebrauch lesen.
④ Batterien bzw. Akkus können bei Kontakt mit Feuer explodieren, daher niemals ins Feuer werfen.
⑤ Bei der Aufbewahrung des Geräts/Ladegeräts/Akkus muss die Raumtemperatur unter 50°C betragen.
⑥ Elektrogeräte und Akkus nicht in den Hausmüll werfen.
⑦ Die Maschine ist nicht für den Anschluss an das Trinkwassernetz geeignet.
⑧ Vor Regen schützen

BEDIENUNG

- Aufladen des Akkus
  ! Lesen Sie die mit dem Ladegerät gelieferten Sicherheitshinweise und Betriebsanweisungen
- Anbringen/Abnehmen des Akkus ②
- Ladestandsanzeige ⑨
  - Drücken Sie auf die Taste für die Ladestandsanzeige G, um den aktuellen Ladezustand des Akkus abzufragen. ⑨a
  ! Wenn nach dem Drücken der Taste für die Ladestandsanzeige G⑨b der niedrigste Ladezustand in der Anzeige blinkt, ist der Akku leer.
  ! Wenn nach dem Drücken der Taste für die Ladestandsanzeige G ⑨c zwei Balken blinken, ist der Akku nicht im zulässigen Betriebstemperaturbereich.
- Akkuschutz
  Das Gerät schaltet sich plötzlich aus oder das Einschalten wird verhindert, wenn:
  - **die Last zu hoch ist** --> Last entfernen und neu starten
  - **die Akkutemperatur nicht im zulässigen Betriebstemperaturbereich von -20 bis +50° C liegt** --> Wenn nach dem Drücken der Taste für die Ladestandsanzeige G⑨c zwei Balken blinken, warten, bis sich der Akku wieder im zulässigen Betriebstemperaturbereich befindet
  - **der Akku fast leer ist (zum Schutz vor Tiefentladung)** --> Nach dem Drücken der Taste G wird ein niedriger Ladestand oder ein blinkender niedriger Ladestand ⑨b angezeigt ; Akku aufladen
  ! Drücken Sie den Ein-/Ausschalter nicht weiter, wenn sich das Gerät automatisch abgeschaltet hat. Andernfalls wird der Akku beschädigt.
- Anbringen der Verlängerungen ⑩a
  - Richten Sie die beiden Laschen im Verbindungsstück an den Rillen an der Verlängerung aus.
  - Drehen Sie die Verlängerung im Uhrzeigersinn, bis die beiden Teile fest verbunden sind.
  - Drehen Sie den Verriegelungsring, bis die beiden Teile vollständig verriegelt sind.
  - Befestigen Sie die andere Verlängerung auf die gleiche Weise. ⑩b
  ! Stellen Sie vor der Reinigung sicher, dass der Aufsatz richtig befestigt ist.
- Drehdüse ⑪a
  - Richten Sie die beiden Laschen im Verbindungsstück an den Rillen an der Drehdüse aus.
  - Drehen Sie die Düse im Uhrzeigersinn, bis die beiden Teile fest verriegelt sind.
  ! Stellen Sie sicher, dass das weiße Anzeigeloch neben dem Pfeil nach oben zeigt, nicht nach unten.
  - Die Düse kann auf die gleiche Weise an die Verlängerung für die kombinierte Verwendung angebracht werden. ⑪b
  - Die drei Möglichkeiten zur Verwendung der Drehdüse sind in Abbildung ⑪c dargestellt.
  ! Stellen Sie vor der Reinigung sicher, dass der Aufsatz richtig befestigt ist.
  - Durch Drehen der Düse gegen den Uhrzeigersinn ändern Sie die Form des Wasserstrahls. ⑪d
  ! Wenn sich die Form des Wasserstrahls ändert, lesen Sie den Abschnitt „Reinigung der Düse“, um die Verstopfung des Düsenlochs rechtzeitig zu beseitigen.
- Reinigungsmittelflasche ⑫a
  - Öffnen Sie die Reinigungsmittelflasche, indem Sie sie drehen, und füllen Sie dann biologisch abbaubares Reinigungsmittel ein, das für die Verwendung mit Akku-Reinigern geeignet ist. (Die Verwendung anderer Reinigungsmittel oder Chemikalien kann die Sicherheit des Werkzeugs beeinträchtigen.)
  ! Konzentrierte Reinigungsmittel nur verdünnt verwenden
  - Richten Sie die beiden Laschen im Verbindungsstück an den Rillen an der Reinigungsmittelflasche aus.
  - Drehen Sie die Düse im Uhrzeigersinn, bis die beiden Teile fest verriegelt sind.
  ! Stellen Sie sicher, dass das Anzeigeloch an der Oberseite der Düse nach oben zeigt, nicht nach unten
  - Die Düse kann auf die gleiche Weise an die Verlängerung für die kombinierte Verwendung angebracht werden. ⑫b
  - Die drei Möglichkeiten zur Verwendung der Reingungsmitteldüse sind in Abbildung ⑫c dargestellt.
  ! Stellen Sie vor der Reinigung sicher, dass der Aufsatz richtig befestigt ist.
  - Regulieren Sie die Menge des Schaums, indem Sie den Schaumregler drehen.⑫d
- Wasserzulauf-Verbindungsstück ⑬
  - Ziehen Sie den Ring N des Schlauchs nach unten und setzen Sie ihn auf das Verbindungsstück S.
  - Lassen Sie den Ring N los, um den Schlauch zu fixieren.
  ! Stellen Sie sicher, dass der Schlauch fest verbunden ist. Ziehen Sie vorsichtig am Verbindungsstück, um sicherzustellen, dass er nicht abfällt.
  - Um den Schlauch zu entfernen, ziehen Sie den Ring nach unten und nehmen Sie ihn ab.
  ! Entfernen Sie den Schlauch während des Gebrauchs nicht.
- Anschluss an die Wasserversorgung
  ! Verwenden Sie NUR sauberes kaltes oder warmes Wasser.
  - Legen Sie das andere Ende mit dem Filter L in einen Eimer mit Wasser oder in frisches Wasser. ⑭
  - Passen Sie die Position des Schwimmers nach oben oder unten an, um sicherzustellen, dass der Filter L unter der Wasseroberfläche bleibt.
  - Wenn der Filter entfernt ist, können Sie das andere Ende des Schlauchs an die Wasserversorgung

anschließen. ⑭b

- Modus-Taste ⑮
  - Drücken Sie die Modus-Taste B, um nach Bedarf einen Modus auszuwählen:
    HOCH: Höherer Wasserdruck und Wasserfluss
    ECO: Niedrigerer Wasserdruck und Wasserfluss
  - **! Beim Verwenden der Reinigungsmittelflasche muss das Gerät auf den Modus „Hoch“ eingestellt sein.**
- Ein/Aus
  Starten:
  - **! Beginnen Sie mit einem Abstand zur zu reinigenden Oberfläche, um Beschädigungen der Oberfläche zu vermeiden.**
  - Stellen Sie den Entriegelungsschalter C in die entriegelte Position. ⑯a
  - Halten Sie den Auslöseschalter gedrückt. D ⑯b

  Stoppen:
  - Lassen Sie den Auslöseschalter D los, um den Wasserfluss zu stoppen. ⑯b
  - Stellen Sie den Entriegelungsschalter C in die verriegelte Position. ⑯a

WARTUNG/REPARATUR

- Halten Sie das Gerät immer sauber
  - **! Entfernen Sie den Akku und trennen Sie den Wasseranschluss vom Gerät, bevor Sie mit der Reinigung beginnen.**
  - Verwenden Sie zum Reinigen von Kunststoffteilen kein Lösungsmittel.
- Reinigung der Düse
  - **! Um Wasserlecks vorzubeugen, müssen die Düsen sorgfältig gereinigt werden.**
  - Verwenden Sie eine Bürste, um Fremdkörper zu entfernen, die die Öffnungen der Düse verstopfen oder verengen, während Sie die Düse mit Wasser ausspülen.
- Reinigung des Filters
  - **! Überprüfen Sie regelmäßig die Filter, um sicherzustellen, dass sie in gutem Zustand sind.**

  Saugschlauchfilter:
  - Drehen Sie das Filterverbindungsstück P gegen den Uhrzeigersinn, um das Verbindungsstück und die Metallunterlegscheibe zu entfernen. Q ⑰a
  - Ziehen Sie gleichzeitig die beiden beweglichen Stangen des Filters nach außen, um das Filtersieb zu entfernen. ⑰b
  - Spülen Sie das Filtersieb mit sauberem Wasser aus.
  - Setzen Sie das Filtersieb wieder in den Filter ein und stellen Sie sicher, dass es fest sitzt.
  - Befestigen Sie die Unterlegscheibe wieder und ziehen Sie das Verbindungsstück fest.

  Wasserzulauffilter:
  - Drehen Sie das Verbindungsstück S gegen den Uhrzeigersinn, um das Verbindungsstück und den Wasserzulauffilter T zu entfernen. ⑱
  - Spülen Sie den Filter mit sauberem Wasser aus.
  - Setzen Sie den Filter wieder ein und ziehen Sie das Verbindungsstück fest.
- Lagerung ⑲
  - Montieren Sie die Aufbewahrungsschiene U mit 2 Schrauben (nicht mitgeliefert) fest und waagerecht an einer Wand.
  - Befestigen Sie den Aufbewahrungsadapter V und schieben Sie ihn an die Montageplatte der Aufbewahrungsschiene U.
  - Bewahren Sie das Gerät mit der Aufbewahrungsöffnung im Griff über der Spitze des Aufbewahrungsadapters auf.
- Sollte das Gerät trotz sorgfältiger Herstellungs- und Prüfverfahren einmal ausfallen, ist die Reparatur von einer autorisierten Kundendienststelle für SKIL-Geräte ausführen zu lassen.
  - Schicken Sie das Gerät **unzerlegt** zusammen mit dem Kaufbeleg an den Fachhändler oder an die nächste SKIL-Vertragswerkstatt (die Anschriften sowie die Ersatzteilzeichnung des Geräts finden Sie unter www.skil.com).
- Wir weisen darauf hin, dass Schäden durch eine unsachgemäße Handhabung des Produkts von der Garantie ausgeschlossen sind (die SKIL-Garantiebedingungen stehen auf www.skil.com oder beim Fachhändler zur Verfügung).

STÖRUNGSBEHEBUNG

- Die folgende Liste enthält Symptome für Probleme, mögliche Ursachen und Lösungsmaßnahmen. (Wenn das Problem darin nicht beschrieben wird oder so nicht behoben werden kann, wenden Sie sich bitte an Ihren Händler oder Ihren Kundendienst.)
  - **! Bei elektrischer oder mechanischer Fehlfunktion das Werkzeug sofort ausschalten und den Akku abnehmen.**
  - ★ Der Sprühstrahl ist nicht gleichmäßig
  - Düse teilweise blockiert -> Düse reinigen
  - ★ Motor springt nicht an oder geht plötzlich aus
  - Leerer Akku -> Akku laden
  - Heißer Akku -> Akku abkühlen lassen
  - ★ Der Motor läuft, aber der Sprühstrahl ist dünn
  - Düse vollständig blockiert -> Düse reinigen
  - Wasserzulauffilter verstopft -> Wasserzulauffilter reinigen
  - Luft in der Pumpe -> Sicherstellen, dass das Wasserzulauf-Verbindungsstück richtig befestigt ist
  - Unzureichende Wasserversorgung -> Prüfen, ob der Wasserhahn vollständig aufgedreht ist

UMWELTAUFLAGEN

Nur für EU-Länder

- Elektrowerkzeuge, Zubehör und Verpackungen nicht im Hausmüll entsorgen.
  - Gemäß der europäischen Richtlinie 2012/19/EG über Elektro- und Elektronik-Altgeräte und ihrer Umsetzung in nationales Recht müssen nicht mehr gebrauchsfähige elektrische Geräte getrennt gesammelt und einer umweltgerechten Wiederverwertung zugeführt werden.
  - Das Symbol ⑥ soll Sie im Entsorgungsfall daran erinnern.
  - **! Bevor Sie die Batterie entsorgen, kleben Sie die Batterieenden mit einem festen Klebeband ab, um so Kriechströme zu vermeiden.**

NL

Draadloze krachtige reiniger 0762

INLEIDING

- Dit product is ontworpen voor het reinigen van voertuigen, machines, gebouwen, gevels, etc. in de particuliere sector
- Lees deze gebruiksaanwijzing aandachtig door en bewaar hem zodat u hem in de toekomst kunt raadplegen ③
- Let met name op de veiligheidsinstructies en de waarschuwingen; het niet in acht nemen hiervan kan ernstig letsel tot gevolg hebben
- Controleer of de verpakking alle afgebeelde onderdelen uit de tekening bevat ②
- Als onderdelen ontbreken of beschadigd zijn, neemt u contact op met de dealer

TECHNISCHE GEGEVENS ①

ONDERDELEN VAN HET PRODUCT ②

A Verlengstuk/spuitmond-connector
B Modus-knop
C Vergrendelknop
D Trekkerschakelaar
E Handgreep
F Waterinlaat
G Accuniveau-indicator
H Zuigslang
J Verlengstuk
K Fles voor reinigingsmiddel
L Zuigslangfilter
M Roterende spuitmond
N Kraag
P Filterconnector
Q Metalen sluitring
R Filterscherm
S Connector
T Waterinlaatfilter
U Opbergrail
V Opbergadapter

VEILIGHEID

- Dit apparaat kan door kinderen vanaf 8 jaar alsook door personen met beperkte fysieke, sensorische of geestelijke capaciteiten of ontbrekende ervaring en kennis gebruikt worden als deze onder toezicht staan van een voor hun veiligheid verantwoordelijke persoon of over het veilige gebruik van het apparaat geïnformeerd werden en de hiermee gepaard gaande gevaren begrijpen (anders bestaat er gevaar voor foute bediening en verwondingen).
- Houd toezicht op kinderen (daarmee wordt gewaarborgd dat kinderen niet met het apparaat spelen).
- Kinderen mogen het apparaat niet reinigen of onderhouden zonder toezicht.
- De vloeistof of straal mag niet worden gericht op apparatuur met elektrische onderdelen, zoals de binnenkant van ovens.
- Het apparaat mag niet zonder toezicht worden achtergelaten wanneer het is aangesloten op de accu's.
- Gebruik het apparaat niet als het gevallen is, zichtbare schade vertoont of lekt; houd het buiten het bereik van kinderen wanneer het onder stroom staat of aan het afkoelen is.
- **Sluit ramen en deuren vóór aanvang van een reinigingsbeurt.** Maak het te reinigen gebied vrij van vuil, speelgoed, tuinmeubilair of andere voorwerpen die een risico kunnen vormen.
- **Probeer de krachtige reiniger nooit te gebruiken als er zich ijs heeft gevormd in enig onderdeel van het apparaat.** Bewaar het apparaat altijd binnenshuis om bevriezing te voorkomen.
- **Gebruik geen zuren, basen, oplosmiddelen, brandbare stoffen, bleekmiddelen of industriële reinigingsmiddelen in dit product.** Deze middelen kunnen lichamelijk letsel veroorzaken en onherstelbare schade aan het apparaat toebrengen.
- **Een hogedrukstraal kan gevaarlijk zijn als ze verkeerd worden gebruikt.** De straal mag niet worden gericht op personen, dieren, elektrische apparaten of op de machine zelf.
- **Houd de krachtige reiniger stevig vast met beide handen.** Als u dit niet doet, kunt u de controle verliezen en jezelf of anderen verwonden.
- **Controleer voor elk gebruik of bouten en moeren goed vastzitten.** Loszittende bouten of moeren kunnen ernstige motorproblemen veroorzaken.
- **Gebruik bij onderhoud uitsluitend aanbevolen of gelijkwaardige vervangingsonderdelen.** Het gebruik van andere onderdelen kan gevaar opleveren of schade aan het product veroorzaken.
- **Gebruik ALLEEN koud of warm water.** Gebruik nooit water dat warmer is dan 40 ° C.
- **Sproei nooit van dichtbij op het te reinigen oppervlak,** omdat dit het oppervlak kan beschadigen.
- **Gebruik geen water of andere vloeistoffen om het product te reinigen of af te spoelen en stel het niet bloot aan regen. Bewaar het binnenshuis op een droge plek.** Bijtende vloeistoffen, water en chemicaliën kunnen binnendringen in de elektronische componenten en/of het batterijcompartiment van het product en schade veroorzaken aan de elektronische componenten en/of de accupack. Dit kan leiden tot kortsluiting, verhoogd brandgevaar en ernstig lichamelijk letsel. Verwijder ophoping van vuil en stof af en toe door het product schoon te vegen met een droge doek.
- **Uitsluitend voor gebruik buitenshuis.**
- Draag geschikte kleding ter bescherming tegen opspattend water.
- **Gebruik het apparaat niet in de buurt van andere personen tenzij men beschermende kleding draagt.**
- Spuit geen materialen die asbest bevatten en andere materialen die stoffen bevatten die gevaarlijk zijn voor de gezondheid.
- **Richt de waterstraal nooit op uzelf of op anderen om kleding of schoenen te reinigen.**
- De nieuwe slangensets die bij het apparaat worden geleverd, moeten worden gebruikt; oude slangensets mogen niet opnieuw worden gebruikt.
- Verwijder de accu's na gebruik en vóór onderhoud door de gebruiker.

ACCU'S

- De meegeleverde accu, indien van toepassing, is deels opgeladen (om een volledige capaciteit van de accu te

garanderen, moet u de accu volledig opladen voordat u uw elektrisch gereedschap voor de eerste keer gebruikt)
- Gebruik uitsluitend de volgende accu's en laders voor dit product
  - SKIL-accu: BR1˙31˙˙˙˙
  - SKIL-lader: CR1˙31˙˙˙˙
- Gebruik de accu niet wanneer deze beschadigd is; hij moet worden vervangen
- Gebruik geen lekkende accu's. Draag altijd handschoenen en een veiligheidsbril bij het verwijderen van een lekkende accu, vermijd schudden en sluit deze goed af
- Demonteer de accu niet
- Stel het product/de accu niet bloot aan regen
- Toegestane omgevingstemperatuur (product/lader/accu):
  - tijdens het laden 4...40°C
  - tijdens het gebruik 5...40°C
  - tijdens de opslag –20...+50°C

UITLEG VAN SYMBOLEN OP PRODUCT/ACCU

③ Lees de gebruiksaanwijzing vóór gebruik
④ Accu's kunnen exploderen wanneer ze in vuur worden gegooid, verbrand aldus nooit een accu
⑤ Bewaar het product/lader/accu op een plaats waar de temperatuur niet hoger dan 50°C kan worden
⑥ Voer elektrische producten en accu's nooit via het huishoudelijk afval af
⑦ Machine niet geschikt voor aansluiting op het drinkwaternet
⑧ Niet aan regen blootstellen

GEBRUIK

- Accu opladen
  ! lees de veiligheidswaarschuwingen en -voorschriften die bij de lader worden geleverd
- De accu verwijderen/installeren ②
- Accuniveau-indicator ⑨
  - druk op de accuniveau-indicator (toets G) om het huidige accuniveau weer te geven ⑨a
  ! wanneer het laagste niveau van de accu-indicator begint te knipperen na het indrukken van toets G ⑨b, is de accu leeg
  ! wanneer 2 niveaus van de accu-indicator beginnen te knipperen na het indrukken van toets G ⑨c, bevindt de accu zich buiten het toegestane bedrijfstemperatuurbereik
- Accubescherming
  Het product wordt plotseling uitgeschakeld of kan niet worden ingeschakeld, wanneer
  - **de belasting te hoog is** --> hef de belasting op en start opnieuw
  - **de batterijtemperatuur ligt niet binnen het toegestane bedrijfstemperatuurbereik van -20 tot +50°C** --> 2 niveaus van de batterijniveau-indicator beginnen te knipperen wanneer u op knop G drukt ⑨c; Wacht tot de batterij is teruggekeerd binnen het toegestane bedrijfstemperatuurbereik
  - **De accu is bijna leeg (ter bescherming tegen diepontlading)** --> een laag batterijniveau of een knipperend laag batterijniveau ⑨b wordt weergegeven door de batterijniveau-indicator wanneer u op knop G drukt; Batterij opladen
  ! blijf niet op de aan/uit-schakelaar drukken nadat het gereedschap automatisch is uitgeschakeld; de accu kan beschadigd raken
- Plaatsen van de verlengstukken ⑩a
  - lijn de twee lipjes in de connector uit met de groeven op het verlengstuk
  - draai het verlengstuk met de klok mee totdat beide delen volledig zijn verbonden
  - draai de vergrendelingsring totdat de twee delen volledig vergrendeld zijn
  - bevestig het andere verlengstuk op dezelfde manier ⑩b
  ! zorg ervoor dat het opzetstuk goed vastzit vóór het reinigen
- Roterende spuitmond ⑪a
  - lijn de twee lipjes in de connector uit met de groeven op de roterende spuitmond
  - draai de spuitmond met de klok mee totdat de twee delen volledig zijn vergrendeld
  ! zorg ervoor dat het witte indicatiegat bij de pijl naar boven wijst, niet naar beneden.
  - de spuitmond kan op dezelfde manier aan het verlengstuk worden bevestigd voor gecombineerd gebruik ⑪b
  - de drie manieren om de roterende spuitmond te gebruiken worden weergegeven in (⑪c
  ! zorg ervoor dat het opzetstuk goed vastzit vóór het reinigen
  - door de spuitmond tegen de klok in te draaien, kunt u de vorm van de waterstraal aanpassen ⑪d
  ! als de vorm van de waterstraal verandert, raadpleeg de sectie "Spuitmond reinigen" om tijdig eventuele verstoppingen in de spuitkop te verwijderen
- Fles voor reinigingsmiddel ⑫a
  - open de fles door deze los te draaien en vul deze met biologisch afbreekbaar reinigingsmiddel dat geschikt is voor gebruik met krachtige reinigers. (Het gebruik van andere reinigingsmiddelen of chemicaliën kan de veiligheid van het apparaat nadelig beïnvloeden)
  ! gebruik geen onverdunde reinigingsmiddelen
  - Lijn de twee lipjes in de connector uit met de groeven op de fles voor reinigingsmiddel
  - draai de spuitmond met de klok mee totdat de twee delen volledig zijn vergrendeld
  ! Zorg ervoor dat het indicatiegat aan de bovenkant van de spuitkop naar boven wijst, niet naar beneden
  - spuitmond kan op dezelfde manier aan het verlengstuk worden bevestigd voor gecombineerd gebruik ⑫b
  - De drie manieren om de reinigingsmiddelspuitmond te gebruiken worden weergegeven in ⑫c
  ! zorg ervoor dat het opzetstuk goed vastzit vóór het reinigen
  - Regel de hoeveelheid schuim door aan de schuimregelknop te draaien ⑫d
- Waterinlaatconnector ⑬
  - trek de kraag N van de slang naar beneden en bevestig deze op connector S
  - laat de kraag N los om de slang op zijn plaats te vergrendelen
  ! zorg ervoor dat de slang goed is aangesloten. Trek voorzichtig aan de aansluiting om te controleren of deze stevig vastzit en niet loskomt
  - Om de slang te verwijderen, trek de kraag naar

beneden en haal de slang los

! Verwijder de slang niet tijdens gebruik

- Aansluiten op waterbron
  ! Gebruik ALLEEN schoon, koud of warm water
  - Laat het andere uiteinde met filter L in een emmer met water of in vers water zakken ⑭a
  - stel de positie van de drijver naar boven of beneden bij om ervoor te zorgen dat filter L onder het wateroppervlak blijft
  - Als het filter is verwijderd, kun je het andere uiteinde van de slang op de waterleiding aansluiten ⑭b
- Modusknop ⑮
  - Druk op de modusknop B om de gewenste modus te selecteren:
    HIGH (HOOG): Hogere waterdruk en waterstroom
    ECO: Lagere waterdruk en waterstroom
  ! bij gebruik van de reinigingsmiddelfles moet het apparaat op de HOOG-modus worden ingesteld
- Aan/uit
  Starten:
  ! Begin op afstand van het te reinigen oppervlak om schade te voorkomen
  - zet de vergrendelingsknop C in de ontgrendelde stand ⑯a
  - trek de trekker D in en houd deze ingedrukt ⑯b

  Stoppen:
  - laat de trekker D los om de waterstroom te stoppen ⑯b
  - zet de vergrendelingsknop C in de vergrendelde stand ⑯a

ONDERHOUD/SERVICE

- Houd de machine altijd schoon
  ! verwijder de accu en wateraansluiting van het gereedschap voordat u het schoonmaakt
  - maak de kunststof onderdelen niet schoon met oplosmiddelen
- De spuitmond reinigen
  ! zorg ervoor dat al het onderhoud aan de sproeikop goed wordt uitgevoerd om waterlekkage te voorkomen
  - Gebruik een borstel om eventuele vreemde materialen te verwijderen die de spuitmond verstoppen of de waterdoorstroming in de spuitgaten belemmeren, terwijl u tegelijk met water spoelt
- De filters reinigen
  ! controleer de filters regelmatig om te verzekeren dat ze in goede staat verkeren

  Zuigslangfilter:
  - draai de filterconnector P tegen de klok in om de connector en metalen sluitring Q te verwijderen ⑰a
  - Trek tegelijkertijd de twee beweegbare stangen van het filter naar buiten om het filterscherm te verwijderen ⑰b
  - Spoel het filterscherm af met schoon water
  - Plaats het filterscherm terug in het filter en zorg ervoor dat het stevig vastzit
  - Plaats de sluitring opnieuw en draai de connector stevig vast

  Waterinlaatfilter:
  - draai de connector S tegen de klok in om de connector en het waterinlaatfilter T te verwijderen ⑱
  - Spoel het filter af met schoon water
  - Plaats het filter terug en draai de connector stevig vast
- Opslag ⑲
  - bevestig de opbergrail U stevig en waterpas aan de muur met 2 schroeven (niet inbegrepen)
  - bevestig de opbergadapter V en schuif die tegen de montagebasis van de opbergrail U
  - berg het gereedschap op door het ophanggat inde handgreep over het uiteinde van de opbergadapter te schuiven
- Als het gereedschap ondanks de zorgvuldige fabricage- en testprocedures defect raakt, moet de reparatie worden uitgevoerd door een servicecentrum voor elektrisch gereedschap van SKIL
  - stuur het gereedschap **niet gedemonteerd**, samen met het aankoopbewijs, naar het verkoopadres of het dichtstbijzijnde SKIL servicecentrum (de adressen evenals de onderdelentekening van het apparaat vindt u op www.skil.com)
- Houd er rekening mee dat beschadigingen als gevolg van onjuist gebruik van het product niet onder de garantie vallen (voor de garantievoorwaarden van SKIL zie www.skil.com of raadpleeg uw dealer)

PROBLEEMOPLOSSING

- Hierna volgt een lijst van problemen, mogelijke oorzaken en corrigerende handelingen (als u het probleem niet kunt vaststellen en oplossen, neemt u contact op met de dealer of het servicepunt)
  ! in geval van elektrische of mechanische storing, het gereedschap onmiddellijk uitschakelen en de accu verwijderen

  ★ Sproeinevel is inconsistent
  - sproeimond gedeeltelijk geblokkeerd -> reinig de sproeimond

  ★ Motor start niet of stopt plotseling
  - lege accu -> accu opladen
  - hete accu -> laat de accu afkoelen

  ★ Motor draait, maar sproeinevel is zwak
  - sproeimond volledig geblokkeerd -> reinig sproeimond
  - waterinlaatfilter verstopt -> reinig waterinlaatfilter
  - lucht in de pomp -> zorg dat waterinlaatconnector goed is bevestigd
  - onvoldoende watertoevoer -> controleer of waterkraan volledig open staat

MILIEU

Alleen voor EU-landen

- Geef elektrisch gereedschap, accessoires en verpakkingen niet met het huisvuil mee
  - Volgens de Europese richtlijn 2012/19/EG inzake oude elektrische en elektronische apparaten en de toepassing daarvan binnen de nationale wetgeving, dient afgedankt elektrisch gereedschap gescheiden te worden ingezameld en te worden afgevoerd naar een recyclebedrijf, dat voldoet aan de geldende milieu-eisen
  - symbool ⑥ zal u eraan herinneren als u het gereedschap moet afdanken

  ! bescherm de accu-contacten met stevig plakband voordat ze afgedankt worden, om kortsluiting te voorkomen

S

Sladdlös kraftrengörare 0762

INTRODUKTION

- Denna produkt har utformats för rena fordon, maskiner, byggnader, fasader etc. inom den privata sektorn
- Läs dessa instruktioner noggrant för användning och spara dem för framtida referens ③
- Uppmärksamma särskilt säkerhetsinstruktionerna och varningarna, om dessa inte följs kan det resultera i allvarliga personskador
- Kontrollera att förpackningen innehåller att delar såsom visas på bilden②
- Om delar saknas eller är skadade kontaktar du återförsäljaren

TEKNISKA DATA ①

PRODUKTELEMENT ②

A Förlängnings-/munstyckeskoppling
B Lägesknapp
C Startspärr
D Avtryckare
E Handtag
F Vatteninlopp
G Batteriindikator
H Sugslang
J Förlängning
K Flaska med rengöringsmedel
L Sugslangfilter
M Roterande munstycke
N Krage
P Filteranslutning
Q Metallbricka
R Filterskärm
S Anslutning
T Vatteninloppsfilter
U Upphängningsskena
V Förvaringsadapter

SÄKERHET

- Detta verktyg kan användas av barn från 8 år och personer med begränsad fysisk, sensorisk eller mental förmåga eller med bristande kunskap och erfarenhet om de övervakas av en person som ansvarar för deras säkerhet, eller som instruerar dem i säker hantering av laddaren och gör att de förstår riskerna (i annat fall föreligger fara för felanvändning och skador).
- Övervaka barn (detta för att garantera att barn inte leker med verktyget).
- Rengöring och användarunderhåll får inte utföras av barn utan övervakning.
- Vätskan eller strålen får inte riktas mot utrustning som innehåller elektriska komponenter, såsom ugnars insida.
- Apparaten får inte lämnas utan uppsikt medan den är ansluten till batteripaketen.
- Apparaten får inte användas om den har tappats, om det finns synliga tecken på skador eller om den läcker; förvara apparaten utom räckhåll för barn när den är påslagen eller håller på att svalna.
- **Stäng dörrar och fönster innan du påbörjar någon rengöring.** Rensa området som ska rengöras från skräp, leksaker, utemöbler eller andra föremål som kan utgöra en fara.
- **Försök aldrig att använda kraftrengöraren om is har bildats på någon del av utrustningen.** Förvara alltid inomhus för att undvika frysning.
- **Använd inte syror, alkalier, lösningsmedel, brandfarliga material, blekmedel eller industriella lösningar i denna produkt.** Dessa produkter kan orsaka fysiska skador på operatören och oåterkalleliga skador på maskinen.
- **Högtrycksstrålar kan vara farliga om de används felaktigt.** Strålen får inte riktas mot personer, djur, elektriska apparater eller själva maskinen.
- **Håll kraftrengöraren ordentligt med båda händerna.** Underlåtenhet att göra det kan leda till förlust av kontroll och skada dig själv och andra.
- **Kontrollera om bultar och muttrar är lösa före varje användning.** En lös bult eller mutter kan orsaka allvarliga motorproblem.
- **Använd endast rekommenderade eller likvärdiga reservdelar vid service.** Att använda andra typer av reservdelar kan ge risk för person- eller produktskador.
- **Använd ENDAST kallt eller varmt vatten.** Använd aldrig vatten som är varmare än 40℃.
- **Spraya aldrig nära ytan** som ska rengöras eftersom det kan skada ytan.
- **Använd aldrig vatten eller andra vätskor för att rengöra eller skölja av produkten och utsätt den inte för regn. Förvara inomhus på en torr plats.** Frätande vätskor, vatten och kemikalier kan tränga in i produktens elektroniska komponenter och/eller batterifacket och skada elektroniska komponenter och/eller batteripaketet, vilket kan leda till kortslutning, ökad brandrisk och allvarliga personskador. Avlägsna eventuell smuts och skräp genom att torka av produkten med en torr trasa då och då.
- **Endast för utomhusbruk.**
- Använd lämpliga skyddskläder som skydd mot vattenstänk.
- **Använd inte verktyget när andra personer är i närheten om de inte använder skyddskläder.**
- Spruta inte på material som innehåller asbest eller andra material som innehåller ämnen som är hälsofarliga.
- **Rikta inte vattenstrålen mot dig själv eller andra för att rengöra kläder eller skor.**
- De nya slangsatserna som medföljer apparaten ska användas och gamla slangsatser får inte återanvändas.
- Koppla ur batterierna efter användning och före underhåll.

BATTERIER

- Det medföljande batteriet är delvis laddat (i syfte att garantera batteriets fulla kapacitet ska det laddas fullt i batteriladdaren innan maskinen används första gången)
- Använd endast följande batterier och laddare med den här produkten
  - SKIL-batteri: BR1˚31****
  - SKIL-laddare: CR1˚31****
- Använd inte batteriet om det är skadat; det ska bytas ut
- Använd inte läckande batterier. Använd alltid handskar och skyddsglasögon för att ta bort det läckande batteriet, undvik skakningar och försegla det
- Demontera inte batteriet
- Utsätt inte produkten/batteriet för regn
- Tillåten omgivningstemperatur (verktyg/laddare/batteri):

- vid laddning 4...40 °C
- vid drift –5...+40 °C
- vid förvaring –20...+50 °C

FÖRKLARING AV SYMBOLER PÅ PRODUKT/BATTERI

③ Läs bruksanvisningen före användning
④ Batterierna kan explodera om de kastas i elden, så bränn inte batteriet av något skäl
⑤ Förvara produkten/laddaren/batteriet i lokaler, där temperaturen inte överstiger 50 °C
⑥ Kasta inte elektriska produkter och batterier tillsammans i hushållssoporna
⑦ Maskinen är inte lämplig för anslutning till dricksvattenledningen
⑧ Utsätt den inte för regn

ANVÄNDNING

- Laddar batteri
  ! läs säkerhetsvarningarna och anvisningarna som medföljde laddaren
- Borttagning/installation av batteriet ②
- Batterinivåindikator ⑨
  - tryck på batterinivåindikatorns knapp G för att visa den aktuella batterinivån ⑨a
  ! När den lägsta nivån på batteriindikatorn börjar blinka efter att du tryckt på knappen G ⑨b är batteriet tomt
  ! när batteriindikatorn börjar blinka i två nivåer efter att man tryckt på knappen G ⑨c, ligger batteriet inte inom det tillåtna driftstemperaturområdet
- Batteriskydd
  Produkten stängs plötsligt av eller förhindras från att slås på, när
  - **belastningen är för hög** --> ta bort belastning och starta om
  - **Batteritemperaturen ligger inte inom det tillåtna driftstemperaturområdet på -20 till +50°C** --> 2 nivåer på batterinivåindikatorn börjar blinka när man trycker på knappen G ⑨c; vänta tills batteriet har återgått till det tillåtna driftstemperaturområdet
  - **batteriet är nästan tomt (för att skydda mot djupurladdning)** --> låg batterinivå eller blinkande låg batterinivå ⑨b visas av batterinivåindikatorn när du trycker på knappen G; ladda batteriet
  ! fortsätt inte trycka på strömbrytaren efter att maskinen stängts av automatiskt; batteriet kan skadas
- Montering av förlängningarna ⑩a
  - rikta in de två flikarna i kontakten med spåren på förlängningen
  - vrid förlängningen medurs tills de två delarna är helt sammankopplade
  - rotera låsringen tills de två delarna är helt låsta
  - fäst den andra förlängningen på samma sätt ⑩b
  ! se till att tillbehöret sitter ordentligt innan rengöring
- Roterande munstycke ㉟⑫㉒
  - Rikta in de två flikarna i kontakten med spåren på det roterande munstycket
  - vrid munstycket medurs tills de två delarna är helt låsta
  ! Se till att det vita indikatorhålet nära pilen är vänt uppåt, inte nedåt
  - Munstycket kan fästas på förlängningen på samma sätt för kombinerad användning ⑪b
  - De tre sätten att använda det roterande munstycket visas i ⑪c
  ! se till att tillbehöret sitter ordentligt innan rengöring
  - genom att vrida munstycket moturs, ändra formen på vattenstrålen ⑪d
  ! Om vattenstrålens form ändras, se ”Munstycksrengöring” för att rengöra blockeringen i munstyckshålet i tid
- Tvättmedelsflaska ⑫a
  - öppna rengöringsmedelsflaskan genom att vrida den och fyll sedan på med biologiskt nedbrytbart rengöringsmedel som är lämpligt för kraftrengöring (användning av andra rengöringsmedel eller kemikalier kan påverka verktygets säkerhet negativt)
  ! använd inte outspädda rengöringsmedel
  - rikta in de två flikarna i kontakten med spåren på tvättmedelsflaskan
  - vrid munstycket medurs tills de två delarna är helt låsta
  ! se till att indikatorhålet på munstyckets ovansida är vänt uppåt, inte nedåt
  - munstycket kan fästas på förlängningen på samma sätt för kombinerad användning ⑫b
  - de tre sätten att använda tvättmedelsmunstycket visas i avsnittet ⑫c
  ! se till att tillbehöret sitter ordentligt innan rengöring
  - kontrollera mängden skum genom att vrida på skumjusteringsratten ⑫d
- Vatteninloppsanslutning ⑬
  - dra ner slangens krage N och montera den på kopplingen S
  - släpp kragen N för att låsa slangen på plats
  ! se till att slangen är ordentligt ansluten. Dra försiktigt i anslutningen för att kontrollera att den inte faller av
  - för att ta bort slangen, dra ner kragen och ta bort
  ! ta inte bort slangen under användning
- Anslut till vattenkälla
  ! Använd ENDAST rent, kallt eller varmt vatten
  - släpp den andra änden med filtret L i en hink med vatten eller i färskt vatten ⑭a
  - justera flottörens position uppåt eller nedåt för att säkerställa att filtret L förblir nedsänkt under vattenytan
  - när filtret är borttaget kan du ansluta den andra änden av slangen till vattentillförseln ⑭b
- Lägesknapp ⑮
  - tryck på lägesknappen B för att välja ett läge efter behov:
    HÖG: Högre vattentryck och vattenflöde
    ECO: Lägre vattentryck och vattenflöde
  ! När du använder tvättmedelsflaskan måste verktyget vara inställt på HÖG-läge
- På/av
  Starta:
  ! börja på ett avstånd från rengöringsytan för att förhindra skador på ytan
  - placera låsknappen C i olåst läge ⑯a
  - tryck och håll in avtryckaren D ⑯b

  Stoppa:
  - släpp avtryckaren D för att stoppa vattenflödet ⑯b
  - Placera låsknappen C i låst läge ⑯a

UNDERHÅLL/SERVICE

- Håll alltid verktyget rent
  ! ta bort batteriet och vattenanslutningen från verktyget före rengöring
  - Använd inte lösningsmedel när du rengör plastdelarna
- Rengöring av munstycket
  ! se till att allt underhåll av munstycket utförs korrekt för att förhindra vattenläckor
  - använd en borste för att rengöra eventuella främmande föremål som täpper till eller begränsar munstyckets hål medan du spolar med vatten
- Filterrengöring
  ! kontrollera filtren regelbundet för att säkerställa att de är i gott skick
  Sugslangfilter:
  - Vrid filteranslutningen P moturs för att ta bort anslutningen och metallbrickan Q ⑰a
  - dra filtrets två rörliga stänger utåt samtidigt för att ta bort filterskärmen ⑰b
  - skölj filterskärmen med rent vatten
  - Sätt tillbaka filterskärmen i filtret och se till att det sitter ordentligt på plats
  - montera brickan igen och dra åt kontakten

  Vatteninloppsfilter:
  - Vrid kontakten S moturs för att ta bort kontakten och vatteninloppsfiltret T ⑱
  - skölj filtret med rent vatten
  - sätt tillbaka filtret och dra åt kontakten
- Förvaring ⑲
  - montera upphängningsskenan R på väggen med 2 skruvar (medföljer inte) och horisontellt nivellerad
  - montera förvaringsadaptern V och flytta den mot upphängningsskenans monteringsbas
  - förvara verktyget med förvaringshålet i handtaget över förvaringsadapterns spets
- Om verktyget skulle gå sönder trots den noggrannhet som vidtagits vid tillverkning och testning, bör reparation utföras av ett kundservicecenter för SKIL elverktyg
  - skicka verktyget **odemonterat** tillsammans med inköpsbevis till försäljaren eller till närmaste SKIL serviceverkstad (adresser samt sprängskisser av verktyget finns på www.skil.com)
- Var medveten om att skada till följd av överbelastning eller felaktig hantering av produkten kommer inte att ingå i garantin (för SKIL garantivillkor se www.skil.com eller fråga återförsäljaren)

FELSÖKNING

- Följande lista visar problemsymptom, tänkbara orsaker och avhjälpande åtgärder (om de inte identifierar och rättar till problemet kontaktar du en återförsäljare eller serviceverkstad)
  ! i händelse av onormala elektriska eller mekaniska störningar, stäng genast av maskinen och ta bort batteriet
  ★ Ojämn sprutning
  - munstycket är delvis igensatt -> rengör munstycket

  ★ Motorn startar inte eller stoppar plötsligt
  - tomt batteri -> ladda batteriet
  - varmt batteri -> låt batteriet svalna

  ★ Motorn körs men sprutningen är dålig
  - munstycket är helt igensatt -> rengör munstycket
  - vatteninloppsfilter igensatt -> rengör vatteninloppsfiltret
  - luft i pumpen -> se till att vatteninloppskopplingen sitter ordentligt fast
  - otillräcklig vattentillförsel -> kontrollera att vattenkranen är helt öppen

MILJÖ

Endast för EU-länder

- Elektriska verktyg, tillbehör och förpackning får inte kastas i hushållssoporna
  - enligt europeiska direktivet 2012/19/EG avseende avfall från elektrisk och elektronisk utrustning och dess tillämpning enligt nationell lagstiftning ska uttjänta elektriska verktyg sorteras separat och lämnas till miljövänlig återvinning
  - symbolen ⑥ kommer att påminna om detta när det är dags att för avyttring

  ! före avyttring av batterierna, tejpa kontaktytorna med kraftig tejp för att undvika kortslutning

DK

Batteridrevet renser 0762

INTRODUKTION

- Dette produkt er designet til at rengøre køretøjer, maskiner, bygninger, facader og lignende. Det er kun beregnet til privat brug
- Læs denne brugsvejledning omhyggeligt, inden produktet tages i brug, og gem den senere brug ③
- Vær særlig opmærksom på sikkerhedsinstruktionerne og advarslerne; gøres dette ikke, kan det medføre alvorlige skader
- Sørg for, at alle delene følger med i pakken, som vist på billedet ②
- Kontakt venligst din forhandler, hvis dele mangler eller er beskadiget

TEKNISKE DATA ①

PRODUKTDELE ②

A Kobling til forlænger/mundstykke
B Funktionsknap
C Låseknap
D Aftrækker
E Håndtag
F Vandindløb
G Batteristrømindikator
H Sugeslange
J Forlænger
K Flaske til rengøringsmiddel
L Sugeslangefilter
M Drejende mundstykke
N Ring
P Filterkobling
Q Metalskive
R Filtrerskærm
S Kobling
T Vandindløbsfilter
U Skinne til opbevaring

V Opbevaringsadapter

SIKKERHED

- Dette værktøj må kun bruges af børn fra 8 år samt af personer med begrænsede fysiske, sensoriske eller mentale tilstand eller manglende erfaring og kendskab, hvis det sker under opsyn, eller de modtager anvisninger på sikker omgang med værktøjet og således forstår de farer, der er forbundet hermed (i modsats fald er der risiko for fejlbetjening og personskader).
- Sørg for, at børn er under opsyn (dermed sikres det, at børn ikke leger med værktøjet).
- Rengøring og brugervedligeholdelse af værktøjet må ikke udføres af børn uden opsyn.
- Væsken eller strømmen må ikke rettes mod udstyr, der indeholder elektriske dele, såsom i en ovn.
- Apparatet må ikke efterlades uden opsyn, når batteripakkerne sidder i apparatet.
- Apparatet må ikke bruges, hvis det er blevet tabt, hvis det har synlige tegn på skader, eller hvis det er utæt. Apparatet skal opbevares utilgængeligt for børn, når det er strømførende eller køler ned.
- **Før du starter nogen rengøring, skal du lukke alle døre og vinduer.** Ryd området, der skal rengøres, for snavs, legetøj, udendørsmøbler eller andre genstande, der kan udgøre en fare.
- **Renseren må aldrig bruges, hvis der er is i nogen dele af den.** Produktet skal altid opbevares indendørs for at undgå frysning.
- **Undgå, at bruge syrer, alkalier, opløsningsmidler, brændbart materiale, blegemidler eller industrielle opløsninger i dette produkt.** Disse produkter kan føre til fysiske skader på brugeren og permanent skade på maskinen.
- **Højtryksstråler kan være farlige, hvis de bruges forkert.** Strålen må ikke rettes mod personer, dyr, elektriske apparater eller selve maskinen.
- **Hold ordentligt fast i renseren med begge hænder.** Hvis dette ikke gøres, kan det føre til tab af kontrol og skade på dig selv og andre.
- **Se, om bolte og møtrikker er løse før hver brug.** En løs bolt eller møtrik kan føre til alvorlige motorproblemer.
- **Brug kun anbefalede eller tilsvarende reservedele ved service.** Brug af andre reservedele kan medføre fare eller forårsage skader på produktet.
- **Brug KUN koldt eller varmt vand.** Brug aldrig vand, der er varmere end 40° C.
- **Sprøjt aldrig tæt på overfladen,** der skal rengøres, da dette kan beskadige den.
- **Brug aldrig vand eller væsker til at rengøre eller skylle produktet af, og undgå at udsætte produktet for regn. Produktet skal opbevares indendørs på et tørt sted.** Ætsende væsker, vand og kemikalier kan trænge ind i produktets elektroniske dele og/eller batterirum og beskadige elektroniske dele og/eller batteripakken, hvilket kan føre til kortslutning, øget risiko for brand og alvorlige personskader. Fjern regelmæssigt eventuel samling af skidt og snavs ved at tørre produktet af med en tør klud.
- **Kun til udendørs brug.**
- Anvend passende beskyttelsestøj som beskyttelse mod sprøjtende vand.
- **Anvend ikke værktøjet, når der er andre personer i nærheden, med mindre de anvender beskyttelsestøj.**
- Sprøjt ikke på materialer, der indeholder asbest eller andre materialer med sundhedsskadelige substanser.
- **Du må ikke rette vandstrålen mod dig selv eller andre for at rense tøj eller fodtøj.**
- De nye slangesæt, der følger med apparatet, skal bruges, og de gamle slangesæt må ikke bruges igen.
- Tag batterierne ud efter brug og før brugervedligeholdelse.

BATTERIER

- Hvis et batteri medfølger, er det delvist opladet (for at sikre fuld kapacitet af batteriet skal det oplades helt i batteriopladeren, inden du bruger apparatet første gang)
- Brug kun de følgende batterier og batteriopladere, der følger med produktet
  - SKIL-batteri: BR1˙31****
  - SKIL-oplader: CR1˙31****
- Brug ikke batteriet, hvis det er beskadiget. Det skal udskiftes
- Brug ikke lækkende batterier. Brug altid handsker og briller, når du fjerner det lækkende batteri. Undgå at ryste og forsegle det
- Adskil ikke batteriet
- Produktet/batteriet må ikke udsættes for regn
- Tilladt omgivelsestemperatur (produkt/oplader/batteri):
  - ved opladning 4...40°C
  - under drift 5...40°C
  - ved opbevaring –20...+50°C

FORKLARING AF SYMBOLERNE PÅ PRODUKTET/ BATTERIET

③ Læs vejledningerne før brug
④ Batterier kan eksplodere, hvis de brændes. Derfor må batterier under ingen omstændigheder brændes
⑤ Produktet/opladeren/batteriet skal opbevares i et lokale, hvor temperaturen ikke kommer over 50 °C
⑥ Elektriske produkter og batterier må ikke bortskaffes som almindeligt affald
⑦ Maskinen er ikke beregnet til brug med vand fra hanen
⑧ Må ikke udsættes for regn

BRUG

- Oplader batteri
  ! Læs sikkerhedsadvarslerne og anvisningerne, der følger med opladeren
- Montering/fjernelse af batteriet ②
- Batteristrømindikator ⑨
  - Tryk på knappen for batteristand G for at se batteriets aktuelle status ⑨a
  ! Når batteri-indikatorens nederste niveau blinker, når der trykkes på knappen G ⑨b, er batteriet tomt
  ! når batteri-indikatorens andet trin blinker, når der trykkes på knappen G ⑨c, er batteriet uden for den tilladte driftstemperatur
- Batteribeskyttelse
  Produktet slukker pludselig eller det kan ikke tændes, når:
  - **Belastning er for høj** --> fjern belastningen og start værktøjet igen
  - **batteritemperaturen er ikke inden for det tilladte område på -20 to +50°C** --> 2 af trinene på batteri-indikatoren begynder at blinke, når der trykkes på knappen G ⑨c. Vent, indtil batteriet er tilbage inden for det tilladte temperaturområde

- **batteriet er næsten tomt (for at beskytte mod dyb afladning)** --> batteri-indikatoren viser et lavt batteriniveau eller blinkende lavt batteriniveau ⑨b, når der trykkes på knappen G. Oplad batteriet

! Hvis produktet slukker automatisk, må du ikke trykke på tænd/sluk-knappen, da dette kan beskadige batteriet

- Montering af forlængeren ⑩a
  - Sæt de to tapper i koblingen mod rillerne på forlængeren
  - Drej forlængeren med uret, indtil de to dele er helt forbundet
  - Drej låseringen, indtil de to dele er helt låst fast
  - Spænd den anden forlænger fast på samme måde ⑩b

! Sørg for, at tilbehøret er ordentligt monteret før rengøring

- Drejende mundstykke ⑪a
  - Sæt de to tapper i koblingen mod rillerne på det drejende mundstykke
  - Drej mundstykket med uret, indtil de to dele er låst ordentligt fast

! Sørg for, at det hvide indikatorhul ved pilen vender opad, og ikke nedad

  - Mundstykket kan bruges med forlængeren, ved at sætte det på på samme måde ⑪b
  - Det drejende mundstykke kan bruges på tre måder, som vist i ⑪c

! Sørg for, at tilbehøret er ordentligt monteret før rengøring

  - Når du drejer mundstykket mod uret, ændres formen på vandstrålen ⑪d

! hvis formen på vandstrålen ændres, skal du se afsnittet "Rengøring af mundstykket", som viser hvordan du rengør mundstykket, hvis det er tilstoppet

- Flaske til rengøringsmiddel ⑫a
  - Åbn flasken med rengøringsmidlet ved at dreje den, og fyld den med biologisk nedbrydeligt vaskemiddel, der er beregnet til brug med rensere (brug af andre rengøringsmidler eller kemikalier kan gøre det farligt at bruge højtryksrenseren)

! brug ikke ufortyndede rengøringsmidler

  - Sæt de to tapper i koblingen mod rillerne på flasken med rengøringsmidlet
  - Drej mundstykket med uret, indtil de to dele er låst ordentligt fast

! Sørg for, at indikatorhullet på toppen af mundstykket vender opad, og ikke nedad

  - Mundstykket kan bruges med forlængeren, ved at sætte det på på samme måde ⑫b
  - Mundstykket til brug med rengøringsmidler, kan bruges på tre måder, som vist i ⑫c

! Sørg for, at tilbehøret er ordentligt monteret før rengøring

  - Juster mængden af skum ved at dreje på skumjusteringsknappen ⑫d

- Kobling på vandindløbet ⑬
  - træk ringen N på slangen ned og sæt den på koblingen S
  - Slip ringen N for at låse slangen på plads

! Sørg for, at slangen er koblet rigtigt på. Træk forsigtigt i koblingen for at se, om den sidder fast

  - For at tage slangen af, skal du trække ringen ned og tage slangen af

! Slangen må ikke tages af under brug

- Forbindelse til vandkilden

! Brug KUN rent, koldt eller varmt vand

  - Put den anden ende med filteret L i en spand vand eller i ferskvand ⑭a
  - juster flyderen op eller ned, så du er sikker på at filteret L holdes under vandet
  - Når filteret er fjernet, kan du forbinde den anden ende af slangen til vandforsyningen ⑭b

- Funktionsknap ⑮
  - Tryk på Funktionsknappen B for at vælge den ønskede funktion:
    HØJ: Højere vandtryk og vandgennemstrømning
    ENERGISPAREFUNKTION (ECO): Lavere vandtryk og vandgennemstrømning

! når du bruger flasken til vaskemidlet, skal værktøjet sættes på HØJ-funktionen

- Tænd/sluk

Sådan startes produktet:

! Start et godt stykke fra overfladen, der skal rengøres, så den ikke beskadiges

  - Lås låseknappen C op ⑯a
  - Hold aftrækkeren D nede ⑯b

Sådan stoppes produktet:

  - Slip aftrækkeren D for at stoppe vandstrømmen ⑯b
  - Lås låseknappen C ⑯a

VEDLIGEHOLDELSE/SERVICE

- hold altid værktøjet rent

! Tag batteriet ud og afbryd vandforbindelsen fra værktøjet før rengøring

  - undgå, at bruge opløsningsmidler til rengøring af plastdelene

- Rengøring af mundstykket

! Sørg for, at alle mundstykkerne vedligeholdes ordentligt, så du undgår vandlækager

  - Skyl med vand og brug en børste til at fjerne fremmedlegemer, der tilstopper hullerne i mundstykket

- Rengøring af filteret

! Filtrene skal regelmæssigt ses efter, så du er sikker på at de er i god stand

Sugeslangefilter:

  - drej filterkoblingen P mod uret for at tage koblingen og metalskiven Q af ⑰a
  - Træk filterets to bevægelige pinde udad på samme tid for at fjerne filterskærmen ⑰b
  - Skyl filterskærmen med rent vand
  - Sæt filterskærmen i filteret igen, og sørg for, at det sidder ordentligt fast
  - Sæt skiven på igen, og spænd koblingen

Vandindløbsfilter:

  - drej koblingen S mod uret for at tage koblingen og vandindløbsfilteret T af ⑱
  - Skyl filteret med rent vand
  - Sæt filteret i igen, og spænd koblingen

- Opbevaring ⑲
  - spænd opbevaringsskinnen U fast på væggen med 2 skruer (medfølger ikke), og sørg for at den er i vater
  - sæt opbevaringsadapteren V på, og flyt den mod opbevaringsskinnens monteringsfod U
  - brug hullet i værktøjet til at hænge det på spidsen af opbevaringsadapteren

- Skulle elværktøjet trods omhyggelig fabrikation og kontrol skulle holde op med at fungere, skal reparationen udføres af et autoriseret serviceværksted for SKIL-elværktøj
  - send det **ikke adskilte** værktøj sammen med et købsbevis til forhandleren eller nærmeste SKIL-serviceværksted (adresser og reservedelstegning af værktøjet findes på www.skil.com)
- Husk, at beskadigelse som følge af forkert håndtering af produktet ikke er omfattet af garantien (se www.skil.com vedrørende SKIL-garantibetingelserne, eller spørg din forhandler)

FEJLFINDING

- Følgende liste viser problemsymptomer, mulige årsager og eventuelle løsninger (hvis du ikke kan finde årsagen og rette problemet, bedes du kontakte forhandleren eller serviceværkstedet)
  ! I tilfælde af elektrisk eller mekanisk fejlfunktion skal der straks slukkes for værktøjet og batteriet tages ud
  ★ Sprøjtningen er ikke ensartet
  - mundstykket er delvist tilstoppet -> rengør mundstykket
  ★ Motoren starter ikke eller stopper pludseligt
  - batteriet er afladet -> oplad batteriet
  - varmt batteri -> lad batteriet køle ned
  ★ Motoren kører, men sprøjteevnen er dårlig
  - mundstykket er helt tilstoppet -> rengør mundstykket
  - Vandindløbsfiltret er tilstoppet -> rengør vandindløbsfiltret
  - der er luft i pumpen -> se, om vandindløbskoblingen er sat rigtigt på
  - utilstrækkelig vandforsyning -> kontroller, om der er helt åbnet for vandhanen

MILJØ

Kun for EU-lande

- Elværktøj, tilbehør og emballage må ikke bortskaffes som almindeligt affald
  - i henhold til det europæiske direktiv 2012/19/EF om bortskaffelse af elektriske og elektroniske produkter og gældende national lovgivning, skal brugt elværktøj indsamles separat og bortskaffes på en måde, der skåner miljøet mest muligt
  - symbolet ⑥ påminder dig om dette, når produktet skal bortskaffes
  ! Beskyt batteri terminaler med bredt tape for at undgå kortslutning

N

Trådløs vaskerenhet 0762

INTRODUKSJON

- Dette pret er utviklet for rene kjøretøy, maskiner, bygninger, fasader osv. i privat sektor.
- Les denne bruksanvisningen nøye før bruk, og ta vare på den for senere referanse.③
- Vær spesielt oppmerksom på sikkerhetsinstruksjonene og advarslene. Unnlatelse av å følge disse kan føre til alvorlig skade.
- Sjekk om emballasjen inneholder alle delene som vist på tegning②
- Når deler mangler eller er skadet, vennligst kontakt forhandleren din

TEKNISKE DATA①

PRODUKTELEMENTER②

A Forlengelses-/dysekontakt
B Modusknapp
C Låseknapp
D Utløserbryter
E Håndtak
F Vanninntak
G Batterinivåindikator
H Sugeslange
J Forlengelse
K Vaskemiddelflaske
L Sugeslangefilter
M Roterende dyse
N Snipp
P Filterkontakt
Q Metallskive
R Filterskjerm
S Kontakt
T Vanninntaksfilter
U Oppbevaringsskinne
V Lagringsadapter

SIKKERHET

- Dette verktøyet kan brukes av barn fra 8 år og oppover, og av personer med fysiske, sensoriske eller mentale begrensninger, eller manglende erfaring eller kunnskap, dersom en person som er ansvarlig for deres sikkerhet fører tilsyn med dem eller har instruert dem i sikker bruk av verktøyet, og de forstår de tilhørende farene (ellers er det fare for feilbruk og skader).
- Hold oppsyn med barn (dette vil sikre at barn ikke leker med verktøyet).
- Rengjøring og vedlikehold av verktøyet skal ikke utføres av barn uten tilsyn.
- Væsken eller stråle må ikke rettes mot utstyr som inneholder elektriske komponenter, slik som innsiden av ovner.
- Apparatet skal ikke stå uten tilsyn mens det er koblet til batteripakkene.
- Apparatet skal ikke brukes hvis det har falt i bakken, hvis det er synlige tegn på skade eller hvis det lekker. Oppbevar apparatet utilgjengelig for barn når det er slått på eller kjøles ned.
- **Lukk dører og vinduer før du starter rengjøring.** Rydd området som skal rengjøres for rusk, leker, utemøbler eller andre gjenstander som kan utgjøre en fare.
- **Forsøk aldri å bruke vaskerenheten hvis det har dannet seg is på noen del av utstyret.** Oppbevares alltid innendørs for å unngå frysing.
- **Ikke bruk syrer, alkalier, løsemidler, brennbare materialer, blekemidler eller industrielle løsninger i dette produktet.** Disse produktene kan forårsake fysiske skader på operatøren og irreversibel skade på maskinen.
- **Høytrykksstråler kan være farlige ved feil bruk.** Strålen må ikke rettes mot personer, dyr, elektriske apparater eller selve maskinen.

- **Hold vaskerenheten godt fast med begge hender.** Unnlatelse av å gjøre dette kan føre til tap av kontroll og skade på deg selv og andre.
- **Sjekk bolter og muttere for løse før hver bruk.** En løs bolt eller mutter kan forårsake alvorlige motorproblemer.
- **Bruk kun anbefalte eller tilsvarende reservedeler ved service.** Bruk av andre deler kan forårsake fare eller produktskade.
- **Bruk KUN kaldt eller varmt vann.** Bruk aldri vann som er varmere enn 40℃.
- **Spray aldri nær overflaten**som skal rengjøres, da dette kan skade overflaten.
- **Bruk aldri vann eller andre væsker til å rengjøre eller skylle av produktet, og ikke utsett produktet for regn. Oppbevares innendørs på et tørt sted.** Etsende væsker, vann og kjemikalier kan trenge inn i produktets elektroniske komponenter og/eller batterirommet og skade elektroniske komponenter og/eller batteripakken, noe som kan føre til kortslutning, økt brannfare og alvorlig personskade. Fjern eventuell opphopning av smuss og rusk ved å tørke av produktet med en tørr klut av og til.
- **Kun for utendørs bruk.**
- Bruk egnede verneklær for å beskytte mot vannsprut.
- **Ikke bruk verktøyet mens andre personer er i nærheten med mindre de bruker verneklær.**
- Ikke sprøyt materialer som inneholder asbest og andre materialer som inneholder stoffer som er helsefarlige.
- **Ikke rett vannstrålen mot deg selv eller andre for å rengjøre klær eller fottøy.**
- De nye slangesettene som følger med apparatet skal brukes, og gamle slangesett skal ikke brukes om igjen.
- Trekk ut batteriene etter bruk og før vedlikehold.

BATTERIER

- Det medfølgende batteriet, hvis det finnes et, er delvis ladet (for å sikre full batterikapasitet, lad batteriet helt opp i batteriladeren før du bruker det elektriske apparatet for første gang)
- Bruk kun følgende batterier og ladere med dette produktet
  - SKIL-batteri: BR1˚31****
  - SKIL-lader: CR1˚31****
- Ikke bruk batteriet hvis det er skadet; det bør byttes ut
- Ikke bruk batterier som lekker. Bruk alltid hansker og vernebriller når du fjerner det lekkende batteriet, unngå å riste og forsegl det
- Ikke demonter batteriet
- Ikke utsett produktet/batteriet for regn
- Tillatt omgivelsestemperatur (produkt/lader/batteri):
  - ved lading 4...40 °C
  - under drift 5...40 °C
  - under lagring –20...+50 °C

FORKLARING AV SYMBOLER PÅ PRODUKTET/ BATTERIET

③ Les bruksanvisningen før bruk
④ Batterier kan eksplodere når de kastes i ild, så ikke brenn batteriet uansett årsak.
⑤ Oppbevar produktet/laderen/batteriet på steder der temperaturen ikke overstiger 50 °C
⑥ Ikke kast elektriske produkter og batterier sammen med husholdningsavfall.
⑦ Maskinen er ikke egnet for tilkobling til drikkevannsledningen
⑧ Må ikke utsettes for regn

BRUK

- Lader batteriet
  ! les sikkerhetsadvarslene og instruksjonene som følger med laderen
- Fjerne/installere batteriet②
- Batterinivåindikator⑨
  - Trykk på batterinivåindikatorknappen G for å vise gjeldende batterinivå⑨a
  ! Når det laveste nivået på batteriindikatoren begynner å blinke etter at du har trykket på knapp G⑨b, er batteriet tomt
  ! Når 2 nivåer av batteriindikatoren begynner å blinke etter at du har trykket på knapp G⑨c, er ikke batteriet innenfor det tillatte driftstemperaturområdet.
- Batteribeskyttelse
  Produktet slås plutselig av eller forhindres i å slås på, når
  - **lasten er for høy**-->fjern lasten og start på nytt
  - **batteritemperaturen er ikke innenfor det tillatte driftstemperaturområdet på -20 til +50 °C**-->2 nivåer på batterinivåindikatoren begynner å blinke når du trykker på knapp G⑨c; vent til batteriet har kommet tilbake innenfor det tillatte driftstemperaturområdet
  - **batteriet er nesten tomt (for å beskytte mot dyputlading)**-->lavt batterinivå eller blinkende lavt batterinivå⑨b vises av batterinivåindikatoren når du trykker på knapp G; lad batteriet
  ! Ikke fortsett å trykke på av/på-bryteren etter at produktet er slått av automatisk; batteriet kan bli skadet.
- Montering av forlengelsene⑩a
  - Juster de to tappene i kontakten med sporene på forlengelsen
  - roter forlengelsen med klokken til de to delene er helt koblet sammen
  - Roter låseringen til de to delene er helt låst
  - fest den andre forlengelsen på samme måte⑩b
  ! Sørg for at tilbehøret er sikkert festet før rengjøring
- Roterende dyse⑪a
  - Juster de to tappene i kontakten med sporene på den roterende dysen
  - roter dysen med klokken til de to delene er helt låst
  ! Sørg for at det hvite indikatorhullet nær pilen vender oppover, ikke nedover
  - dysen kan festes til forlengelsen på samme måte for kombinert bruk⑪b
  - De tre måtene å bruke den roterende dysen på er vist i⑪c
  ! Sørg for at tilbehøret er sikkert festet før rengjøring
  - Ved å vri dysen mot klokken, endre formen på vannstrålen⑪d
  ! Hvis formen på vannstrålen endrer seg, se «Dyserengjøring» for å rengjøre blokkeringen av dysehullet i tide.
- Vaskemiddelflaske⑫a
  - Åpne vaskemiddelflasken ved å vri den, og fyll deretter på biologisk nedbrytbart vaskemiddel som er egnet for bruk med vaskerenheten (bruk av andre vaskemidler eller kjemikalier kan påvirke enhetens sikkerhet negativt)
  ! ikke bruk ufortynnede vaskemidler
  - Juster de to tappene i kontakten med sporene på vaskemiddelflasken

- roter dysen med klokken til de to delene er helt låst
! **Sørg for at indikatorhullet på toppen av dysen vender oppover, ikke nedover**
- Dysen kan festes til forlengelsen på samme måte for kombinert bruk⑫b
- De tre måtene å bruke vaskemiddeldysen på er vist i⑫c
! **Sørg for at tilbehøret er sikkert festet før rengjøring**
- Kontroller mengden skum ved å vri på justeringsknappen for skum⑫d

- Vanninntakskobling⑬
  - Trekk ned kragen N på slangen og fest den på koblingen S
  - Slipp kragen N for å låse slangen på plass
  ! **sørg for at slangen er ordentlig tilkoblet. Trekk forsiktig i koblingen for å bekrefte at den ikke faller av**
  - For å fjerne slangen, trekk ned kragen og fjern
  ! **Ikke fjern slangen under bruk**
- Koble til vannkilden
  ! **Bruk KUN rent, kaldt eller varmt vann**
  - slipp den andre enden med filteret L ned i en bøtte med vann eller i ferskvann⑭a
  - Juster flottørens posisjon opp eller ned for å sikre at filteret L forblir nedsenket under vannoverflaten
  - Når filteret er fjernet, kan du koble den andre enden av slangen til vannforsyningen⑭b
- Modusknapp⑮
  - Trykk på modusknappen B for å velge en modus etter behov:
    HØY: Høyere vanntrykk og vannføring
    ØKO: Lavere vanntrykk og vannstrøm
  ! **Når du bruker vaskemiddelflasken, må verktøyet være satt til HØY-modus**
- Av/på
  For å starte:
  ! **Start på avstand fra rengjøringsflaten for å unngå skade på overflaten**
  - plasser låseknappen C i ulåst posisjon⑯a
  - Klem og hold inne avtrekkeren D⑯b
  For å stoppe:
  - Slipp avtrekkeren D for å stoppe vannstrømmen⑯b
  - plasser låseknappen C i låst posisjon⑯a

VEDLIKEHOLD / SERVICE

- Hold alltid verktøyet rent
  ! **Fjern batteriet og vanntilkoblingen fra verktøyet før rengjøring**
  - Unngå å bruke løsemidler når du rengjør plastdeler
- Rengjøring av dyser
  ! **Sørg for at alt vedlikehold av dyser utføres riktig for å forhindre vannlekkasjer**
  - Bruk en børste til å rengjøre fremmedlegemer som tetter eller begrenser dysen i hullene på dysen mens du skyller med vann.
- Filterrengjøring
  ! **sjekk filtrene regelmessig for å sikre at de er i god stand**
  Sugeslangefilter:
  - Roter filterkontakten P mot klokken for å fjerne kontakten og metallskiven Q⑰a
  - Trekk de to bevegelige stengene på filteret utover samtidig for å fjerne filtergitteret⑰b
  - skyll filterskjermen med rent vann
  - sett filterskjermen tilbake i filteret, og sørg for at den sitter godt fast
  - monter skiven på nytt og stram kontakten

  Vanninntaksfilter:
  - Roter kontakten S mot klokken for å fjerne kontakten og vanninntaksfilteret T⑱
  - skyll filteret med rent vann
  - monter filteret igjen og stram kontakten
- Lagring⑲
  - Monter oppbevaringsskinnen U sikkert på veggen med 2 skruer (medfølger ikke) og juster den horisontalt
  - Fest oppbevaringsadapteren V og beveg den mot monteringsbasen på oppbevaringsskinnen U
  - Oppbevar verktøyet med oppbevaringshullet i håndtaket over spissen av oppbevaringsadapteren
- Hvis verktøyet skulle svikte til tross for nøye produksjons- og testprosedyrer, bør reparasjonen utføres av et kundeservicesenter for SKIL elektroverktøy.
  - Send verktøyet**udemontert**sammen med kjøpsbevis til forhandleren eller nærmeste SKIL-servicestasjon (adresser samt serviceskjema for verktøyet er oppført påwww.skil.com)
- Vær oppmerksom på at skader som følge av feil håndtering av produktet ikke dekkes av garantien (for SKILs garantivilkår, se www.skil.com eller spør forhandleren din).

FEILSØKING

- Følgende liste viser problemsymptomer, mulige årsaker og korrigerende tiltak (hvis disse ikke identifiserer og retter problemet, kontakt forhandleren eller servicestasjonen)
  ! **Ved elektrisk eller mekanisk feil, slå av verktøyet umiddelbart og fjern batteriet.**
  ★ Sprayen er ikke jevn
  - dyse delvis blokkert ->rengjør dysen

  ★ Motoren starter ikke eller stopper plutselig
  - tomt batteri ->lad batteriet
  - varmt batteri ->la batteriet avkjøles

  ★ Motoren går, men sprayen er dårlig
  - dysen er helt blokkert ->rengjør dysen
  - vanninntaksfilter tett ->rengjør vanninntaksfilteret
  - luft i pumpen ->sørg for at vanninntakskoblingen er ordentlig montert
  - utilstrekkelig vannforsyning ->sjekk at vannkranen er helt åpen

MILJØ

Kun for EU-land

- Ikke kast elektriske verktøy, tilbehør og emballasje sammen med husholdningsavfallet.
  - I samsvar med EU-direktiv 2012/19/EF om avfall fra elektrisk og elektronisk utstyr og implementeringen av dette i samsvar med nasjonal lov, må elektriske verktøy som har nådd slutten av sin levetid samles inn separat og returneres til et miljøvennlig resirkuleringsanlegg.
  - Symbolet⑥vil minne deg på dette når det er behov for avhending.
  ! **Beskytt batteripolene med tykk tape før avhending for å forhindre kortslutning.**

FIN

Akkukäyttöinen tehopesuri 0762

ESITTELY

- Tämä tuote on suunniteltu ajoneuvojen, koneiden, rakennusten, julkisivujen jne. puhdistamiseen yksityiskäytössä
- Lue tämä käyttöohje huolella ennen käyttöä ja pidä se tallella tulevia tarpeita varten ③
- Kiinnitä erityistä huomiota turvallisuutta koskeviin ohjeisiin ja varoituksiin. Niiden laiminlyönti voi aiheuttaa vakavan loukkaantumisen
- Varmista, että pakkaus sisältää kaikki osat, jotka näkyvät piirroksessa ②
- Jos osia puuttuu tai on vioittunut, ota yhteyttä jälleenmyyjään

TEKNISET TIEDOT ①

TUOTTEEN OSAT ②

A Jatkokappale / suuttimen liitin
B Tilapainike
C Lukituspainike
D Liipaisukytkin
E Kahva
F Veden tulo
G Akun varaustason ilmaisin
H Imuletku
J Jatkokappale
K Pesuainepullo
L Imuletkun suodatin
M Pyörivä suutin
N Kaulus
P Suodattimen liitin
Q Metallinen aluslevy
R Suodattimen seula
S Liitin
T Veden tulosuodatin
U Säilytyskisko
V Säilytysadapteri

TURVALLISUUS

- Tätä työkalua saavat käyttää vähintään 8-vuotiaat lapset ja sellaiset henkilöt, joilla on fyysisiä, aistinvaraisia tai henkisiä rajoitteita tai joilla ei ole riittävää kokemusta tai tietoa, jos heidän turvallisuudestaan vastaava henkilö valvoo tai kouluttaa heitä työkalun käytössä ja he ymmärtävät käyttöön liittyvät vaarat (muutoin työkalun käyttöön liittyy vaaroja, jotka voivat johtaa käyttövirheisiin ja loukkaantumisiin).
- Valvo lapsia (tämä varmistaa, etteivät lapset leiki työkalulla).
- Lapset eivät saa puhdistaa tai huoltaa työkalua ilman aikuisen valvontaa.
- Nestettä tai höyryä ei saa suunnata laitteisiin, joissa on sähkökomponentteja, kuten uunien sisätiloihin.
- Laitetta ei saa jättää valvomatta, kun se on kytketty akkuihin.
- Laitetta ei saa käyttää, jos se on pudonnut, siinä on näkyviä vaurioita tai se vuotaa. Pidä laite poissa lasten ulottuvilta, kun se on kytketty virtaan tai se on jäähtymässä.
- **Sulje ovet ja ikkunat ennen minkään puhdistustoimenpiteen aloittamista.** Poista puhdistettavalta alueelta roskat, lelut, ulkokalusteet ja muut esineet, jotka voivat aiheuttaa vaaraa.
- **Älä koskaan yritä käyttää tehopesuria, jos laitteen johonkin osaan on tullut jäätä.** Säilytä aina sisätiloissa jäätymisen estämiseksi.
- **Älä käytä tässä tuotteessa happoja, emäksiä, liuottimia, syttyviä aineita, valkaisuaineita tai teollisuusluokan liuoksia.** Nämä tuotteet voivat aiheuttaa käyttäjälle fyysisiä vammoja ja koneelle pysyviä vaurioita.
- **Korkeapainesuihkut voivat olla vaarallisia, jos niitä käytetään väärin.** Suihkua ei saa suunnata ihmisiin, eläimiin, sähkölaitteisiin tai itse koneeseen.
- **Pidä tehopesuria tukevasti molemmin käsin.** Jos tätä ei noudateta, se voi aiheuttaa hallinnan menettämisen ja käyttäjän tai muiden henkilöiden loukkaantumisen.
- **Tarkista ennen jokaista käyttöä, että pultit ja mutterit ovat kireällä.** Löystynyt pultti tai mutteri voi aiheuttaa vakavia moottoriongelmia.
- **Käytä huollossa vain suositeltuja varaosia tai niitä vastaavia.** Muiden osien käyttö saattaa aiheuttaa vaaran tai laitteen vaurioitumisen.
- **Käytä VAIN kylmää tai lämmintä vettä.** Älä koskaan käytä yli 40 ° C:n vettä.
- **Älä koskaan suihkuta** puhdistettavaa pintaa läheltä, sillä se voi vahingoittaa pintaa.
- **Älä koskaan käytä vettä tai muita nesteitä tuotteen puhdistamiseen tai huuhteluun, äläkä altista tuotetta sateelle. Säilytä sisätiloissa kuivassa paikassa.** Syövyttävät nesteet, vesi ja kemikaalit voivat päästä tuotteen elektronisiin komponentteihin ja/tai akkukoteloon ja vaurioittaa elektronisia komponentteja ja/tai akkua, mikä voi aiheuttaa oikosulun, palovaaran ja vakavia henkilövahinkoja. Poista mahdollinen lika ja roskat pyyhkimällä tuote puhtaaksi kuivalla liinalla silloin tällöin.
- **Vain ulkokäyttöön.**
- Käytä sopivia suojavaatteita suojautuaksesi roiskevedeltä.
- **Älä käytä työkalua muiden henkilöiden läheisyydessä, ellei heillä ole suojavaatteita.**
- Älä suihkuta asbestia sisältäviä materiaaleja tai muita materiaaleja, jotka sisältävät terveydelle haitallisia aineita.
- **Älä suuntaa vesisuihkua itseäsi tai muita kohti vaatteiden tai jalkineiden puhdistamista varten.**
- Laitteen mukana toimitettuja uusia letkusarjoja on käytettävä, eikä vanhoja letkusarjoja saa käyttää uudelleen.
- Irrota akut käytön jälkeen ja ennen käyttäjän huoltotoimenpiteitä.

AKUT

- Mukana toimitettu akku, jos sellainen on, toimitetaan osittain ladattuna (varmista akun suoritusteho lataamalla akku aivan täyteen akkulaturilla ennen sähkölaitteen ensimmäistä käyttökertaa)
- Käytä tuotteen kanssa vain seuraavia akkuja ja latureita
  - SKIL-akku: BR1˚31****
  - SKIL-laturi: CR1˚31****
- Älä käytä vahingoittunutta akkua, vaan vaihda se
- Älä käytä vuotavia akkuja. Käytä aina käsineitä ja suojalaseja vuotavan akun poistamiseksi, vältä sen

ravistelua ja sulje se tiiviisti
- Älä pura akkua
- Älä altista tuotetta/akkua sateelle
- Sallittu ympäristön lämpötila (tuote/laturi/akku):
  - ladattaessa 4...40 °C
  - käytön aikana 5...40 °C
  - varastoinnin aikana -20...+50 °C

TUOTTEEN/AKUN SYMBOLIEN SELITYKSET

③ Lue käyttöopas ennen käyttöä
④ Akut voivat räjähtää, jos ne hävitetään polttamalla, joten älä missään tapauksessa polta niitä
⑤ Säilytä tuote/laturi/akku paikassa, jossa lämpötila ei ole yli 50 °C
⑥ Älä hävitä sähkötuotteita ja akkuja tavallisen kotitalousjätteen mukana
⑦ Kone ei sovellu liitettäväksi juomavesiverkostoon
⑧ Älä altista sateelle

KÄYTTÄMINEN

- Akun lataaminen
  ! lue kaikki laturin mukana tulevat turvallisuusvaroitukset ja -ohjeet
- Akun irrottaminen/asentaminen ②
- Akun varaustason merkkivalo ⑨
  - paina akun varaustason merkkivalopainiketta G, jotta akun nykyinen varaustaso näkyy. ⑨a
  ! kun akun merkkivalon alin taso alkaa vilkkua painikkeen G ⑨b painamisen jälkeen, akku on tyhjä
  ! kun 2 akun merkkivalon tasoa alkaa vilkkua painikkeen G ⑨c painamisen jälkeen, akku ei ole sallitulla käyttölämpötila-alueella
- Akun suojaus
  Tuote kytkeytyy äkillisesti pois päältä tai sitä ei voi kytkeä päälle, jos
  - **kuormitus on liian suuri** --> poista kuormitus ja käynnistä uudelleen
  - **akun lämpötila ei ole sallitulla käyttölämpötila-alueella -20...+50 °C** --> 2 akun varaustason merkkivaloa alkaa vilkkua, kun painat painiketta G ⑨c; odota, kunnes akku on palannut sallitulle käyttölämpötila-alueelle
  - **akku on lähes tyhjä (suojaa syväpurkautumiselta)** --> alhainen akun varaustaso tai vilkkuva akun alhainen taso ⑨b näkyy akun lataustason ilmaisimessa, kun painat painiketta G; lataa akku
  ! älä jatka virtakytkimen painamista sen jälkeen, kun tuote on kytkeytynyt pois päältä automaattisesti; akku voi vaurioitua
- Jatkokappaleiden asentaminen ⑩a
  - kohdista liittimen kaksi kielekettä jatkokappaleen uriin
  - kierrä jatkokappaletta myötäpäivään, kunnes kaksi osaa ovat täysin kiinni toisissaan
  - kierrä lukitusrengasta, kunnes kaksi osaa ovat täysin lukittuneet
  - kiinnitä toinen jatkokappale samalla tavalla ⑩b
  ! varmista, että kiinnitys on tukeva ennen puhdistustöiden aloittamista
- Pyörivä suutin ⑪a
  - kohdista liittimen kaksi kielekettä pyörivän suuttimen uriin
  - kierrä suutinta myötäpäivään, kunnes kaksi osaa ovat täysin lukittuneet
  ! varmista, että nuolen lähellä oleva valkoinen merkkivaloreikä on ylöspäin, ei alaspäin
  - suutin voidaan kiinnittää jatkokappaleeseen samalla tavalla yhdistettyä käyttöä varten ⑪b
  - pyörivän suuttimen kolme käyttötapaa on esitetty kuvassa ⑪c
  ! varmista, että kiinnitys on tukeva ennen puhdistustöiden aloittamista
  - kääntämällä suutinta vastapäivään muutat vesisuihkun muotoa ⑪d
  ! jos vesisuihkun muoto muuttuu, katso kohta "Suuttimen puhdistus" ja puhdista suuttimen reikä tukoksista ajoissa
- Pesuainepullo ⑫a
  - avaa pesuainepullo kääntämällä sitä ja täytä pullo biohajoavalla pesuaineella, joka sopii tehopesurikäyttöön (muiden pesuaineiden tai kemikaalien käyttö voi vaikuttaa haitallisesti laitteen turvallisuuteen)
  ! älä käytä laimentamattomia pesuaineita
  - kohdista liittimen kaksi kielekettä pesuainepullon uriin
  - kierrä suutinta myötäpäivään, kunnes kaksi osaa ovat täysin lukittuneet
  ! varmista, että suuttimen yläosassa oleva merkkivaloreikä on ylöspäin, ei alaspäin
  - suutin voidaan kiinnittää jatkokappaleeseen samalla tavalla yhdistettyä käyttöä varten ⑫b
  - pesuainesuuttimen kolme käyttötapaa on esitetty kuvassa ⑫c
  ! varmista, että kiinnitys on tukeva ennen puhdistustöiden aloittamista
  - Säädä vaahdon määrää kääntämällä vaahdon säätönuppia ⑫d
- Veden tuloliitin ⑬
  - vedä letkun kaulus N alas ja kiinnitä se liittimeen S
  - vapauta kaulus N lukitaksesi letkun paikalleen
  ! varmista, että letku on kiinnitetty kunnolla. Vedä liitosta varovasti varmistaaksesi, että se ei irtoa
  - poista letku vetämällä kaulus alas ja irrottamalla se
  ! älä irrota letkua käytön aikana
- Liitä vedentulolähteeseen
  ! Käytä VAIN puhdasta, kylmää tai lämmintä vettä
  - laske suodattimen L toinen pää vesisankoon tai puhtaaseen veteen ⑭a
  - säädä uimurin asentoa ylös tai alas, jotta suodatin L pysyy upotettuna veden pinnan alapuolella
  - kun suodatin on irrotettu, voit liittää letkun toisen pään vedensyöttöön ⑭b
- Tilan painike ⑮
  - paina tilapainiketta B valitaksesi tarvittavan tilan:
    KORKEA: Korkeampi vedenpaine ja veden virtaus
    ECO: Alhaisempi vedenpaine ja veden virtaus
  ! kun käytät pesuainepulloa, työkalu on asetettava KORKEA-tilaan
- Päälle/pois
  Käynnistäminen:
  ! aloita pitämällä tietty etäisyys puhdistettavaan pintaan, jotta pinta ei vahingoitu
  - aseta lukituspainike C lukitsemattomaan asentoon ⑯a
  - purista ja pidä liipaisinta D ⑯b

  Pysäyttäminen:
  - vapauta liipaisin D veden virtauksen pysäyttämiseksi ⑯b

- aseta lukituspainike C lukittuun asentoon ⑯a

KUNNOSSAPITO/HUOLTO

- Pidä työkalu aina puhtaana
  ! poista akku ja vesiliitäntä työkalusta ennen puhdistusta
  - vältä liuotinaineiden käyttöä, kun puhdistat muoviosaa
- Suuttimen puhdistaminen
  ! varmista, että kaikki suuttimien kunnossapitotoimet suoritetaan asianmukaisesti vesivuotojen estämiseksi
  - puhdista harjaa käyttäen mahdolliset vieraat aineet, jotka tukkivat tai rajoittavat suuttimen reikiä, huuhtele samalla vedellä
- Suodattimen puhdistaminen
  ! tarkista suodattimet säännöllisesti varmistaaksesi, että ne ovat hyvässä kunnossa
  Imuletkun suodatin:
  - kierrä suodattimen liitintä P vastapäivään poistaaksesi liittimen ja metallisen aluslevyn Q ⑰a
  - vedä suodattimen kaksi liikkuvaa tankoa samanaikaisesti ulospäin suodattimen seulan poistamiseksi ⑰b
  - huuhtele suodattimen seula puhtaalla vedellä
  - aseta suodattimen seula takaisin suodattimeen ja varmista, että se on kunnolla paikallaan
  - asenna pesuri uudelleen ja kiristä liitin

  Veden tulosuodatin:
  - kierrä liitintä S vastapäivään poistaaksesi liittimen ja veden tulosuodattimen T ⑱
  - huuhtele suodatin puhtaalla vedellä
  - asenna suodatin takaisin paikalleen ja kiristä liitin
- Varastointi ⑲
  - kiinnitä varastointikisko U tukevasti seinälle 2 ruuvilla (ei mukana) ja vaakasuoraan asentoon
  - kiinnitä varastointisovitin V ja siirrä se säilytyskiskon U kiinnityspohjaa vasten
  - varastoi työkalu siten, että kahvan varastointireikä on varastointisovittimen kärjen päällä
- Jos työkalu ei huolellisesta valmistuksesta ja koestusmenettelystä huolimatta toimi asianmukaisella tavalla, tulee laitteen korjaus antaa SKIL-huoltokeskuksen tehtäväksi
  - toimita työkalu ostotositteen kanssa ja **osiin purkamatta** jälleenmyyjälle tai lähimpään SKIL-huoltoliikkeeseen (osoitteet ja työkalun huoltokaavio löytyvät osoitteesta www.skil.com)
- Ota huomioon, että takuu ei kata tuotteen väärästä käsittelystä johtuvia vahinkoja (katso SKIL-takuuehdot osoitteesta www.skil.com tai kysy jälleenmyyjältä)

VIANMÄÄRITYS

- Seuraavassa luettelossa ongelmien oireita, mahdollisia syitä ja korjaustoimenpiteitä (jos ongelma ei selviä ja häviä näiden avulla, ota yhteyttä jälleenmyyjään tai huoltoliikkeeseen)
  ! jos huomaat sähköisen tai mekaanisen vian, sammuta työkalu heti ja poista akku
  ★ Suihku ei ole tasainen
  - suutin osittain tukossa -> puhdista suutin

  ★ Moottori ei käynnisty tai sammuu äkillisesti
  - akku tyhjä -> lataa akku
  - kuuma akku -> anna akun jäähtyä

  ★ Moottori käy mutta suihku on heikko
  - suutin täysin tukossa -> puhdista suutin
  - veden tulosuodatin tukossa -> puhdista veden tulosuodatin
  - ilmaa pumpussa -> varmista, että veden tuloliitin on kiinnitetty tukevasti
  - riittämätön veden tulo -> tarkista, että vesihana on kokonaan auki

YMPÄRISTÖ

Koskee vain EU-maita

- Älä hävitä sähkötyökaluja, lisävarusteita tai pakkausta tavallisen kotitalousjätteen mukana
  - Vanhoja sähkö- ja elektroniikkalaitteita koskevan eurooppalaisen direktiivin 2012/19/EY ja sen maakohtaisten sovellusten mukaisesti käytetyt sähkötyökalut on toimitettava ongelmajätteen keräyspisteeseen ja ohjattava ympäristöystävälliseen kierrätykseen
  - symboli ⑥ muistuttaa tästä, kun käytöstä poisto tulee ajankohtaiseksi

  ! poistaessasi akun käytöstä peitä plus- ja miinusnapa sähköteipillä oikosulun estämiseksi

E

Limpiador eléctrico inalámbrico 0762

INTRODUCCIÓN

- Este producto ha sido diseñado para limpiar vehículos, máquinas, edificios, fachadas, etc. en el sector privado
- Lea atentamente este manual de instrucciones antes de utilizar el producto, y guárdelo para consultarlo en el futuro ③
- Preste mucha atención a las instrucciones y advertencias de seguridad; en caso contrario pueden producirse lesiones graves
- Compruebe si el envase contiene todas las piezas que se muestran en la imagen ②
- Si falta alguna pieza o está dañada, póngase en contacto con su distribuidor

DATOS TÉCNICOS ①

ELEMENTOS DE PRODUCTO ②

A Conector de extensión/boquilla
B Botón de modo
C Botón de desbloqueo
D Gatillo interruptor
E Mango
F Admisión de agua
G Indicador del nivel de la batería
H Manguera de aspiración
J Extensión
K Botella de detergente
L Filtro de manguera de aspiración
M Boquilla giratoria
N Collar

P Conector de filtro
Q Arandela metálica
R Pantalla filtrante
S Conector
T Filtro de admisión de agua
U Carril de almacenamiento
V Adaptador de almacenamiento

SEGURIDAD

- Esta herramienta puede ser utilizada por niños a partir de 8 años y por personas con discapacidades físicas, sensoriales e intelectuales o con falta de experiencia y conocimientos, siempre y cuando estén vigilados por una persona responsable de su seguridad o hayan sido instruidos en la utilización segura de la herramienta y entendido los peligros inherentes (en caso contrario, existe el peligro de un manejo erróneo y lesiones).
- Vigile a los niños (con ello se evita que los niños jueguen con la herramienta).
- La limpieza y el mantenimiento de la herramienta a realizar por el usuario no deben hacerlos los niños sin supervisión.
- El líquido o el chorro no deben dirigirse hacia equipos que contengan componentes eléctricos, como el interior de hornos.
- No se debe dejar el aparato sin vigilancia mientras esté conectado a las baterías.
- No utilice el aparato si se ha caído, si presenta signos visibles de daños o si tiene fugas; mantenga el aparato fuera del alcance de los niños cuando esté encendido o enfriándose.
- **Antes de comenzar cualquier operación de limpieza, cierre puertas y ventanas.** Despeje el área a limpiar de escombros, juguetes, muebles de exterior u otros objetos que puedan suponer un peligro.
- **Nunca intente utilizar el limpiador eléctrico si se ha formado hielo en alguna parte del equipo.** Guárdelo siempre en un lugar cerrado para evitar que se congele.
- **No utilice ácidos, alcalinos, disolventes, materiales inflamables, lejías ni soluciones industriales en este producto.** Estos productos pueden causar lesiones físicas al operador y daños irreversibles a la máquina.
- **Los chorros de alta presión pueden ser peligrosos si se utilizan mal.** El chorro no debe dirigirse hacia personas, animales, dispositivos eléctricos ni hacia la propia máquina.
- **Sujete firmemente el limpiador eléctrico con ambas manos.** Si no lo hace, podría perder el control y causar lesiones a otras personas o a usted mismo.
- **Compruebe que los tornillos y las tuercas no estén flojos antes de cada uso.** Un tornillo o una tuerca sueltos pueden causar graves problemas en el motor.
- **Cuando realice el mantenimiento, utilice únicamente piezas de repuesto recomendadas o equivalentes.** La utilización de otras piezas podría suponer un peligro o causar daños en el producto.
- **Utilice ÚNICAMENTE agua fría o tibia.** Nunca utilice agua a más de 40 ℃.
- **No pulverice nunca cerca de la superficie** que se va a limpiar, ya que podría dañarla.
- **No utilice nunca agua ni ningún otro líquido para limpiar o enjuagar el producto, y no lo exponga a la lluvia. Guárdelo en un lugar seco en interiores.** Los líquidos corrosivos, el agua y los productos químicos pueden penetrar en los componentes electrónicos del producto y/o en el compartimento de la batería y dañar los componentes electrónicos y/o la batería, lo que puede provocar un cortocircuito, un mayor riesgo de incendio y lesiones personales graves. Elimine cualquier acumulación de suciedad y residuos limpiando el producto con un paño seco de vez en cuando.
- **Solo para uso en exteriores.**
- Lleve ropa de protección adecuada para protegerse contra las salpicaduras de agua.
- **No utilice la herramienta si hay personas en las proximidades, a menos que lleven ropa de protección.**
- No rocíe materiales que contengan amianto ni otros materiales que contengan sustancias peligrosas para la salud.
- **No dirija el chorro de agua contra usted mismo ni contra otras personas con el fin de limpiar la ropa o el calzado.**
- Se deben utilizar los nuevos juegos de mangueras suministrados con el aparato y no se deben reutilizar los juegos de mangueras antiguos.
- Desenchufe las baterías después de su uso y antes de realizar cualquier tarea de mantenimiento.

BATERÍAS

- Dado el caso, la batería se entrega parcialmente cargada (para poder aprovechar toda la capacidad de la batería, cárguela por completo en el cargador antes de utilizar el aparato eléctrico por primera vez)
- Utilice únicamente los siguientes cargadores y baterías con este producto
  - Batería SKIL: BR1˚31****
  - Cargador SKIL: CR1˚31****
- No utilice la batería si está deteriorada, es necesario cambiarla
- No utilice baterías con fugas. Utilice siempre guantes y gafas protectoras para retirar una batería con fugas, evite sacudirla y séllela
- No desarme la batería
- No exponga el producto/batería a la lluvia
- Temperatura ambiente permitida (producto/cargador/batería):
  - durante la carga 4...40 °C
  - durante el funcionamiento 5...40 °C
  - durante el almacenamiento -20...+50 °C

EXPLICACIÓN DE LOS SÍMBOLOS EN EL PRODUCTO/BATERÍA

③ Lea el manual de instrucciones antes de utilizarlo
④ Las baterías pueden explotar si se tiran al fuego; por tanto, que no las queme por ningún motivo
⑤ Guarde el producto/cargador/batería en un lugar donde la temperatura no exceda los 50 °C
⑥ No deseche los productos eléctricos y las baterías junto con los residuos domésticos
7 Máquina no apta para su conexión a la red de agua potable
⑧ No exponga el aparato a la lluvia

MODO DE EMPLEO

- Recargar la batería
  ! Lea las instrucciones y la advertencias de seguridad incluidas con el cargador
- Desmontaje/instalación de la batería ②
- Indicador del nivel de la batería ⑨
  - Pulse el botón indicador del nivel de batería G para

mostrar el nivel actual de la batería ⑨a

! Cuando el indicador del nivel de batería más bajo comienza a parpadear después de pulsar el botón G ⑨b, la batería está descargada

! Cuando empiecen a parpadear 2 niveles del indicador de la batería después de pulsar el botón G ⑨c, significa que la batería no está dentro del rango de temperatura de funcionamiento permitido

- Protección de la batería
  El producto se apaga repentinamente o se impide que se encienda, cuando
  - **la carga es demasiado elevada** --> retire la carga y vuelva a poner en marcha
  - **la temperatura de la batería no se encuentra dentro del rango admisible de temperaturas de funcionamiento entre -20 °C y +50 °C** --> los 2 niveles del indicador de la batería empiezan a parpadear cuando se pulsa el botón G ⑨c; espere hasta que la batería vuelva a estar dentro del rango admisible de temperaturas de funcionamiento
  - **la batería está casi descargada (como protección contra una descarga intensa)** --> el indicador del nivel de la batería señala un nivel bajo de carga o un nivel bajo de carga intermitente ⑨b cuando se pulsa el botón G; cargue la batería

  ! No siga pulsando el interruptor de encendido/ apagado después de que se apague automáticamente el producto; se puede dañar la batería
- Instalación de las extensiones ⑩a
  - Alinee las dos lengüetas del conector con las ranuras de la extensión
  - Gire la extensión en sentido horario hasta que las dos partes estén completamente conectadas
  - Gire el anillo de bloqueo hasta que las dos partes queden completamente bloqueadas
  - Conecte la otra extensión de la misma manera ⑩b

  ! Asegúrese de que el accesorio esté bien sujeto antes de limpiar
- Boquilla giratoria ⑪a
  - Alinee las dos lengüetas del conector con las ranuras de la boquilla giratoria
  - Gire la boquilla en sentido horario hasta que las dos partes queden completamente bloqueadas

  ! Asegúrese de que el orificio indicador blanco situado cerca de la flecha esté orientado hacia arriba, no hacia abajo
  - La boquilla se puede acoplar a la extensión de la misma manera para uso combinado ⑪b
  - Las tres formas de utilizar la boquilla giratoria se muestran en la figura ⑪c

  ! Asegúrese de que el accesorio esté bien sujeto antes de limpiar
  - Girando la boquilla en sentido antihorario se cambia la forma del chorro de agua ⑪d

  ! Si cambia la forma del chorro de agua, consulte «Limpieza de la boquilla» para limpiar a tiempo la obstrucción del orificio de la boquilla
- Botella de detergente ⑫a
  - Abra la botella de detergente girándola y, a continuación, rellénela con detergente biodegradable adecuado para su uso con limpiadores eléctricos (el uso de otros detergentes o productos químicos puede afectar negativamente a la seguridad de la herramienta)

  ! No utilice detergentes sin diluir
  - Alinee las dos lengüetas del conector con las ranuras de la botella de detergente
  - Gire la boquilla en sentido horario hasta que las dos partes queden completamente bloqueadas

  ! Asegúrese de que el orificio indicador situado en la parte superior de la boquilla esté orientado hacia arriba, no hacia abajo
  - La boquilla se puede acoplar a la extensión de la misma manera para uso combinado ⑫b
  - Las tres formas de utilizar la boquilla del detergente se muestran en la figura ⑫c

  ! Asegúrese de que el accesorio esté bien sujeto antes de limpiar
  - Controle la cantidad de espuma girando el botón de ajuste de espuma ⑫d
- Conector de admisión de agua ⑬
  - Tire hacia abajo del collar N de la manguera y encájelo en el conector S
  - Suelte el collar N para bloquear la manguera en su sitio

  ! Asegúrese de que la manguera esté conectada de forma segura. Tire suavemente de la conexión para confirmar que no se suelta
  - Para retirar la manguera, tire hacia abajo del collar y retírela

  ! No retire la manguera durante el uso
- Conectar a la fuente de agua

  ! Utilice ÚNICAMENTE agua limpia, fría o tibia
  - Meta el otro extremo con el filtro L en un cubo con agua o en agua fresca ⑭a
  - Ajuste la posición del flotador hacia arriba o hacia abajo para garantizar que el filtro L permanezca sumergido por debajo de la superficie del agua
  - Con el filtro retirado, puede conectar el otro extremo de la manguera al suministro de agua ⑭b
- Botón de modo ⑮
  - Pulse el botón de modo B para seleccionar el modo que desee:
    ALTA: Mayor presión y caudal de agua
    ECO: Menor presión y caudal de agua

  ! Cuando utilice la botella de detergente, la herramienta debe estar ajustada en modo ALTA
- Encendido/apagado
  Puesta en marcha:

  ! Comience a cierta distancia de la superficie que va a limpiar para evitar dañarla
  - Coloque el botón de desbloqueo C en la posición desbloqueada ⑯a
  - Apriete y mantenga presionado el gatillo D ⑯b

  Parada:
  - Suelte el gatillo D para detener el flujo de agua ⑯b
  - Coloque el botón de desbloqueo C en la posición bloqueada ⑯a

MANTENIMIENTO / SERVICIO

- Mantenga la herramienta limpia siempre

  ! Retire la batería y la conexión de agua de la herramienta antes de limpiarla
  - Evite utilizar disolventes para limpiar la parte de plástico

- Limpieza de la boquilla
  ! Asegúrese de que todo el mantenimiento de las boquillas se realice correctamente para evitar fugas de agua
  - Utilice un cepillo para limpiar cualquier material extraño que obstruya o restrinja la boquilla en sus orificios, mientras la enjuaga con agua
- Limpieza del filtro
  ! Compruebe los filtros con regularidad para asegurarse de que están en buen estado
  Filtro de manguera de aspiración:
  - Gire el conector del filtro P en sentido antihorario para retirar el conector y la arandela metálica Q ⑰a
  - Tire de las dos varillas móviles del filtro hacia afuera al mismo tiempo para retirar la pantalla filtrante ⑰b
  - Enjuague la pantalla filtrante con agua limpia
  - Vuelva a colocar la pantalla filtrante en el filtro, asegurándose de que quede bien fijada en su lugar
  - Vuelva a instalar la arandela y apriete el conector

  Filtro de admisión de agua:
  - Gire el conector S en sentido antihorario para retirar el conector y el filtro de admisión de agua T ⑱
  - Enjuague el filtro con agua limpia
  - Vuelva a instalar el filtro y apriete el conector
- Almacenamiento ⑲
  - monte de forma segura el riel de almacenamiento U en la pared con 2 tornillos (no incluidos) y nivele horizontalmente
  - coloque el adaptador de almacenamiento V y muévalo contra la base de montaje del riel de almacenamiento U
  - guarde la herramienta con el orificio de almacenamiento en el mango sobre la punta del adaptador de almacenamiento
- Si la herramienta falla a pesar del cuidado puesto en los procedimientos de fabricación y comprobación, la reparación debe ser llevada a cabo por un centro de servicio postventa de herramientas eléctricas SKIL
  - Envíe la herramienta **sin desmontar** junto con una prueba de su compra a su distribuidor o al centro de servicio técnico más cercano de SKIL (las direcciones y el diagrama de despiece de la herramienta están en www.skil.com)
- Tenga en cuenta que los daños debido a un manejo inadecuado del producto estarán excluidos de la garantía (consulte las condiciones de garantía de SKIL en www.skil.com o consulte a su distribuidor)

SOLUCIÓN DE PROBLEMAS

- El siguiente listado indica síntomas de problemas, causas posibles y acciones correctoras (si no permite la identificación y la corrección del problema, póngase en contacto con su distribuidor o su centro de servicio técnico)
  ! En caso de que se produzca una avería eléctrica o mecánica, apague inmediatamente la herramienta y quite la batería

  ★ La pulverización no es consistente
  - boquilla parcialmente bloqueada -> limpie la boquilla

  ★ El motor no arranca o se detiene repentinamente
  - Batería vacía -> cargar batería
  - Batería caliente: > dejar que la batería se enfríe

  ★ El motor funciona pero la pulverización es deficiente
  - boquilla completamente bloqueada -> limpie la boquilla
  - Filtro de admisión de agua obstruido -> limpiar el filtro de admisión de agua
  - aire en la bomba -> asegúrese de que el conector de admisión de agua está ajustado firmemente
  - alimentación inadecuada de agua -> verifique que la toma de agua está completamente abierta

MEDIO AMBIENTE

Solo para países de la UE

- No deseche las herramientas eléctricas, los accesorios y embalajes junto con los residuos domésticos
  - De conformidad con la Directiva Europea 2012/19/CE sobre residuos de aparatos eléctricos y electrónicos y su aplicación de acuerdo con la legislación nacional, las herramientas eléctricas cuya vida útil haya llegado a su fin se deberán recoger por separado y trasladar a una planta de reciclaje que cumpla con las exigencias ecológicas
  - El símbolo ⑥ llamará su atención cuando sea necesaria la eliminación

  ! Antes de eliminarla, proteja los terminales de la batería con cinta aislante para evitar un cortocircuito

P

Lavadora sem fios 0762

INTRODUÇÃO

- Este produto foi criado para lavar veículos, máquinas, edifícios, fachadas, etc., no setor privado.
- Leia este manual de instruções com atenção antes da utilização, e guarde-o para futuras referências ③.
- Preste especial atenção às instruções de segurança e avisos. Se não os seguir, pode sofrer ferimentos sérios.
- Verifique se a caixa contém todas as peças ilustradas na imagem ②.
- Se houver peças em falta ou danificadas, contacte o seu revendedor.

CARACTERÍSTICAS TÉCNICAS ①

ELEMENTOS DO PRODUTO ②

A Conector da extensão/bocal
B Botão do modo
C Botão de desbloqueio
D Gatilho do interruptor
E Pega
F Entrada da água
G Indicador do nível da bateria
H Mangueira de aspiração
J Extensão
K Garrafa de detergente
L Filtro da mangueira de aspiração
M Bocal rotativo
N Manga
P Conector do filtro
Q Anilha de metal
R Rede do filtro

S Conector
T Filtro de entrada de água
U Calha de arrumação
V Adaptador de arrumação

SEGURANÇA

- Esta ferramenta pode ser usada por crianças com mais de 8 anos de idade e pessoas com capacidades físicas, sensoriais ou mentais reduzidas, ou falta de experiência e conhecimentos, se forem supervisionadas e ensinadas quanto à utilização da ferramenta de um modo seguro, e compreenderem os perigos envolvidos (caso contrário, existe o perigo de erros de funcionamento e ferimentos).
- Supervisione as crianças (isto garante que elas não brincam com a ferramenta).
- A limpeza e manutenção da ferramenta não devem ser feitas por crianças sem supervisão.
- O líquido ou jato não podem ser orientados para equipamento que contenha componentes elétricos, como o interior de fornos.
- O aparelho não deverá ser deixado sem supervisão enquanto estiver ligado à bateria.
- O aparelho não pode ser usado se tiver caído, se possuir sinais visíveis de danos ou se estiver a verter. Mantenha o aparelho fora do alcance das crianças quando estiver ligado à alimentação ou a arrefecer.
- **Antes de iniciar qualquer operação de limpeza, feche as portas e janelas.** Retire o lixo, brinquedos, mobiliário de exterior e outros objetos que possam constituir um perigo da área a ser limpa.
- **Nunca tente usar a lavadora se se tiver formado gelo em qualquer parte do equipamento.** Guarde sempre no interior para evitar que congele.
- **Não use ácidos, alcalinos, solventes, material inflamável, lixívia ou soluções industriais neste produto.** Estes produtos podem causar ferimentos no operador e danos irreversíveis na máquina.
- **Um jato de alta pressão pode ser perigoso, se sujeito a má utilização.** O jato não pode ser direcionado para as pessoas, animais, equipamentos elétricos ou para a própria máquina.
- **Segure bem a lavadora com ambas as mãos.** Se não o fizer, pode perder o controlo e magoar-se a si e a terceiros.
- **Verifique se as porcas e parafusos estão soltos antes de cada utilização.** Uma porca ou parafuso solto pode causar sérios problemas no motor.
- **Quando fizer a manutenção, utilize apenas peças de substituição recomendadas ou equivalentes.** A utilização de outras peças pode constituir um perigo ou provocar danos no produto.
- **Use APENAS água fria ou morna.** Nunca use água com mais de 40°C.
- **Nunca pulverize perto da superfície** a ser limpa, pois pode danificar a superfície.
- **Nunca use água nem quaisquer líquidos para limpar ou lavar o seu produto, e não exponha o produto à chuva. Guarde no interior num local seco.** Líquidos corrosivos, água e produtos químicos podem entrar nos componentes eletrónicos do produto e/ou no compartimento da bateria e danificar os componentes eletrónicos e/ou a bateria, o que pode dar origem a um curto-circuito, risco acrescido de incêndio e ferimentos graves. Retire qualquer acumular de sujidade e de detritos limpando ocasionalmente o produto com um pano seco e limpo.
- **Apenas para uso no exterior.**
- Use roupas de proteção adequadas para proteger contra salpicos de água.
- **Não use a ferramenta com outras pessoas nas proximidades, a não ser que usem roupa de proteção.**
- Não pulverize materiais que contenham amianto e outros materiais que contenham substâncias nocivas para a sua saúde.
- **Não oriente o jato de água contra si ou outros para limpar roupas ou calçado.**
- Tem de usar o conjunto da mangueira fornecida com o aparelho. Não deverá reutilizar mangueiras antigas.
- Retire a bateria após a utilização e antes da manutenção.

BATERIAS

- A bateria, se fornecida, vem parcialmente carregada. Para garantir a capacidade completa da bateria, carregue por completo a bateria no carregador antes de usar o seu aparelho elétrico pela primeira vez.
- Use apenas as seguintes baterias e carregadores com este produto:
  - Bateria SKIL: BR1˚31****
  - Carregador SKIL: CR1˚31****
- Não use a bateria danificada. Esta deverá ser substituída.
- Não use baterias com fugas. Use sempre luvas e óculos de segurança para retirar a bateria com fugas. Evite agitá-la e sele-a.
- Não desmonte a bateria.
- Não exponha o produto/bateria à chuva.
- Temperatura ambiente permitida (produto/carregador/bateria):
  - A carregar: 4 - 40 °C
  - Durante o funcionamento: 5 - 40 °C
  - Durante o armazenamento: -20 - 50 °C

EXPLICAÇÃO DOS SÍMBOLOS NO PRODUTO/BATERIA

③ Leia o manual de instruções antes da utilização.
④ As baterias podem explodir quando atiradas para o fogo, por isso, nunca queime uma bateria.
⑤ Guarde o produto/carregador/bateria num local onde a temperatura não exceda os 50 °C.
⑥ Não elimine produtos elétricos e baterias juntamente com o lixo doméstico comum.
⑦ A máquina não é adequada para ligar ao abastecimento de água potável.
⑧ Não exponha à chuva.

UTILIZAÇÃO

- Carregar a bateria
  ! Leia os avisos de segurança e as instruções fornecidas com o carregador.
- Remover/Instalar a bateria ②
- Indicador do nível da bateria ⑨
  - Prima o botão do indicador do nível da bateria G para ver o atual nível da bateria ⑨a.
  ! Quando o nível mais baixo do indicador da bateria começar a piscar após premir o botão G ⑨b, a bateria está descarregada.
  ! Quando 2 níveis do indicador da bateria começarem a piscar após premir o botão G ⑨c, a bateria não se encontra dentro da temperatura de funcionamento permitida.
- Proteção da bateria

O produto desliga-se de repente ou é impossível ligá-lo
- **quando a carga é muito grande** --> retire a carga e reinicie.
- **A temperatura da bateria não se encontra dentro do raio da temperatura de funcionamento permitida de -20 a +50 °C** --> 2 níveis do indicador do nível da bateria começam a piscar quando prime o botão G ⑨c. Espere que a bateria volte ao raio da temperatura de funcionamento permitida.
- **A bateria está quase gasta (para proteger contra grandes descargas)** --> é apresentado um baixo nível da bateria ou a piscar ⑨b no indicador do nível da bateria quando prime o botão G. Carregue a bateria.

! Não continue a premir o interruptor de ligar/desligar após o produto se desligar automaticamente. A bateria pode ficar danificada.

- Montagem das extensões ⑩a
  - Alinhe as duas abas no conector com as ranhuras na extensão.
  - Rode a extensão no sentido dos ponteiros do relógio até que as duas partes estejam completamente ligadas.
  - Rode o anel de fixação até que as duas partes estejam completamente fixadas.
  - Fixe a outra extensão da mesma forma ⑩b.

  ! Certifique-se de que o acessório está fixado antes de proceder à limpeza.
- Bocal rotativo ⑪a
  - Alinhe as duas abas no conector com as ranhuras no bocal rotativo.
  - Rode o bocal no sentido dos ponteiros do relógio até que as duas partes estejam completamente fixadas.

  ! Certifique-se de que o orifício indicador branco perto da seta fica virado para cima e não para baixo.
  - O bocal pode ser fixado à extensão do mesmo modo para uso combinado ⑪b.
  - Os três modos de utilização do bocal rotativo são apresentados em ⑪c.

  ! Certifique-se de que o acessório está fixado antes de proceder à limpeza.
  - Rodando o bocal no sentido inverso ao dos ponteiros do relógio, altere a forma do jato de água ⑪d.

  ! Se a forma do jato de água mudar, consulte "Limpeza do bocal" para limpar imediatamente o bloqueio do orifício do bocal.
- Garrafa de detergente ⑫a
  - Abra a garrafa de detergente rodando-a. Depois, encha com detergente biodegradável adequado para ser usado com a lavadora (a utilização de outros detergentes ou químicos pode afetar adversamente a segurança da ferramenta).

  ! Não use detergentes sem estarem diluídos.
  - Alinhe as duas abas no conector com as ranhuras na garrafa de detergente.
  - Rode o bocal no sentido dos ponteiros do relógio até que as duas partes estejam completamente fixadas.

  ! Certifique-se de que o orifício indicador no topo do bocal fica virado para cima e não para baixo.
  - O bocal pode ser fixado à extensão do mesmo modo para uso combinado ⑫b.
  - Os três modos de utilização do bocal do detergente são apresentados em ⑫c.

  ! Certifique-se de que o acessório está fixado antes de proceder à limpeza.
  - Controle a quantidade de espuma rodando o manípulo de ajuste da espuma ⑫d.
- Conector da entrada da água ⑬
  - Puxe a manga N da mangueira para baixo e encaixe no conector S.
  - Liberte a manga N para fixar a mangueira no respetivo lugar.

  ! Certifique-se de que a mangueira está bem fixada. Puxe suavemente a ligação para confirmar que não cai.
  - Para retirar a mangueira, puxe a manga para baixo e retire.

  ! Não retire a mangueira durante a utilização.
- Ligue ao abastecimento de água.

  ! Use APENAS água limpa e fresca ou morna.
  - Insira a outra extremidade com o filtro L num balde de água ou em água doce ⑭a.
  - Ajuste a posição da boia para cima ou para baixo para garantir que o filtro L permanece submergido abaixo da superfície da água.
  - Com o filtro retirado, pode ligar a outra extremidade da mangueira ao abastecimento de água ⑭b.
- Botão do modo ⑮
  - Prima o botão do modo B para selecionar um modo conforme necessário:
    ELEVADO: Maior pressão e fluxo de água
    ECO: Menor pressão e fluxo de água

  ! Quando usar a garrafa de detergente, a ferramenta tem de ser definida para o modo ELEVADO.
- Ligar/desligar

  Para começar:

  ! Comece a uma distância da superfície a ser lavada para evitar danos na superfície.
  - Coloque o botão de desbloqueio C na posição de desbloqueado ⑯a.
  - Pressione o gatilho D ⑯b.

  Para parar:
  - Liberte o gatilho D para parar o fluxo de água ⑯b.
  - Coloque o botão de desbloqueio C na posição de bloqueado ⑯a.

MANUTENÇÃO / REPARAÇÃO

- Mantenha sempre a ferramenta limpa.

  ! Retire a bateria e a ligação da água da ferramenta antes de proceder à limpeza.
  - Evite utilizar solventes quando limpar peças de plástico.
- Limpeza do bocal

  ! Certifique-se de que a manutenção de todos os bocais é feita corretamente, para evitar fugas de água.
  - Use uma escova para limpar quaisquer materiais estranhos que estejam a obstruir ou a restringir o bocal nos orifícios do bocal enquanto passa por água.
- Limpeza do filtro

  ! Verifique os filtros regularmente para se certificar de que estão em bom estado.

  Filtro da mangueira de aspiração:
  - Rode o conector do filtro P no sentido inverso ao dos ponteiros do relógio para retirar o conector e a anilha de metal Q ⑰a.

- Puxe as duas hastes móveis do filtro para fora e, ao mesmo tempo, retire a rede do filtro ⑰b.
- Passe a rede do filtro por água limpa.
- Volte a inserir a rede no filtro, certificando-se de que fica firmemente instalado no respetivo lugar.
- Volte a instalar a anilha e aperte o conector.

Filtro de entrada de água:

- Rode o conector S no sentido inverso ao dos ponteiros do relógio para retirar o conector e o filtro de entrada de água T ⑱.
- Passe o filtro por água limpa.
- Volte a instalar o filtro e aperte o conector.

• Armazenamento ⑲
- Monte com segurança a calha de arrumação U na parede com 2 parafusos (não fornecidos) e nivelada horizontalmente.
- Fixe o adaptador de arrumação V e mova-o contra a base de montagem na calha de arrumação U.
- Guarde a ferramenta com o orifício de arrumação na pega sobre a ponta do adaptador de arrumação.

• Se a ferramenta falhar apesar dos cuidados de fabrico e procedimentos de teste, a reparação deverá ser efetuada por um centro de reparação pós-venda autorizado para ferramentas elétricas SKIL.
- Envie a ferramenta **montada**, juntamente com a prova de compra, para o seu revendedor ou ponto de reparação SKIL mais próximo (os endereços e também os esquemas de reparação estão listados em www.skil.com).

• Tenha em conta que danos devido a um manuseamento inadequado do produto não são abrangidos pela garantia (para saber as condições da garantia SKIL, consulte www.skil.com ou informe-se com o seu revendedor).

RESOLUÇÃO DE PROBLEMAS

• A listagem seguinte apresenta os problemas, sintomas, possíveis causas e medidas corretivas (se estas não identificarem e corrigirem o problema, contacte o seu revendedor ou um centro de reparação).

! No caso de avaria mecânica ou elétrica, desligue imediatamente a ferramenta e retire a bateria.

★ A pulverização não é consistente.
- Bocal parcialmente bloqueado -> Limpe o bocal

★ O motor não funciona ou pára de repente.
- Bateria gasta -> Carregue a bateria
- Bateria quente -> Deixe a bateria arrefecer

★ O motor está a funcionar, mas a pulverização é fraca.
- Bocal completamente bloqueado -> Limpe o bocal
- Filtro de entrada da água obstruído -> Limpe o filtro de entrada da água
- Ar na bomba -> Certifique-se de que o conector da entrada da água está bem instalado
- Abastecimento de água inadequado -> Certifique-se de que a torneira de água está completamente aberta

AMBIENTE

Apenas para países da UE

• Não elimine ferramentas elétricas, acessórios nem a embalagem juntamente com o lixo doméstico comum.
- Em conformidade com a Diretiva Europeia 2012/19/CE relativa aos resíduos de equipamento elétrico e eletrónico e respetiva implementação em conformidade com as leis nacionais, ferramentas elétricas que tenham atingido o final do seu ciclo de vida devem ser recolhidas separadamente e entregues em instalações de reciclagem ambientalmente compatíveis.
- O símbolo ⑥ serve para lembrar isto quando for necessária a eliminação.

! Antes da eliminação, proteja os terminais da bateria com fita resistente, para evitar um curto-circuito.

I

Pistola idropulitrice cordless 0762

INTRODUZIONE

• Questo prodotto è progettato per pulire veicoli, macchinari, edifici, facciate, ecc. nel settore privato.
• Leggere attentamente il manuale di istruzioni prima dell'uso e conservarlo per riferimento futuro. ③
• Prestare particolare attenzione alle avvertenze e istruzioni di sicurezza. Il mancato rispetto comporta il rischio di lesioni gravi.
• Assicurarsi che l'imballaggio contenga tutti i componenti illustrati in figura ②.
• In caso di parti mancanti o danneggiate, contattare il rivenditore.

SPECIFICHE TECNICHE ①

COMPONENTI DEL PRODOTTO ②

A Connettore per prolunga/ugello
B Selettore della modalità
C Pulsante di sbloccaggio
D Interruttore a grilletto
E Impugnatura
F Ingresso dell'acqua
G Indicatore del livello della batteria
H Tubo di aspirazione
J Prolunga
K Flacone del detergente
L Filtro del tubo di aspirazione
M Ugello girevole
N Collare
P Connettore del filtro
Q Rondella metallica
R Griglia del filtro
S Connettore
T Filtro dell'ingresso dell'acqua
U Barra di supporto
V Adattatore per barra di supporto

SICUREZZA

• Questo utensile può essere usato da bambini di età superiore a 8 anni e da persone con ridotte capacità fisiche, mentali o sensoriali o prive di esperienza e conoscenza solo se supervisionati o istruiti su sull'uso sicuro dell'utensile e se comprendono i rischi correlati.

In caso contrario, sussiste il rischio di utilizzo errato e lesioni.
- Supervisionare i bambini per assicurarsi che non giochino con l'utensile.
- Le operazioni di pulizia e manutenzione ordinaria non devono essere effettuate da bambini non supervisionati.
- Non dirigere Il liquido o il getto d'acqua verso apparecchi contenenti componenti elettrici, ad esempio l'interno di un forno.
- Non lasciare l'apparecchio incustodito quando è collegato al gruppo batteria.
- Non usare l'apparecchio se perde, è caduto o presenta segni visibili di danneggiamento. Tenere l'apparecchio fuori dalla portata dei bambini quando è collegato alla fonte di alimentazione o si sta raffreddando.
- **Prima di iniziare qualsiasi operazione di pulizia, chiudere porte e finestre.** Rimuovere dall'area di lavoro detriti, giocattoli, mobili da esterno o altri oggetti che possono comportare pericoli.
- **Non usare la pistola idropulitrice se all'interno di qualsiasi sua parte si è formato del ghiaccio.** Conservarla in interni per evitare danni dovuti al gelo.
- **Non usare sostanze acide, alcaline, solventi, materiali infiammabili, candeggina o soluzioni di tipo industriale con questo prodotto.** Tali sostanze possono causare lesioni all'operatore e danni irreversibili all'apparecchio.
- **I getti ad alta pressione possono essere pericolosi se utilizzati in modo improprio.** Non dirigere il getto verso persone, animali, dispositivi elettrici o l'apparecchio stesso.
- **Impugnare la pistola idropulitrice saldamente con entrambe le mani.** Mantenere una presa salda per evitare perdite di controllo e lesioni a sé o ad altri.
- **Prima di ogni utilizzo, verificare che i bulloni e i dadi siano ben serrati.** Un bullone o un dado allentato può causare problemi gravi al motore.
- **Per le riparazioni, usare esclusivamente parti di ricambio raccomandate o equivalenti.** L'uso di altri ricambi comporta situazioni pericolose o il rischio di danni al prodotto.
- **Usare ESCLUSIVAMENTE acqua calda o fredda.** Non usare acqua di temperatura superiore a 40℃.
- **Non spruzzare l'acqua vicino alla superficie** da pulire per evitare di danneggiarla.
- **Non usare acqua o altri liquidi per pulire o risciacquare il prodotto e non esporlo alla pioggia. Riporlo in interni in un luogo asciutto.** Liquidi corrosivi, acqua e agenti chimici potrebbero infiltrarsi nei componenti elettronici del prodotto e/o nel vano batteria e danneggiarli, con il rischio di corto circuito, incendio e lesioni gravi. Occasionalmente, rimuovere eventuali accumuli di sporcizia e detriti dal prodotto usando un panno asciutto.
- **Per il solo uso all'aperto.**
- Indossare indumenti adeguati per proteggersi contro gli schizzi d'acqua.
- **Non usare il prodotto nelle vicinanze di altre persone, a meno che non indossino indumenti protettivi.**
- Non spruzzare materiali contenenti amianto o altre sostanze pericolose per la salute.
- **Non dirigere il getto d'acqua verso se stessi o altre persone per lavare indumenti o calzature.**
- Usare i tubi e gli accessori forniti insieme all'apparecchio; non riutilizzare altri tubi o accessori.
- Scollegare le batterie dopo l'uso e prima delle operazioni di manutenzione.

BATTERIE
- Se inclusa, la batteria è parzialmente carica. Per garantire la piena capacità della batteria, ricaricarla completamente con il caricabatteria prima di usare l'apparecchio per la prima volta.
- Questo prodotto deve essere utilizzato esclusivamente le batterie e i caricabatteria elencati di seguito.
  - Batteria SKIL: BR1˙31˙˙˙˙
  - Caricabatteria SKIL: CR1˙31˙˙˙˙
- Non usare la batteria se è danneggiata. Sostituirla.
- Non usare batterie che presentano perdite. Indossare guanti e occhiali di sicurezza per rimuovere le batteria che presenta perdite, non scuoterla e sigillarla.
- Non disassemblare la batteria.
- Non esporre il prodotto o la batteria alla pioggia.
- Temperature ambientali (prodotto/caricabatteria/batteria):
  - Durante la ricarica: da 4°C a 40°C
  - Durante l'uso: da 5°C a 40°C
  - Durante la conservazione: da –20°C a +50°C

SIGNIFICATO DEI SIMBOLI SUL PRODOTTO E SULLA BATTERIA

③ Leggere il manuale di istruzioni prima dell'uso.
④ Le batterie possono esplodere se gettate nel fuoco. Pertanto, non bruciarle per alcun motivo.
⑤ Riporre il prodotto, il caricabatteria e la batteria in ambienti la cui temperatura non supera i 50°C.
⑥ Non smaltire gli apparecchi elettrici e le batterie insieme ai rifiuti domestici.
⑦ L'apparecchio non deve essere collegato alla rete idrica potabile.
⑧ Non esporre alla pioggia.

UTILIZZO

- Ricarica della batteria
  ! Leggere le istruzioni e le avvertenze di sicurezza fornite insieme al caricabatteria.
- Rimozione/installazione della batteria ②
- Indicatore del livello della batteria ⑨
  - Premere il pulsante dell'indicatore del livello della batteria G per visualizzare il livello di carica corrente della batteria. ⑨a
  - **! Quando l'ultima barra dell'indicatore del livello della batteria inizia a lampeggiare dopo aver premuto il pulsante G, la batteria è scarica. ⑨b**
  - **! Quando 2 barre dell'indicatore del livello della batteria iniziano a lampeggiare dopo aver premuto il pulsante G, la temperatura della batteria è fuori dai valori che ne consentono il funzionamento. ⑨c**
- Protezione della batteria
  Il prodotto si arresta automaticamente, o non si avvia, nei casi descritti di seguito.
  - **Il carico è eccessivo.** --> Rimuovere il carico e riavviare l'utensile.
  - **La temperatura della batteria è inferiore a –20°C o superiore a +50°C.** --> 2 barre dell'indicatore del livello della batteria iniziano a lampeggiare dopo aver premuto il pulsante G. Attendere che la batteria raggiunga la temperatura di funzionamento corretta. ⑨c
  - **La batteria è quasi scarica (protezione contro lo scaricamento profondo).** --> Il livello di carica della

batteria è indicato da una barra lampeggiante dopo aver premuto il pulsante G. Ricaricare la batteria. ⑨b

! Non premere l'interruttore di avvio/arresto dopo l'arresto automatico del prodotto per evitare di danneggiare la batteria.

- Installazione delle prolunghe ⑩a
  - Allineare le due linguette del connettore con le scanalature sulla prolunga.
  - Ruotare la prolunga in senso orario finché le due parti non sono completamente collegate.
  - Ruotare l'anello di bloccaggio finché le due parti non sono completamente fissate.
  - Fissare l'altra prolunga nello stesso modo. ⑩b

  ! Assicurarsi che l'accessorio sia fissato saldamente prima dell'uso.
- Ugello girevole ⑪a
  - Allineare le due linguette del connettore con le scanalature sull'ugello girevole.
  - Ruotare l'ugello in senso orario finché le due parti non sono completamente fissate.

  ! Assicurarsi che il foro bianco vicino alla freccia sia rivolto verso l'alto, non verso il basso.
  - È possibile usare l'ugello insieme alla prolunga collegandoli nello stesso modo. ⑪b
  - Le tre modalità di utilizzo dell'ugello girevole sono illustrate in figura ⑪c.

  ! Assicurarsi che l'accessorio sia fissato saldamente prima dell'uso.
  - Ruotando l'ugello in senso antiorario è possibile modificare la forma del getto d'acqua. ⑪d

  ! Se la forma del getto d'acqua cambia durante l'uso, pulire i fori dell'ugello come indicato alla sezione "Pulizia dell'ugello".
- Flacone del detergente ⑫a
  - Aprire il flacone ruotandolo, quindi riempirlo con un detergente biodegradabile specifico per pistole idropulitrici (l'uso di altri tipi di detergenti può compromettere la sicurezza dell'utensile).

  ! Non usare detergenti non diluiti.
  - Allineare le due linguette del connettore con le scanalature sul flacone.
  - Ruotare l'ugello in senso orario finché le due parti non sono completamente fissate.

  ! Assicurarsi che il foro sulla parte superiore del flacone sia rivolto verso l'alto, non verso il basso.
  - È possibile usare il flacone insieme alla prolunga collegandoli nello stesso modo. ⑫b
  - Le tre modalità di utilizzo del flacone sono illustrate in figura ⑫c.

  ! Assicurarsi che l'accessorio sia fissato saldamente prima dell'uso.
  - È possibile regolare la quantità di schiuma ruotando la manopola di regolazione della schiuma. ⑫d
- Connettore di ingresso dell'acqua ⑬
  - Tirare il collare N del tubo verso il basso e inserirlo sul connettore S.
  - Rilasciare il collare N per bloccare il tubo in posizione.

  ! Assicurarsi che il tubo sia fissato saldamente. Tirare delicatamente il tubo per verificare che non possa staccarsi.
  - Per scollegare il tubo, tirare il collare verso il basso e rimuovere il tubo.

  ! Non rimuovere il tubo durante l'uso.
- Collegamento alla sorgente idrica

  ! Usare ESCLUSIVAMENTE acqua pulita, fredda o calda.
  - Immergere l'altra estremità del tubo con il filtro L in un recipiente d'acqua. ⑭a
  - Regolare la posizione del galleggiante per assicurarsi che il filtro L rimanga immerso sotto la superficie dell'acqua.
  - Senza il filtro, è possibile collegare il tubo a un rubinetto. ⑭b
- Selettore della modalità ⑮
  - Premere il selettore della modalità B per selezionare una delle modalità disponibili:
    HIGH: Alta pressione e alto flusso d'acqua
    ECO: Bassa pressione e basso flusso d'acqua

  ! Durante l'uso del flacone del detergente è necessario impostare la modalità HIGH.
- Avvio e arresto

  Avvio

  ! Avviare l'idropulitrice a distanza dalla superficie da pulire per evitare di danneggiarla.
  - Portare il pulsante di sbloccaggio C nella posizione di sbloccaggio. ⑯a
  - Tenere premuto l'interruttore a grilletto D. ⑯b

  Arresto
  - Rilasciare l'interruttore a grilletto D per arrestare il flusso d'acqua. ⑯b
  - Portare il pulsante di sbloccaggio C nella posizione di bloccaggio. ⑯a

PULIZIA E MANUTENZIONE

- Mantenere l'utensile sempre pulito.

  ! Rimuovere la batteria dall'utensile e scollegarlo dalla sorgente idrica prima di pulirlo.
  - Evitare l'uso di solventi durante la pulizia delle parti in plastica.
- Pulizia dell'ugello

  ! Sottoporre l'ugello a regolare manutenzione per evitare perdite d'acqua.
  - Usare una spazzola e dell'acqua per rimuovere i detriti che ostruiscono i fori dell'ugello.
- Pulizia dei filtri

  ! Ispezionare regolarmente i filtri per assicurarsi che siano in buone condizioni.

  Filtro del tubo di aspirazione
  - Ruotare il connettore del filtro P in senso antiorario per rimuovere il connettore e la rondella metallica Q. ⑰a
  - Tirare simultaneamente le due barre mobili del filtro verso l'esterno per rimuovere la griglia del filtro. ⑰b
  - Risciacquare la griglia con acqua pulita.
  - Reinstallare la griglia sul filtro e assicurarsi che sia posizionata saldamente.
  - Reinstallare la rondella e serrare il connettore.

  Filtro dell'ingresso dell'acqua
  - Ruotare il connettore S in senso antiorario per rimuovere il connettore e il filtro dell'ingresso dell'acqua T. ⑱
  - Risciacquare il filtro con acqua pulita.
  - Reinstallare il filtro e serrare il connettore.
- Conservazione ⑲
  - Fissare la barra di supporto U alla parete con 2 viti (non fornite) e assicurarsi che sia a livello.
  - Fissare l'adattatore per barra di supporto V e farlo

scorrere verso la base di fissaggio della barra di supporto U.
- Riporre l'utensile con il foro nell'impugnatura sopra la punta dell'adattatore per barra di supporto.

- Se l'utensile presenta malfunzionamenti nonostante l'attenzione durante la fabbricazione e il collaudo, deve essere riparato da un centro di assistenza autorizzato SKIL.
  - Portare l'utensile **senza disassemblarlo** insieme a una prova di acquisto presso il rivenditore o a un centro di assistenza SKIL (gli indirizzi e la vista esplosa dell'utensile sono riportati sul sito web www.skil.com).
- Nota: i danni causati da un utilizzo improprio del prodotto non sono coperti dalla garanzia (le condizioni della garanzia SKIL sono consultabili sul sito web www.skil.com o presso il rivenditore).

RISOLUZIONE DEI PROBLEMI

- Di seguito sono riportati alcuni problemi, le possibili cause e le azioni correttive. Se non è possibile identificare il problema, contattare il rivenditore o un centro di assistenza.
  ! In caso di malfunzionamento elettrico o meccanico, arrestare immediatamente l'utensile e rimuovere la batteria.
  ★ Lo spruzzo non è uniforme.
  - L'ugello è parzialmente ostruito. -> Pulire l'ugello.
  ★ Il motore non si avvia o si arresta improvvisamente.
  - Batteria scarica. -> Ricaricarla.
  - Batteria troppo calda. -> Attendere che si raffreddi.
  ★ Il motore è in funzione ma lo spruzzo è insufficiente.
  - L'ugello è completamente ostruito. -> Pulire l'ugello.
  - Il filtro dell'ingresso dell'acqua è ostruito. -> Pulire il filtro dell'ingresso dell'acqua.
  - Presenza di aria nella pompa. -> Assicurarsi che il connettore dell'ingresso dell'acqua sia fissato saldamente.
  - Acqua in ingresso insufficiente. -> Controllare che il rubinetto sia completamente aperto.

PROTEZIONE AMBIENTALE

Solo per i paesi UE

- Non smaltire gli utensili elettrici, gli accessori e i materiali di imballaggio insieme ai rifiuti domestici.
  - Ai sensi della direttiva europea 2012/19/EC sui rifiuti di apparecchiature elettriche ed elettroniche e alla sua implementazione nella legislazione nazionale, gli utensili elettrici devono essere raccolti separatamente e portati presso un'apposita struttura di riciclaggio.
  - Il simbolo ⑥ indica tale obbligo.
  ! Prima dello smaltimento, proteggere i terminali della batteria con del nastro isolante per evitare il rischio di corto circuito.

H

Vezeték nélküli tisztító készülék 0762

BEVEZETÉS

- A termék járművek, gépek, épületek, homlokzatok stb. tisztítására lett tervezve, magán célú felhasználásra.
- Használat előtt olvassa el figyelmesen a használati útmutatót és őrizze meg későbbi felhasználásra ③
- Fordítson különös figyelmet a biztonsági utasításokra és figyelmeztetésekre; ezek figyelmen kívül hagyása súlyos sérüléseket eredményezhet
- Ellenőrizze, hogy a csomag tartalmazza-e az összes alkatrészt a rajznak megfelelően ②
- Hiányzó vagy sérült alkatrész esetén forduljon a kereskedőhöz

MŰSZAKI ADATOK ①

TERMÉKELEMEK ②

A Toldat-/szórófej-csatlakozó
B Üzemmódválasztó gomb
C Reteszelőgomb
D Indítókapcsoló
E Markolat
F Vízbevezető
G Akkumulátor töltésszintjelző
H Szívótömlő
J Toldat
K Mosószertartály
L Szívótömlő szűrő
M Forgó szórófej
N Gyűrű
P Szűrőcsatlakozó
Q Fém alátét
R Szűrőháló
S Csatlakozó
T Vízbevezető szűrő
U Tároló sín
V Tárolóadapter

BIZTONSÁG

- A szerszámot legalább 8 éves gyerekek és olyan személyek is használhatják, akiknek a fizikai, érzékelési, vagy értelmi képességeik korlátozottak, vagy nincsenek meg a megfelelő tapasztalataik, illetve tudásuk, ha az ilyen személyekre a biztonságukért felelős más személy felügyel, vagy a készülék biztonságos kezelésére kioktatta őket és megértették az azzal kapcsolatos veszélyeket (ellenkező esetben fennáll a hibás működés és a sérülés veszélye).
- Felügyelje a gyerekeket (biztosítva, hogy a gyerekek ne játszhassanak a szerszámmal).
- Felügyelet nélkül gyermekek nem végezhetik a szerszám tisztítását és karbantartását.
- A folyadék- vagy vízsugár nem irányítható elektromos alkatrészeket tartalmazó berendezés, például sütő belsejébe.
- A készüléket tilos felügyelet nélkül hagyni, amíg az akkumulátoregységekhez csatlakozik.
- A készüléket tilos használni, ha leejtették, ha látható sérülés van rajta, vagy ha szivárog; tartsa a készüléket gyermekektől elzárva, amikor feszültség alatt van vagy éppen hűl.
- **Bármilyen tisztítási művelet megkezdése előtt zárja be az ajtókat és ablakokat.** Szabadítsa meg a tisztítandó területet a törmeléktől, játékoktól, kerti bútoroktól vagy egyéb tárgyaktól, amelyek veszélyt jelenthetnek.

- **Soha ne próbálja meg használni a tisztító készüléket, ha a berendezés bármely részén jég képződött.** Mindig zárt térben tárolja a fagyás elkerülése érdekében.
- **Ne használjon savat, lúgot, oldószeret, gyúlékony anyagot, fehérítőt vagy ipari minőségű oldatot ebben a termékben.** Ezek a termékek a kezelő sérülését okozhatják, és visszafordíthatatlan károkat okozhatnak a gépben.
- **A magasnyomású vízsugár veszélyes lehet, ha helytelenül alkalmazzák.** A vízsugarat tilos személyekre, állatokra, elektromos berendezésekre vagy magára a gépre irányítani.
- **Határozottan, két kézzel tartsa a tisztító készüléket.** Ennek elmulasztása a berendezés feletti irányítás elvesztését és a saját, illetve mások sérülését okozhatja.
- **Minden használat előtt ellenőrizze, hogy nem lazultak-e meg a csavarok és anyák.** Egy laza csavar vagy anya komoly motorproblémákat okozhat.
- **Szervizeléskor csak az ajánlott vagy azzal azonos típusú alkatrészeket használjon.** Bármilyen más alkatrész használata veszélyt okozhat, vagy megrongálhatja a terméket.
- **CSAK hideg vagy langyos vizet használjon.** Soha ne használjon 40℃-nál melegebb vizet.
- **Soha ne permetezzen túl közel a tisztítandó felülethez,** mert károsíthatja azt.
- **Soha ne használjon vizet vagy más folyadékot a készülék tisztításához és öblítéséhez, és ne tegye ki esőnek. Száraz helyen, beltérben tárolandó.** A maró hatású folyadékok, víz és vegyszerek bejuthatnak a készülék elektronikai alkatrészeibe és/vagy az akkumulátortartó rekeszbe, és károsíthatják az elektronikai elemeket és/vagy az akkumulátort, ami rövidzárlatot, fokozott tűzveszélyt és súlyos személyi sérülést okozhat. A felhalmozódott szennyeződéseket és törmeléket időnként törölje le száraz ruhával.
- **Kizárólag kültéri használatra.**
- A felfreccsenő vízzel szembeni védelem érdekében viseljen megfelelő védőruhát.
- **Csak akkor használja a készüléket más emberek közelében, ha ők is védőruhát viselnek.**
- Ne permetezzen azbesztet vagy más egészségre ártalmas szereket tartalmazó anyagokat.
- **Ruhája vagy lábbelije megtisztítása céljából ne irányítsa a vízsugarat önmagával vagy másokkal szemben.**
- A készülékkel együtt szállított új tömlőkészleteket kell használni, a régi tömlőkészleteket tilos újra felhasználni.
- Használat után és a felhasználói karbantartás előtt vegye ki az akkumulátorokat.

AKKUMULÁTOROK

- Ha van, a tartozék akkumulátor részlegesen van feltöltve (az akkumulátor teljes kapacitásának biztosítása érdekében az elektromos készülék első használata előtt töltse fel teljesen az akkumulátort az akkumulátortöltőben)
- Csak a következő akkumulátorokkal és töltőkkel használja a terméket
  - SKIL akkumulátor: BR1˙31****
  - SKIL töltő: CR1˙31****
- A hibás akkumulátor ne használja, hanem cserélje ki
- Ne használjon szivárgó akkumulátorokat. Mindig viseljen kesztyűt és védőszemüveget a szivárgó akkumulátor eltávolításához, kerülje a rázást, és zárja le
- Ne szerelje szét az akkumulátort
- Ne tegye ki a terméket/akkumulátort esőnek
- Megengedett környezeti hőmérséklet (termék/töltő/akkumulátor):
  - a töltés során 4...40°C
  - a használat során 5...40 °C
  - a tárolás során –20...+50 °C

A TERMÉKEN/AKKUMULÁTORON FELTÜNTETETT SZIMBÓLUMOK MAGYARÁZATA

③ Használat előtt olvassa el a használati utasítást
④ Ha az akkumulátorok tűzbe kerülnek, akkor felrobbanhatnak, ezért semmilyen okból ne égesse el az akkumulátorokat
⑤ Ne tárolja a terméket/töltőt/akkumulátort 50 °C feletti helyiségben
⑥ Ne dobja az elektromos termékeket és akkumulátorokat a háztartási hulladékok közé
⑦ A gép nem alkalmas ivóvízhálózatra való csatlakoztatásra
⑧ Ne tegye ki esőnek

KEZELÉS

- Az akkumulátor töltése
  ! olvassa el a töltővel kapott biztonsági figyelmeztetéseket és utasításokat
- Az akkumulátor kivétele/berakása ②
- Akkumulátor töltésszintjelző ⑨
  - nyomja meg az akkumulátor töltöttségi szintjét jelző G gombot az aktuális akkumulátorszint megjelenítéséhez ⑨a
  ! ha az akkumulátor töltöttségjelzőjének legalacsonyabb szintje villogni kezd, miután megnyomja a G ⑨b gombot, az akkumulátor lemerült
  ! ha két szint villog a töltöttségjelzőn a G ⑨c gomb megnyomásakor, akkor az akkumulátor nincs az engedélyezett üzemi hőmérséklettartományon belül
- Az akkumulátor védelme
  A termék hirtelen kikapcsol vagy nem lehet visszakapcsolni, ha:
  - **a teher túl nagy** --> távolítsa el a terhet és kezdje újra
  - **az akkumulátor hőmérséklete nincs az engedélyezett -20 és +50 °C** közötti üzemi hőmérséklettartományban --> A töltöttségjelző két szintje villog a G ⑨c gomb megnyomásakor; várjon, amíg az akkumulátor hőmérséklete visszatér az engedélyezett tartományba
  - **az akkumulátor majdnem lemerült (a mélykisülés elleni védelem érdekében)** --> A töltöttségjelző alacsony töltöttségi szintet vagy villogó alacsony szintet mutat a ⑨b gomb megnyomásakor; töltse fel az akkumulátort
  ! ha a készülék automatikusan kikapcsolt, ne nyomogassa tovább a be-/kikapcsoló gombot, mert az akkumulátor megsérülhet
- A toldatok felszerelése ⑩a
  - igazítsa a csatlakozó két fülét a toldat hornyaihoz
  - forgassa el a toldatot az óramutató járásával megegyező irányba, amíg a két elem teljesen egymáshoz nem csatlakozik
  - forgassa el a rögzítőgyűrűt, amíg a két rész teljesen nem rögzül
  - Csatlakoztassa a másik toldatot ugyanígy ⑩b
  ! tisztítás előtt győződjön meg arról, hogy a tartozék

biztonságosan rögzítve van

- Forgó szórófej ⑪a
  - igazítsa a csatlakozó két fülét a forgó szórófej hornyaihoz
  - forgassa el a szórófejet az óramutató járásával megegyező irányba, amíg a két elem teljesen nem rögzül egymáshoz

  ! ügyeljen arra, hogy a nyíl melletti fehér jelzőnyílás felfelé, ne pedig lefelé nézzen
  - a szórófej ugyanígy rögzíthető a toldathoz kombinált használat esetén ⑪b
  - A forgó szórófej három különböző felhasználási módja a ⑪c ábrán látható.

  ! tisztítás előtt győződjön meg arról, hogy a tartozék biztonságosan rögzítve van
  - a vízsugár irányát úgy módosíthatja, hogy a szórófejet az óramutató járásával ellentétes irányban elforgatja ⑪d

  ! ha a vízsugár iránya megváltozik, kérjük, olvassa el a „A szórófej tisztítása" című részt, hogy időben megtisztítsa a szórófej eldugult nyílását
- Tisztítószeres palack ⑫a
  - nyissa ki a tisztítószeres palackot az elforgatásával, majd töltsön bele biológiailag lebomló, tisztító készülékekhez alkalmas tisztítószert (más típusú tisztítószer vagy vegyszer használata károsan befolyásolhatja a készülék biztonságos működését)

  ! ne használjon hígítatlan mosószereket
  - igazítsa a csatlakozó két fülét a tisztítószeres palack hornyaihoz
  - forgassa el a szórófejet az óramutató járásával megegyező irányba, amíg a két elem teljesen nem rögzül egymáshoz

  ! ügyeljen arra, hogy a szórófej tetején lévő jelzőnyílás felfelé, ne pedig lefelé nézzen
  - a szórófej ugyanúgy rögzíthető a toldathoz kombinált használat esetén ⑫b
  - a tisztítószer-szórófej három különböző használati módja az ⑫c ábrán látható.

  ! tisztítás előtt győződjön meg arról, hogy a tartozék biztonságosan rögzítve van
  - a hab mennyiségét a habszabályozó gomb ⑫d elforgatásával állíthatja
- Vízbevezető csatlakozó ⑬
  - húzza le a tömlő N jelű gallérját, és illessze rá az S csatlakozóra
  - engedje el az N gyűrűt a tömlő rögzítéséhez

  ! győződjön meg arról, hogy a tömlő biztonságosan csatlakozik. Óvatosan húzza meg a csatlakozót, megbizonyosodva arról, hogy nem fog leesni
  - a tömlő eltávolításához húzza le a gallért, és vegye ki

  ! használat közben ne távolítsa el a tömlőt
- Csatlakoztatás vízforráshoz

  ! CSAK tiszta, hideg vagy langyos vizet használjon
  - engedje a másik véget az L jelű szűrővel együtt egy vödör vízbe, vagy friss vízbe ⑭a
  - állítsa be a úszót felfelé vagy lefelé úgy, hogy az L jelű szűrő folyamatosan a vízfelszín alatt maradjon
  - miután eltávolította a szűrőt, a tömlő másik végét csatlakoztathatja a vízellátáshoz ⑭b
- Módválasztó gomb ⑮
  - nyomja meg a módválasztó gombot B a kívánt üzemmód kiválasztásához:

    MAGAS: Magasabb víznyomás és vízhozam
    ECO: Alacsonyabb víznyomás és vízhozam

  ! a tisztítószeres palack használata esetén a készüléket MAGAS fokozatra kell állítani
- Be/ki

  Indítás:

  ! kezdje a tisztítást távolabbról, hogy elkerülje a felület károsodását
  - állítsa a C jelű reteszelőgombot nyitott pozícióba ⑯a
  - nyomja meg és tartsa összenyomva a D jelű ravaszt ⑯b

  Leállítás:
  - engedje ki a D jelű ravaszt a vízáramlás leállításához ⑯b
  - állítsa a C jelű reteszelőgombot zárt pozícióba ⑯a

KARBANTARTÁS / SZERVIZ

- Mindig tartsa tisztán a szerszámot

  ! a tisztítás megkezdése előtt távolítsa el az akkumulátort és a vízcsatlakozást a készülékről
  - A műanyag alkatrészek tisztításához ne használjon oldószereket
- A szórófej tisztítása

  ! a vízszivárgás megelőzése érdekében gondoskodjon róla, hogy valamennyi szórófej karbantartása megfelelően legyen elvégezve
  - egy kefe segítségével távolítsa el a szórófej nyílásaiba kerülő idegen anyagokat, amelyek eltömítik vagy szűkítik a szórófejet, miközben vízzel átöblíti azt
- Szűrő tisztítása

  ! rendszeresen ellenőrizze a szűrőket, hogy megbizonyosodjon azok jó állapotáról

  Szívótömlő szűrő:
  - forgassa el a P jelű szűrőcsatlakozót az óramutató járásával ellentétes irányba a csatlakozó és a Q jelű fém alátét eltávolításához ⑰a
  - húzza kifelé egyszerre a szűrő két mozgatható rúdját a szűrőháló eltávolításához ⑰b
  - öblítse le a szűrőhálót tiszta vízzel
  - helyezze vissza a szűrőhálót a szűrőbe, ügyelve arra, hogy biztosan a helyén legyen
  - helyezze vissza az alátétet és húzza meg a csatlakozót

  Vízbevezető szűrő:
  - forgassa el az S csatlakozót az óramutató járásával ellentétes irányba a csatlakozó és a T vízbevezető szűrő eltávolításához ⑱
  - öblítse át a szűrőt tiszta vízzel
  - szerelje vissza a szűrőt és húzza meg a csatlakozót
- Tárolás ⑲
  - az U tároló sínt rögzítse a falra 2 csavarral (nem tartozék) megfelelően vízszintezve és biztonságosan
  - csatolja fel a V tároló adaptert, és mozdítsa el az U tároló sín rögzítő talpa felé
  - a szerszámot a tároló nyílással a fogantyún tárolja, a tároló adapter tetején
- Ha a szerszám a gondos gyártási és ellenőrzési eljárás ellenére egyszer mégis meghibásodna, akkor a javítással csak SKIL elektromos kéziszerszám-műhely ügyfélszolgálatát szabad megbízni
  - **megbontás nélküli** állapotában küldje a szerszámot a vásárlást bizonyító számlával együtt a márkakereskedő vagy a legközelebbi SKIL szakszerviz címére (a címlista és a gép szervizdiagramja a www.skil.com címen található)
- Vegye figyelembe, hogy a termék túlterheléséből vagy

helytelen kezeléséből eredő károk nem tartoznak a garancia hatálya alá (a SKIL garanciális feltételeit lásd a www.skil.com oldalon, vagy kérdezze meg a márkakereskedőt)

HIBAELHÁRÍTÁS

- Az alábbi lista a hibajelenségeket, azok lehetséges okait és az elhárítás módját ismerteti (ha ezek között nem található az észlelt hibajelenség, forduljon a márkakereskedőhöz vagy szakszervizhez)
  - **! rendellenes elektromos vagy mechanikus működés esetén azonnal kapcsolja ki a szerszámot és vegye ki az akkumulátort**
  - ★ A permetezés nem egyenletes
  - a szórófej részben eltömődött -> tisztítsa ki a szórófejet
  - ★ a motor nem indul vagy hirtelen leáll
  - lemerült akkumulátor > töltse fel az akkumulátort
  - forró akkumulátor -> várja meg, míg lehűl az akkumulátor
  - ★ A motor működik, de gyenge a permetezés
  - a szórófej teljesen eltömődött -> tisztítsa ki a szórófejet
  - a vízbevezető szűrő eltömődött -> tisztítsa meg a vízbevezető szűrőt
  - levegő került a szivattyúba -> ügyeljen a bemenő csatlakozó biztonságos felszerelésére
  - nem megfelelő a vízellátás -> ellenőrizze, hogy teljesen nyitva van-e a vízcsap

KÖRNYEZET

Csak az EU országaiban

- Az elektromos szerszámokat, tartozékokat és csomagolást ne tegye a háztartási hulladékok közé
  - az elektromos és elektronikus berendezések hulladékairól szóló 2012/19/EK európai irányelv és annak a nemzeti joggal összhangban történő végrehajtása értelmében az elhasználódott elektromos szerszámokat külön kell gyűjteni, és környezetbarát módon újra kell hasznosítani
  - erre emlékeztet a ⑥-es szimbólum, amikor szükségessé válik a hulladékkezelés
  - **! az akkumulátor hatástalanítása előtt az akkumulátor végeit erős szalaggal biztosítsuk, hogy a kúszóáramokat kiküszöbölhessük**

CZ

Akumulátorový čistič 0762

ÚVOD

- Tento výrobek byl navržen pro čištění vozidel, strojů, budov, fasád atd. v soukromém sektoru
- Před použitím si pečlivě přečtěte tento návod k použití a uschovejte si jej pro budoucí potřebu ③
- Zvláštní pozornost věnujte bezpečnostním pokynům a výstrahám; při jejich nedodržení se vystavujete nebezpečí vážného úrazu
- Zkontrolujte, zda balení obsahuje všechny části zobrazené na obrázku ②
- Pokud některé součásti chybí nebo jsou poškozené, obraťte se na prodejce

TECHNICKÁ DATA ①

SOUČÁSTI VÝROBKU ②

A Prodlužovací/tryskový konektor
B Tlačítko režimu
C Blokovací tlačítko
D Hlavní vypínač
E Rukojeť
F Přívod vody
G Kontrolka nabití akumulátoru
H Sací hadice
J Rozšíření
K Láhev na čisticí prostředek
L Filtr sací hadice
M Rotující tryska
N Objímka
P Konektor filtru
Q Kovová podložka
R Filtrační síto
S Konektor
T Filtr přívodu vody
U Skladovací držák
V Adaptér úložného prostoru

BEZPEČNOST

- Tento nástroj mohou používat děti od 8 let a osoby s fyzickými, smyslovými nebo mentálními omezeními nebo s nedostatkem zkušeností nebo znalostí, pokud na ně dohlíží osoba odpovědná za jejich bezpečnost nebo je poučila o bezpečném používání nástroje a chápou související nebezpečí (v opačném případě hrozí nebezpečí provozních chyb a zranění).
- Dohlížejte na děti (tím zajistíte, že si děti s nástrojem nebudou hrát).
- Čištění a údržbu nástroje nesmějí provádět děti, pokud nejsou pod dohledem dospělé osoby.
- Kapalina nebo proud nesmí směřovat do zařízení s elektrickými součástmi, například do vnitřku trouby.
- Spotřebič nesmí zůstat bez dozoru, pokud je připojen k akumulátoru.
- Spotřebič se nesmí používat, pokud byl upuštěn, pokud jsou na něm viditelné známky poškození nebo pokud z něj teče; spotřebič udržujte mimo dosah dětí, pokud je pod napětím nebo se ochlazuje.
- **Před zahájením čištění zavřete dveře a okna.** Vyčistěte čištěný prostor od odpadků, hraček, venkovního nábytku nebo jiných předmětů, které by mohly představovat nebezpečí.
- **Nikdy se nepokoušejte používat elektrický čistič, pokud se v některé části zařízení vytvořil led.** Vždy je skladujte uvnitř, aby nezmrzly.
- **V tomto výrobku nepoužívejte kyseliny, zásady, rozpouštědla, hořlavé materiály, bělidla ani průmyslové roztoky.** Tyto výrobky mohou způsobit fyzické zranění obsluhy a nevratné poškození stroje.
- **Vysokotlaké trysky mohou být při nesprávném použití nebezpečné.** Proud nesmí směřovat na osoby, zvířata, elektrická zařízení ani na samotný stroj.
- **Elektrický čistič držte pevně oběma rukama.** Pokud tak neučiníte, můžete ztratit kontrolu nad vozidlem a zranit sebe i ostatní.
- **Před každým použitím zkontrolujte vůli šroubů a matic.** Uvolněný šroub nebo matice mohou způsobit

vážné problémy s motorem.
- **Při údržbě používejte pouze doporučené nebo ekvivalentní náhradní díly.** Použití jiných dílů může představovat riziko nebo může způsobit poškození výrobku.
- **Používejte POUZE studenou nebo teplou vodu.** Nikdy nepoužívejte vodu s teplotou vyšší než 40 °C.
- **Nikdy nestříkejte v blízkosti čištěného povrchu**, protože byste jej mohli poškodit.
- **K čištění nebo oplachování výrobku nikdy nepoužívejte vodu nebo jiné tekutiny a nevystavujte výrobek dešti. Skladujte v suchých prostorách.** Žíravé kapaliny, voda a chemikálie se mohou dostat do elektronických součástí výrobku a/nebo do prostoru pro baterii a poškodit elektronické součásti a/nebo baterii, což může mít za následek zkrat, zvýšené riziko požáru a vážné zranění osob. Případné nahromaděné nečistoty a zbytky odstraňte občasným otřením výrobku suchým hadříkem.
- **Pouze pro venkovní použití.**
- Noste vhodné oblečení chránící proti stříkající vodě.
- **Nepoužívejte nástroj, pokud jsou v blízkosti jiné osoby bez ochranného oblečení.**
- Nestříkejte na materiály obsahující azbest nebo na jiné materiály, které obsahují látky, které jsou nebezpečné vašemu zdraví.
- **Nesměrujte paprsek vody proti sobě nebo jiným osobám proto, abyste vyčistili oděv či obuv.**
- Používejte pouze nové sady hadic dodané se spotřebičem a staré sady hadic by se neměly znovu používat.
- Po použití a před uživatelskou údržbou odpojte akumulátor.

AKUMULÁTORY
- Dodaný akumulátor, pokud je k dispozici, je částečně nabitý (pro zajištění plné kapacity akumulátoru jej před prvním použitím elektrického spotřebiče zcela nabijte v nabíječce)
- Používejte pouze následující akumulátory a nabíječky dodávané s tímto výrobkem
  - Akumulátor SKIL: BR1˙31****
  - Nabíječka SKIL: CR1˙31****
- Poškozený akumulátor nepoužívejte, nahraďte jej novým
- Nepoužívejte vytékající baterie. Při vyjímání vytečeného akumulátoru vždy používejte rukavice a ochranné brýle, netřeste jím a utěsněte jej
- Akumulátor nerozebírejte
- Nevystavujte výrobek/akumulátor dešti
- Povolená teplota prostředí (výrobek/nabíječka/akumulátor):
  - při nabíjení 4 až 40 °C
  - během provozu 5...40°C
  - při skladování –20 až +50 °C

VYSVĚTLENÍ SYMBOLŮ NA VÝROBKU/AKUMULÁTORU

③ Před použitím si přečtěte návod k použití
④ Akumulátory mohou při likvidaci v ohni explodovat, proto je v žádném případě nespalujte
⑤ Skladujte výrobek/nabíječku/akumulátor na místech, kde teplota nepřekročí 50 °C
⑥ Nevyhazujte elektrické výrobky a akumulátory společně s domovním odpadem
⑦ Stroj není vhodný pro připojení k rozvodu pitné vody
⑧ Nevystavujte dešti

POUŽITÍ

- Nabíjení akumulátoru
  ! přečtěte si bezpečnostní upozornění a pokyny, které byly dodány spolu s nabíječkou
- Vyjmutí/instalace akumulátoru ②
- Kontrolka nabití akumulátoru⑨
  - stisknutím tlačítka kontrolky nabití akumulátoru G zobrazíte aktuální stav nabití akumulátoru ⑨a
  ! když po stisknutí tlačítka G ⑨b začne blikat nejnižší úroveň kontrolky nabití akumulátoru, akumulátor je vybitý
  ! pokud po stisknutí tlačítka G ⑨c začnou blikat 2 úrovně kontrolky nabití akumulátoru, akumulátor není v přípustném rozsahu provozní teploty
- Ochrana akumulátoru
  Výrobek se najednou vypne nebo mu je zabráněno v zapnutí, když
  - **je zátěž příliš vysoká** --> odstraňte zátěž a proveďte restart
  - **teplota akumulátoru není v přípustném rozmezí provozní teploty -20 až +50 °C** --> po stisknutí tlačítka G ⑨c začnou blikat 2 úrovně kontrolky nabití akumulátoru; počkejte, dokud se teplota akumulátoru nevrátí do přípustného rozmezí provozní teploty
  - **akumulátor je téměř vybitý (ochrana proti hlubokému vybití)**--> při stisknutí tlačítka G se na kontrolce nabití akumulátoru zobrazí nízký stav akumulátoru nebo blikající nízký stav akumulátoru ⑨b; nabíjení akumulátoru
  ! po automatickém vypnutí výrobku netiskněte hlavní vypínač; mohlo by dojít k poškození akumulátoru
- Montáž rozšíření ⑩a
  - srovnejte dva výstupky v konektoru s drážkami na nástavci
  - otáčejte nástavcem ve směru hodinových ručiček, dokud se obě části zcela nespojí
  - otáčejte pojistným kroužkem, dokud nejsou obě části zcela zajištěny
  - stejným způsobem připojte druhý nástavec ⑩b
  ! před čištěním se ujistěte, že je nástavec zajištěn
- Rotující tryska ⑪a
  - srovnejte dva výstupky v konektoru s drážkami na rotující trysce
  - otáčejte tryskou ve směru hodinových ručiček, dokud nejsou obě části zcela zajištěny
  ! ujistěte se, že bílý kontrolní otvor u šipky směřuje nahoru, nikoli dolů
  - trysku lze stejným způsobem připojit k nástavci pro kombinované použití ⑪b
  - tři způsoby použití rotační trysky jsou znázorněny na obrázku ⑪c
  ! před čištěním se ujistěte, že je nástavec zajištěn
  - otáčením trysky proti směru hodinových ručiček změníte tvar vodního paprsku ⑪d
  ! pokud se změní tvar vodního paprsku, podívejte se na „Čištění trysky“, abyste včas vyčistili ucpaný otvor trysky
- Láhev na čisticí prostředek ⑫a
  - otevřete láhev na čisticí prostředek otočením a naplňte ji biologicky odbouratelným čisticím prostředkem vhodným pro použití v elektrických čističích (použití jiných čisticích prostředků nebo chemikálií může negativně ovlivnit bezpečnost nářadí)

! nepoužívejte neředěné čisticí prostředky
- zarovnejte dvě výstupky v konektoru s drážkami na láhvi na čisticí prostředek
- otáčejte tryskou ve směru hodinových ručiček, dokud nejsou obě části zcela zajištěny

! zajistěte, aby kontrolka na horní straně trysky směřovala nahoru, nikoli dolů
- trysku lze stejným způsobem připojit k nástavci pro kombinované použití ⑫b
- tři způsoby použití trysky na prací prostředek jsou uvedeny na obrázku ⑫c

! před čištěním se ujistěte, že je nástavec zajištěn
- regulujte množství pěny otáčením knoflíku pro nastavení pěny ⑫d

- Konektor přívodu vody ⑬
  - stáhněte objímku N hadice a nasaďte jej na Konektor S
  - Uvolněte objímku N, abyste hadici zajistili na místě

  ! zkontrolujte, zda je hadice pevně připojena. Opatrným zatažením za přípojku se ujistěte, že nevypadne
  - pro vyjmutí hadice stáhněte objímku a vyjměte ju

  ! neodstraňujte hadici během používání
- Připojení ke zdroji vody

  ! Používejte POUZE čistou, studenou nebo teplou vodu
  - druhý konec s filtrem L vhoďte do kbelíku s vodou nebo do sladké vody ⑭a
  - nastavte polohu plováku nahoru nebo dolů tak, aby filtr L zůstal ponořený pod hladinou vody
  - po vyjmutí filtru můžete připojit druhý konec hadice k přívodu vody ⑭b
- Tlačítko režimu ⑮
  - stiskněte tlačítko režimu B a vyberte režim podle potřeby:

    VYSOKÁ: Vyšší tlak a průtok vody

    ECO: Nižší tlak a průtok vody

  ! při použití láhvi na čisticí prostředek musí být nářadí nastaveno na režim VYSOKÁ
- Zap/Vyp

  Zapnutí:

  ! začněte s čištěním v dostatečné vzdálenosti od povrchu, aby nedošlo k jeho poškození
  - nastavte blokovací tlačítko C do odemčené polohy ⑯a
  - stiskněte a podržte spoušť D ⑯b

  Vypnutí:
  - uvolněte spoušť D, abyste zastavili průtok vody ⑯b
  - nastavte blokovací tlačítko C do uzamčené polohy ⑯a

ÚDRŽBA / SERVIS

- Udržujte nástroj v čistotě

  ! před čištěním vyjměte akumulátor a vodovodní přípojku z nářadí
  - k čistění plastových dílů nepoužívejte rozpouštědla
- Čištění trysek

  ! ujistěte se, že veškerá údržba trysky je prováděna správně, aby se zabránilo úniku vody
  - při proplachování vodou vyčistěte kartáčkem otvory trysky od cizích materiálů, které ji ucpávají nebo omezují
- Čištění filtrů

  ! pravidelně kontrolujte, zda jsou filtry v dobrém stavu

  Filtr sací hadice:
  - otáčením konektoru filtru P proti směru hodinových ručiček vyjměte konektor a kovovou podložku Q ⑰a
  - vytáhněte obě pohyblivé tyče filtru současně směrem ven, abyste odstranili filtrační síto ⑰b
  - opláchněte filtrační síto čistou vodou
  - znovu vložte filtrační síto do filtru a ujistěte se, že je pevně na svém místě
  - znovu nasaďte podložku a utáhněte konektor

  Filtr přívodu vody:
  - otočením konektoru S proti směru hodinových ručiček vyjměte konektor a filtr přívodu vody T ⑱
  - opláchněte filtr čistou vodou
  - znovu nainstalujte filtr a utáhněte konektor
- Skladování ⑲
  - bezpečně připevněte úložnou lištu U na stěnu pomocí 2 šroubů (nejsou součástí dodávky) a vodorovně ji vyrovnejte
  - nasaďte úložný adaptér V a posuňte jej k montážní základně úložné lišty U
  - ukládejte nářadí s úložným otvorem v rukojeti nad špičkou úložného adaptéru
- Pokud dojde i přes pečlivou výrobu a náročné kontrole k poruše nářadí, svěřte provedení opravy autorizovanému servisnímu středisku pro elektronářadí firmy SKIL
  - zašlete nářadí **nerozebrané** spolu s potvrzením o nákupu do vaši prodejny nebo nejbližšího servisu značky SKIL (adresy a servisní schéma nářadí najdete na www.skil.com)
- Uvědomte si, že na poškození způsobené nesprávným zacházením s výrobkem se nevztahuje záruka (záruční podmínky společnosti SKIL najdete na adrese www.skil.com nebo se obraťte na prodejce)

ODSTRAŇOVÁNÍ ZÁVAD

- Následující seznam uvádí příznaky problémů, možné příčiny a způsoby nápravy (pokud vám k určení problému a jeho vyřešení nepomůže, obraťte se na vašeho prodejce nebo servis)

  ! v případě elektrické nebo mechanické poruchy nářadí okamžitě vypněte a vyjměte akumulátor

  ★ Rozprašování není pravidelné
  - tryska částečně ucpaná -> vyčistěte trysku

  ★ Motor se nespustí nebo se náhle zastaví
  - vybitý akumulátor -> nabijte akumulátor
  - horký akumulátor -> nechte akumulátor vychladnout

  ★ Motor běží, ale rozprašování je slabé
  - tryska zcela ucpaná -> vyčistěte trysku
  - ucpaný vstupní filtr vody -> vyčistěte vstupní filtr vody
  - vzduch v čerpadle -> přesvědčte se, že je přívodní konektor pevně nasazený
  - nedostatečný přívod vody -> zkontrolujte, jestli je kohoutek úplně otevřený

ŽIVOTNÍ PROSTŘEDÍ

Pouze pro země EU

- Elektrické nářadí, doplňky a balení nevyhazujte do komunálního odpadu
  - podle evropské směrnice 2012/19/ES o nakládání s použitými elektrickými a elektronickými zařízeními a odpovídajících ustanovení právních předpisů jednotlivých zemí se použitá elektrická nářadí, musí sbírat odděleně od ostatního odpadu a podrobit

ekologicky šetrnému recyklování
- symbol ⑥ vám to připomene, když nastane potřeba likvidace

! u vyřazených akumulátorů zakryjte kontakty izolační páskou, zabráníte tím zkratu

TR

Akülü temizleyici 0762

GİRİŞ

- Bu ürün özel sektörde araçları, makineleri, binaları, cepheleri vb. temizlemek için tasarlanmıştır
- Aleti kullanmadan önce bu kullanım kılavuzunu dikkatli bir şekilde okuyun ve ileride başvurmak üzere saklayın ③
- Güvenlik talimatlarına ve uyarılarına özellikle dikkat edin, bu talimatlara/uyarılara uyulmaması halinde ciddi yaralanmalar meydana gelebilir
- Ambalajın şekilde gösterilen tüm parçaları içerip içermediğini kontrol edin ②
- Parçaların eksik veya hasarlı olması durumunda bayinizle temasa geçin

TEKNİK VERİLER ①

ÜRÜN PARÇALARI ②

A Uzatma/uç bağlantısı
B Mod düğmesi
C Kilitleme düğmesi
D Tetik
E Tutma kolu
F Su girişi
G Akü seviyesi göstergesi
H Emme hortumu
J Uzatma
K Deterjan şişesi
L Emme hortumu filtresi
M Döner uç
N Manşon
P Filtre bağlantısı
Q Metal rondela
R Filtre süzgeci
S Konektör
T Su girişi filtresi
U Depolama çubuğu
V Depolama adaptörü

GÜVENLİK

- Bu alet, 8 yaş ve üzerindeki çocuklar ile fiziksel, duyusal veya zihinsel yetenekleri sınırlı ya da deneyim veya bilgi sahibi olmayan kişiler tarafından ancak güvenliklerinden sorumlu bir kişi tarafından gözetim altında tutulurlarsa veya aletin güvenli kullanımı hakkında bilgilendirildikleri ve ilgili tehlikeleri anladıkları takdirde kullanılabilir (aksi takdirde hatalı kullanım ve yaralanma tehlikesi vardır).
- Çocukları gözetim altında tutun (böylece çocukların aletle oynamasını önleyebilirsiniz).
- Aletin temizliği ve bakımı gözetim altında olmayan çocuklar tarafından yapılmamalıdır.
- Sıvı veya akışı, fırınların iç kısımları gibi elektrikli bileşenler içeren cihazlara doğru yönlendirilmemelidir.
- Cihaz, akü takımı bağlıyken gözetimsiz bırakılmamalıdır.
- Cihaz düşürülmüşse, gözle görülür hasar belirtileri varsa veya sızıntı yapıyorsa kullanılmamalıdır; cihaz açıkken veya soğumaya bırakıldığında çocukların erişemeyeceği yerde saklayın.
- **Herhangi bir temizlik işlemine başlamadan önce kapıları ve pencereleri kapatın.** Temizlenecek alandaki döküntüleri, oyuncakları, bahçe mobilyalarını veya tehlike oluşturabilecek diğer eşyaları kaldırın.
- **Cihazın herhangi bir yerinde donma oluşmuşsa asla akülü temizleyiciyi kullanmaya çalışmayın.** Ürünün donmasını önlemek için daima kapalı alanda saklayın.
- **Bu üründe asit, alkali, çözücü, yanıcı madde, ağartıcı veya endüstriyel sınıf çözeltiler kullanmayın.** Bu ürünler, cihazı kullanan kişide yaralanmalara ve makinede geri dönüşü olmayan hasarlara neden olabilir.
- **Yüksek basınçlı püskürtücüler yanlış kullanıldığında tehlikeli olabilir.** Püskürtücü insanlara, hayvanlara, elektrikli cihazlara veya makinenin kendisine doğrultulmamalıdır.
- **Akülü temizleyiciyi her iki elinizle sıkıca tutun.** Böyle yapmamanız, kontrol kaybına ve kendinizle başkalarına zarar vermenize neden olabilir.
- **Her kullanımdan önce cıvata ve somunların gevşek olup olmadığını kontrol edin.** Gevşek bir cıvata veya somun ciddi motor sorunlarına yol açabilir.
- **Servis sırasında yalnızca önerilen veya eşdeğer yedek parçaları kullanın.** Başka parçaların kullanılması tehlike oluşturabilir veya ürünün hasar görmesine neden olabilir.
- **SADECE soğuk veya ılık su kullanın.** Asla 40℃'den daha sıcak su kullanmayın.
- **Temizlenecek yüzeye yakın püskürtme yapmayın**, aksi takdirde yüzeye zarar verebilirsiniz.
- **Ürününüzü temizlemek veya durulamak için kesinlikle su veya herhangi bir sıvı kullanmayın ve yağmura maruz bırakmayın. Kapalı yerlerde kuru bir alanda saklayın.** Aşındırıcı sıvılar, su ve kimyasallar ürünün elektronik bileşenlerine ve/veya akü bölmesine girebilir ve elektronik bileşenlere ve/veya akü takımına zarar verebilir; bu da kısa devreye, yangın riskinin artmasına ve ciddi yaralanmalara neden olabilir. Ürünü ara sıra kuru bir bezle silerek kir ve kalıntıları temizleyin.
- **Sadece dış mekan kullanımına yöneliktir.**
- Sıçrayan suya karşı korunmak için uygun koruyucu giysiler giyin.
- **Koruyucu giysiler giymedikleri sürece aleti diğer insanların yakınında kullanmayın.**
- Asbest ve sağlığınız için zararlı olan diğer maddeleri içeren malzemeleri püskürtmeyin.
- **Giysileri ve ayakkabıları temizlemek için su püskürtücüyü kendinize ve başkalarına karşı doğrultmayın.**
- Cihazla birlikte verilen yeni hortum takımlarının kullanılması ve eski hortum takımlarının tekrar kullanılmaması gerekmektedir.
- Kullanım sonrası ve kullanıcı bakımından önce aküleri çıkarın.

AKÜLER

- Ürünle birlikte verilen akü (varsa) kısmen şarj edilmiştir (akünün tam kapasiteyle çalışmasını sağlamak için elektrikli cihazınızı ilk kez kullanmadan önce aküyü, akü şarj cihazında tamamen şarj edin)
- Bu ürünle sadece aşağıdaki aküleri ve şarj cihazlarını kullanın
  - SKIL akü: BR1˙31˙˙˙˙

- SKIL şarj cihazı: CR1˙31˙˙˙˙
- Hasarlı aküleri kullanmayın ve yenileyin
- Akan aküleri kullanmayın. Akan aküyü çıkarmak için mutlaka eldiven ve gözlük takın, sallamayın ve ağzını kapatın
- Aküyü parçalarına ayırmayın
- Ürünü/aküyü yağmura maruz bırakmayın
- İzin verilen ortam sıcaklığı (ürün/şarj cihazı/akü):
  - şarj sırasında 4...40°C
  - çalışma sırasında 5...40°C
  - depolanırken -20 ile +50 °C arasında

ÜRÜN/AKÜ ÜZERİNDEKİ SEMBOLLERİN AÇIKLAMASI

③ Kullanmadan önce kullanım kılavuzunu okuyun
④ Ateşe atılan aküler patlayabilir, bu yüzden hiçbir nedenle bir aküyü yakmayın
⑤ Ürünü/şarj cihazını/aküyü, sıcaklığın 50° C'yi geçmeyeceği yerlerde saklayın.
⑥ Elektrikli ürünleri ve aküleri evsel atık malzemelerle birlikte çöpe atmayın
⑦ Makine içme suyu şebekesine bağlanmaya uygun değildir
⑧ Yağmura maruz bırakmayın

KULLANIM

- Aküyü şarj etme
  ! şarj cihazıyla birlikte verilen güvenlik uyarılarını ve talimatları okuyun
- Aküyü çıkarma/takma ②
- Akü seviyesi göstergesi ⑨
  - Mevcut akü seviyesini görmek için akü seviyesi göstergesi düğmesine (G) basın ⑨a
  ! akü seviyesi göstergesi düğmesine (G) bastıktan sonra akü göstergesinin en alt seviyesi yanıp sönmeye başladığında ⑨b, akü boşalmıştır
  ! akü seviyesi göstergesi düğmesine (G) bastıktan sonra akü göstergesinin 2 seviyesi yanıp sönmeye başladığında ⑨c, akü izin verilen çalışma aralığında değildir
- Akü koruması
  Aşağıdaki durumlarda ürün aniden kapanır veya tekrar çalıştırılamaz:
  - **yük çok yüksek olduğunda** --> yükü kaldırın ve yeniden çalıştırın
  - **akü sıcaklığı, -20 ile +50 °C arasındaki izin verilen çalışma sıcaklığı aralığında olmadığında** --> akü seviyesi göstergesi düğmesine (G) bastığınızda akü seviyesi göstergesinin 2 seviyesi yanıp sönmeye başlar ⑨c; akü sıcaklığı izin verilen çalışma sıcaklığı aralığına dönene kadar bekleyin
  - **akü bitmeye yakınken (aşırı boşalmaya karşı korumak için)** --> akü seviyesi göstergesi düğmesine (G) bastığınızda akü seviyesi göstergesi tarafından düşük akü seviyesi veya yanıp sönen düşük akü seviyesi gösterilir ⑨b; aküyü şarj edin
  ! ürün otomatik olarak kapandıktan sonra açma/kapatma düğmesine basmayın; akü hasar görebilir
- Uzatmaları takma ⑩a
  - konektördeki iki tırnağı uzatmadaki oluklarla hizalayın
  - iki parça tamamen bağlanana kadar uzatmayı saat yönünde döndürün
  - iki parça tamamen kilitlenene kadar kilitleme halkasını döndürün
  - diğer uzatmayı da aynı şekilde takın ⑩b

  ! temizlik yapmadan önce aparatın sıkıca oturduğundan emin olun
- Döner uç ⑪a
  - konektördeki iki tırnağı döner uçtaki oluklarla hizalayın
  - iki parça tamamen kilitlenene kadar ucu saat yönünde döndürün
  ! okun yanındaki beyaz gösterge deliğinin aşağıya değil yukarıya baktığından emin olun
  - uç, birleşik kullanım için aynı şekilde uzatmaya takılabilir ⑪b
  - döner ucun üç farklı kullanımı ⑪c şeklinde gösterilmiştir
  ! temizlik yapmadan önce aparatın sıkıca oturduğundan emin olun
  - ucu saat yönünün tersine çevirerek su püskürtücünün şeklini değiştirebilirsiniz ⑪d
  ! su püskürtücünün şekli değişirse, uç deliğinin tıkanıklığını zamanında temizlemek için lütfen "Uç Temizliği" bölümüne bakın
- Deterjan şişesi ⑫a
  - Deterjan tüpünü çevirerek açın, ardından güç temizleyici uygulaması için uygun biyobozunur deterjanı doldurun (diğer deterjanların veya kimyasalların kullanımı aracın güvenliğini olumsuz etkileyebilir)
  ! seyreltilmemiş deterjanları kullanmayın
  - konektördeki iki tırnağı deterjan şişesindeki oluklarla hizalayın
  - iki parça tamamen kilitlenene kadar ucu saat yönünde döndürün
  ! ucun üst kısmındaki gösterge deliğinin aşağı değil yukarı baktığından emin olun
  - uç, birleşik kullanım için aynı şekilde uzatmaya takılabilir ⑫b
  - deterjan şişesinin üç farklı kullanımı ⑫c şeklinde gösterilmiştir
  ! temizlik yapmadan önce aparatın sıkıca oturduğundan emin olun
  - köpük ayar düğmesini çevirerek köpük miktarını kontrol edebilirsiniz ⑫d
- Su giriş bağlantısı ⑬
  - hortum monşonunu (N) aşağı çekin ve konektöre (S) takın
  - hortumu yerinde kilitlemek için manşonu (N) bırakın
  ! hortumun sıkıca bağlandığından emin olun. Bağlantının düşmeyeceğinden emin olmak için yavaşça çekin
  - hortumu çıkarmak için manşonu aşağı çekip çıkarın
  ! kullanım sırasında hortumu çıkarmayın
- Su kaynağına bağlama
  ! SADECE temiz, soğuk veya ılık su kullanın
  - filtrenin (L) diğer ucunu bir kova suya veya tatlı suya bırakın ⑭a
  - filtrenin (L) su yüzeyinin altında kalmasını sağlamak için şamandıranın konumunu yukarı veya aşağı ayarlayın
  - filtreyi çıkardıktan sonra hortumun diğer ucunu su kaynağına bağlayabilirsiniz ⑭b
- Mod düğmesi ⑮
  - gerekli mod seçimi için mod düğmesine (B) basın:
    HIGH (Yüksek): Daha yüksek su basıncı ve su akışı
    ECO (Ekonomik): Daha düşük su basıncı ve su akışı
  ! deterjan şişesini kullanırken, alet YÜKSEK modda ayarlanmalıdır
- Açma/kapatma
  Çalıştırmak için:

! temizleme yüzeyine zarar vermemek için yüzeyden belirli bir mesafeden başlayın
- kilitleme düğmesini (C) kilidi açık konuma getirin ⑯a
- tetiği (D) sıkın ve basılı tutun ⑯b

Durdurmak için:
- su akışını durdurmak için tetiği (D) bırakın ⑯b
- kilitleme düğmesini (C) kilitli konuma getirin ⑯a

BAKIM / SERVİS

- Aleti her zaman temiz tutun
  ! aleti temizlemeden önce akü ve su bağlantısını aletten çıkarın
  - plastik parçaları temizlerken çözücü maddeler kullanmaktan kaçının
- Uç Temizliği
  ! su sızıntılarını önlemek için tüm uç bakımlarının düzgün bir şekilde yapıldığından emin olun
  - suyla yıkarken uç deliklerindeki ucu tıkayan veya kısıtlayan yabancı maddeleri temizlemek için bir fırça kullanın
- Filtre Temizliği
  ! filtrelerin iyi durumda olduğundan emin olmak için düzenli olarak kontrol edin

  Emme hortumu filtresi:
  - filtre bağlantısını (P) saat yönünün tersine çevirerek bağlantıyı ve metal rondelayı (Q) çıkarın ⑰a
  - filtre süzgecini çıkarmak için filtrenin iki hareketli çubuğunu aynı anda dışarı doğru çekin ⑰b
  - filtre süzgecini temiz su ile durulayın
  - filtre süzgecini filtreye yeniden yerleştirin, sıkıca yerinde olduğundan emin olun
  - rondelayı yeniden takın ve konektörü sıkın

  Su girişi filtresi:
  - konektörü (S) saat yönünün tersine çevirerek konektörü ve su girişi filtresini (T) çıkarın ⑱
  - filtreyi temiz su ile durulayın
  - filtreyi yeniden takın ve konektörü sıkın
- Depolama ⑲
  - depolama çubuğunu (U) 2 adet vidayla (ürüne dahil değildir) duvara sağlam ve yatay olarak aynı seviyede monte edin
  - depolama adaptörünü (V) takın ve depolama çubuğunun (U) montaj tabanına doğru hareket ettirin
  - aleti, sapındaki depolama deliği depolama adaptörünün ucuna gelecek şekilde depolayın
- Dikkatli biçimde yürütülen üretim ve test prosedürlerine rağmen alet arızalanırsa onarım işlemleri SKIL elektrikli aletlerine yönelik bir satış sonrası servis merkezinde yapılmalıdır
  - aleti **sökülmemiş** halde satın alma belgesiyle birlikte satıcınıza veya en yakın SKIL servisine gönderin (servis adresleri ve aletin servis çizelgesi www.skil.com adresinde listelenmiştir)
- Yanlış kullanımın ürünü garanti kapsamından çıkaracağını unutmayın (SKIL garanti koşulları için www.skil.com adresine bakın veya satıcınıza başvurun)

SORUN GİDERME

- Aşağıdaki liste, sorunların belirtilerini, muhtemel nedenlerini ve düzeltici eylemleri gösterir (bunlar sorunu belirlemez ve düzeltmezse satıcınızla veya servisle iletişime geçin)

! Elektrik arızası veya mekanik arıza olması durumunda aleti hemen kapatın ve aküyü/ bataryayı çıkarın

★ Püskürtme işlemi sürekli değil
- uç kısmi olarak tıkalıdır -> ucu temizleyin

★ Motor hemen çalışmıyor veya durmuyor
- akü bitmiştir -> aküyü şarj edin
- akü ısınmıştır -> akünün soğumasını bekleyin

★ Motor çalışıyor ancak püskürme zayıf
- uç tamamen tıkalıdır -> ucu temizleyin
- su girişi filtresi tıkalıdır -> su girişi filtresini temizleyin
- pompada hava vardır -> su giriş bağlantı parçasının tam olarak takıldığından emin olun
- su beslemesi yetersizdir -> musluğun tamamen açık olduğunu kontrol edin

ÇEVRE

Yalnızca AB ülkeleri için
- Elektrikli aletleri, aksesuarları ve ambalajları evsel atık malzemelerle birlikte atmayın
  - atık elektrikli ve elektronik eşyalarla ilgili 2012/19/EC sayılı Avrupa Birliği Direktifi ve bu direktifin uyarlandığı ulusal yasalar gereğince kullanım ömrünün sonuna ulaşan elektrikli aletler ayrı olarak toplanmalı ve çevreye uyumlu bir geri dönüşüm tesisine gönderilmelidir
  - sembol ⑥, bertaraf etme ihtiyacı meydana geldiğinde size bunu hatırlatması içindir
  ! aküyü bertaraf etmeden önce kısa devre oluşmasını önlemek için akü kutuplarını kalın bantla sarın

PL

Bezprzewodowa myjka 0762

WPROWADZANIE

- Ten produkt został zaprojektowany do czyszczenia pojazdów, maszyn, budynków, fasad itp. w sektorze prywatnym
- Przed rozpoczęciem użytkowania prosimy dokładnie przeczytać niniejszą instrukcję. Instrukcję tę należy zachować na przyszłość ③
- Szczególną uwagę należy zwrócić na instrukcje i ostrzeżenia dotyczące bezpieczeństwa; zlekceważenie ich może doprowadzić do ciężkich urazów
- Prosimy sprawdzić, czy w opakowaniu znajdują się wszystkie części pokazane na rysunku ②
- Jeżeli którejś części brakuje lub jeżeli jakaś część jest uszkodzona, należy skontaktować się z dystrybutorem

DANE TECHNICZNE ①

ELEMENTY PRODUKTU ②

A Złącze przedłużające/dyszowe
B Przycisk trybu
C Przycisk odblokowujący
D Włącznik spustowy
E Uchwyt
F Wlot wody

G Wskaźnik poziomu naładowania akumulatora
H Wąż ssący
J Przedłużenie
K Butelka z detergentem
L Filtr węża ssącego
M Obrotowa dysza
N Kołnierz
P Złącze filtra
Q Podkładka metalowa
R Sitko filtrujące
S Łączówka
T Filtr wlotowy wody
U Wieszak
V Łącznik do wieszania

BEZPIECZEŃSTWO

- Narzędzie może być używane przez dzieci od lat 8 oraz osoby o ograniczeniach fizycznych, sensorycznych lub psychicznych, a także przez osoby bez stosownego doświadczenia lub wiedzy tylko w przypadku, gdy są one nadzorowane przez osobę odpowiedzialną za ich bezpieczeństwo lub gdy zostały one poinstruowane na temat bezpiecznego posługiwania się narzędziem i ewentualnych związanych z tym zagrożeń (w przeciwnym wypadku istnieje ryzyko niewłaściwego użycia i urazów).
- Prosimy pilnować dzieci (aby nie bawiły się narzędziem).
- Dzieci nie mogą bez nadzoru wykonywać czynności związanych z czyszczeniem i konserwacją.
- Płynu lub strumienia nie wolno kierować na urządzenia zawierające elementy elektryczne, np. wnętrze piekarników.
- Urządzenia podłączonego do akumulatorów nie wolno pozostawiać bez nadzoru.
- Nie należy używać urządzenia, jeśli upadło, ma widoczne ślady uszkodzeń lub jeśli przecieka. Urządzenie należy przechowywać poza zasięgiem dzieci, gdy jest podłączone do zasilania lub gdy stygnie.
- **Przed rozpoczęciem jakichkolwiek czynności czyszczących należy zamknąć drzwi i okna.** Oczyść obszar, który chcesz wyczyścić, z gruzu, zabawek, mebli ogrodowych i innych przedmiotów, które mogą stwarzać zagrożenie.
- **Nigdy nie próbuj używać myjki ciśnieniowej, jeśli na jakiejkolwiek części urządzenia zgromadził się lód.** Zawsze przechowuj w pomieszczeniach zamkniętych, aby zapobiec zamarzaniu.
- **W tym produkcie nie należy stosować kwasów, zasad, rozpuszczalników, materiałów łatwopalnych, wybielaczy ani roztworów przemysłowych.** Produkty te mogą spowodować obrażenia fizyczne operatora i nieodwracalne uszkodzenia urządzenia.
- **W przypadku niewłaściwego użycia strumienie pod wysokim ciśnieniem mogą być niebezpieczne.** Strumienia nie wolno kierować na osoby, zwierzęta, urządzenia elektryczne ani na samo urządzenie.
- **Trzymaj myjkę pewnie obiema rękami.** Niezastosowanie się do tego zalecenia może spowodować utratę kontroli i obrażenia u Ciebie i innych.
- **Przed każdym użyciem należy sprawdzić, czy śruby i nakrętki nie są poluzowane.** Luźna śruba lub nakrętka może być przyczyną poważnych problemów z silnikiem.
- **Podczas serwisowania należy używać wyłącznie zalecanych lub równoważnych części zamiennych.** Używanie jakichkolwiek innych części stwarza ryzyko i może spowodować usterkę produktu.
- **Używaj TYLKO zimnej lub ciepłej wody.** Nigdy nie używaj wody o temperaturze wyższej niż 40℃.
- **Nigdy nie rozpylaj środka w pobliżu czyszczonej powierzchni**, ponieważ możesz ją uszkodzić.
- **Nigdy nie używaj wody ani innych płynów do czyszczenia lub płukania produktu. Nie wystawiaj produktu na działanie deszczu. Przechowywać w suchym pomieszczeniu zamkniętym.** Żrące płyny, woda i substancje chemiczne mogą przedostać się do podzespołów elektronicznych produktu i/lub komory baterii, powodując uszkodzenie podzespołów elektronicznych i/lub akumulatora, co może skutkować zwarciem, zwiększonym ryzykiem pożaru i poważnymi obrażeniami ciała. Od czasu do czasu przecieraj produkt suchą szmatką, aby usunąć nagromadzony brud i zanieczyszczenia.
- **Tylko do użytku na zewnątrz.**
- Należy nosić odzież chroniącą przed rozpryskami wody.
- **Nie należy używać urządzenia, jeśli w jego pobliżu znajdują się osoby niewyposażone w odzież ochronną.**
- Nie należy rozpylać materiałów zawierających azbest i inne substancje niebezpieczne dla zdrowia.
- **Nie należy kierować strumienia wodnego w stronę swoją lub innych osób w celu wyczyszczenia odzieży lub obuwia.**
- Należy używać nowych zestawów węży dostarczonych wraz z urządzeniem. Nie należy ponownie używać starych zestawów węży.
- Odłączaj akumulatory po użyciu i przed każdą czynnością konserwacyjną.

AKUMULATORY

- Dostarczany akumulator, o ile występuje, jest częściowo naładowany (aby zapewnić pełne naładowanie akumulatora, przed użyciem urządzenia elektrycznego po raz pierwszy akumulator należy całkowicie naładować ładowarką)
- Do produktu należy używać wyłącznie następujących akumulatorów i ładowarek
  - Akumulator SKIL: BR1˙31****
  - Ładowarka SKIL: CR1˙31****
- Uszkodzony akumulator należy wymienić; nie należy używać go do pracy
- Nie należy używać nieszczelnych akumulatorów. Podczas wyjmowania nieszczelnego akumulatora należy zawsze nosić rękawice i okulary ochronne, unikać wstrząsów. Nieszczelny akumulator należy uszczelnić
- Zabrania się rozmontowywania akumulatora
- Produkt/akumulator należy chronić przed deszczem
- Dopuszczalna temperatura otoczenia (produkt/ładowarka/akumulator):
  - podczas ładowania 4...40°C
  - podczas pracy 5...40°C
  - podczas przechowywania -20...+50°C

WYJAŚNIENIE ZNACZENIA SYMBOLI NA PRODUKCIE/AKUMULATORZE

③ Przed użyciem należy przeczytać instrukcję
④ Akumulatory w kontakcie z ogniem mogą eksplodować, więc nie wolno ich pod żadnym pozorem spalać
⑤ Produkt/ładowarkę/akumulator należy przechowywać w miejscach o temperaturze nie przekraczającej 50°C
⑥ Produktów elektrycznych oraz baterii/akumulatorów nie należy wyrzucać razem ze zwykłymi odpadami z

gospodarstw domowych
⑦ Urządzenie nie nadaje się do podłączenia do sieci wodociągowej
⑧ Chronić przed deszczem

UŻYTKOWANIE

- Ładowanie akumulatora
  ! Prosimy przeczytać ostrzeżenia dotyczące bezpieczeństwa oraz instrukcje dostarczone wraz z ładowarką
- Wyjmowanie/zakładanie akumulatora ②
- Wskaźnik poziomu naładowania akumulatora ⑨
  - naciśnij przycisk wskaźnika poziomu naładowania akumulatora G, aby wyświetlić aktualny poziom naładowania akumulatora ⑨a
  ! gdy po naciśnięciu przycisku G ⑨b zacznie migać najniższy poziom wskaźnika akumulatora, akumulator jest rozładowany
  ! jeśli po naciśnięciu przycisku G ⑨c zaczynają migać 2 poziomy wskaźnika akumulatora, oznacza to, że akumulator nie znajduje się w dopuszczalnym zakresie temperatur roboczych
- Ochrona akumulatora
  Produkt nagle wyłącza się lub nie można go włączyć, gdy
  - **obciążenie jest zbyt duże** --> usunąć obciążenie i uruchomić ponownie
  - **temperatura akumulatora nie mieści się w dopuszczalnym zakresie temperatur roboczych od -20 do +50°C** --> po naciśnięciu przycisku G ⑨c zaczynają migać 2 poziomy wskaźnika poziomu naładowania akumulatora; należy odczekać, aż akumulator powróci do dopuszczalnego zakresu temperatur roboczych
  - **akumulator jest prawie pusty (aby zabezpieczyć go przed głębokim rozładowaniem)** --> niski poziom naładowania akumulatora lub migający niski poziom naładowania baterii ⑨b jest pokazywany na wskaźniku poziomu naładowania akumulatora po naciśnięciu przycisku G; naładuj akumulator
  ! Po automatycznym wyłączeniu produktu nie należy naciskać włącznika („wł./wył."), ponieważ może to doprowadzić do uszkodzenia akumulatora
- Montaż przedłużeń ⑩a
  - wyrównaj dwa zaczepy w złączu z rowkami na przedłużeniu
  - obróć przedłużenie zgodnie z ruchem wskazówek zegara, aż obie części zostaną całkowicie połączone
  - obracaj pierścień blokujący, aż obie części zostaną całkowicie zablokowane
  - przymocuj drugie przedłużenie w ten sam sposób ⑩b
  ! przed czyszczeniem upewnij się, że mocowanie jest odpowiednie zainstalowane
- Obrotowa dysza ⑪a
  - wyrównaj dwa zaczepy w złączu z rowkami na obrotowej dyszy
  - obróć dyszę zgodnie z ruchem wskazówek zegara, aż obie części zostaną całkowicie zablokowane
  ! upewnij się, że biały otwór wskaźnika obok strzałki jest skierowany w górę, a nie w dół
  - dyszę można przymocować do przedłużenia w ten sam sposób, aby umożliwić łączone zastosowanie ⑪b
  - trzy sposoby wykorzystania dyszy obrotowej pokazano na rysunku ⑪c
  ! przed czyszczeniem upewnij się, że mocowanie jest odpowiednie zainstalowane
  - obracając dyszę przeciwnie do ruchu wskazówek zegara zmieniamy kształt strumienia wody ⑪d
  ! Jeśli kształt strumienia wody ulegnie zmianie, zapoznaj się z rozdziałem „Czyszczenie dyszy", aby na czas usunąć blokadę otworu dyszy
- Butelka na detergent ⑫a
  - otwórz butelkę z detergentem, obracając ją, a następnie wlej biodegradowalny detergent odpowiedni do stosowania w myjkach ciśnieniowych (stosowanie innych detergentów lub środków chemicznych może negatywnie wpłynąć na bezpieczeństwo narzędzia)
  ! nie używać detergentów nierozcieńczonych
  - wyrównaj dwa zaczepy w złączu z rowkami na butelce z detergentem
  - obróć dyszę zgodnie z ruchem wskazówek zegara, aż obie części zostaną całkowicie zablokowane
  ! upewnij się, że otwór wskaźnika na górze dyszy jest skierowany w górę, a nie w dół
  - dyszę można przymocować do przedłużenia w ten sam sposób, aby umożliwić łączone zastosowanie ⑫b
  - trzy sposoby użycia dyszy detergentu pokazano na rysunku ⑫c
  ! przed czyszczeniem upewnij się, że mocowanie jest odpowiednie zainstalowane
  - kontrolować ilość piany poprzez obrót pokrętła regulacji piany ⑫d
- Złącze wlotowe wody ⑬
  - pociągnij kołnierz N węża i zamontuj go na złączu S
  - zwolnij kołnierz N, aby zablokować wąż na miejscu
  ! upewnij się, że wąż jest solidnie podłączony. Delikatnie pociągnij za połączenie, aby upewnić się, że nie spadnie
  - aby zdjąć wąż, pociągnij kołnierz w dół i zdejmij
  ! nie zdejmować węża podczas użytkowania
- Podłącz do źródła wody
  ! Używaj TYLKO czystej, zimnej lub ciepłej wody
  - włóż drugi koniec z filtrem L do wiadra z wodą lub do świeżej wody ⑭a
  - dostosuj położenie pływaka w górę lub w dół, aby filtr L pozostał zanurzony pod powierzchnią wody
  - po wyjęciu filtra możesz podłączyć drugi koniec węża do dopływu wody ⑭b
- Przycisk trybu ⑮
  - naciśnij przycisk trybu B, aby wybrać tryb według potrzeb:
    WYSOKI: Wyższe ciśnienie wody i przepływ wody
    ECO: Niższe ciśnienie i przepływ wody
  ! podczas korzystania z butelki z detergentem narzędzie musi być ustawione w trybie WYSOKIM
- Włączanie/wyłączanie
  Włączanie:
  ! zacznij od pewnej odległości od czyszczonej powierzchni, aby zapobiec jej uszkodzeniu
  - ustaw przycisk blokady C w pozycji odblokowanej ⑯a
  - naciśnij i przytrzymaj spust D ⑯b
  Wyłączanie:
  - zwolnij spust D, aby zatrzymać przepływ wody ⑯b
  - ustaw przycisk blokady C w pozycji zablokowanej ⑯a

KONSERWACJA/SERWIS

- Należy zawsze utrzymywać narzędzie w czystości
  ! przed czyszczeniem wyjmij akumulator i przyłącze wody z narzędzia
  - podczas czyszczenia części plastikowych należy unikać używania rozpuszczalników
- Czyszczenie dyszy
  ! Aby zapobiec wyciekom wody, należy pilnować, aby wszystkie czynności konserwacyjne przy dyszach były wykonywane prawidłowo.
  - użyj szczotki, aby oczyścić wszelkie ciała obce zatykające lub ograniczające dyszę w otworach dyszy, przepłukując ją wodą
- Czyszczenie filtra
  ! regularnie sprawdzaj filtry, aby mieć pewność, że są w dobrym stanie
  Filtr węża ssącego:
  - obróć złącze filtra P przeciwnie do ruchu wskazówek zegara, aby wyjąć złącze i podkładkę metalową Q ⑰a
  - pociągnij jednocześnie dwa ruchome pręty filtra na zewnątrz, aby wyjąć sitko filtrujące ⑰b
  - przepłukać sitko filtra czystą wodą
  - ponownie włóż sitko filtra do filtra, upewniając się, że jest mocno osadzone
  - zamontuj ponownie podkładkę i dokręć złącze

  Filtr wlotowy wody:
  - obróć złącze S przeciwnie do ruchu wskazówek zegara, aby wyjąć złącze i filtr wlotowy wody T ⑱
  - przepłucz filtr czystą wodą
  - zamontuj ponownie filtr i dokręć złącze
- Przechowywanie ⑲
  - wieszak U należy stabilnie zamocować na ścianie 2 śrubami (do dokupienia osobno) i wypoziomować
  - podłączyć łącznik do wieszania V i przesunąć go do podstawy montażowej wieszaka U
  - zawiesić narzędzie, nakładając otwór w rękojeści na czubek łącznika do wieszania
- Jeśli narzędzie, mimo dokładnej i wszechstronnej kontroli produkcyjnej ulegnie kiedykolwiek awarii, naprawę powinien przeprowadzić autoryzowany serwis elektronarzędzi firmy SKIL
  - **nierozmontowane** narzędzie należy odesłać, wraz z dowodem zakupu, do swojego dystrybutora lub do najbliższego punktu serwisowego SKIL (adresy oraz diagram serwisowy narzędzia podane są na stronie www.skil.com)
- Prosimy pamiętać, że uszkodzenia spowodowane niewłaściwym użytkowaniem produktu nie podlegają gwarancji (warunki gwarancji SKIL znajdują się na stronie www.skil.com lub prosimy zapytać o nie swojego dystrybutora)

ROZWIĄZYWANIE PROBLEMÓW

- Podana lista zawiera opis objawów problemów, ich możliwych przyczyn oraz działań naprawczych (jeśli w ten sposób nie można zidentyfikować i usunąć problemu, należy skontaktować się z dystrybutorem lub punktem serwisowym)
  ! w razie usterki elektrycznej lub mechanicznej należy natychmiast wyłączyć narzędzie i wyjąć akumulator
  ★ Mgła ma niejednorodną konsystencję
  - częściowo zablokowana dysza -> wyczyścić dyszę

  ★ Silnik nie włącza się lub nagle się wyłącza
  - rozładowany akumulator -> naładować akumulator
  - gorący akumulator -> pozwolić akumulatorowi ostygnąć

  ★ Silnik działa, lecz urządzenie nie tworzy odpowiedniej mgły
  - całkowicie zablokowana dysza -> wyczyścić dyszę
  - zatkany filtr wlotowy wody -> wyczyść filtr wlotowy wody
  - powietrze w pompie -> upewnić się, że złącze wlotu wody zostało prawidłowo zamocowane
  - nieodpowiedni dopływ wody -> upewnić się, że kran jest całkowicie odkręcony

OCHRONA ŚRODOWISKA

Dotyczy tylko krajów UE

- Elektronarzędzi, akcesoriów i opakowania nie należy wyrzucać do odpadów zmieszanych
  - zgodnie z Europejską Dyrektywą 2012/19/WE w sprawie zużytego sprzętu elektrotechnicznego i elektronicznego oraz dostosowaniem jej do prawa krajowego, zużyte elektronarzędzia należy segregować i utylizować w sposób przyjazny dla środowiska
  - w przypadku konieczności pozbycia się narzędzia, akcesoriów i opakowania – przypomina o tym symbol ⑥

  ! aby nie dopuścić do zwarcia, przed utylizacją należy zabezpieczyć wyprowadzenia akumulatora grubą taśmą

RU

Аккумуляторный очиститель 0762

В состав эксплуатационных документов, предусмотренных изготовителем для продукции, могут входить настоящее руководство по эксплуатации, а также приложения.
Информация о подтверждении соответствия содержится в приложении.

Срок службы изделия
Срок службы изделия составляет 7 лет. Не рекомендуется к эксплуатации по истечении 5 лет хранения с даты изготовления без предварительной проверки (дату изготовления см. на этикетке).
Перечень критических отказов и ошибочные действия персонала или пользователя
- не использовать с поврежденной рукояткой или поврежденным защитным кожухом
- не использовать при появлении дыма непосредственно из корпуса изделия
- не использовать с перебитым или оголенным электрическим кабелем
- не использовать на открытом пространстве во время дождя (в распыляемой воде)
- не включать при попадании воды в корпус
- не использовать при сильном искрении
- не использовать при появлении сильной вибрации

Критерии предельных состояний
- перетёрт или повреждён электрический кабель
- поврежден корпус изделия

Тип и периодичность технического обслуживания
Рекомендуется очистить инструмент от пыли после

каждого использования.

Хранение

- необходимо хранить в сухом месте
- необходимо хранить вдали от источников повышенных температур и воздействия солнечных лучей
- при хранении необходимо избегать резкого перепада температур
- хранение без упаковки не допускается
- подробные требования к условиям хранения смотрите в ГОСТ 15150 (Условие 1)

Транспортировка

- категорически не допускается падение и любые механические воздействия на упаковку при транспортировке
- при разгрузке/погрузке не допускается использование любого вида техники, работающей по принципу зажима упаковки
- подробные требования к условиям транспортировки смотрите в ГОСТ 15150 (Условие 5)

ВНИМАНИЕ!

В случае возникновения перебоя в работе электроинструмента вследствие полного или частичного прекращения энергоснабжения или повреждения цепи управления энергоснабжением установите выключатель в положение Выкл., убедившись, что он не заблокирован (при его наличии) и отключите сетевую вилку от розетки или отсоедините съёмный аккумулятор (этим предотвращается неконтролируемый повторный запуск)

ВВЕДЕНИЕ

- Данное устройство предназначено для очистки транспортных средств, механизмов, зданий, фасадов и других объектов в частном секторе.
- Перед использованием устройства внимательно ознакомьтесь с данной инструкцией и сохраните ее для дальнейшего использования ③.
- Обратите особое внимание на инструкции по технике безопасности и предупреждения — их несоблюдение может привести к серьезным травмам.
- Убедитесь, что упаковка содержит все части, указанные на Рис. ②.
- Если какой-либо компонент отсутствует или поврежден, свяжитесь с поставщиком.

ТЕХНИЧЕСКИЕ ХАРАКТЕРИСТИКИ ①

СТРАНА ИЗГОТОВЛЕНИЯ

Сделано в Китае

КОМПОНЕНТЫ ИЗДЕЛИЯ ②

A Удлинитель/соединитель насадки
B Кнопка выбора режима
C Кнопка блокировки
D Курковый переключатель
E Рукоятка
F Входное отверстие для воды
G Индикатор уровня заряда
H Всасывающий шланг
J Удлинитель
K Бутылка для моющего средства
L Фильтр всасывающего шланга
M Вращающаяся насадка
N Муфта
P Соединитель фильтра
Q Металлическая шайба
R Экран фильтра
S Соединитель
T Фильтр входного отверстия для воды
U Приспособление для хранения
V Адаптер для хранения

БЕЗОПАСНОСТЬ

- Этот инструмент могут использовать дети старше 8 лет, а также лица с физическими, сенсорными или умственными ограничениями или с недостаточным опытом или знаниями, если лицо, ответственное за их безопасность, контролирует их или проинструктировало их о безопасной эксплуатации инструмента и они понимают связанные с этим опасности. В противном случае существует опасность неправильного использования и получения травм.
- Следите за детьми и не позволяйте им играть с этим инструментом.
- Не позволяйте детям выполнять очистку и техническое обслуживание инструмента без наблюдения взрослых.
- Не направляйте струю жидкости на оборудование, содержащее электронные компоненты, например во внутреннюю часть духовых шкафов.
- Устройство нельзя оставлять без присмотра, пока оно подключено к аккумуляторной батарее.
- Устройство нельзя использовать, если оно падало, имеет видимые признаки повреждения или протекает. В процессе использования и остывания устройство и его кабель питания должны быть недоступны для детей.
- **Перед началом любых работ по очистке закройте двери и окна.** Очистите зону уборки от мусора, игрушек, садовой мебели и других предметов, которые могут создать опасность.
- **Никогда не используйте очиститель, если на каких-либо его компонентах образовался лед.** Всегда храните устройство в помещении, чтобы не допустить замерзания.
- **Не используйте в данном изделии кислоты, щелочи, растворители, легковоспламеняющиеся вещества, отбеливатели и промышленные химикаты.** Это может стать причиной травм и необратимого повреждения устройства.
- **При неправильном использовании струя высокого давления может представлять опасность.** Не направляйте струю на людей, животных, электрооборудование и на само устройство.
- **Крепко держите очиститель двумя руками.** Несоблюдение этого правила может привести к потере контроля и травмам оператора или окружающих.
- **Перед каждым использованием проверяйте затяжку болтов и гаек.** Ослабленный болт или гайка могут вызвать серьезные проблемы с двигателем.
- **При обслуживании используйте только**

рекомендованные или эквивалентные запасные части. Использование других запасных частей может привести к возникновению опасной ситуации или повреждению устройства.

- **Используйте ТОЛЬКО холодную или теплую воду.**. Никогда не используйте воду с температурой выше 40 ℃.
- **Никогда не распыляйте воду вплотную к очищаемой поверхности**, так как это может привести к ее повреждению.
- **Никогда не используйте воду или другие жидкости для очистки или ополаскивания устройства и не подвергайте его воздействию дождя. Храните устройство в сухом помещении.** Коррозионные жидкости, вода и химические вещества могут проникнуть в электронные компоненты изделия и (или) отсек аккумулятора и повредить их. Это может привести к короткому замыканию, повышенному риску возгорания и серьезным травмам. Регулярно протирайте устройство сухой тканью, чтобы удалить скопившуюся грязь и мусор.
- **Использовать только вне помещений.**
- Для защиты от брызг воды используйте соответствующую защитную одежду.
- **Не используйте инструмент в присутствии других людей, если они не одеты в защитную одежду.**
- Запрещено распылять материалы, содержащие асбест и другие вещества, опасные для здоровья.
- **Не направляйте струю воды на себя или на других, чтобы очистить одежду или обувь.**
- Используйте новые комплекты шлангов, прилагаемые к устройству. Не используйте повторно старые шланги.
- После использования устройства и перед его обслуживанием отсоединяйте аккумулятор.

АККУМУЛЯТОРЫ

- Аккумулятор (при наличии) поставляется частично заряженным. Чтобы обеспечить полную емкость аккумулятора, перед первым использованием электроприбора полностью зарядите аккумулятор с помощью зарядного устройства.
- Используйте с этим устройством только указанные далее аккумуляторы и зарядные устройства.
  - Аккумулятор SKIL: BR1˝31****
  - Зарядное устройство SKIL: CR1˝31****
- Не используйте поврежденный аккумулятор, его необходимо заменить.
- Не используйте протекающие аккумуляторы. Прежде чем извлечь протекающий аккумулятор, наденьте перчатки и защитные очки. Не трясите его и герметично упакуйте.
- Не разбирайте аккумулятор.
- Не оставляйте устройство и аккумулятор под дождем.
- Допустимая температура окружающей среды (вентилятор/зарядное устройство/аккумулятор):
  - при зарядке от 4 до 40 °C
  - при эксплуатации от 5 до 40 °C
  - при хранении от –20 до +50 °C

ПОЯСНЕНИЯ К ОБОЗНАЧЕНИЯМ НА УСТРОЙСТВЕ И АККУМУЛЯТОРЕ

③ Перед использованием ознакомьтесь с инструкциями.
④ При попадании в огонь аккумулятор может взорваться. Ни в коем случае не сжигайте аккумуляторы.
⑤ Храните устройство, зарядное устройство и аккумулятор в таких местах, где температура не превышает 50 °C.
⑥ Не выбрасывайте электроприборы и аккумуляторы вместе с бытовыми отходами.
⑦ Данное устройство не предназначено для подключения к водопроводной воде.
⑧ Не оставляйте инструмент под дождем.

ИСПОЛЬЗОВАНИЕ

- Зарядка аккумулятора
  ! Прочитайте все предупреждения и инструкции по технике безопасности, прилагаемые к зарядному устройству.
- Извлечение и установка аккумулятора ②
- Индикатор уровня заряда ⑨
  - Нажмите кнопку индикатора уровня заряда аккумулятора G, чтобы увидеть текущий уровень заряда ⑨a.
  ! Если после нажатия кнопки G ⑨b начинает мигать самый нижний индикатор уровня заряда, то аккумулятор разряжен.
  ! Если после нажатия кнопки G ⑨c начинают мигать 2 уровня индикатора заряда, то температура аккумулятора находится за пределами допустимого диапазона рабочих температур.
- Защита аккумулятора
  Изделие внезапно выключается или не включается в следующих случаях.
  - **Нагрузка слишком высока** --> уменьшите нагрузку и выполните перезапуск.
  - **Температура аккумулятора вышла за пределы допустимого диапазона рабочих температур от –20 до +50 °C** --> при нажатии кнопки G ⑨c начинают мигать 2 уровня индикатора уровня заряда. Дождитесь, пока температура аккумулятора вернется в допустимый диапазон рабочих температур.
  - **Аккумулятор почти разряжен (для защиты от глубокого разряда)** --> низкий уровень заряда аккумулятора или мигающий низкий уровень заряда аккумулятора ⑨b отображается индикатором уровня заряда при нажатии кнопки G. Зарядите аккумулятор.
  ! Не нажимайте кнопку включения/выключения повторно после автоматического выключения устройства, в противном случае это может привести к повреждению аккумулятора.
- Установка удлинителей ⑩a
  - Совместите два выступа в разъеме с пазами на удлинителе.
  - Поворачивайте удлинитель по часовой стрелке, пока две части полностью не соединятся.
  - Поворачивайте стопорное кольцо, пока обе части полностью не зафиксируются.
  - Прикрепите другой удлинитель аналогичным образом ⑩b.
  ! Перед выполнением очистки убедитесь, что насадка надежно закреплена.
- Вращающаяся насадка ⑪a

- Совместите два выступа в разъеме с пазами на вращающейся насадке.
- Поворачивайте насадку по часовой стрелке, пока обе части полностью не зафиксируются.

! Убедитесь, что белое индикаторное отверстие возле стрелки направлено вверх, а не вниз.

- Насадку можно прикрепить к удлинителю таким же образом для комбинированного использования ⑪b.
- На Рис. ⑪c показаны три способа использования вращающейся насадки.

! Перед выполнением очистки убедитесь, что насадка надежно закреплена.

- Чтобы изменить форму струи воды, поворачивайте насадку против часовой стрелки ⑪d.

! Если форма струи воды изменилась, см. инструкции по устранению засора в разделе «Очистка насадки».

- Бутылка для моющего средства ⑫a
  - Откройте бутылку и залейте биоразлагаемое моющее средство, подходящее для использования в очистителях (использование других моющих средств или химикатов может отрицательно повлиять на безопасность инструмента).

  ! Не используйте неразбавленные моющие средства.

  - Совместите два выступа в соединителе с пазами на бутылке для моющего средства.
  - Поворачивайте насадку по часовой стрелке, пока обе части полностью не зафиксируются.

  ! Убедитесь, что индикаторное отверстие в верхней части насадки направлено вверх, а не вниз.

  - Насадку можно прикрепить к удлинителю таким же образом для комбинированного использования ⑫ b.
  - На Рис. ⑫c показаны три способа использования насадки для моющего средства.

  ! Перед выполнением очистки убедитесь, что насадка надежно закреплена.

  - Для регулировки количества пены поворачивайте ручку ⑫d.
- Соединитель входного отверстия для воды ⑬
  - Потяните вниз муфту N шланга и наденьте ее на соединитель S.
  - Отпустите муфту N, чтобы зафиксировать шланг на месте.

  ! Убедитесь, что шланг надежно подсоединен. Аккуратно потяните за соединение, чтобы убедиться в его надежности.

  - Чтобы снять шланг, потяните вниз муфту.

  ! Не снимайте шланг во время использования.
- Подключение к источнику воды

  ! Используйте ТОЛЬКО чистую холодную или теплую воду.

  - Опустите другой конец с фильтром L в ведро с водой или в пресную воду ⑭a.
  - Отрегулируйте положение поплавка таким образом, чтобы фильтр L оставался под водой.
  - Снимите фильтр, чтобы подключить другой конец шланга к водопроводу ⑭b.
- Кнопка выбора режима ⑮
  - Нажмите кнопку B для выбора необходимого режима.

    HIGH: более высокое давление и поток воды.

    ECO: более низкое давление и поток воды.

  ! При использовании бутылки с моющим средством необходимо выбрать режим HIGH.
- Включение и выключение

  Включение.

  ! Начинайте на расстоянии от очищаемой поверхности, чтобы не повредить ее.

  - Установите кнопку блокировки C в положение разблокировки ⑯a.
  - Нажмите и удерживайте курковый переключатель D ⑯b.

  Выключение.

  - Отпустите курковый переключатель D, чтобы остановить поток воды ⑯b.
  - Установите кнопку блокировки C в заблокированное положение ⑯a.

ТЕХНИЧЕСКОЕ ОБСЛУЖИВАНИЕ И УХОД

- Всегда содержите устройство в чистоте.

  ! Перед очисткой устройства отсоедините его от источника воды и извлеките аккумулятор.

  - Не используйте растворители для очистки пластиковых частей.
- Очистка насадки

  ! Убедитесь, что обслуживание насадки выполнено надлежащим образом, чтобы предотвратить утечку воды.

  - С помощью щетки очистите отверстия насадки от засорения, одновременно промывая водой.
- Очистка фильтра

  ! Регулярно проверяйте состояние фильтров, чтобы убедиться в их исправности.

  Фильтр всасывающего шланга

  - Поверните соединитель фильтра P против часовой стрелки, чтобы снять соединитель и металлическую шайбу Q ⑰a.
  - Одновременно потяните наружу два подвижных стержня фильтра, чтобы снять сетку фильтра ⑰b.
  - Промойте сетку фильтра чистой водой.
  - Вставьте сетку обратно в фильтр и убедитесь, что она надежно закреплена.
  - Установите на место шайбу и затяните соединитель.

  Фильтр входного отверстия для воды

  - Поверните соединитель S против часовой стрелки, чтобы снять соединитель и фильтр входного отверстия для воды T ⑱.
  - Промойте фильтр чистой водой.
  - Установите фильтр на место и затяните соединитель.
- Хранение ⑲
  - Надежно закрепите приспособление для хранения U на стене с помощью 2 винтов (не входят в комплект) и выровняйте его по горизонтали.
  - Прикрепите адаптер для хранения V и сдвиньте его к монтажному основанию приспособления для хранения U.
  - Подвесьте инструмент так, чтобы отверстие в рукоятке находилось над кончиком адаптера для хранения.
- Если несмотря на тщательность изготовления и

испытаний устройство выйдет из строя, его ремонт должен осуществляться в центре послепродажного обслуживания электроприборов SKIL.
- Отправьте инструмент в **собранном виде** вместе с документом, подтверждающим покупку, вашему дилеру или в ближайший сервисный центр SKIL. Адреса и сервисная схема инструмента приведены на сайте www.skil.com.

• Имейте ввиду, что на повреждения, вызванные неправильным обращением с устройством, гарантия не распространяется (условия гарантии SKIL см. на сайте www.skil.com или уточните у дилера).

УСТРАНЕНИЕ НЕПОЛАДОК

• Ниже приведен перечень неисправностей, их возможных причин и корректирующих действий (если при их помощи не удается исправить проблему, обратитесь к дилеру или в сервисный центр).

! В случае любой электрической или механической неисправности немедленно выключите устройство и извлеките аккумулятор.

★ Струя не постоянная.
- Насадка частично заблокирована -> очистите насадку.

★ Двигатель не запускается или внезапно останавливается.
- Разряжен аккумулятор -> зарядите аккумулятор.
- Горячий аккумулятор -> дайте аккумулятору остыть.

★ Двигатель работает, но струя слабая.
- Насадка полностью заблокирована -> очистите насадку.
- Фильтр входного отверстия для воды засорен -> очистите фильтр.
- Воздух в насосе -> проверьте надежность подключения соединителя входного отверстия для воды.
- Недостаточная подача воды -> убедитесь, что кран полностью открыт.

ЗАЩИТА ОКРУЖАЮЩЕЙ СРЕДЫ

Только для стран ЕС.

• Не выбрасывайте электроприборы, принадлежности и упаковку вместе с бытовыми отходами.
- В соответствии с Европейской директивой 2012/19/ЕС об отходах электрического и электронного оборудования и ее выполнением в соответствии с национальным законодательством электрические приборы, отслужившие свой срок, должны собираться отдельно и доставляться на перерабатывающее предприятие, не наносящее ущерба окружающей среде.
- Символ ⑥ напомнит об этом, когда возникнет необходимость в утилизации.

! Перед утилизацией аккумулятора защитите его клеммы плотной изоляционной лентой для предотвращения короткого замыкания.

UA

Акумуляторна мийка 0762

ВСТУП

• Цей виріб розроблено для прибирання автомобілів, машин, будівель, фасадів тощо в приватному секторі
• Перед використанням приладу уважно прочитайте цю інструкцію з експлуатації та збережіть її для подальшого використання ③
• Зверніть особливу увагу на правила та попередження з техніки безпеки; їх недотримання може призвести до серйозної травми
• Переконайтеся, що упаковка містить усі деталі, як показано на рисунку ②
• Якщо деталі відсутні або пошкоджені, зверніться до свого дилера

ТЕХНІЧНІ ДАНІ ①

ЕЛЕМЕНТИ ВИРОБУ ②

A Подовжувач/З'єднувач для насадок
B Кнопка режиму
C Кнопка блокування
D Пусковий перемикач
E Ручка
F Патрубок підведення води
G Індикатор рівня заряду акумулятора
H Всмоктувальний шланг
J Подовжувач
K Ємність для мийного засобу
L Фільтр всмоктувального шланга
M Обертова насадка
N Комір
P З'єднувач фільтра
Q Металева шайба
R Сітка фільтра
S З'єднувач
T Впускний водяний фільтр
U Напрямна для зберігання
V Адаптер для зберігання

БЕЗПЕКА

• Дітям віком від 8 років і особам з обмеженими фізичними, сенсорними та розумовими можливостями або недостатнім досвідом і знаннями дозволяється користуватися цим інструментом лише під наглядом або якщо вони отримали відповідні вказівки щодо безпечного використання цього інструмента й розуміють, яку небезпеку він несе (в іншому разі можливе неправильне використання та небезпека одержання травм).
• Дивіться за дітьми (діти не повинні гратися з інструментом).
• Дітям забороняється без нагляду чистити та обслуговувати інструмент.
• Рідину або струмінь забороняється спрямовувати на обладнання, що містить електричні компоненти, наприклад усередину духовки.
• Прилад не можна залишати без нагляду, коли він підключений до акумуляторних батарей.
• Прилад не можна використовувати, якщо він упав, якщо є видимі ознаки пошкоджень або якщо він протікає; тримайте прилад у недоступному для дітей місці, коли він увімкнений або охолоджується.
• **Перед початком виконання будь-яких операцій**

із прибирання зачиніть двері та вікна. Очистіть ділянку, яку потрібно прибрати, від сміття, іграшок, вуличних меблів або інших предметів, які можуть створювати небезпеку.

- **Ніколи не намагайтеся використовувати акумуляторну мийку, якщо в будь-якій частині обладнання утворився лід.** Завжди зберігайте в приміщенні, щоб запобігти замерзанню.
- **Не використовуйте в цьому виробі кислоти, луги, розчинники, легкозаймисті матеріали, відбілювачі або промислові розчини.** Ці продукти можуть спричинити фізичні травми оператора та незворотні пошкодження пристрою.
- **Струмені високого тиску можуть бути небезпечними за неправильного використання.** Струмінь забороняється спрямовувати на людей, тварин, електричні пристрої або сам прилад.
- **Міцно тримайте акумуляторну мийку обома руками.** Недотримання цієї вимоги може призвести до втрати контролю та травмування вас самих та інших людей.
- **Перед кожним використанням перевіряйте болти та гайки на ослаблення затягування.** Ослаблений болт або гайка можуть спричинити серйозні проблеми з мотором.
- **Під час обслуговування використовуйте лише рекомендовані або рівноцінні запасні частини.** Використання будь-яких інших частин створює небезпеку або може призвести до поломки виробу.
- **Використовуйте ТІЛЬКИ холодну або теплу воду.** Ніколи не використовуйте воду з температурою вище 40℃.
- **Ніколи не розпилюйте близько до поверхні,** яку потрібно очистити, оскільки ви можете пошкодити її.
- **Ніколи не використовуйте воду або будь-які рідини для очищення або промивання виробу та не піддавайте виріб впливу дощу. Зберігати в приміщенні в сухому місці.** Агресивні рідини, вода та хімікати можуть потрапити в електронні компоненти виробу та/або батарейний відсік і пошкодити електронні компоненти та/або акумуляторну батарею, що може призвести до короткого замикання, підвищеного ризику пожежі та серйозних травм. Видаляйте будь-які накопичення бруду та сміття, періодично протираючи виріб сухою тканиною.
- **Тільки для використання надворі.**
- Для захисту від розприскуваної води використовуйте відповідний захисний одяг.
- **Використовувати інструмент поблизу інших осіб дозволяється тільки тоді, якщо вони використовують захисний одяг.**
- Не розпиляйте засоби, які містять азбест, або інші, які містять небезпечні для здоров'я речовини.
- **Не спрямовуйте водний струмінь на себе або інших осіб, щоб очистити одяг або взуття.**
- Необхідно використовувати нові шланги, що постачаються в комплекті з пристроєм. Старі шланги не слід повторно використовувати.
- Виймайте акумулятори після використання та перед проведенням обслуговування.

АКУМУЛЯТОРИ

- Акумулятор, якщо він постачається в комплекті, є частково зарядженим (повністю зарядіть акумулятор у зарядному пристрої перед першим використанням свого електроприладу, щоб забезпечити повну потужність акумулятора)
- Використовуйте з виробом тільки наведені нижче акумулятори й зарядні пристрої
  - Акумулятор SKIL: BR1˙31˙˙˙˙
  - Зарядний пристрій SKIL: CR1˙31˙˙˙˙
- Не використовуйте пошкоджений акумулятор; його потрібно замінити
- Не використовуйте акумулятори, що протікають. Завжди одягайте рукавички та захисні окуляри, щоб вийняти акумулятор, що протікає, уникайте трясіння та герметично закрийте його
- Не розбирайте акумулятор
- Не залишайте виріб/акумулятор під дощем
- Допустима температура навколишнього середовища (виріб/зарядний пристрій/акумулятор):
  - під час заряджання +4…+40°C
  - під час роботи +5…+40°C
  - під час зберігання –20...+50°C

ПОЯСНЕННЯ СИМВОЛІВ НА ВИРОБІ/АКУМУЛЯТОРІ

③ Перед використанням прочитайте інструкцію з використання

④ Акумулятори можуть вибухнути в разі потрапляння у вогонь, тому в жодному разі не спалюйте акумулятори

⑤ Зберігайте прилад/зарядний пристрій/акумулятор при температурі не більше 50°C

⑥ Не викидайте електроприлади та акумулятори разом зі звичайним побутовим сміттям

⑦ Пристрій не підходить для підключення до водопроводу з питною водою

⑧ Не залишайте під дощем

ВИКОРИСТАННЯ

- Заряджання акумулятора
  ! ознайомтеся з попередженнями та інструкціями з техніки безпеки, які надаються із зарядним пристроєм
- Зняття / установлення акумулятора ②
- Індикатор рівня заряду акумулятора ⑨
  - натисніть кнопку індикатора рівня заряду акумулятора G, щоб відобразити поточний рівень заряду акумулятора ⑨a
  ! Якщо після натискання кнопки G блимає найнижчий рівень ⑨b індикатора заряду, акумулятор розряджено
  ! Якщо після натискання кнопки G ⑨c починають блимати 2 рівні індикатора заряду, це означає, що акумулятор перебуває поза межами допустимого діапазону робочих температур
- Захист акумулятора
  Виріб раптово вимикається або його не можна увімкнути в таких ситуаціях:
  - **навантаження занадто високе** -- > приберіть навантаження і перезапустіть
  - **температура акумулятора поза межами допустимого діапазону (–20…+50 °C)** --> блиматимуть два рівні індикатора заряду ⑨c; зачекайте, доки температура акумулятора повернеться до діапазону робочих температур
  - **акумулятор майже розряджено (для захисту від глибокого розряду)** --> низький рівень заряду акумулятора або блимання низького рівня заряду

батареї ⑨b показано індикатором рівня заряду акумулятора під час натискання кнопки G; зарядіть акумулятор

! не продовжуйте натискати вимикач після автоматичного вимкнення виробу; акумулятор може бути пошкоджений

- Установлення подовжувачів ⑩a
  - Вирівняйте два виступи на з'єднувачі з пазами на подовжувачі
  - повертайте подовжувач за годинниковою стрілкою, доки дві частини не будуть повністю з'єднані
  - повертайте стопорне кільце, доки обидві частини не будуть повністю зафіксовані
  - прикріпіть інший подовжувач таким самим чином ⑩b

! перед очищенням переконайтеся, що кріплення надійно зафіксовано

- Обертова насадка ⑪a
  - сумістіть два виступи на з'єднувачі з пазами на обертовій насадці
  - повертайте насадку за годинниковою стрілкою, доки обидві частини повністю не зафіксуються

! переконайтеся, що білий індикаторний отвір біля стрілки спрямований вгору, а не вниз

  - насадку можна прикріпити до подовжувача таким самим чином для комбінованого використання ⑪b
  - три способи використання обертової насадки показано на рис. ⑪c

! перед очищенням переконайтеся, що кріплення надійно зафіксовано

  - повертаючи насадку проти годинникової стрілки, можна змінювати форму струменя води ⑪d

! якщо форма струменя води змінилася, див. розділ «Очищення насадки», щоб вчасно очистити отвір насадки від засмічення

- Пляшка для мийного засобу ⑫a
  - відкрийте пляшку з мийним засобом, повернувши її, потім залийте біорозкладний мийний засіб, придатний для використання в акумуляторній мийці (використання інших мийних засобів або хімікатів може негативно вплинути на безпеку використання інструмента)

! не використовуйте нерозбавлені мийні засоби

  - сумістіть два виступи на з'єднувачі з пазами на пляшці з мийним засобом
  - повертайте насадку за годинниковою стрілкою, доки обидві частини повністю не зафіксуються

! переконайтеся, що індикаторний отвір у верхній частині насадки спрямований вгору, а не вниз

  - насадку можна прикріпити до подовжувача таким самим чином для комбінованого використання ⑫b
  - три способи використання насадки для мийного засобу показано на рис. ⑫c

! перед очищенням переконайтеся, що кріплення надійно зафіксовано

  - регулюйте кількість піни, повертаючи ручку регулювання піни ⑫d
- З'єднувач для подачі води ⑬
  - потягніть вниз комір N шланга та встановіть його на з'єднувач S
  - відпустіть комір N, щоб зафіксувати шланг на місці

! переконайтеся, що шланг надійно з'єднаний. обережно потягніть за з'єднання, щоб переконатися, що воно не відпаде

  - щоб зняти шланг, потягніть комір вниз і зніміть його

! не знімайте шланг під час використання

- Підключення до джерела води

! Використовуйте ТІЛЬКИ чисту, холодну або теплу воду

  - опустіть інший кінець із фільтром L у відро з водою або в інше джерело з чистою водою ⑭a
  - відрегулюйте положення поплавця вгору або вниз, щоб фільтр L залишався зануреним під поверхню води
  - після зняття фільтра можна під'єднати інший кінець шланга до водопроводу ⑭b
- Кнопка режиму ⑮
  - натисніть кнопку режиму B, щоб вибрати потрібний режим тиску:
    ВИСОКИЙ: вищий тиск води та витрата води
    ЕКО: нижчий тиск води та витрата води

! під час використання пляшки з мийним засобом інструмент необхідно встановити в режим ВИСОКОГО тиску

- Вмикання/вимикання

Запуск:

! починайте на відстані від поверхні, що очищується, щоб запобігти її пошкодженню

  - перемістіть кнопку блокування C в положення «розблоковано» ⑯a
  - натисніть і утримуйте пусковий перемикач D ⑯b

Зупинка:

  - відпустіть пусковий перемикач D, щоб зупинити потік води ⑯b
  - встановіть кнопку блокування C в заблоковане положення ⑯a

ДОГЛЯД / ОБСЛУГОВУВАННЯ

- Завжди тримайте пристрій в чистоті

! перед чищенням вийміть акумулятор і з'єднання для подачі води з інструмента

  - не використовуйте розчинники для очищення пластмасових деталей
- Очищення форсунки

! переконайтеся, що всі роботи з обслуговування насадок виконуються належним чином, щоб запобігти витоку води

  - під час промивання водою скористайтеся щіткою, щоб очистити насадку від сторонніх предметів, які її засмічують або обмежують прохідність отворів
- Очищення фільтра

! регулярно перевіряйте фільтри, щоб переконатися, що вони в належному стані

Фільтр всмоктувального шланга:

  - поверніть з'єднувач фільтра P проти годинникової стрілки, щоб зняти з'єднувач і металеву шайбу Q ⑰a
  - одночасно потягніть назовні два рухомі стрижні фільтра, щоб зняти сітку фільтра ⑰b
  - промийте сітку фільтра чистою водою
  - знову вставте сітку фільтра у фільтр, переконавшись, що вона міцно закріплена
  - установіть шайбу назад і затягніть з'єднувач

Впускний водяний фільтр:

  - поверніть з'єднувач S проти годинникової стрілки, щоб зняти з'єднувач і впускний водяний фільтр T ⑱
  - промийте фільтр чистою водою

- установіть фільтр назад і затягніть з'єднувач
- Зберігання ⑲
  - надійно прикріпіть напрямну U для зберігання в горизонтальному положенні на стіну двома гвинтами (не входять у комплект)
  - прикріпіть адаптер для зберігання V і перемістіть його до монтажної основи напрямної рейки U
  - зберігайте інструмент, помістивши отвір для зберігання в тримачі над наконечником адаптера для зберігання
- Якщо інструмент вийде з ладу, незважаючи на ретельні процедури виготовлення та випробувань, ремонт має виконуватись у центрі післяпродажного обслуговування електроінструментів SKIL
  - надішліть **нерозібраний** інструмент разом із доказом купівлі до свого дилера або до найближчого центру обслуговування SKIL (адреси, а також схема для обслуговування пристрою, подаються на сайті www.skil.com)
- Візьміть до відома, що ушкодження внаслідок неналежного поводження з виробом не будуть включені в гарантію (умови гарантії SKIL див. на сайті www.skil.com або довідайтеся в дилера у своєму регіоні)

УСУНЕННЯ НЕСПРАВНОСТЕЙ

- У наведеному нижче переліку наведені несправності, можливі причини та дії щодо їх усунення (якщо це не допомагає виявити й усунути проблему, зверніться до свого дилера або у сервісний центр)

! У разі електричної або механічної несправності негайно вимкніть інструмент і вийміть акумулятор

★ Струмінь не постійний
- частково забито сопло -> очистіть сопло

★ Мотор не запускається або раптово зупиняється
- розряджений акумулятор -> зарядіть акумулятор
- гарячий акумулятор -> дайте акумулятору охолонути

★ Двигун працює, але струмінь слабкий
- повністю забито сопло -> очистіть сопло
- засмічений впускний водяний фільтр -> очистьте впускний водяний фільтр
- у насосі присутнє повітря -> перевірте надійність підключення впускного штуцера
- недостатній приток води -> перевірте, чи відкручено до кінця водяний кран

ОХОРОНА ДОВКІЛЛЯ

Тільки для країн ЄС

- Не викидайте електроінструмент, аксесуари та упаковку разом зі звичайним сміттям
  - відповідно до європейської директиви 2012/19/ЄС щодо утилізації старих електричних та електронних приладів, згідно з місцевим законодавством, електроінструмент, який перебував в експлуатації, має бути утилізований окремо, безпечним для довкілля шляхом
  - символ ⑥ нагадуватиме вам про це, коли виникне необхідність в утилізації

! перед тим як позбутись акумулятора: заклейте грубою клейкою стрічкою клеми, щоб запобігти короткому замиканню

GR

Πλυστικό μηχάνημα με λειτουργία μπαταρίας 0762

ΕΙΣΑΓΩΓΗ

- Αυτό το προϊόν έχει σχεδιαστεί για τον καθαρισμό οχημάτων, μηχανημάτων, κτιρίων, προσόψεων κ.λπ. στον ιδιωτικό τομέα
- Διαβάστε προσεκτικά το εγχειρίδιο οδηγιών πριν από τη χρήση και φυλάξτε το για μελλοντική αναφορά ③
- Δώστε ιδιαίτερη προσοχή στις οδηγίες ασφαλείας και στις προειδοποιήσεις - η μη τήρηση αυτών των οδηγιών και προειδοποιήσεων θα μπορούσε να προκαλέσει σοβαρούς τραυματισμούς
- Βεβαιωθείτε ότι η συσκευασία περιλαμβάνει όλα τα εξαρτήματα, όπως απεικονίζονται στο σχέδιο ②
- Όταν λείπουν μέρη του ηλεκτρικού εργαλείου ή παρουσιάζουν φθορές, επικοινωνήστε με το κατάστημα από το οποίο το αγοράσατε

ΤΕΧΝΙΚΑ ΧΑΡΑΚΤΗΡΙΣΤΙΚΑ ①

ΜΕΡΗ ΤΟΥ ΠΡΟΪΟΝΤΟΣ ②

A Συνδετήρας επέκτασης / ακροφυσίου
B Κουμπί τρόπου λειτουργίας
C Κουμπί απασφάλισης
D Διακόπτης-σκανδάλης
E Λαβή
F Εισαγωγή νερού
G Ένδειξη κατάστασης μπαταρίας
H Εύκαμπτος σωλήνας αναρρόφησης
J Προέκταση
K Φιάλη απορρυπαντικού
L Φίλτρο εύκαμπτου σωλήνα αναρρόφησης
M Περιστρεφόμενο ακροφύσιο
N Κολάρο
P Συνδετήρας φίλτρου
Q Μεταλλική ροδέλα
R Πλέγμα φίλτρου
S Βύσμα
T Φίλτρο εισόδου νερού
U Ράγα αποθήκευσης
V Προσαρμογέας αποθήκευσης

ΑΣΦΑΛΕΙΑ

- Αυτό το εργαλείο μπορεί να χρησιμοποιηθεί από παιδιά ηλικίας τουλάχιστον 8 ετών και από άτομα με περιορισμένες σωματικές, αισθητήριες ή νοητικές ικανότητες ή έλλειψη εμπειρίας ή γνώσεων, εφόσον επιβλέπονται ή έχουν λάβει οδηγίες σχετικά με την ασφαλή χρήση του εργαλείου από άτομο υπεύθυνο για την ασφάλειά τους και έχουν κατανοήσει τους σχετικούς κινδύνους (στην αντίθετη περίπτωση, ενέχει κίνδυνος σφαλμάτων χειρισμού και τραυματισμών).
- Επιβλέπετε τα παιδιά (έτσι θα διασφαλιστεί ότι τα παιδιά δεν θα παίξουν με το εργαλείο).
- Ο καθαρισμός και η συντήρηση που διενεργούνται από τον χρήστη στο εργαλείο δεν επιτρέπονται σε παιδιά

χωρίς επίβλεψη.
- Το υγρό ή η ροή δεν πρέπει να κατευθύνεται προς τον εξοπλισμό που περιέχει ηλεκτρικά εξαρτήματα, όπως στο εσωτερικό φούρνων.
- Η συσκευή δεν πρέπει να αφήνεται χωρίς επίβλεψη όταν είναι συνδεδεμένη στις συστοιχίες μπαταριών.
- Η συσκευή δεν πρέπει να χρησιμοποιείται εάν έχει πέσει, εάν υπάρχουν ορατά σημάδια βλάβης ή εάν παρουσιάζει διαρροή. Κρατήστε τη συσκευή εκτός εμβέλειας παιδιών όταν είναι ενεργοποιημένη ή βρίσκεται στη φάση κρυώματος.
- **Πριν ξεκινήσετε οποιαδήποτε λειτουργία καθαρισμού, κλείστε τις πόρτες και τα παράθυρα.** Καθαρίστε την περιοχή που πρόκειται να καθαριστεί από υπολείμματα, παιχνίδια, έπιπλα εξωτερικών χώρων ή άλλα αντικείμενα που θα μπορούσαν να δημιουργήσουν κίνδυνο.
- **Ποτέ μην προσπαθήσετε να χρησιμοποιήσετε το πλυστικό μηχάνημα αν έχει σχηματιστεί πάγος σε οποιοδήποτε μέρος του εξοπλισμού.** Πάντα να το αποθηκεύετε σε εσωτερικό χώρο προς αποφυγή παγώματος.
- **Μην χρησιμοποιείτε οξέα, αλκάλια, διαλύτες, εύφλεκτα υλικά, λευκαντικά ή προϊόντα βιομηχανικών προδιαγραφών σε αυτό το προϊόν.** Αυτά τα προϊόντα μπορούν να προκαλέσουν σωματικούς τραυματισμούς στον χειριστή και μη αναστρέψιμη βλάβη στο μηχάνημα.
- **Οι πίδακες υψηλής πίεσης μπορούν να είναι επικίνδυνοι σε περίπτωση εσφαλμένης χρήσης.** Ο πίδακας δεν πρέπει να κατευθύνεται προς άτομα, ζώα, ηλεκτρικές συσκευές ή στο ίδιο το μηχάνημα.
- **Κρατάτε το πλυστικό μηχάνημα με ασφάλεια και με τα δύο χέρια.** Σε μη τήρηση του ανωτέρω μπορεί να προκληθεί απώλεια ελέγχου και τραυματισμός σε εσάς και σε άλλους.
- **Πριν από κάθε χρήση ελέγχετε τα μπουλόνια και τα παξιμάδια για χαλαρότητα.** Ένα χαλαρό μπουλόνι ή παξιμάδι μπορεί να προκαλέσει σοβαρά προβλήματα στο μοτέρ.
- **Κατά τη συντήρηση χρησιμοποιείτε μόνο τα συνιστώμενα ή αντίστοιχα ανταλλακτικά.** Η χρήση οποιωνδήποτε άλλων εξαρτημάτων μπορεί να προκαλέσει κίνδυνο ή υλικές ζημίες.
- **Χρησιμοποιήστε ΜΟΝΟ κρύο ή ζεστό νερό.** Ποτέ μην χρησιμοποιείτε νερό πάνω από 40° C.
- **Ποτέ μην ψεκάζετε κοντά στην επιφάνεια** που πρόκειται να καθαριστεί, καθώς μπορεί να προκληθεί ζημιά στην επιφάνεια.
- **Μη χρησιμοποιείτε ποτέ νερό ή υγρά για να καθαρίσετε ή να ξεπλύνετε το προϊόν και μην το εκθέτετε σε βροχή. Αποθηκεύστε σε ξηρό εσωτερικό χώρο.** Διαβρωτικά υγρά, νερό και χημικές ουσίες μπορούν να εισέλθουν στα ηλεκτρονικά εξαρτήματα ή/και στο χώρο μπαταρίας του προϊόντος και να προκαλέσουν ζημιά στα ηλεκτρονικά εξαρτήματα ή/και στην συστοιχία μπαταριών, γεγονός που μπορεί να οδηγήσει σε βραχυκύκλωμα, αυξημένο κίνδυνο πυρκαγιάς και σοβαρό ατομικό τραυματισμό. Αφαιρέστε οποιαδήποτε συσσώρευση ρύπων και υπολειμμάτων καθαρίζοντας τακτικά το προϊόν με ένα στεγνό πανί.
- **Μόνο για χρήση σε εξωτερικό χώρο.**
- Να φοράτε κατάλληλη προστατευτική ενδυμασία για προστασία από το πιτσίλισμα νερού.
- **Μη χρησιμοποιείτε το εργαλείο εάν βρίσκονται άλλα άτομα κοντά, εκτός αν φορούν προστατευτική ενδυμασία.**
- Μην ψεκάζετε υλικά που περιέχουν αμίαντο και άλλα υλικά που περιέχουν ουσίες επικίνδυνες για την υγεία σας.
- **Μην κατευθύνετε τον πίδακα νερού προς εσάς ή προς άλλους για να καθαρίσετε ρούχα ή παπούτσια.**
- Πρέπει να χρησιμοποιούνται τα νέα σετ σωλήνων που συνοδεύουν τη συσκευή και τα παλιά σετ δεν πρέπει να επαναχρησιμοποιούνται.
- Αποσυνδέετε τις μπαταρίες μετά τη χρήση και πριν από τη συντήρηση χρήστη.

ΜΠΑΤΑΡΙΕΣ
- Η παρεχόμενη μπαταρία, εφόσον παρέχεται, είναι μερικώς φορτισμένη (για να διασφαλιστεί η μέγιστη ισχύς της μπαταρίας, φορτίστε την μπαταρία με τον φορτιστή πριν από την πρώτη χρήση της συσκευής)
- Χρησιμοποιείτε με αυτό το προϊόν μόνο τις ακόλουθες μπαταρίες και φορτιστές
  - Μπαταρία SKIL: BR1*31****
  - Φορτιστής SKIL: CR1*31****
- Μην χρησιμοποιείτε τη συστοιχία μπαταριών όταν έχει υποστεί βλάβη. Πρέπει να την αντικαθιστάτε
- Μην χρησιμοποιείτε μπαταρίες που έχουν διαρροή. Να φοράτε πάντα γάντια και προστατευτικά γυαλιά για την αφαίρεση μιας μπαταρίας με διαρροή, αποφεύγετε ανακίνησή της και σφραγίστε την
- Μην αποσυναρμολογείτε την μπαταρία
- Μην εκθέτετε το προϊόν/την μπαταρία σε βροχή
- Επιτρεπόμενη θερμοκρασία περιβάλλοντος (προϊόν/φορτιστής/μπαταρία):
  - κατά τη διάρκεια της φόρτισης 4...40°C
  - κατά τη διάρκεια της λειτουργίας 5...40°C
  - κατά τη διάρκεια της αποθήκευσης –20...+50°C

ΕΠΕΞΗΓΗΣΗ ΤΩΝ ΣΥΜΒΟΛΩΝ ΣΤΟ ΠΡΟΪΟΝ/ΣΤΗΝ ΜΠΑΤΑΡΙΑ

③ Διαβάστε το εγχειρίδιο οδηγιών πριν από τη χρήση
④ Οι μπαταρίες εκρήγνυνται εάν απορριφθούν στη φωτιά, συνεπώς, μην καίτε τις μπαταρίες για κανένα λόγο
⑤ Αποθηκεύετε το προϊόν / το φορτιστή / την μπαταρία σε χώρους όπου η θερμοκρασία δεν θα ξεπεράσει τους 50 °C
⑥ Μην απορρίπτετε τα ηλεκτρικά προϊόντα και τις μπαταρίες μαζί με τα οικιακά απορρίμματα
⑦ Μηχάνημα ακατάλληλο για σύνδεση στο δίκτυο πόσιμου νερού
⑧ Να μην εκτίθεται σε βροχή

ΧΡΗΣΗ

- Φόρτιση της συστοιχίας μπαταριών
  ! Διαβάστε τις προειδοποιήσεις ασφαλείας και τις οδηγίες που παρέχονται με το φορτιστή
- Αφαίρεση/τοποθέτηση της μπαταρίας ②
- Ένδειξη στάθμης μπαταρίας ⑨
  - πιέστε το κουμπί ένδειξης κατάστασης μπαταρίας G για να εμφανιστεί η τρέχουσα κατάσταση της μπαταρίας ⑨a
  ! εάν αρχίσει να αναβοσβήνει το κατώτατο επίπεδο της ένδειξης κατάστασης μπαταρίας μετά το πάτημα του κουμπιού G ⑨b, τότε η μπαταρία είναι άδεια
  ! εάν αρχίσουν να αναβοσβήνουν 2 επίπεδα της ένδειξης μπαταρίας μετά το πάτημα του κουμπιού G ⑨c, τότε η μπαταρία δεν βρίσκεται

εντός του επιτρεπόμενου εύρους θερμοκρασίας λειτουργίας

- Προστασία μπαταρίας
  Το προϊόν απενεργοποιείται ξαφνικά ή δεν ενεργοποιείται όταν
  - **το φορτίο είναι πολύ υψηλό** --> αφαιρέστε το φορτίο και επανεκκινήστε
  - **η θερμοκρασία της μπαταρίας δεν βρίσκεται εντός του επιτρεπόμενου εύρους θερμοκρασίας λειτουργίας -20 έως +50°C** --> 2 επίπεδα της ένδειξης κατάστασης μπαταρίας αρχίζουν να αναβοσβήνουν με το πάτημα του κουμπιού G ⑨c. Περιμένετε ώσπου η μπαταρία να επανέλθει εντός του επιτρεπόμενου εύρους θερμοκρασίας λειτουργίας
  - **η μπαταρία έχει σχεδόν αδειάσει (για προστασία από βαθιά εκφόρτιση)** --> ανάβει ή αναβοσβήνει χαμηλή στάθμη μπαταρίας ⑨b δίπλα στην ένδειξη κατάστασης μπαταρίας με το πάτημα του κουμπιού G. Φορτίστε την μπαταρία

  ! μην συνεχίσετε να πατάτε το διακόπτη ενεργοποίησης/απενεργοποίησης μετά την αυτόματη απενεργοποίηση του προϊόντος, διότι μπορεί να προκληθεί βλάβη στην μπαταρία
- Εγκατάσταση των προεκτάσεων ⑩a
  - ευθυγραμμίστε τις δύο γλωτίδες στον συνδετήρα με τις εγκοπές στην προέκταση
  - περιστρέψτε την προέκταση δεξιόστροφα μέχρι τα δύο μέρη να συνδεθούν σωστά
  - περιστρέψτε τον δακτύλιο ασφάλισης μέχρι τα δύο μέρη να ασφαλίσουν καλά.
  - προσάρτηση της άλλης προέκτασης με τον ίδιο τρόπο ⑩b

  ! βεβαιωθείτε ότι το προσάρτημα έχει ασφαλίσει πριν τον καθαρισμό
- Περιστρεφόμενο ακροφύσιο ⑪a
  - ευθυγραμμίστε τις δύο γλωτίδες στον συνδετήρα με τις εγκοπές στο περιστρεφόμενο ακροφύσιο
  - περιστρέψτε το ακροφύσιο δεξιόστροφα μέχρι τα δύο μέρη να ασφαλίσουν καλά

  ! βεβαιωθείτε ότι η λευκή οπή ένδειξης δίπλα στο βέλος βλέπει προς τα επάνω και όχι προς τα κάτω
  - το ακροφύσιο μπορεί να προσαρτηθεί στην προέκταση με τον ίδιο τρόπο για συνδυαζόμενη χρήση ⑪b
  - οι τρεις τρόποι χρήσης του περιστρεφόμενου ακροφυσίου εικονίζονται στο ⑪c

  ! βεβαιωθείτε ότι το προσάρτημα έχει ασφαλίσει πριν τον καθαρισμό
  - περιστρέφοντας το ακροφύσιο αριστερόστροφα, αλλάζει το σχήμα της δέσμης νερού ⑪d

  ! εάν το σχήμα δέσμης νερού αλλάξει, ανατρέξτε στο «Καθαρισμός ακροφυσίου» για τον καθαρισμό του μπλοκαρίσματος οπής ακροφυσίου εγκαίρως
- Φιάλη απορρυπαντικού ⑫a
  - ανοίξτε τη φιάλη απορρυπαντικού με περιστροφή, κατόπιν γεμίστε με βιοδιασπώμενο απορρυπαντικό κατάλληλο για εφαρμογή στο πλυστικό μηχάνημα (η χρήση άλλων απορρυπαντικών ή χημικών ουσιών μπορεί να επηρεάσει αρνητικά την ασφάλεια του εργαλείου)

  ! μην χρησιμοποιείτε αδιάλυτα απορρυπαντικά
  - ευθυγραμμίστε τις δύο γλωτίδες στον συνδετήρα με τις εγκοπές στη φιάλη απορρυπαντικού
  - περιστρέψτε το ακροφύσιο δεξιόστροφα μέχρι τα δύο μέρη να ασφαλίσουν καλά

  ! βεβαιωθείτε ότι η οπή ένδειξης στο επάνω μέρος του ακροφυσίου βλέπει προς τα επάνω και όχι προς τα κάτω
  - είναι δυνατή προσάρτηση του ακροφυσίου στην προέκταση με τον ίδιο τρόπο όπως στην συνδυαζόμενη χρήση ⑫b
  - οι τρεις τρόποι χρήσης του ακροφυσίου απορρυπαντικού εικονίζονται στο ⑫c

  ! βεβαιωθείτε ότι το προσάρτημα έχει ασφαλίσει πριν τον καθαρισμό
  - ελέγξτε την ποσότητα αφρού περιστρέφοντας το κουμπί ρύθμιση αφρού ⑫d
- Ρακόρ εισροής νερού ⑬
  - τραβήξτε κάτω το κολάρο N του εύκαμπτου σωλήνα και τοποθετήστε το επάνω στον συνδετήρα S
  - απελευθερώστε το κολάρο N για να ασφαλίσετε τον εύκαμπτο σωλήνα στη θέση του

  ! Βεβαιωθείτε ότι ο σωλήνας είναι συνδεδεμένος με ασφάλεια. Τραβήξτε απαλά την σύνδεση για να επιβεβαιώσετε ότι δεν θα πέσει
  - για να αφαιρέσετε τον εύκαμπτο σωλήνα, τραβήξτε κάτω το κολάρο και αφαιρέστε το

  ! Μην αφαιρείτε τον εύκαμπτο σωλήνα κατά τη χρήση
- Σύνδεση με την πηγή νερού

  ! Χρησιμοποιείτε ΜΟΝΟ καθαρό, κρύο ή ζεστό νερό
  - ρίξτε το άλλο άκρο του φίλτρου L μέσα σε έναν κουβά με νερό ή μέσα σε καθαρό νερό ⑭a
  - ρυθμίστε τη θέση του φλοτέρ επάνω ή κάτω για να εξασφαλίσετε ότι το φίλτρο L παραμένει βυθισμένο κάτω από την επιφάνεια νερού
  - με το φίλτρο βγαλμένο μπορείτε να συνδέσετε το άλλο άκρο του εύκαμπτου σωλήνα στην παροχή νερού ⑭b
- Κουμπί κατάστασης λειτουργίας ⑮
  - Πατήστε το κουμπί κατάστασης λειτουργίας B για να επιλέξετε μια απαιτούμενη λειτουργία:
    HIGH: Υψηλή πίεση και ροή νερού
    ECO: Χαμηλή πίεση και ροή νερού

  ! όταν χρησιμοποιείτε τη φιάλη απορρυπαντικού, το εργαλείο πρέπει να έχει ρυθμιστεί στη λειτουργία HIGH
- Ενεργοποίηση/απενεργοποίηση
  Έναρξη:

  ! ξεκινήστε σε μια απόσταση από την επιφάνεια καθαρισμού ώστε να εμποδίσετε ζημιά στην επιφάνεια
  - θέστε το κουμπί ασφάλισης C στην θέση απασφάλισης ⑯a
  - πιέστε και κρατήστε την σκανδάλη D ⑯b

  Σταμάτημα:
  - αποδεσμεύστε την σκανδάλη D για να σταματήσετε τη ροή νερού ⑯b
  - θέστε το κουμπί ασφάλισης C στην θέση ασφάλισης ⑯a

ΣΥΝΤΗΡΗΣΗ/ΣΕΡΒΙΣ

- Πάντα να διατηρείτε καθαρή τη συσκευή

  ! αφαιρέστε την σύνδεση μπαταρίας και νερού

από το εργαλείο πριν τον καθαρισμό
- αποφεύγετε τη χρήση διαλυτών κατά τον καθαρισμό των πλαστικών εξαρτημάτων

• Καθαρισμός του ακροφυσίου
! Βεβαιώνεστε ότι η συντήρηση των ακροφυσίων πραγματοποιείται σωστά ώστε να προλαμβάνονται διαρροές νερού.
- Χρησιμοποιείτε μια βούρτσα για τον καθαρισμό ξένων υλικών που μπλοκάρουν ή περιορίζουν το ακροφύσιο στις οπές του ακροφυσίου κατά τον καθαρισμό με νερό

• Καθαρισμός φίλτρου
! Ελέγχετε τα φίλτρα τακτικά για να εξασφαλίζετε ότι είναι σε καλή κατάσταση
Φίλτρο εύκαμπτου σωλήνα αναρρόφησης:
- περιστρέψτε τον συνδετήρα φίλτρου P αριστερόστροφα για την αφαίρεση του συνδετήρα και της μεταλλικής ροδέλας Q ⑰a
- τραβήξτε τις δύο κινούμενες ράβδους του φίλτρου προς τα έξω και ταυτόχρονα αφαιρέστε το πλέγμα φίλτρου ⑰b
- Ξεπλύνετε το πλέγμα φίλτρου με καθαρό νερό
- Επανεισάγετε το πλέγμα φίλτρου μέσα στο φίλτρο, εξασφαλίζοντας ότι έχει ασφαλίσει στη σωστή θέση
- Επανατοποθετήστε τη ροδέλα και σφίξτε τον συνδετήρα

Φίλτρο εισόδου νερού:
- περιστρέψτε τον συνδετήρα S αριστερόστροφα για να αφαιρέσετε τον συνδετήρα και το φίλτρο εισόδου νερού T ⑱
- Ξεπλύνετε το φίλτρο με καθαρό νερό
- Επανατοποθετήστε το φίλτρο και σφίξτε τον συνδετήρα

• Αποθήκευση ⑲
- τοποθετήστε με ασφάλεια τη ράγα αποθήκευσης U στον τοίχο με 2 βίδες (δεν παρέχονται) και οριζόντια ευθυγραμμισμένη
- προσαρτήστε τον προσαρμογέα αποθήκευσης V και μετακινήστε τον σε σχέση με τη βάση αποθήκευσης της ράγας αποθήκευσης U
- αποθηκεύστε το εργαλείο με την οπή αποθήκευσης στη χειρολαβή πάνω από το άκρο του προσαρμογέα αποθήκευσης

• Αν παρά την επιμελημένη κατασκευή και τις διαδικασίες δοκιμής το εργαλείο παρουσιάσει βλάβη, τότε η επισκευή του πρέπει να ανατεθεί σ' ένα κέντρο εξυπηρέτησης μετά την πώληση για ηλεκτρικά εργαλεία SKIL
- Στείλτε το εργαλείο **χωρίς να το αποσυναρμολογήσετε** μαζί με την απόδειξη αγοράς στο κατάστημα από το οποίο το αγοράσατε ή στο πλησιέστερο κέντρο σέρβις της SKIL (θα βρείτε τις διευθύνσεις καθώς και το διάγραμμα συντήρησης του εργαλείου στον ιστότοπο www.skil.com)

• Να γνωρίζετε ότι οι ζημιές που προκαλούνται από ακατάλληλο χειρισμό του προϊόντος εξαιρούνται από την εγγύηση (για τους όρους εγγύησης SKIL ανατρέξτε στον ιστότοπο www.skil.com ή ρωτήστε στο κατάστημα)

ΑΝΤΙΜΕΤΩΠΙΣΗ ΠΡΟΒΛΗΜΑΤΩΝ

• Στον παρακάτω κατάλογο παρατίθενται συμπτώματα βλαβών, πιθανές αιτίες και ενέργειες αποκατάστασης (εάν με αυτά δεν εντοπιστεί και αποκατασταθεί το πρόβλημα, επικοινωνήστε με τον αντιπρόσωπο ή το σταθμό τεχνικής εξυπηρέτησης)

! σε περίπτωση ηλεκτρικής ή μηχανικής δυσλειτουργίας, απενεργοποιήστε αμέσως το εργαλείο και αφαιρέστε την μπαταρία

★ Ο πίδακας δεν είναι ομοιόμορφος
- το ακροφύσιο έχει βουλώσει εν μέρει -> καθαρίστε το ακροφύσιο

★ Ο κινητήρας δεν ξεκινά ή σταματά ξαφνικά
- άδεια μπαταρία -> φόρτιση μπαταρίας
- καυτή μπαταρία -> αφήστε τη μπαταρία να κρυώσει

★ Το μοτέρ είναι σε λειτουργία αλλά ο πίδακας είναι αδύναμος
- το ακροφύσιο έχει βουλώσει τελείως -> καθαρίστε το ακροφύσιο
- φίλτρο εισόδου νερού με έμφραξη -> καθαρό φίλτρο εισόδου νερού
- αέρας μέσα στην αντλία -> βεβαιωθείτε ότι το ρακόρ εισροής νερού έχει κουμπώσει γερά
- ανεπαρκής παροχή νερού -> βεβαιωθείτε ότι η βρύση είναι τελείως ανοικτή

ΠΕΡΙΒΑΛΛΟΝ

Μόνο για τις χώρες της ΕΕ

• Μην απορρίπτετε τα ηλεκτρικά εργαλεία, τα παρελκόμενα και τη συσκευασία στα οικιακά απορρίμματα
- Σύμφωνα με την ευρωπαϊκή οδηγία 2012/19/ΕΚ, σχετικά με τα απόβλητα ηλεκτρικού και ηλεκτρονικού εξοπλισμού, και την ενσωμάτωσή της στο εθνικό δίκαιο, τα άχρηστα ηλεκτρικά εργαλεία πρέπει να συλλέγονται ξεχωριστά και να επιστρέφονται σε εγκατάσταση αποβλήτων για ανακύκλωση με τρόπο φιλικό προς το περιβάλλον
- Το σύμβολο ⑥ θα σας το θυμίσει αυτό, όταν έρθει η ώρα της απόρριψης

! Πριν από την απόρριψη, καλύψτε τους ακροδέκτες της συστοιχίας μπαταριών με μονωτική ταινία για να αποτρέψετε το βραχυκύκλωμά τους

RO

Aparat de curățat cu acumulator 0762

INTRODUCERE

• Acest produsa fost conceput pentru curățarea vehiculelor, mașinilor, clădirilor, fațadelor etc. din sectorul privat
• Citiți cu atenție acest manual de instrucțiuni înainte de utilizare și păstrați-l pentru consultare ulterioară ③
• Acordați o atenție deosebită instrucțiunilor și avertismentelor de siguranță; nerespectarea acestora poate duce la vătămări grave
• Verificați dacă ambalajul conține toate piesele, așa cum este ilustrat în desen ②
• În cazul în care lipsesc sau sunt deteriorate piese, vă rugăm să contactați distribuitorul

DATE TEHNICE ①

ELEMENTELE PRODUSULUI ②

A Extensie/conector pentru duză
B Buton de mod
C Buton de siguranță
D Comutatorul de declanșare
E Mâner
F Admisie de apă
G Indicator nivel încărcare baterie
H Furtun de aspirație
J Extensie
K Recipient de detergent
L Filtru pentru furtun de aspirație
M Duza rotativă
N Manșon
P Conector filtru
Q Șaibă metalică
R Sită de filtrare
S Conector
T Filtru de intrare a apei
U Șină de depozitare
V Adaptor depozitare

SIGURANȚĂ

- Acest dispozitiv poate fi folosită de către copiii mai mari de 8 ani și de către persoane cu capacități fizice, senzoriale sau intelectuale limitate sau lipsite de experiență și cunoștințe, numai dacă acestea sunt supravegheate sau sunt instruite privitor la folosirea sigură a încărcătorului și înțeleg pericolele pe care aceasta le implică (în caz contrar există pericol de manevrare greșită și răniri).
- Supravegheați copiii (astfel veți fi siguri că aceștia nu se joacă cu dispozitivul).
- Curățarea și întreținerea aparatului nu trebuie efectuate de către copii nesupravegheați.
- Lichidul sau jetul nu trebuie îndreptat către echipamente care conțin componente electrice, cum ar fi interiorul cuptoarelor.
- Aparatul nu trebuie lăsat nesupravegheat în timp ce este conectat la acumulator.
- Aparatul nu trebuie utilizat dacă a fost scăpat pe jos, dacă prezintă semne vizibile de deteriorare sau dacă are scurgeri; țineți aparatul la îndemâna copiilor când este sub tensiune sau în timpul răcirii.
- **Înainte de a începe orice operațiune de curățare, închideți ușile și ferestrele.** Curățați zona care urmează să fie curățată de resturi, jucării, mobilier de exterior sau alte obiecte care ar putea crea un pericol.
- **Nu încercați niciodată să utilizați dispozitivul de curățare cu putere dacă s-a format gheață în orice parte a echipamentului.** A se păstra întotdeauna în interior pentru a preveni înghețarea.
- **Nu utilizați acizi, alcali, solvenți, materiale inflamabile, înălbitori sau soluții industriale pe acest produs.** Aceste produse pot provoca leziuni fizice operatorului și deteriorarea ireversibilă a mașinii.
- **Jeturile de înaltă presiune pot fi periculoase dacă sunt utilizate în mod necorespunzător.** Jetul nu trebuie îndreptat către persoane, animale, dispozitive electrice sau către aparatul însuși.
- **Țineți bine aparatul de curățare cu ambele mâini.** Nerespectarea acestei instrucțiuni poate duce la pierderea controlului și la rănirea dvs. și a altor persoane.
- **Verificați dacă șuruburile și piulițele sunt bine strânse înainte de fiecare utilizare.** Un șurub sau o piuliță slăbită poate provoca probleme grave la motor.
- **La întreținere, utilizați numai piese de schimb recomandate sau echivalente.** Utilizarea oricăror altor piese poate crea un pericol sau poate produce o deteriorare.
- **Utilizați NUMAI apă rece sau caldă.** Nu folosiți niciodată apă cu temperatura mai mare de40 ℃.
- **Nu pulverizați niciodată în apropierea suprafeței care** urmează să fie curățată, deoarece puteți deteriora suprafața.
- **Nu folosiți niciodată apă sau alte lichide pentru a curăța sau clăti produsul și nu expuneți produsul la ploaie. A se păstra în interior, într-un loc uscat.** Lichidele corozive, apa și substanțele chimice pot pătrunde în componentele electronice ale produsului și/sau în compartimentul bateriei și pot deteriora componentele electronice și/sau bateria, ceea ce poate duce la scurtcircuit, risc crescut de incendiu și vătămări corporale grave. Îndepărtați orice acumulare de murdărie și resturi ștergând produsul cu o cârpă uscată din când în când.
- **Numai pentru uz exterior.**
- Purtați îmbrăcăminte de protecție adecvată pentru a vă proteja împotriva stropirii cu apă.
- **Nu utilizați dispozitivul cu alte persoane în apropiere, decât dacă acestea poartă îmbrăcăminte de protecție.**
- Nu pulverizați materiale care conțin azbest și alte materiale care conțin substanțe periculoase pentru sănătatea dumneavoastră
- **Nu direcționați jetul de apă spre dumneavoastră sau alte persoane pentru a curăța îmbrăcămintea sau încălțămintea.**
- Trebuie utilizate seturile de furtunuri noi furnizate împreună cu aparatul, iar seturile de furtunuri vechi nu trebuie reutilizate.
- Deconectați bateriile după utilizare și înainte de întreținerea de către utilizator.

BATERIILE

- Acumulatorul furnizat, dacă există, este parțial încărcat (pentru a asigura capacitatea completă a bateriei, încărcați complet acumulatorul în încărcătorul de baterii înainte de a utiliza aparatul electric pentru prima dată)
- Utilizați numai următorii acumulatori și încărcătoare cu acest aparat
  - Baterie SKIL: BR1˙31˙˙˙˙
  - Încărcător SKIL: CR1˙31˙˙˙˙
- Nu utilizați bateria dacă este avariată; aceasta trebuie înlocuită
- Nu utilizați baterii care prezintă scurgeri. Purtați întotdeauna mănuși și ochelari de protecție pentru a îndepărta bateria cu scurgeri, evitați scuturarea și sigilarea acesteia.
- Nu dezasamblați bateria
- Nu expuneți produsul/bateria la ploaie
- Temperatură ambiantă admisă (mașină/încărcător/acumulator):
  - în timpul încărcării 4...40°C
  - în timpul funcționării 5...40°C
  - în timpul depozitării –20...+50°C

EXPLICAȚIA SIMBOLURILOR DE PE PRODUS/BATERIE

③ Citiți manual de instrucțiuni înainte de utilizare
④ Bateriile pot exploda atunci când sunt aruncate în foc,

deci nu ardeți bateria din niciun motiv
⑤ Depozitați produsul/încărcătorul/bateria în locuri în care temperatura nu va depăși 50 °C
⑥ Nu aruncați sculele electrice și bateriile direct în coșurile de gunoi împreună cu deșeurile menajere
7 Aparatul nu este adecvat pentru conectarea la rețeaua de apă potabilă
⑧ A nu se expune la ploaie.

UTILIZAREA

- Încărcarea acumulatorului
  ! citiți avertismentele de siguranță și instrucțiunile care au fost furnizate împreună cu încărcătorul
- Scoaterea/instalarea bateriilor ②
- Indicator nivel încărcare baterie ⑨
  - apăsați butonul indicator al nivelului bateriei G pentru a afișa nivelul actual al bateriei ⑨a
  ! când indicatorul de nivel minim al bateriei începe să clipească după apăsarea butonului G ⑨b, bateria este descărcată
  ! când 2 niveluri ale indicatorului bateriei încep să clipească după apăsarea butonului G ⑨c, bateria nu se află în intervalul de temperatură de funcționare admisibil
- Protecția bateriei
  Produsul este oprit brusc sau este împiedicat să fie pornit, atunci când
  - **sarcina este prea mare** --> îndepărtați sarcina și reporniți
  - **temperatura bateriei nu se încadrează în intervalul de temperatură de funcționare admisibil de -20 până la +50 °C** -->; 2 niveluri ale indicatorului de nivel al bateriei încep să clipească la apăsarea butonului G ⑨c; așteptați până când bateria revine în intervalul de temperatură de funcționare admisibil
  - **bateria este aproape descărcată (pentru a proteja împotriva descărcării complete) -** --> indicatorul nivelului bateriei afișează un nivel scăzut al bateriei sau un nivel scăzut al bateriei intermitent ⑨b când apăsați butonul G; încărcați bateria
  ! nu continuați să apăsați pe întrerupătorul pornit/oprit după oprirea automată a produsului; în caz contrar, bateria poate fi deteriorată
- Montarea extensiilor ⑩a
  - aliniați cele două cleme din conector cu canelurile de pe extensie
  - rotiți extensia în sensul acelor de ceasornic până când cele două părți sunt complet conectate
  - rotiți inelul de blocare până când cele două părți sunt complet blocate
  - atașați cealaltă extensie în același mod ⑩b
  ! asigurați-vă că accesoriul este fixat bine înainte de curățare
- Duza rotativă ⑪a
  - aliniați cele două cleme din conector cu canelurile de pe duza rotativă
  - rotiți duza în sensul acelor de ceasornic până când cele două părți sunt complet blocate
  ! asigurați-vă că orificiul indicator alb din apropierea săgeții este orientat în sus, nu în jos
  - duza poate fi atașată la extensie în același mod pentru utilizare combinată ⑪㉝
  - Cele trei moduri de utilizare a duzei rotative sunt prezentate în ⑪c
  ! asigurați-vă că accesoriul este fixat bine înainte de curățare
  - rotind duza în sens invers acelor de ceasornic, modificați forma jetului de apă ⑪d
  ! dacă forma jetului de apă se modifică, consultați „Curățarea duzei" pentru a curăța la timp blocajul orificiului duzei.
- Sticlă de detergent ⑫a
  - deschideți sticla cu detergent prin rotire, apoi umpleți cu detergent biodegradabil adecvat pentru utilizarea cu aparatul de curățat cu putere mare (utilizarea altor detergenți sau substanțe chimice poate afecta negativ siguranța aparatului)
  ! nu utilizați detergenți nediluați
  - aliniați cele două cleme din conector cu canelurile de pe sticla de detergent
  - rotiți duza în sensul acelor de ceasornic până când cele două părți sunt complet blocate
  ! asigurați-vă că orificiul indicator din partea superioară a duzei este orientat în sus, nu în jos
  - duza poate fi atașată la extensie în același mod pentru utilizare combinată ⑫b
  - Cele trei moduri de utilizare a duzei pentru detergent sunt prezentate în ⑫c
  ! asigurați-vă că accesoriul este fixat bine înainte de curățare
  - reglați cantitatea de spumă prin rotirea butonului de reglare a spumei ⑫d
- Conector pentru admisie apă ⑬
  - trageți în jos colierul N al furtunului și fixați-l pe conectorul S
  - eliberați colierul N pentru a bloca furtunul în poziție
  ! asigurați-vă că furtunul este conectat corect. Trageți ușor de conexiune pentru a vă asigura că nu se desprinde
  - pentru a scoate furtunul, trageți în jos colierul și scoateți-l
  ! nu scoateți furtunul în timpul utilizării
- Conectați la sursa de apă
  ! Utilizați NUMAI apă curată, rece sau caldă
  - scăpați celălalt capăt cu filtrul L într-o găleată cu apă sau în apă proaspătă ⑭a
  - reglați poziția flotorului în sus sau în jos pentru a vă asigura că filtrul L rămâne scufundat sub suprafața apei
  - cu filtrul îndepărtat, puteți conecta celălalt capăt al furtunului la sursa de apă ⑭b
- Butonul Mod ⑮
  - apăsați butonul de mod B pentru a selecta un mod după cum este necesar:
  RIDICAT: Presiune mai mare a apei și debit mai mare al apei
  ECO: Presiune și debit redus al apei
  ! atunci când utilizați sticla cu detergent, aparatul trebuie setat în modul HIGH (ridicat)
- Pornit/oprit
  Pornirea:
  ! începeți la o distanță suficientă de suprafața de curățat pentru a evita deteriorarea acesteia
  - plasați butonul de blocare C în poziția deblocată ⑯a
  - apăsați și țineți apăsat butonul D ⑯b
  Oprirea:
  - eliberați declanșatorul D pentru a opri curgerea apei ⑯b

- plasați butonul de blocare C în poziția blocată ⑯a

ÎNTREȚINEREA / SERVICE-UL

- Păstrați întotdeauna instrumentul curat
  ! scoateți bateria și racordul de apă din sculă înainte de curățare
  - Evitați utilizarea solvenților când curățați piesa din plastic
- Curățarea duzei
  ! asigurați-vă că toate întreținerea duzelor este efectuată în mod corespunzător pentru a preveni scurgerile de apă
  - utilizați o perie pentru a curăța orice materiale străine care blochează sau restricționează duza în orificiile duzei în timp ce clătiți cu apă
- Curățarea filtrelor
  ! verificați regulat filtrele pentru a vă asigura că sunt în stare bună
  Filtru pentru furtun de aspirație:
  - Rotiți conectorul filtrului P în sens invers acelor de ceasornic pentru a scoate conectorul și șaiba metalică Q ⑰a
  - trageți simultan cele două tije mobile ale filtrului spre exterior pentru a scoate sita filtrului ⑰b
  - clătiți sita filtrului cu apă curată
  - reintroduceți sita filtrului în filtru, asigurându-vă că este bine fixată
  - reinstalați aparatul de curățat și strângeți conectorul

  Filtru de intrare a apei:
  - Rotiți conectorul S în sens invers acelor de ceasornic pentru a scoate conectorul și filtrul de admisie a apei T ⑱
  - clătiți filtrul cu apă curată
  - reinstalați filtrul și strângeți conectorul
- Depozitare ⑲
  - montați în siguranță șina de depozitare U pe perete cu 2 șuruburi (nu sunt furnizate) și nivelată orizontal
  - fixați adaptorul de depozitare V și deplasați-l împotriva bazei de montare a șinei de depozitare U
  - depozitați scula cu orificiul de depozitare din mâner peste vârful adaptorului de depozitare
- În cazul în care scula se defectează în ciuda grijii acordate în procedurile de fabricație și testare, reparația trebuie efectuată de un centru de service post-vânzare pentru unelte electrice SKIL
  - trimiteți scula **nedemontată** împreună cu dovada de achiziție la dealerul dumneavoastră sau la cea mai apropiată stație de service SKIL (adresele, precum și diagrama de service a uneltei sunt listate pe www.skil.com)
- Rețineți că daunele cauzate manipularea necorespunzătoare a produsului vor fi excluse din garanție (pentru condițiile de garanție SKIL consultați www.skil.com sau adresați-vă dealerului)

DEPANAREA

- Următoarea listă prezintă simptomele problemelor, cauzele posibile și operațiunile de corectare (dacă acestea nu pot fi identificate și problema nu poate fi corectată, contactați furnizorul sau centrul de service)
  ! în cazul unor defecțiuni electrice sau mecanice, opriți imediat scula și scoateți bateria

★ Jetul nu este constant
- duză parțial blocată -> curățați duza

★ Motorul nu pornește sau se oprește brusc
- baterie descărcată -> încărcați bateria
- baterie fierbinte -> lăsați bateria să se răcească

★ Motorul funcționează, dar jetul este slab
- duză complet blocată -> curățați duza
- filtru de admisie a apei înfundat -> curățați filtrul de admisie a apei
- aer în pompă -> asigurați-vă că conectorul de admisie pentru apă este montat în siguranță
- alimentarea neadecvată cu apă -> verificați dacă robinetul de apă este complet deschis

MEDIUL ÎNCONJURĂTOR

Numai pentru țările UE

- Nu aruncați sculele electrice, accesoriile sau ambalajele direct la pubelele de gunoi
  - Directiva Europeană 2012/19/EC face referire la modul de aruncare a echipamentelor electrice și electronice și modul de aplicare a normelor în conformitate cu legislația națională; sculele electrice în momentul în care au atins un grad avansat de uzură și trebuiesc aruncate, ele trebuiesc colectate separat și reciclate într-un mod ce respectă normele de protecție a mediului înconjurător
  - simbolul ⑥ vă va aminti acest lucru atunci când apare nevoia de eliminare
  ! înainte de eliminare, protejați bornele bateriei cu bandă adezivă pentru a preveni scurtcircuitul

BG

Акумулаторна водоструйка 0762

ВЪВЕДЕНИЕ

- Този продукте предназначен за почистване на превозни средства, машини, сгради, фасади и др. в частния сектор
- Прочетете внимателно това ръководство преди употреба и го запазете за справки в бъдеще ③
- Обърнете специално внимание на инструкциите за безопасност и предупрежденията; неспазването им може да доведе до сериозно увреждане
- Проверете дали опаковката съдържа всички части, както е илюстрирано на чертежа ②
- Ако някои части липсват или са повредени, моля, свържете се със своя търговец

{ВТЕХНИЧЕСКИ ДАННИ ①

ЕЛЕМЕНТИ НА ПРОДУКТА ②

A Конектор за удължител/дюза
B Бутон за режим
C Бутон за отключване
D Спусък превключвател
E Ръкохватка
F Вход за вода
G Индикатор за нивото на заряд на батерията

H Смукателен маркуч
J Разширение
K Бутилка за детергент
L Филтър за смукателен маркуч
M Въртяща се дюза
N Яка
P Конектор на филтъра
Q Метална шайба
R Филтърна решетка
S Конектор
T Филтър за входяща вода
U Конзола за съхранение
V Адаптер за съхранение

БЕЗОПАСНОСТ

- Този инструмент може да се използва от деца от 8-годишна възраст и лица с ограничени физически, сензорни или душевни възможности или без достатъчно опит, ако са под непосредствен надзор от лица, отговорни за безопасността им, или ако са били обучени за сигурна работа със зарядното устройство и разбират свързаните с това опасности (в противен случай съществува опасност от неправилно ползване и трудови злополуки).
- Децата трябва да са под постоянен надзор (така предотвратявате опасността децата да играят с инструмента).
- Почистването и потребителската поддръжка на инструмента не трябва да се извършват от деца без наблюдение.
- Течността или струята не трябва да се насочват към оборудване, съдържащо електрически компоненти, като например вътрешността на фурни.
- Уредът не трябва да се оставя без надзор, докато е свързан с акумулаторните батерии.
- Уредът не трябва да се използва, ако е паднал, има видими признаци на повреда или от него изтича течност; дръжте уреда далеч от деца, когато е включен или се охлажда.
- **Преди да започнете почистване, затворете вратите и прозорците.** Очистете зоната, която ще почиствате, от отпадъци, играчки, градински мебели или други предмети, които могат да създадат опасност.
- **Никога не се опитвайте да използвате водоструйката, ако в някоя част от оборудването се е образувала лед.** Винаги съхранявайте на закрито, за да не замръзне.
- **Не използвайте киселини, алкални вещества, разтворители, запалими материали, белина или промишлени разтвори в този продукт.** Тези продукти могат да причинят физически наранявания на оператора и необратими повреди на машината.
- **Струите с високо налягане могат да бъдат опасни при неправилна употреба.** Струята не трябва да бъде насочвана към хора, животни, електрически уреди или към самата машина.
- **Дръжте водоструйката здраво с две ръце.** Неспазването на тези указания може да доведе до загуба на контрол и нараняване на Вас и други лица.
- **Преди всяка употреба проверявайте болтовете и гайките за разхлабване.** Разхлабена гайка или болт може да доведе до сериозни проблеми с двигателя.
- **При обслужване използвайте само препоръчани или еквивалентни резервни части.** Употребата на каквито и да е други части може да създаде опасност или да предизвика повреда на продукта.
- **Използвайте САМО студена или топла вода.** Никога не използвайте вода с температура над 40℃.
- **Никога не пръскайте в близост до повърхността**, която ще почиствате, тъй като може да я повредите.
- **Никога не използвайте вода или други течности за почистване или изплакване на продукта и не го излагайте на дъжд. Съхранявайте на закрито на сухо място.** Корозивни течности, вода и химикали могат да проникнат в електронните компоненти на продукта и/или в отделението за батерията и да повредят електронните компоненти и/или батерията, което може да доведе до късо съединение, повишен риск от пожар и сериозни наранявания. Премахвайте натрупаните замърсявания и отпадъци, като от време на време избърсвате продукта с суха кърпа.
- **Само за употреба на открито.**
- Носете подходящо защитно облекло, за да се предпазите от водни пръски.
- **Не използвайте водоструйката, когато наблизо има други хора, освен ако те не носят защитно облекло.**
- Не пръскайте материали съдържащи азбест и други материали, съдържащи опасни за здравето вещества.
- **Не насочвайте водната струя към себе си или към други хора за почистване на облекло или обувки.**
- Новите комплекти маркучи, доставени с уреда, трябва да се използват, а старите комплекти маркучи не трябва да се използват повторно.
- Изключвайте батериите след употреба и преди поддръжка от потребителя.

АКУМУЛАТОРНИ БАТЕРИИ

- Доставената в комплекта батерия,ако има, е частично заредена (за да осигурите пълен капацитет на батерията, заредете напълно батерията в зарядното устройство за батерии, преди да използвате вашия електроуред за първи път)
- Използвайте само следните батерии и зарядни устройства с този продукт
  - SKIL батерия: BR1˙31˙˙˙˙
  - SKIL зарядно устройство: CR1˙31˙˙˙˙
- Не използвайте батерията, когато е повредена; тя трябва да бъде заменена
- Не използвайте батерии, които текат. Винаги носете ръкавици и предпазни очила, за да извадите батерия, която тече, избягвайте нейното разклащане и я уплътнете.
- Не разглобявайте батерията
- Не излагайте продукта/батерията на дъжд
- Допустима температура на околната среда (продукт/зарядно устройство/батерия):
  - при зареждане 4...40°C
  - по време на работа 5...40°C
  - при съхраняване –20...+50°C

ОБЯСНЕНИЕ НА СИМВОЛИТЕ ВЪРХУ ПРОДУКТА/ БАТЕРИЯТА

③ Преди употреба прочетете ръководството с инструкции
④ Батериите могат да експлодират, когато се хвърлят

в огън, така че не изгаряйте батерията по никаква причина
⑤ Съхранявайте продукта/зарядното устройство/ батерията в помещения при температури, не по-високи от 50°C
⑥ Не изхвърляйте електрически продукти и батерии заедно с битови отпадъци
⑦ Уредът не е подходящ за свързване към водопроводната мрежа за питейна вода
⑧ Не излагайте на дъжд

УПОТРЕБА

- Зареждане на акумулаторната батерия
  ! прочетете предупрежденията и инструкциите за безопасност, доставени със зарядното устройство
- Изваждане/инсталиране на батерията②
- Индикатор за нивото на заряд на батерията ⑨
  - натиснете бутона за индикатора на нивото на батерията G, за да видите текущото ниво на батерията ⑨a
  ! когато индикаторът за най-ниско ниво на батерията започне да мига след натискане на бутон G ⑨b, батерията е изтощена
  ! когато 2 нива на индикатора за батерията започнат да мигат след натискане на бутон G ⑨c, батерията не е в допустимия диапазон на работната температура
- Защита на акумулаторната батерия
  Продуктът внезапно се изключва или не може да бъде включен, когато
  - **натоварването е прекалено голямо** --> премахнете натоварването и рестартирайте
  - **температурата на батерията е извън допустимия работен температурен диапазон от -20 до +50°C** --> 2 нива на индикатора за заряд на батерията започват да мигат, когато натискате бутона G ⑨c; изчакайте, докато батерията си възвърне допустимия работен температурен диапазон
  - **батерията е почти изтощена (за защита от дълбоко разреждане)** --> ; ниско ниво на батерията или мигащ индикатор за ниско ниво на батерията ⑨b се показва от индикатора за ниво на батерията при натискане на бутон G; заредете батерията
  ! след автоматичното изключване на продукта не продължавайте да натискате ключа за включване/изключване, понеже може да се повреди акумулаторната батерия
- Монтиране на удължителите ⑩a
  - изравнете двата изпъкнали елемента в конектора с жлебовете на удължителя
  - завъртете удължителя по часовниковата стрелка, докато двете части се свържат напълно
  - завъртете заключващия пръстен, докато двете части се заключат напълно
  - прикачете другия удължител по същия начин ⑩b
  ! уверете се, че приставката е добре закрепена преди почистване
- Въртяща се дюза ⑪a
  - подравнете двете пластини в конектора с жлебовете на удължителя
  - въртете дюзата по часовниковата стрелка, докато двете части се заключат напълно
  ! уверете се, че белият индикаторен отвор до стрелката е насочен нагоре, а не надолу
  - дюзата може да се прикрепи към удължителя по същия начин за комбинирана употреба ⑪b
  - трите начина на използване на въртящата се дюза са показани в ⑪c
  ! уверете се, че приставката е добре закрепена преди почистване
  - чрез завъртане на дюзата обратно на часовниковата стрелка, променяйте формата на водната струя ⑪d
  ! ако формата на водната струя се промени, моля, вижте „Почистване на дюзата“, за да почистите навреме запушването на отвора на дюзата
- Бутилка за детергент ⑫a
  - отворете бутилката за детергент, като я завъртите, след което я напълнете с биоразградим препарат, подходящ за употреба с водоструйка (използването на други препарати или химикали може да повлияе неблагоприятно на безопасността на инструмента)
  ! не използвайте неразредени детергенти
  - подравнете двете пластини в конектора с жлебовете на бутилката за детергент
  - въртете дюзата по часовниковата стрелка, докато двете части се заключат напълно
  ! уверете се, че отворът на индикатора в горната част на дюзата е насочен нагоре, а не надолу
  - дюзата може да се прикрепи към удължителя по същия начин за комбинирана употреба ⑫b
  - трите начина на използване на дюзата за детергент са показани в ⑫c
  ! уверете се, че приставката е добре закрепена преди почистване
  - регулирайте количеството пяна, като завъртите копчето за регулиране на пяната ⑫d
- Съединител за входа за вода ⑬
  - издърпайте надолу яката N на маркуча и я поставете върху съединителя S
  - отпуснете яката N, за да фиксирате маркуча на мястото му
  ! уверете се, че маркучът е добре свързан. Внимателно дръпнете връзката, за да се уверите, че няма да падне
  - за да отстраните маркуча, дръпнете надолу яката и го отстранете
  ! не отстранявайте маркуча по време на употреба
- Свързване към източник на вода
  ! Използвайте САМО чиста, студена или топла вода
  - потопете другия край с филтъра L в кофа с вода или в прясна вода ⑭a
  - регулирайте позицията на поплавъка нагоре или надолу, за да се уверите, че филтърът L остава потопен под повърхността на водата
  - след като отстраните филтъра, можете да свържете другия край на маркуча към водопровода ⑭b
- Бутон за режима ⑮
  - натиснете бутона за режима B, за да изберете режим според нуждите:

HIGH: По-високо налягане и по-голям дебит на водата
ECO: По-ниско налягане на водата и по-нисък дебит

! когато използвате бутилката с детергент, инструментът трябва да бъде настроен на режим HIGH

- Включване/изключване

За да стартирате:

! започнете от разстояние от повърхността, която почиствате, за да не я повредите

- поставете бутона за отключване C в отключено положение ⑯a
- натиснете и задръжте спусъка D ⑯b

За да спрете:

- отпуснете спусъка D, за да спрете подаването на вода ⑯b
- поставете бутона за отключване C в положение „заключено“ ⑯a

ПОДДРЪЖКА/СЕРВИЗ

- Винаги дръжте инструмента чист

! преди почистване извадете батерията и водното съединение от инструмента

- избягвайте употребата на разтворители, когато почиствате пластмасова част
- Почистване на дюзата

! уверете се, че поддръжката на всички дюзи се извършва правилно, за да предотвратите изтичане на вода

- използвайте четка, за да почистите всички чужди материали, които запушват или ограничават дюзата в отворите на дюзата, докато я изплаквате с вода
- Почистване на филтъра

! проверявайте редовно филтрите, за да се уверите, че са в добро състояние

Филтър за смукателен маркуч:

- завъртете съединителя на филтъра P обратно на часовниковата стрелка, за да отстраните съединителя и металната шайба Q ⑰a
- издърпайте едновременно двата подвижни щифта на филтъра навън, за да извадите филтърната мрежа ⑰b
- изплакнете филтърната мрежа с чиста вода
- поставете отново филтърната мрежа във филтъра, като се уверите, че е добре закрепена
- поставяте отново шайбата и затегнете съединителя

Филтър за входяща вода:

- завъртете съединителя S обратно на часовниковата стрелка, за да отстраните съединителя и филтъра за входяща вода T ⑱
- изплакнете филтъра с чиста вода
- поставете филтъра на мястото му и затегнете съединителя

- Съхранение ⑲
  - закрепете здраво конзолата за съхранение U на стената с 2 винта (не са доставени) и хоризонтално нивелирана
  - прикрепете адаптера за съхранение V и го придвижете срещу монтажната основа на конзолата за съхранение U
  - съхранявайте инструмента с отвора за съхранение в ръкохватката над върха на адаптера за съхранение
- Ако инструментът се повреди въпреки грижите, положени при производството и изпитването, ремонтът трябва да се извърши в център за следпродажбено обслужване на електроинструменти SKIL
  - изпратете инструмента в **неразглобен** вид заедно с доказателство за покупката му в търговския обект, откъдето сте го закупили, или в най-близкия сервиз на SKIL (адресите, както и схемата за сервизно обслужване на електроинструмента, можете да намерите на адрес www.skil.com)
- Имайте предвид, че повреда поради неправилно боравене с продукта ще бъде изключена от гаранцията (за условията на гаранцията от SKIL виж на интернет адрес: www.skil.com или попитайте вашия дилър)

ОТСТРАНЯВАНЕ НА ПРОБЛЕМИ

- В следващия списък са включени признаците за проблеми, вероятните причини и начините за отстраняване (ако това не помогне за откриване и отстраняване на проблема, се обърнете към Вашия дистрибутор или сервиз)

! в случай на електрическа или механична неизправност изключете незабавно инструмента и извадете батерията

★ Разпръскваната струя е неравномерна
- дюзата е частично запушена -> почистете дюзата

★ Моторът не тръгва или спира внезапно
- батерията е празна -> заредете батерията
- батерията е топла -> оставете батерията да изстине

★ Електродвигателят работи, но струята е слаба
- дюзата е напълно запушена -> почистете дюзата
- запушен филтър на входа за вода -> почистете филтъра на входа за вода
- въздух в помпата -> уверете се, че входният съединител за водата е сглобен правилно
- недостатъчно подаване на вода -> проверете дали водопроводният кран е отворен докрай

ОКОЛНА СРЕДА

Само за страни от ЕС

- Не изхвърляйте електроуредите, приспособленията и опаковките заедно с битови отпадъци
  - съобразно Директивата на ЕС 2012/19/ЕО относно износени електрически и електронни уреди и отразяването ѝ в националното законодателство износените електроуреди следва да се събират отделно и да се предават за рециклиране според изискванията за опазване на околната среда
  - за това указва символът ⑥ тогава, когато трябва да бъдат унищожени

! преди да изхвърлите батерията, защитете изводите ѝ с дебела лепенка, за да няма опасност от възникване на късо съединение

SK

Akumulátorový čistič 0762

ÚVOD

- Tento výrobok je určený na čistenie vozidiel, strojov, budov, fasád atď. v súkromnom sektore
- Pred použitím si pozorne prečítajte tento návod na obsluhu a uložte si ho pre budúce použitie ③
- Zvláštnu pozornosť venujte bezpečnostným pokynom a upozorneniam; nedodržanie týchto pokynov môže spôsobiť vážne zranenie
- Skontrolujte, či balenie obsahuje všetky diely podľa obrázku ②
- Ak sú niektoré súčasti poškodené, alebo chýbajú, obráťte sa na vášho predajcu

TECHNICKÉ ÚDAJE ①

ČASTI VÝROBKU ②

A Konektor predĺženia/trysky
B Tlačidlo režimu
C Blokovacie tlačidlo
D Hlavný vypínač
E Rukoväť
F Prívod vody
G Kontrolka nabitia akumulátora
H Sacia hadica
J Rozšírenie
K Nádoba na čistiaci prostriedok
L Filter sacej hadice
M Rotačná tryska
N Objímka
P Konektor filtra
Q Kovová podložka
R Filtračné sitko
S Konektor
T Filter prívodu vody
U Odkladací držiak
V Odkladací adaptér

BEZPEČNOSŤ

- Tento nástroj môžu používať deti od 8 rokov a osoby s obmedzenými fyzickými, zmyslovými alebo duševnými schopnosťami alebo s nedostatočnými skúsenosťami a vedomosťami, ak sú pod dozorom osoby zodpovednej za ich bezpečnosť, alebo ak ich táto osoba poučila o bezpečnom zaobchádzaní s nástrojom a chápu súvisiace nebezpečenstvá (v opačnom prípade riziko prevádzkových chýb a zranení).
- Dohliadajte na deti (zaistíte tým, aby sa deti s nástrojom nehrali).
- Čistenie a užívateľskú údržbu náradia by nemali vykonávať deti bez dozoru.
- Kvapalina alebo prúd nesmú smerovať na zariadenia obsahujúce elektrické komponenty, ako je napríklad vnútro rúry.
- Spotrebič nesmie zostať bez dozoru, keď je pripojený k akumulátoru.
- Spotrebič sa nesmie používať, ak spadol, ak sú na ňom viditeľné známky poškodenia alebo ak z neho tečie; spotrebič udržiavajte mimo dosahu detí, keď je pod napätím alebo keď chladne.
- **Pred začatím akéhokoľvek čistenia zatvorte dvere a okná.** Vyčistite čistený priestor od odpadkov, hračiek, vonkajšieho nábytku alebo iných predmetov, ktoré by mohli predstavovať nebezpečenstvo.
- **Nikdy sa nepokúšajte používať elektrický čistič, ak sa v ktorejkoľvek časti zariadenia vytvoril ľad.** Vždy ich skladujte v interiéri, aby nezmrzli.
- **V tomto výrobku nepoužívajte kyseliny, zásady, rozpúšťadlá, horľavé materiály, bielidlá ani priemyselné roztoky.** Tieto výrobky môžu spôsobiť fyzické zranenia obsluhy a nezvratné poškodenie stroja.
- **Vysokotlakové trysky môžu byť pri nesprávnom používaní nebezpečné.** Prúd nesmie smerovať na osoby, zvieratá, elektrické zariadenia ani na samotný stroj.
- **Akumulátorový čistič držte pevne oboma rukami.** Ak tak neurobíte, môžete stratiť kontrolu nad vozidlom a zraniť seba aj ostatných.
- **Pred každým použitím skontrolujte uvoľnenie skrutiek a matíc.** Uvoľnená skrutka alebo matica môže spôsobiť vážne problémy s motorom.
- **Pri servise používajte len odporúčané alebo ekvivalentné náhradné diely.** Použitie iných súčastí môže vyvolať nebezpečenstvo, alebo spôsobiť poškodenie výrobku.
- **Používajte len studenú alebo teplú vodu.** Nikdy nepoužívajte vodu s teplotou vyššou ako 40 ℃.
- **Nikdy nestriekajte v blízkosti čisteného povrchu**, pretože by ste ho mohli poškodiť.
- **Na čistenie alebo oplachovanie výrobku nikdy nepoužívajte vodu ani iné tekutiny a výrobok nevystavujte dažďu. Skladujte v interiéri na suchom mieste.** Žieravé kvapaliny, voda a chemikálie sa môžu dostať do elektronických komponentov výrobku a/alebo do priestoru akumulátora a poškodiť elektronické komponenty a/alebo akumulátor, čo môže mať za následok skrat, zvýšené riziko požiaru a vážne zranenie osôb. Prípadné nahromadené nečistoty a úlomky odstráňte občasným utretím výrobku suchou handričkou.
- **Len na vonkajšie použitie.**
- Majte oblečený vhodný ochranný odev na ochranu pred striekajúcou vodou.
- **Nepoužívajte nástroj, keď sú v blízkosti iné osoby, ktoré nemajú oblečený ochranný odev.**
- Nestriekajte na materiály obsahujúce azbest alebo iné materiály obsahujúce látky, ktoré sú nebezpečné pre vaše zdravie.
- **Nesmerujte prúd vody na seba alebo iné osoby, aby ste očistili oblečenie alebo obuv.**
- Musia sa používať nové hadicové súpravy dodané so spotrebičom a staré hadicové súpravy by sa nemali opätovne používať.
- Po použití a pred údržbou používateľom odpojte akumulátor.

AKUMULÁTORY

- Prípadne dodaný akumulátor je čiastočne nabitý (na zaručenie plnej kapacity akumulátora ho pred prvým zapnutím spotrebiča úplne nabite v nabíjačke)
- S týmto spotrebičom používajte len nasledujúce akumulátory a nabíjačky
  - Akumulátor SKIL: BR1˚31****
  - Nabíjačka SKIL: CR1˚31****
- Nepoužívajte akumulátor, keď je poškodený; musí sa vymeniť
- Nepoužívajte vytekajúce akumulátory. Pri odstraňovaní vytekajúceho akumulátora vždy používajte rukavice a ochranné okuliare, zabráňte otrasom a utesnite ho
- Akumulátor nerozoberajte
- Nevystavujte výrobok/akumulátor dažďu

- Povolená teplota okolia (výrobok/nabíjačka/akumulátor):
  - pri nabíjaní 4 až 40 °C
  - počas prevádzky 5...40°C
  - pri skladovaní -20 ... +50 °C

VYSVETLENIE SYMBOLOV NA VÝROBKU/ AKUMULÁTORE

③ Pred použitím si prečítajte návod na použitie
④ Batérie môžu pri vyhadzovaní do ohňa explodovať, preto batérie zo žiadneho dôvodu nespaľujte
⑤ Výrobok, nabíjačku a akumulátor skladujte na miestach, kde teplota neprekročí 50 °C
⑥ Nevyhadzujte elektrické výrobky a akumulátory do komunálneho odpadu
⑦ Stroj nie je vhodný na pripojenie na rozvod pitnej vody
⑧ Nevystavujte dažďu

OBSLUHA

- Nabíjanie akumulátora
  ! prečítajte si bezpečnostné výstrahy a pokyny dodané s nabíjačkou
- Vybratie/inštalácia akumulátora ②
- Kontrolka nabitia akumulátora ⑨
  - stlačením tlačidla kontrolky nabitia akumulátora G zobrazíte aktuálny stav nabitia akumulátora ⑨ a
  ! keď po stlačení tlačidla G ⑨ b začne blikať najnižšia úroveň kontrolky nabitia akumulátora, akumulátor je vybitý
  ! keď po stlačení tlačidla G ⑨ c začnú blikať 2 úrovne kontrolky nabitia akumulátora, akumulátor nie je v povolenom rozsahu prevádzkovej teploty
- Ochrana akumulátora
  Stroj sa náhle vypína alebo sa nedá zapnúť v prípade, že
  - **záťaž je príliš vysoká** --> odstráňte záťaž a reštartujte ho
  - **teplota batérie nie je v povolenom rozsahu prevádzkových teplôt -20 až +50 °C** --> po stlačení tlačidla G ⑨ c začnú blikať 2 úrovne kontrolky nabitia akumulátora; počkajte, kým sa akumulátor vráti do povoleného rozsahu prevádzkových teplôt
  - **Akumulátor je takmer vybitý (na ochranu pred hlbokým vybitím)**--> pri stlačení tlačidla G sa zobrazí kontrolka nízkeho stavu nabitia akumulátora alebo blikajúca kontrolka nízkeho stavu nabitia akumulátora ⑨ b; nabíjanie akumulátora
  ! potom ako sa výrobok automaticky vypne, nestláčajte hlavný vypínač; môže sa poškodiť akumulátor
- Montáž rozšírení ⑩a
  - zarovnajte dve výstupky v konektore s drážkami na predĺžení
  - otáčajte nadstavcom v smere hodinových ručičiek, kým sa obe časti úplne nespoja
  - otáčajte poistným krúžkom, kým sa obe časti úplne nezaistia
  - rovnakým spôsobom pripojte druhé rozšírenie ⑩ b
  ! pred čistením sa uistite, že je nástavec bezpečne upevnený
- Rotačná tryska ⑪ a
  - zarovnajte dva výstupky v konektore s drážkami na rotačnej tryske
  - otáčajte tryskou v smere hodinových ručičiek, kým sa obe časti úplne nezaistia
  ! uistite sa, že biely otvor kontrolky v blízkosti šípky smeruje nahor, nie nadol
  - trysku možno rovnakým spôsobom pripojiť k nadstavcu na kombinované použitie ⑪b
  - tri spôsoby použitia rotačnej trysky sú znázornené na obrázku ⑪c
  ! pred čistením sa uistite, že je nástavec bezpečne upevnený
  - otáčaním trysky proti smeru hodinových ručičiek zmeníte tvar vodného prúdu ⑪d
  ! ak sa zmení tvar vodného prúdu, pozrite si časť „Čistenie trysky“, aby ste včas vyčistili upchatý otvor trysky
- Nádoba na čistiaci prostriedok ⑫ a
  - otvorte nádobu na čistiaci prostriedok jej otočením a naplňte ju biologicky odbúrateľným čistiacim prostriedkom vhodným na použitie v akumulátorovom čističi (použitie iných čistiacich prostriedkov alebo chemikálií môže nepriaznivo ovplyvniť bezpečnosť nástroja)
  ! nepoužívajte nezriedené čistiace prostriedky
  - zarovnajte dva výstupky v konektore s drážkami na nádobe na čistiaci prostriedok
  - otáčajte tryskou v smere hodinových ručičiek, kým sa obe časti úplne nezaistia
  ! uistite sa, že kontrolka na hornej strane trysky smeruje nahor, nie nadol
  - trysku možno rovnakým spôsobom pripojiť k nadstavcu na kombinované použitie ⑫b
  - tri spôsoby použitia trysky na prací prostriedok sú uvedené na obrázku ⑫c
  ! pred čistením sa uistite, že je nástavec bezpečne upevnený
  - regulujte množstvo peny otáčaním gombíka na nastavenie peny ⑫d
- Konektor prívodu vody ⑬
  - stiahnite objímku N hadice a nasuňte ju na konektor S
  - uvoľnite objímku N, aby sa hadica zaistila na mieste
  ! Uistite sa, že hadica je správne pripojená. Jemne potiahnite spojenie, aby ste sa uistili, že sa neodpojí
  - na odstránenie hadice stiahnite objímku a odstráňte ju
  ! počas používania neodstraňujte hadicu
- Pripojte sa k zdroju vody
  ! Používajte IBA čistú, studenú alebo teplú vodu
  - druhý koniec s filtrom L vložte do vedra s vodou alebo do čerstvej vody ⑭a
  - nastavte polohu plaváka nahor alebo nadol, aby filter L zostal ponorený pod hladinou vody
  - po odstránení filtra môžete druhý koniec hadice pripojiť k prívodu vody ⑭b
- Tlačidlo režimu ⑮
  - stlačte tlačidlo režimu B a vyberte požadovaný režim:
  VYSOKÁ: Vyšší tlak vody a prietok vody
  ECO: Nižší tlak vody a prietok vody
  ! pri použití nádoby na čistiaci prostriedok musí byť náradie nastavené do režimu VYSOKÁ
- Zap/Vyp
  Zapnutie:
  ! začnite v určitej vzdialenosti od čisteného povrchu, aby nedošlo k jeho poškodeniu
  - blokovacie tlačidlo C umiestnite do odblokovanej polohy ⑯a

- stlačte a podržte spúšť D ⑯b

Vypnutie:

- uvoľnite spúšť D, aby ste zastavili prúd vody ⑯b
- blokovacie tlačidlo C umiestnite do polohy zablokované ⑯a

ÚDRŽBA/SERVIS

- Vždy udržujte nástroj čistý
  ! pred čistením odstráňte akumulátor a vodné pripojenie z náradia
  - na čistenie plastových dielov nepoužívajte rozpúšťadlá
- Čistenie trysiek
  ! dbajte na správne vykonávanie údržby všetkých trysiek, aby ste zabránili únikom vody
  - pomocou kefy odstráňte všetky cudzie materiály, ktoré upchávajú alebo obmedzujú trysku v otvoroch trysky počas preplachovania vodou
- Čistenie filtra
  ! pravidelne kontrolujte filtre, aby ste sa uistili, že sú v dobrom stave

  Filter sacej hadice:
  - otočte konektor filtra P proti smeru hodinových ručičiek, aby sa uvoľnil konektor a kovová podložka Q ⑰a
  - sťahujte obe pohyblivé tyče filtra súčasne smerom von, aby ste vybrali filtračné sitko ⑰b
  - filtračné sitko prepláchnite čistou vodou
  - vložte filtračné sitko späť do filtra a uistite sa, že je pevne na svojom mieste
  - namontujte podložku a utiahnite konektor

  Filter prívodu vody:
  - otočte konektor S proti smeru hodinových ručičiek, aby ste odstránili konektor a filter prívodu vody T ⑱
  - Filter prepláchnite čistou vodou
  - znovu namontujte filter a utiahnite konektor
- Skladovanie ⑲
  - bezpečne pripevnite odkladací držiak R na stenu pomocou 2 skrutiek (nie sú súčasťou balenia) a vodorovne ho vyrovnajte
  - pripojte úložný adaptér V a posuňte ho k montážnej základni úložnej lišty U
  - uložte náradie s úložným otvorom v rukoväti nad špičkou úložného adaptéra
- Ak by náradie napriek starostlivej výrobe a kontrole predsa len prestalo niekedy fungovať, nechajte opravu vykonať v autorizovanej servisnej opravovni elektrického náradia SKIL
  - pošlite **nerozmontované** náradie spolu s dokladom o kúpe vášmu predajcovi alebo do najbližšieho servisného strediska SKIL (zoznam adries servisných stredísk a servisný diagram náradia sú uvedené na www.skil.com)
- Uvedomte si, že poškodenie spôsobené nesprávnym zaobchádzaním bude zo záruky vylúčené (záručné podmienky spoločnosti SKIL nájdete na stránke www.skil.com alebo si ich vyžiadajte u vášho predajcu)

ODSTRAŇOVANIE PORÚCH

- Nasledujúci zoznam obsahuje príznaky problémov, možné príčiny a opravné postupy (ak pomocou nich nie je možné problém určiť a odstrániť, obráťte sa na vášho predajcu alebo servisné stredisko)
  ! v prípade elektrickej alebo mechanickej poruchy ihneď vypnite náradie a vyberte akumulátor

★ Striekaný prúd nie je konzistentný
- čiastočne zablokovaná dýza -> vyčistite dýzu

★ Motor sa nespustí alebo sa náhle zastaví
- vybitý akumulátor -> nabite akumulátor
- horúci akumulátor -> nechajte akumulátor vychladnúť

★ Motor beží ale striekaný prúd je slabý
- úplne zablokovaná dýza -> vyčistite dýzu
- filter prívodu vody je upchaný -> vyčistite filter prívodu vody
- vzduch v čerpadle -> skontrolujte, či je prívodný konektor vody pevne namontovaný
- nedostatočný prívod vody -> skontrolujte, či je vodný kohútik úplne otvorený

ŽIVOTNÉ PROSTREDIE

Len pre krajiny EÚ

- Nevyhadzujte elektrické náradie, príslušenstvo a obaly do komunálneho odpadu
  - v súlade s európskou smernicou 2012/19/ES o odpade z elektrických a elektronických zariadení a jej implementácie v súlade s vnútroštátnymi právnymi predpismi musí byť elektrické náradie, ktoré dosiahlo koniec svojej životnosti, zbierané oddelene od ostatného odpadu a musí sa vrátiť do ekologického recyklačného zariadenia
  - symbol ⑥ vám to pripomenie, keď nastane potreba likvidácie

  ! pred likvidáciou zaizolujte vývody akumulátora hrubou páskou, aby ste zabránili skratu

HR

Bežični mlazni čistač 0762

UVOD

- Ovaj proizvod je dizajniran za čišćenje vozila, strojeva, zgrada, fasada itd. u privatnom sektoru
- Prije upotrebe pažljivo pročitajte ovaj priručnik s uputama i spremite ga za kasniju upotrebu ③
- Posebnu pozornost obratite na napomene u vezi sigurnosti i upozorenja. Zanemarivanje napomena u vezi sigurnosti i upozorenja može rezultirati teškim ozljedama
- Provjerite sadrži li pakiranje sve dijelove kako je prikazano na crtežu ②
- Ako dijelovi nedostaju ili ako su oštećeni, obratite se svom dobavljaču

TEHNIČKI PODACI ①

DIJELOVI PROIZVODA ②

A Nastavak / priključak za mlaznicu
B Gumb načina rada
C Gumb za deblokadu
D Okidačka sklopka
E Ručka
F Ulaz za vodu
G Pokazivač stanja napunjenosti baterije
H Usisno crijevo
J Nastavak
K Bočica s deterdžentom

L Filtar usisnog crijeva
M Okretna mlaznica
N Ovratnik
P Priključak filtra
Q Metalna mlaznica
R Mrežica filtra
S Priključak
T Filtar ulaza za vodu
U Skladišna vodilica
V Skladišni prilagodnik

SIGURNOST

- Ovaj alat mogu koristiti djeca starija od 8 godina kao i osobe ograničenih fizičkih, osjetilnih ili mentalnih sposobnosti ili osobe bez iskustva i znanja ako su pod nadzorom ili su upućene u siguran rad alatom te razumiju uz to vezane opasnosti (u suprotnom postoji opasnost od pogrešnog rukovanja i ozljeda).
- Djecu držite pod nadzorom (na taj ćete način biti sigurni da se djeca neće igrati s alatom).
- Čišćenje i održavanje alata koje obavlja korisnik ne smiju obavljati djeca bez nadzora.
- Tekućina ili mlaz ne smiju se usmjeravati prema opremi koja sadrži električne dijelovi, poput unutrašnjosti pećnica.
- Uređaj se ne smije ostavljati bez nadzora dok je spojen na baterijski modul.
- Uređaj se ne smije koristiti ako vam je ispao, ako postoje vidljivi znakovi oštećenja ili ako iz njega curi tekućina; držite ga izvan dohvata djece dok je pod naponom ili se hladi.
- **Prije početka bilo kakvog postupka čišćenja, zatvorite vrata i prozore.** Iz područja koje treba uklonite otpad, igračke, vanjski namještaj i druge predmete koji bi mogli predstavljati opasnost.
- **Nemojte koristiti mlazni čistač ako se led oblikovao u bilo kojem dijelu uređaja.** Čuvajte ga zatvorenom prostoru kako biste spriječili smrzavanje.
- **U proizvodu nemojte koristiti kiseline, lužine, otapala, zapaljive materijale, izbjeljivače ili industrijske otopine.** Ti proizvodi mogu uzrokovati tjelesne ozljede korisnika i nepovratnu štetu na stroju.
- **Mlaz pod visokim tlakom može biti opasan ako se pogrešno koristi.** Mlaz se ne smije usmjeravati prema osobama, životinjama, električnim uređajima ili samom stroju.
- **Čvrsto držite mlazni čistač objema rukama.** U suprotnom može doći do gubitka nadzora i ozljede vas i drugih.
- **Prije svake upotrebe provjerite jesu li vijci i matice otpušteni.** Otpušteni vijak ili matica mogu uzrokovati ozbiljne probleme s motorom.
- **Prilikom servisiranja koristite samo preporučene ili ekvivalentne zamjenske dijelove.** Upotreba drugih dijelova može izazvati opasnost ili prouzročiti oštećenje proizvoda.
- **Koristite SAMO hladnu ili toplu vodu.** Nemojte koristiti vodu temperature veće od 40 °C.
- **Nemojte prskati blizu površine** koju želite očistiti jer je možete oštetiti.
- **Ne koristite vodu ili bilo kakve tekućine za čišćenje ili ispiranje proizvoda i ne izlažite proizvod kiši. Čuvajte u zatvorenom prostoru na suhom mjestu.** Korozivne tekućine, voda i kemikalije mogu ući u elektroničke dijelove proizvoda i/ili baterijski pretinac te oštetiti elektroničke komponente i/ili baterijski modul, što može dovesti do kratkog spoja, veće opasnosti od požara i teških tjelesnih ozljeda. Povremeno uklonite nakupljenu prljavštinu i otpatke s proizvoda suhom krpom.
- **Samo za vanjsku upotrebu.**
- Nosite odgovarajuću zaštitnu odjeću da biste se zaštitili od prskanja vode.
- **Ne koristite uređaj dok su druge osobe u blizini ako ne nose zaštitnu odjeću.**
- Ne prskajte materijale koji sadržavaju azbest i druge materijale koji sadržavaju tvari opasne za zdravlje.
- **Ne usmjeravajte mlaz vode u sebe ili druge ljude da biste očistili odjeću ili obuću.**
- Smiju se koristiti novi kompleti crijeva koji su isporučeni s uređajem, nemojte ponovno koristiti stare komplete crijeva.
- Odspojite baterije nakon upotrebe i prije korisničkog održavanja.

BATERIJE

- Isporučena baterija, ako je dio opreme, djelomično je napunjena (kako biste osigurali puni kapacitet baterije, prije prve upotrebe električnog uređaja bateriju potpuno napunite u punjaču baterije)
- S ovim proizvodom upotrebljavajte samo sljedeće baterije i punjače
  - Baterija marke SKIL: BR1˙31****
  - Punjač marke SKIL: CR1˙31****
- Nemojte upotrebljavati oštećenu bateriju; oštećenu bateriju potrebno je zamijeniti
- Ne koristite baterije iz kojih istječe tekućina. Obavezno nosite rukavice i naočale prilikom uklanjanja baterije iz koje istječe tekućina, nemojte je tresti i zabrtvite je
- Nemojte rastavljati bateriju
- Proizvod/bateriju nemojte izlagati kiši
- Dopuštena temperatura okruženja (proizvod/punjač/baterija):
  - pri punjenju 4...40 °C
  - tijekom rada 5... 40 °C
  - tijekom skladištenja -20...+50 °C

OBJAŠNJENJE SIMBOLA NA PROIZVODU/BATERIJI

③ Prije upotrebe pročitajte upute za upotrebu
④ Baterije mogu eksplodirati ako se odlože u vatru, stoga ih nemojte spaljivati
⑤ Proizvod/punjač/bateriju čuvajte na mjestima gdje temperatura ne prelazi 50 °C
⑥ Električne proizvode i baterije nemojte zbrinjavati s kućnim otpadom
⑦ Stroj nije prikladan za spajanje na vodovodnu mrežu radi opskrbe pitkom vodom
⑧ Ne izlažite uređaj kiši

UPOTREBA

- Punjenje baterije
  ! pročitajte sigurnosna upozorenja i upute isporučene s punjačem
- Uklanjanje/ulaganje baterije ②
- Pokazivač stanja napunjenosti baterije ⑨
  - Za prikaz trenutačne razine napunjenosti baterije ⑨a pritisnite gumb indikatora razine napunjenosti baterije G
  ! kada nakon pritiska na gumb G ⑨b, najniža razina indikatora razine napunjenosti baterije počne treptati, baterija je prazna
  ! kada nakon pritiska na gumb G ⑨c dvije razine indikatora razine napunjenosti baterije počnu treptati, baterija nije u okviru dopuštenog raspona radne temperature
- Zaštita baterije

Proizvod se iznenadno isključuje ili se ne može uključiti u sljedećim slučajevima
- **opterećenje previsoko** --> uklonite opterećenje i ponovno pokrenite
- **temperatura baterije nije u okviru dopuštenog raspona radne temperature od -20 °C do +50 °C** --> 2 razine indikatora razine napunjenosti baterije počinju treperiti kada se pritisne gumb G ⑨c; pričekajte da se baterija vrati u dopušteni raspon radne temperature
- **je baterija skoro prazna (za zaštitu od dubokog pražnjenja)** --> kada pritisnete gumb G, indikator razine napunjenosti baterije prikazuje nisku razinu napunjenosti baterije ⑨b ili treptavu nisku razinu napunjenosti baterije; napunite bateriju

! nemojte dalje pritiskati sklopku za uključivanje/isključivanje nakon što se proizvod automatski isključi; time možete oštetiti bateriju

- Postavljanje nastavka ⑩a
  - poravnajte dva jezička u priključku s utorima na nastavku
  - okrenite nastavak u smjeru kazaljke na satu tako da se dva dijela potpuno spoje
  - okrećite prsten za zaključavanje dok se dva dijela potpuno ne zaključaju
  - postavite drugi nastavak na isti način ⑩b

  ! prije čišćenja provjerite je li nastavak dobro pričvršćen
- Okretna mlaznica ⑪a
  - poravnajte dva jezička u priključku s utorima na okretnoj mlaznici
  - okrećite mlaznicu u smjeru kazaljke na satu dok se dva dijela potpuno ne zaključaju

  ! pobrinite se da je bijeli indikatorski otvor blizu strelice okrenut prema gore, a ne prema dolje
  - mlaznica se može pričvrstiti na nastavak na isti način prije kombinirane upotrebe ㉑b
  - tri načina korištenja okretne mlaznice prikazana su u ⑪c

  ! prije čišćenja provjerite je li nastavak dobro pričvršćen
  - okretanjem mlaznice suprotno od smjera kazaljke na satu možete promijeniti oblik mlaza vode ⑪d

  ! ako se oblik mlaza vode promijeni, pogledajte odjeljak „Čišćenje mlaznice" kako biste na vrijeme očistili začepljenje otvora mlaznice
- Bočica s deterdžentom ⑫a
  - otvorite bočicu s deterdžentom okretanjem, a zatim je napunite biorazgradivim deterdžentom prikladnim za čišćenje mlazom (upotreba drugih deterdženata ili kemikalija može negativno utjecati na sigurnost alata)

  ! ne koristite nerazrijeđene deterdžente
  - poravnajte dva jezička u priključku s utorima na bočici s deterdžentom
  - okrećite mlaznicu u smjeru kazaljke na satu dok se dva dijela potpuno ne zaključaju

  ! pobrinite se da je indikatorski otvor na vrhu mlaznice okrenut prema gore, a ne prema dolje
  - mlaznica se može pričvrstiti na nastavak na isti način za kombiniranu upotrebu ⑫b
  - tri načina korištenja mlaznice za deterdžent prikazana su u ⑫c

  ! prije čišćenja provjerite je li nastavak dobro pričvršćen
  - okretanjem gumba za ugađanje pjene ⑫d možete regulirati količinu pjene
- Priključak ulaza za vodu ⑬
  - povucite prema dolje prsten N crijeva i postavite ga na priključak S
  - otpustite prsten N kako biste crijevo učvrstili na mjestu

  ! Pobrinite se da je crijevo sigurno spojeno. Lagano povucite priključak kako biste bili sigurni da neće otpasti
  - crijevo uklonite povlačenjem prstena prema dolje i uklonite ga

  ! ne skidajte crijevo tijekom upotrebe
- Spojite ga na izvor vode

  ! Koristite ISKLJUČIVO čistu, hladnu ili toplu vodu
  - Drugi kraj s filterom L stavite u kantu s vodom ili u svježu vodu ⑭a
  - Prilagodite položaj plovka prema gore ili dolje kako biste osigurali da filtar L ostane uronjen ispod površine vode
  - Nakon uklanjanja filtra, drugi kraj crijeva možete spojiti na dovod vode ⑭b
- Gumb načina rada ⑮
  - pritisnite gumb načina rada B da biste odabrali način rada prema potrebi:
    VISOKO: Veći tlak i protok vode
    ECO: Manji tlak vode i protok vode

  ! prilikom korištenja boce s deterdžentom, alat mora biti postavljen u VISOKI način rada
- Uključivanje/isključivanje

  Pokretanje:

  ! započnite na određenoj udaljenosti od površine koju želite očistiti kako biste spriječili njeno oštećenje
  - postavite gumb za deblokadu C otključani položaj ⑯a
  - stisnite i zadržite okidač D ⑯b

  Zaustavljanje:
  - otpustite okidač D kako biste zaustavili protok vode ⑯b
  - postavite gumb za deblokadu C u otključani položaj ⑯a

ODRŽAVANJE/SERVISIRANJE

- Alat uvijek treba biti čist

  ! prije čišćenja uklonite bateriju i priključak za vodu iz alata
  - pri čišćenju plastičnih dijelova, izbjegavajte upotrebu otapala
- Čišćenje mlaznice

  ! pazite da se svi radovi održavanja mlaznica za zamagljivanje obave pravilno kako bi se spriječilo curenje vode
  - koristite četku za čišćenje stranih materijala koji začepljuju ili ograničavaju mlaznicu u otvorima mlaznice dok je ispirete vodom
- Čišćenje filtra

  ! redovito provjeravajte filtre kako biste bili sigurni da su u dobrom stanju

  Filtar usisnog crijeva:
  - okrenite priključak filtera P suprotno od smjera kazaljke na satu kako biste uklonili priključak i metalnu podlošku Q ⑰a
  - istovremeno povucite dvije pomične šipke filtra prema van kako biste uklonili njegovu mrežicu ⑰b
  - isperite mrežicu filtra čistom vodom
  - ponovno postavite mrežicu filtra na filtar i provjerite je li čvrsto na mjestu
  - ponovno postavite podlošku i zategnite priključak

Filtar ulaza za vodu:
- okrenite priključak S u smjeru suprotnom od kazaljke na satu kako biste uklonili priključak i filtar ulaza za vodu T ⑱
- isperite filtar čistom vodom
- ponovno postavite filtar i zategnite priključak

• Skladištenje ⑲
- čvrsto montirajte vodilicu za odlaganje U na zid pomoću 2 vijka (nisu isporučeni) i horizontalno je nivelirajte
- pričvrstite skladišni prilagodnik V i pomičite ga uz montažnu bazu skladišne vodilice U
- pohranite uređaj sa skladišnim otvorom u ručki preko vrha skladišnog prilagodnika

• Ako se dogodi da je alat neispravan unatoč pažljivoj proizvodnji i testiranju, popravak treba obaviti ovlašteni servisni centar za električne alate proizvođača SKIL
- uređaj treba **nerastavljen** predati zajedno s računom o kupnji u najbližu SKIL ugovornu servisnu radionicu (popise servisa, kao i oznake rezervnih dijelova uređaja možete naći na adresi www.skil.com)

• Imajte na umu da jamstvo ne obuhvaća štete nastale zbog nepravilnog rukovanja proizvodom (za uvjete iz SKIL jamstva posjetite www.skil.com ili upitajte zastupnika)

RJEŠAVANJE PROBLEMA

• Na sljedećem popisu prikazani su simptomi problema, mogući uzroci i korektivne mjere (ako na taj način ne otklonite problem, obratite se dobavljaču ili servisu)

! u slučaju električne ili mehaničke neispravnosti, odmah isključite alat i izvadite bateriju

★ Sprej nije sukladan
- mlaznica je djelomično blokirana -> očistite je

★ Motor se iznenada ne pokreće ili ne zaustavlja
- prazna baterija -> napunite bateriju
- vruća baterija -> pustite da se baterija ohladi

★ Motor radi, ali je prskanje slabo
- mlaznica je potpuno blokirana -> očistite je
- začepljen filter ulaza za vodu -> očistite filtar ulaza za vodu
- zrak u pumpi -> provjerite je li ulazni priključak vode sigurno priključen
- nedovoljan dovod vode -> provjerite je li slavina za vodu dokraja otvorena

ZAŠTITA OKOLIŠA

Samo za zemlje EU

• Ne odlažite električne alate, pribor i ambalažu zajedno s kućnim otpadnim materijalom
- U skladu s europskom Direktivom 2012/19/EZ o otpadnoj električnoj i elektroničkoj opremi i njenoj implementaciji u nacionalno zakonodavstvo, električni alati koji su dostigli kraj radnog vijeka moraju se odvojeno prikupljati i slati na ekološki prihvatljivo recikliranje
- na to podsjeća simbol ⑥ kada se javi potreba za odlaganjem

! prije nego bateriju zbrinete u otpad, zaštitite njezine priključke debelom trakom kako biste spriječili kratki spoj

SRB

Bežični električni čistač 0762

UVOD

- Ovaj proizvod je dizajniran za čišćenje vozila, mašina, zgrada, fasada itd. u privatnom sektoru
- Pre upotrebe pažljivo pročitajte ovaj priručnik sa uputstvima i sačuvajte ga za buduću upotrebu ③
- Posebno obratite pažnju na uputstva o bezbednosti i upozorenja; ukoliko ih ne sledite može da dođe do ozbiljnih povreda
- Proverite da li pakovanje sadrži sve delove kao što je ilustrovano na crtežu ②
- U slučaju da delovi nedostaju ili su oštećeni, kontaktirajte svog prodavca

TEHNIČKI PODACI ①

ELEMENTI PROIZVODA ②

A Konektor za produžetak/mlaznicu
B Dugme za režim
C Dugme za zaključavanje
D Okidač
E Drška
F Dovod za vodu
G Indikator nivoa baterije
H Usisno crevo
J Produžetak
K Boca za deterdžent
L Filter usisnog creva
M Rotirajuća mlaznica
N Kragna
P Konektor filtera
Q Metalna podloška
R Mrežica filtera
S Konektor
T Filter ulaza vode
U Šina za skladištenje
V Adapter za skladištenje

BEZBEDNOST

- Ovaj alat mogu da koriste deca od 8 godina i starija i lica koja imaju fizička, senzorna ili mentalna ograničenja ili nedostatak iskustva ili znanja, ako ih nadzire lice koje je odgovorno za njihovu bezbednost ili ako ih ono uputi u bezbedan rad alata i ako razumeju s time povezane opasnosti (u suprotnom postoji opasnost od pogrešnog rukovanja i povreda).
- Nadzirite decu (time se obezbeđuje da se deca ne igraju alatom).
- Čišćenje i korisničko održavanje alata ne bi trebalo da rade deca bez nadzora.
- Tečnost ili mlaz ne smeju da se usmeravaju prema opremi koja sadrži električne komponente, poput unutrašnjosti rerni.
- Aparat ne sme da se ostavi bez nadzora dok je povezan na akumulatore.
- Aparat ne sme da se koristi ako je pao, ako ima vidljive znake oštećenja ili ako curi; držite aparat van domašaja dece kad ima napajanje ili se hladi.

- **Pre započinjanja bilo koje operacije čišćenja, zatvorite vrata i prozore.** Iz područja koje ćete čistiti raskrčite krhotine, igračke, baštenski nameštaj ili druge predmete koji bi mogli da izazovu opasnost.
- **Nikad ne pokušavajte da koristite električni čistač ako se led formirao na bilo kom delu opreme.** Uvek skladištite u zatvorenom prostoru da biste sprečili zamrzavanje.
- **Ne koristite kiseline, alkalije, rastvarače, zapaljiv materijal, izbeljivače ili rastvore industrijske klase u ovom proizvodu.** Ovi proizvodi mogu da izazovu fizičke povrede rukovaoca i nepovratno oštećenje mašine.
- **Mlazovi pod visokim pritiskom mogu da budu opasni ako se pogrešno koriste.** Mlaz ne sme da se usmerava prema ljudima, životinjama, električnim uređajima ili prema samoj mašini.
- **Držite električni čistač čvrsto i sa obe ruke.** Nepridržavanje toga bi moglo da izazove gubitak kontrole i povredu vas samih i drugih ljudi.
- **Proverite da li su zavrtnji i matice labavi pre svake upotrebe.** Labav zavrtanj ili matica mogu da izazovu ozbiljne probleme sa motorom.
- **Kad servisirate, koristite samo preporučene ili ekvivalentne rezervne delove.** Upotreba bilo kakvih drugih delova može da dovede do opasnosti ili da izazove oštećenje proizvoda.
- **Koristite SAMO hladnu ili toplu vodu.** Nikad ne koristite vodu topliju od 40℃.
- **Nikad ne prskajte blizu površine** koju čistite jer možete da oštetite površinu.
- **Nikad ne koristite vodu ili bilo kakve tečnosti za čišćenje ili ispiranje proizvoda i ne izlažite proizvod kiši. Skladištite u zatvorenom prostoru, na suvom mestu.** Korozivne tečnosti, voda i hemikalije mogu da uđu u elektronske komponente proizvoda i/ili odeljak za baterije i da oštete elektronske komponente i/ili akumulator, što može da rezultuje kratkim spojem, povećanim rizikom od požara i ozbiljnom telesnom povredom. Uklonite nagomilanu prljavštinu povremenim brisanjem proizvoda suvom krpom.
- **Samo za upotrebu na otvorenom prostoru.**
- Nosite odgovarajuću zaštitnu odeću da biste se zaštitili od prskanja vode.
- **Ne koristite alat dok su druga lica u blizini, osim ako ne nose zaštitnu odeću.**
- Ne prskajte materijale koji sadrže azbest i druge materijale koji sadrže supstance koje su opasne po zdravlje.
- **Ne usmeravajte mlaz vode prema sebi ili drugima da biste očistili odeću ili obuću.**
- Novi kompleti creva priloženi sa aparatom treba da se koriste a stari kompleti creva ne bi trebalo da se koriste ponovo.
- Iskopčajte baterije nakon upotrebe i pre korisničkog održavanja.

BATERIJE

- Ako je baterija priložena, ona je delimično napunjena (da biste osigurali pun kapacitet baterije, bateriju napunite do kraja u punjaču baterija pre prvog korišćenja električnog aparata)
- Isključivo koristite sledeće baterije i punjače sa ovim proizvodom
  - SKIL baterija: BR1˚31****
  - SKIL punjač: CR1˚31****
- Ne koristite bateriju kad je oštećena; treba da je zamenite
- Ne koristite baterije koje cure. Uvek nosite rukavice i zaštitne naočare za uklanjanje baterije koja curi, izbegavajte da je mućkate i zapečatite je
- Ne rasklapajte bateriju
- Nemojte izlagati proizvod/bateriju kiši
- Dozvoljena ambijentalna temperatura (proizvod/punjač/baterija):
  - prilikom punjenja od 4 do 40 °C
  - tokom rada od 5 do 40 °C
  - za vreme skladištenja od –20 do +50 °C

OBJAŠNJENJE SIMBOLA NA PROIZVODU/BATERIJI

③ Pre upotrebe pročitajte priručnik sa uputstvima
④ Baterije mogu da eksplodiraju kad se bace u vatru, stoga ne spaljujte bateriju ni zbog kog razloga
⑤ Čuvajte proizvod/punjač/bateriju na mestima gde temperatura neće preći 50 °C
⑥ Ne odlažite električne proizvode i baterije zajedno sa otpadnim materijalima iz domaćinstva
⑦ Mašina nije pogodna za povezivanje na mrežu pijaće vode
⑧ Ne izlažite kiši

UPOTREBA

- Punjenje baterije
  ! pročitajte bezbednosna upozorenja i uputstva priložena uz punjač
- Uklanjanje/instaliranje baterije ②
- Indikator nivoa baterije ⑨
  - pritisnite dugme indikatora nivoa baterije G da bi se prikazao aktuelni nivo baterije ⑨a
  ! kad najniži nivo indikatora baterije počne da bljeska nakon pritiska na dugme G ⑨b, baterija je prazna
  ! kad 2 nivoa indikatora baterije počnu da bljeskaju nakon pritiska na dugme G ⑨c, baterija nije u dozvoljenom opsegu radne temperature
- Zaštita baterije
  Proizvod se iznenada isključuje ili ne može da se uključi kad
  - **je opterećenje suviše veliko** --> uklonite opterećenje i ponovo pokrenite
  - **temperatura baterije nije u dozvoljenom opsegu radne temperature od -20 do +50 °C** --> 2 nivoa na indikatoru nivoa baterije počinju da bljeskaju kad se pritisne dugme G ⑨c; sačekajte dok se baterija ne vrati u dozvoljeni opseg radne temperature
  - **baterija je skoro prazna (za zaštitu od prekomernog pražnjenja)** --> nizak nivo baterije ili bljeskanje za nizak nivo baterije ⑨b se prikazuje na indikatoru za nivo baterije kad se pritisne dugme G; napunite bateriju
  ! nemojte nastaviti da pritiskate prekidač za uključivanje/isključivanje nakon automatskog isključivanja proizvoda; baterija se može oštetiti
- Stavljanje produžetaka ⑩a
  - poravnajte dva jezička na konektoru sa žlebovima na produžetku
  - rotirajte produžetak u smeru kazaljke na satu dok dva dela ne budu potpuno spojena
  - rotirajte prsten za zaključavanje dok dva dela ne budu potpuno zaključana
  - pričvrstite drugi produžetak na isti način ⑩b
  ! osigurajte da nastavak bude učvršćen pre čišćenja

- Rotirajuća mlaznica ⑪a
  - poravnajte dva jezička na konektoru sa žlebovima na rotirajućoj mlaznici
  - rotirajte mlaznicu u smeru kazaljke na satu dok dva dela ne budu potpuno zaključana
  - **! osigurajte da bela indikatorska rupica pored strelice bude okrenuta nagore, ne nadole**
  - mlaznica može da se pričvrsti na produžetak na isti način, za kombinovanu upotrebu ⑪b
  - tri načina korišćenja rotirajuće mlaznice su prikazana na ⑪c
  - **! osigurajte da nastavak bude učvršćen pre čišćenja**
  - okretanjem mlaznice suprotno kazaljki na satu menjate oblik vodenog mlaza ⑪d
  - **! ako se oblik vodenog mlaza promeni, pogledajte „Čišćenje mlaznice“ da biste očistili blokadu rupe mlaznice na vreme**
- Boca za deterdžent ⑫a
  - otvorite bocu za deterdžent tako što ćete je okrenuti, zatim sipajte biorazgradivi deterdžent pogodan za primenu u električnom čistaču (upotreba drugih deterdženata ili hemikalija može nepovoljno da utiče na bezbednost alata)
  - **! ne koristite nerazređene deterdžente**
  - poravnajte dva jezička na konektoru sa žlebovima na boci za deterdžent
  - rotirajte mlaznicu u smeru kazaljke na satu dok dva dela ne budu potpuno zaključana
  - **! osigurajte da indikatorska rupica na gornjem delu mlaznice bude okrenuta nagore, ne nadole**
  - mlaznica može da se pričvrsti na produžetak na isti način, za kombinovanu upotrebu ⑫b
  - tri načina korišćenja mlaznice za deterdžent su prikazana na ⑫c
  - **! osigurajte da nastavak bude učvršćen pre čišćenja**
  - kontrolišite količinu pene okretanjem točkića za podešavanje pene ⑫d
- Konektor za ulaz vode ⑬
  - povucite dole kragnu N na crevu i spojite je na konektor S
  - pustite kragnu N da biste zaključali crevo na svom mestu
  - **! vodite računa da crevo bude čvrsto spojeno. Nežno povucite konekciju da biste potvrdili da neće otpasti**
  - da biste uklonili crevo, povucite dole kragnu i uklonite
  - **! ne skidajte crevo tokom upotrebe**
- Povežite na izvor vode
  - **! koristite SAMO čistu, hladnu ili toplu vodu**
  - spustite drugi kraj sa filterom L u kofu vode ili u svežu vodu ⑭a
  - podesite položaj plovka gore ili dole da biste osigurali da filter L ostane potopljen ispod površine vode
  - sa uklonjenim filterom, možete da povežete drugi kraj creva na dovod vode ⑭b
- Dugme za režim ⑮
  - pritisnite dugme za režim B da biste izabrali režim po potrebi:
    VISOKI: Veći pritisak vode i protok vode
    EKO: Manji pritisak vode i protok vode
  - **! kad koristite bocu za deterdžent, alat mora da bude postavljen na VISOKI režim**
- Uključivanje/isključivanje
  Za startovanje:
  - **! počnite na izvesnoj udaljenosti od površine koju čistite da biste sprečili oštećenje površine**
  - postavite dugme za zaključavanje C u otključani položaj ⑯a
  - stisnite i držite okidač D ⑯b

  Za stopiranje:
  - pustite okidač D da biste stopirali protok vode ⑯b
  - postavite dugme za zaključavanje C u zaključani položaj ⑯a

ODRŽAVANJE / SERVISIRANJE

- Uvek održavajte čistoću alata
  - **! uklonite bateriju i konekciju vode sa alata pre čišćenja**
  - izbegavajte korišćenje rastvarača kad čistite plastični deo
- Čišćenje mlaznica
  - **! osigurajte da se svo održavanje mlaznica obavlja pravilno, da bi se sprečilo curenje vode**
  - četkom očistite strane materijale koji su zapušili ili ometali mlaznicu na rupama mlaznice i istovremeno ispirajte vodom
- Čišćenje filtera
  - **! redovno proveravajte filtere da biste osigurali da su u dobrom stanju**

  Filter usisnog creva:
  - rotirajte konektor filtera P suprotno kazaljki na satu da biste uklonili konektor i metalnu podlošku Q ⑰a
  - istovremeno povucite dva pokretna štapa filtera napolje da biste uklonili mrežicu filtera ⑰b
  - isperite mrežicu filtera čistom vodom
  - ponovo umetnite mrežicu filtera u filter, vodeći računa da bude čvrsto na svom mestu
  - ponovo instalirajte podlošku i zategnite konektor

  Filter ulaza vode:
  - rotirajte konektor S suprotno kazaljki na satu da biste uklonili konektor i filter ulaza vode T ⑱
  - isperite filter čistom vodom
  - ponovo instalirajte filter i zategnite konektor
- Skladištenje ⑲
  - čvrsto montirajte šinu za skladištenje U na zid pomoću 2 vijka (nisu priloženi), u horizontalnom položaju
  - pričvrstite adapter za skladištenje V i pomerite ga uz montažnu bazu šine za skladištenje U
  - skladištite alat tako što ćete rupu za skladištenje u drški okačiti na vrh adaptera za skladištenje
- Ako se alat pokvari i pored pažljivih postupaka proizvodnje i testiranja, popravak treba da obavi SKIL servisni centar za električne alate
  - pošaljite **neraskloplјen** alat zajedno sa dokazom kupovine svom prodavcu ili najbližoj SKIL servisnoj stanici (adrese kao i servisni dijagram alata su navedeni na www.skil.com)
- Imajte na umu da za oštećenja nastala usled nepravilnog rukovanja proizvodom neće važiti garancija (za uslove SKIL garancije posetite www.skil.com ili pitajte svog prodavca)

REŠAVANJE PROBLEMA

- Na spisku koji sledi dati su simptomi problema, mogući uzroci i korektivne mere (ukoliko ovim putem problem ne bude identifikovan i rešen, obratite se prodavcu ili servisu)
  - **! u slučaju da dođe do električnog ili mehaničkog kvara, odmah isključite alat i uklonite bateriju**

  ★ Mlaz nije ujednačen

- mlaznica delimično zapušena -> pročistiti mlaznicu
★ Motor se ne pokreće ili se iznenada zaustavlja
- baterija prazna -> napunite bateriju
- vruća baterija -> pustite da se baterija ohladi
★ Motor radi, ali je mlaz slab
- mlaznica potpuno zapušena -> pročistiti mlaznicu
- filter ulaza vode zapušen -> očistite filter ulaza vode
- vazduh u pumpi -> obezbediti da je priključak za dovod vode čvrsto postavljen
- neodgovarajuće snabdevanje vodom -> proveriti da li je slavina za vodu sasvim otvorena

ZAŠTITA ŽIVOTNE SREDINE

Samo za zemlje EU

- Električne alate, pribor i ambalažu ne odlažite u kućne otpatke
  - prema Evropskoj direktivi 2012/19/EC o otpadnoj električnoj i elektronskoj opremi i njenoj primeni u skladu sa nacionalnim zakonodavstvom, električni alati koji su došli do kraja svog radnog veka moraju biti prikupljani zasebno i odneti u ekološki pogon za reciklažu
  - simbol ⑥ će vas podsetiti na to kad dođe do potrebe za odlaganjem na otpad
  - **! pre odlaganja u otpad zaštitite terminale baterije debelom lepljivom trakom da biste sprečili kratki spoj**

SLO

Akumulatorski čistilec 0762

UVOD

- Ta izdelek je bil zasnovan za čiščenje vozil, strojev, zgradb, fasad itd. v zasebnem sektorju
- Pred uporabo natančno preberite ta navodila za uporabo in jih shranite za poznejšo uporabo ③
- Posebno pozornost namenite navodilom in opozorilom o varnosti; če jih ne boste upoštevali, lahko pride do hudih poškodb.
- Preverite, ali so v paketu vsi deli, kot je prikazano na sliki ②
- V primeru manjkajočih ali okvarjenih delov se obrnite na prodajalca.

TEHNIČNI PODATKI ①

ELEMENTI IZDELKA②

A Priključek za podaljšek/šobo
B Gumb za izbiro načina
C Gumb za odklepanje
D Stikalo za vklop/izklop
E Ročaj
F Dovodna odprtina
G Indikator stanja baterije
H Sesalna cev
J Podaljšek
K Posoda za čistilo
L Filter sesalne cevi
M Vrteča se šoba
N Naramnica
P Priključek za filter
Q Kovinska podložka
R Zaslon filtra
S Priključek
T Filter za vstop vode
U Vodilo za shranjevanje
V Vmesnik za shranjevanje

VARNOST

- To orodje lahko otroci, stari 8 let ali več, in osebe z omejenimi fizičnimi, senzoričnimi ali duševnimi sposobnostmi ali pomanjkanjem izkušenj in znanja uporabljajo pod nadzorom osebe, ki je odgovorna za njihovo varnost, ali če so seznanjene, kako varno uporabljati orodje, in se zavedajo s tem povezanimi nevarnostmi (v nasprotnem primeru obstaja nevarnost napačne uporabe in poškodb).
- Nadzorujte otroke (tako boste zagotovili, da se otroci ne igrajo z orodjem).
- Otroci naj ne izvajajo čiščenja in vzdrževanja orodja brez nadzora.
- Tekočina ali curek ne smeta biti usmerjena proti opremi, ki vsebuje električne komponente, kot je notranjost pečic.
- Aparata ne smete puščati brez nadzora, medtem ko je povezan z baterijskimi sklopi.
- Aparata ne smete uporabljati, če je padel, če so vidni znaki poškodb ali če pušča; hranite aparat izven dosega otrok, če je pod napetostjo ali se hladi.
- **Pred začetkom kakršnega koli čiščenja zaprite vrata in okna.** Z območja za čiščenje odstranite odpadke, igrače, zunanje pohištvo ali druge predmete, ki bi lahko predstavljali nevarnost.
- **Nikoli ne poskušajte uporabljati akumulatorskega čistilca, če je kateri koli del opreme zamrznil.** Vedno shranjujte v notranjosti, da preprečite zmrzovanje.
- **Ne uporabljajte kislin, baz, topil, vnetljivih materialov, belil ali industrijskih raztopin v tem izdelku.** Ti izdelki lahko operaterju povzročijo fizične poškodbe in nepovratno škodo na stroju.
- **Visokotlačni curki so lahko nevarni, če jih ne uporabljate ustrezno.** Curka ne sme biti usmerjena v osebe, živali, električne naprave ali v sam stroj.
- **Držite akumulatorski čistilec trdno z obema rokama.** Neupoštevanje tega lahko povzroči izgubo nadzora in samopoškodbo in poškodbe drugih.
- **Pred vsako uporabo preverite vijake in matice, ali so neprivite.** Neprivit vijak ali matica lahko povzroči resne težave z motorjem.
- **Pri servisiranju uporabljajte samo priporočene ali enakovredne nadomestne dele.** Uporaba drugih delov je tvegana in lahko poškoduje izdelek.
- **UPORABITE LE hladno ali toplo vodo.** Nikoli ne uporabljajte vode s temperaturo, višjo od 40 ℃.
- **Nikoli ne pršite blizu površine**, ki jo je treba očistiti, saj lahko poškodujete površino.
- **Nikoli ne uporabljajte vode ali kakršnih koli tekočin za čiščenje ali izpiranje izdelka in ne izpostavljajte izdelka dežju. Hranite v zaprtih prostorih na suhem mestu.** Korozivne tekočine, voda in kemikalije lahko vstopijo v elektronske komponente izdelka in/ali v predal za baterije ter poškodujejo elektronske komponente in/ali baterijski sklop, kar lahko povzroči kratek stik, povečano tveganje za požar in resne telesne poškodbe. Občasno odstranite morebitno nakopičeno umazanijo in ostanke tako, da izdelek obrišete s suho krpo.

- **Samo za zunanjo uporabo.**
- Nosite ustrezna zaščitna oblačila, ki vas ščitijo pred vodo.
- **Orodja ne uporabljajte v bližini drugih oseb, razen če te nosijo zaščitna oblačila.**
- Ne pršite materialov z vsebnostjo azbesta ali drugih materialov, ki vsebujejo zdravju škodljive snovi.
- **Oblačil ali obuval ne čistite z usmerjanjem vodnega curka vase ali v druge osebe.**
- Uporabite nove komplete cevi, ki so priloženi napravi, stare komplete cevi pa ne uporabite ponovno.
- Odstranite baterije po uporabi in pred vzdrževanjem uporabnika.

BATERIJE

- Priložena baterija je delno napolnjena (če želite zagotoviti polno zmogljivost baterije, jo pred prvo uporabo električne naprave popolnoma napolnite s polnilnikom za baterijo)
- S tem izdelkom lahko uporabljate samo naslednje baterije in polnilnike
  - Baterija SKIL: BR1˙31****
  - Polnilnik SKIL: CR1˙31****
- Če je baterija poškodovana, je ne uporabljajte; treba jo je zamenjati
- Ne uporabljajte baterij, ki puščajo. Pri odstranjevanju puščajoče baterije vedno nosite rokavice in zaščitna očala, preprečite stresanje in jo zapečatite
- Baterije ne razstavljajte
- Izdelka/baterije ne izpostavljajte dežju
- Dovoljena temperatura okolice (izdelek/polnilnik/baterija):
  - pri polnjenju od 4 do 40 °C
  - pri delovanju od –5 do 40 °C
  - pri skladiščenju od -20 do + 50 °C

RAZLAGA SIMBOLOV NA IZDELKU/BATERIJI

③ Pred uporabo preberite navodila za uporabo
④ Baterije lahko pri izpostavljanju odprtemu ognju eksplodirajo, zato jih nikoli ne sežigajte
⑤ Izdelek/polnilnik/baterijo shranjujte v prostoru, kjer temperatura ne presega 50 °C
⑥ Električnih naprav in baterij ne odlagajte skupaj z gospodinjskimi odpadki
⑦ Stroj ni primeren za povezavo na vodovodno omrežje
⑧ Ne izpostavljajte dežju

UPORABA

- Polnjenje baterije
  ! Preberite varnostna opozorila in navodila, priložena polnilniku
- Odstranjevanje/nameščanje baterije ②
- Indikator stanja napolnjenosti baterije ⑨
  - Pritisnite gumb G indikatorja stanja napolnjenosti akumulatorja, da prikažete trenutno stanje akumulatorja ⑨a
  ! ! Ko po pritisku gumba G ⑨b začne utripati najnižja stopnja napolnjenosti akumulatorja, je akumulator prazen
  ! Ko po pritisku gumba G ⑨c začneta utripati 2 stopnji indikatorja napolnjenosti akumulatorja, akumulator ni v dovoljenem razponu delovne temperature
- Zaščita baterije
  Naprava se nenadoma izklopi ali pa je ni mogoče vklopiti
  - **previsoka obremenitev** --> odstranite obremenitev in zaženite znova
  - **temperatura baterije ni v dovoljenem temperaturnem območju delovanja od –20 do +50 °C** --> 2 stopnji indikatorja stanja baterije začneta utripati, ko pritisnete gumb G ⑨c; počakajte, da se baterija vrne v dovoljeno območje delovne temperature
  - **akumulator je skoraj prazen (zaščitite ga pred popolno izpraznitvijo)** --> ko pritisnete gumb G, indikator napolnjenosti akumulatorja prikaže nizko stopnjo napolnjenosti akumulatorja ali utripajočo nizko stopnjo napolnjenosti akumulatorja ⑨b; napolnite akumulator
  ! po samodejnem izklopu izdelka ne pritiskajte stikala za vklop/izklop, saj lahko s tem poškodujete baterijo
- Namestitev podaljškov ⑩a
  - poravnajte dva jezička v priključku z utori na podaljšku
  - obrnite podaljšek v smeri urinega kazalca, dokler se dva dela popolnoma ne povežeta
  - obrnite zaklepni obroč, dokler se dva dela popolnoma ne zakleneta
  - priključite drugi podaljšek na enak način ⑩b
  ! pred čiščenjem se prepričajte, da je pritrditev varna
- Vrteča se šoba ⑪a
  - poravnajte dve jezička v priključku z utori na vrteči se šobi
  - obrnite šobo v smeri urinega kazalca, dokler se dva dela popolnoma ne zakleneta
  ! prepričajte se, da je luknja bele odprtine blizu puščice obrnjena navzgor, ne navzdol
  - šoba se lahko pritrdi na podaljšek na enak način za kombinirano uporabo ⑪b
  - trije načini uporabe vrteče se šobe so prikazani v ⑪c
  ! pred čiščenjem se prepričajte, da je pritrditev varna
  - z obračanjem šobe v nasprotno smer urinega kazalca spremenite obliko vodnega curka ⑪d
  ! če se oblika vodnega curka spremeni, glejte »Čiščenje šobe«, da pravočasno odpravite zamašitev luknje šobe
- Posoda za čistilo ⑫a
  - odprite posodo za čistilo tako, da jo obrnete, nato napolnite z biorazgradljivim čistilom, primernim za uporabo z akumulatorskim čistilcem (uporaba drugih čistil ali kemikalij lahko negativno vpliva na varnost orodja)
  ! ne uporabljajte nerazredčenih čistil
  - poravnajte dva zatiča v priključku z utori na posodi za čistilo
  - obrnite šobo v smeri urinega kazalca, dokler se dva dela popolnoma ne zakleneta
  ! prepričajte se, da je indikator luknja na vrhu šobe obrnjena navzgor, ne navzdol
  - šoba se lahko pritrdi na podaljšek na enak način za kombinirano uporabo ⑫b
  - tri načini uporabe šobe za detergent so prikazani v ⑫c
  ! pred čiščenjem se prepričajte, da je pritrditev varna
  - nadzorujte količino pene tako, da zavrtite gumb za nastavitev pene ⑫d
- Priključek za dovod vode ⑬
  - potegnite navzdol obroč N na cevi in ga namestite na priključek S
  - spustite obroč N, da zaklenete cev na mestu
  ! prepričajte se, da je cev trdno povezana. Nežno

potegnite povezavo, da zagotovite, da se ne bo odstranila
- za odstranitev cevi potegnite obroč navzdol in odstranite

! ne odstranjujte cevi med uporabo

- Povežite z virom vode
  ! UPORABITE SAMO čisto, hladno ali toplo vodo
  - spustite drugi konec s filtrom L v vedro z vodo ali v pitno vodo ⑭a
  - prilagodite položaj plovca navzgor ali navzdol, da zagotovite, da filter L ostane potopljen pod površino vode
  - z odstranjenim filtrom lahko drugi konec cevi povežete z virom vode ⑭b
- Gumb za izbiro načina ⑮
  - pritisnite gumb za izbiro načina B, da po potrebi izberete način:
    VISOKO: Višji tlak vode in pretok vode
    ECO: Nižji tlak vode in pretok vode

  ! ko uporabljate posodo za detergent, mora biti orodje nastavljeno na način HIGH
- Vklop/izklop
  Zagon:
  ! začnite stran od površine čiščenja, da preprečite poškodbe površine
  - premaknite gumb za zaklepanje C v odklenjen položaj ⑯a
  - stisnite in držite sprožilec D ⑯b

  Zaustavitev:
  - spustite sprožilec D, da ustavite tok vode ⑯b
  - postavite gumb za zaklepanje C v zaklenjen položaj ⑯a

VZDRŽEVANJE/SERVISIRANJE

- Napravo ohranjajte čisto
  ! odstranite baterijo in prekinite povezavo z virom vode orodja pred čiščenjem
  - pri čiščenju plastičnih delov ne uporabljajte topil
- Čiščenje šobe
  ! Poskrbite, da je vse vzdrževanje šob pravilno izvedeno, da preprečite uhajanje vode
  - uporabite krtačo za čiščenje morebitnih tujkov, ki mašijo ali omejujejo šobo v odprtinah šobe med izpiranjem z vodo
- Čiščenje filtra
  ! redno preverjajte filtre, da zagotovite, da so v dobrem stanju
  Filter sesalne cevi:
  - obrnite priključek filtra P v nasprotno smer urinega kazalca, da odstranite priključek in kovinski podložko Q ⑰a
  - hkrati potegnite dva premična droga filtra navzven, da odstranite filtrirno mrežico ⑰b
  - izperite filtrirno mrežico s čisto vodo
  - ponovno vstavite filtrirno mrežico v filter in se prepričajte, da je trdno na mestu
  - ponovno namestite podložko in zategnite priključek

  Filter za dovod vode:
  - obrnite priključek S v obratno smer urinega kazalca, da odstranite priključek in filter za dovod vode T ⑱
  - izperite filter s čisto vodo
  - ponovno namestite filter in zategnite priključek
- Shranjevanje ⑲
  - varno pritrdite ogrodje za shranjevanje U na steno z 2 vijakoma (nista priložena), tako da je vodoravno izravnano
  - pritrdite vmesnik za shranjevanje V in ga premaknite ob montažno podlago ogrodja za shranjevanje U
  - orodje shranite tako, da je luknja za shranjevanje v ročaju nad konico vmesnika za shranjevanje
- Če bi kljub skrbnima postopkoma izdelave in preizkušanja prišlo do izpada delovanja orodja, naj popravilo opravi servisna delavnica, pooblaščena za popravila električnih orodij SKIL
  - **nerazstavljeno** napravo pošljite skupaj s potrdilom o nakupu pri vašemu prodajalcu v najbližjo servisno delavnico SKIL (naslovi, kot tudi spisek rezervnih delov se nahaja na www.skil.com)
- Zavedajte se, da garancija ne vključuje poškodb zaradi nepravilne rabe (glede SKIL-ovih garancijskih pogojev obiščite www.skil.com ali povprašajte prodajalca)

ODPRAVLJANJE TEŽAV

- Na naslednjem seznamu so navedeni znaki težav, možni vzroki in ustrezni ukrepi za odpravljanje težav (če to ne pripomore k odkrivanju in odpravljanju težav, se obrnite na vašega prodajalca ali servisno delavnico)
  ! V primeru električne ali mehanske okvare takoj izklopite orodje in odstranite baterijo
  ★ Pršenje s prekinitvami
  - delno zamašena šoba -> šobo očistite

  ★ Motor se ne zažene ali se nenadoma ustavi
  - Prazna baterija -> napolnite baterijo
  - Vroča baterija -> pustite, da se baterija ohladi

  ★ Motor teče, pršenje pa je kljub temu neustrezno
  - povsem zamašena šoba -> šobo očistite
  - filter za dovod vode je zamašen -> očistite filter za dovod vode
  - zrak v črpalki -> preverite, ali je dovodni priključek varno pritrjen
  - nezadostna oskrba z vodo -> preverite, ali je vodovodna pipa povsem odprta

OKOLJE

Samo za države EU

- Električnega orodja, pribora in embalaže ne odstranjujte skupaj z gospodinjskimi odpadki
  - V skladu z Evropsko direktivo 2012/19/EG o odpadni električni in elektronski opremi in z njenim izvajanjem v nacionalni zakonodaji je treba električno orodje ob koncu njegove življenjske dobe ločeno zbirati in ga predati v postopek okolju prijaznega recikliranja
  - simbol ⑥ vas bo na to spomnil, ko bo treba odpadke odvreči

  ! pred odlaganjem zaščitite priključke baterije z debelim trakom, da preprečite kratek stik

EST

Akupuhastusseade 0762

SISSEJUHATUS

- See toode on loodud sõidukite, masinate, hoonete, fassaadide jne puhastamiseks koduses majapidamises

- Enne seadme kasutamist lugege kasutusjuhend hoolikalt läbi ja hoidke see edaspidiseks kasutamiseks alles ③
- Pöörake erilist tähelepanu ohutusjuhistele ja hoiatustele; nende eiramine võib põhjustada tõsiseid vigastusi
- Kontrollige, kas pakend sisaldab kõiki joonisel näidatud osi ②
- Kui mõni osa on puudu või kahjustatud, võtke ühendust kohaliku edasimüüjaga

TEHNILISED ANDMED ①

TOOTE ELEMENDID ②

A Pikendus/otsaku liitmik
B Režiiminupp
C Lukustusnupp
D Päästiklüliti
E Käepide
F Vee sisselaskeava
G Aku laetustaseme märgutuli
H Imemisvoolik
J Pikendus
K Pesuaine pudel
L Imemisvooliku filter
M Pöörlev otsak
N Krae
P Filtri liitmik
Q Metallpesur
R Filtri sõel
S Liitmik
T Vee sisendfilter
U Hoidik
V Hoiustamisadapter

OHUTUS

- Tööriista võivad kasutada vähemalt 8-aastased lapsed ja isikud, kelle füüsilised, sensoorsed või vaimsed võimed on piiratud või kellel puuduvad seadme kasutamiseks vajalikud kogemused ja teadmised, tingimusel, et nende ohutuse eest vastutav isik teostab nende üle järelevalvet või on neid seadme ohutu käsitsemise osas juhendanud ja nad mõistavad seadme kasutamisega kaasnevaid ohte (vastasel juhul esineb käsitsemisvigade ja kehavigastuste oht).
- Lapsed peavad olema järelevalve all (seeläbi tagate, et lapsed ei hakka tööriistaga mängima).
- Lapsed ei tohi tööriista hooldada ega puhastada ilma järelevalveta.
- Vedelikku või vedelikuvoolu ei tohi suunata seadmetele, mis sisaldavad elektrilisi komponente, nagu ahjude sisemus.
- Seadet ei tohi jätta järelevalveta, kui see on ühendatud akudega.
- Seadet ei tohi kasutada, kui see on kukkunud, kui on nähtavaid kahjustusi või kui see lekib; hoidke seade laste käeulatusest eemal, kui see on pingestatud või jahtub maha.
- **Enne puhastusoperatsiooni alustamist sulgege uksed ja aknad.** Puhastatav ala tuleb puhastada prügist, mänguasjadest, välimööblist või muudest esemetest, mis võivad tekitada ohtu.
- **Ärge proovige kasutada puhastusseadet kui selle mistahes osale on tekkinud jää.** Külmumise vältimiseks hoidke alati siseruumides.
- **Ärge kasutage selles tootes happeid, leeliseid, lahusteid, süttivaid materjale, pleegitajaid või tööstuslikke lahuseid.** Need ained võivad põhjustada füüsilisi vigastusi operaatorile ja pöördumatut kahju masinale.
- **Kõrgsurvejoad võivad olla väärkasutuse korral ohtlikud.** Veejuga ei tohi olla suunatud inimestele, loomadele, elektriseadmetele ega masinale endale.
- **Hoidke puhastusseadet kindlalt mõlema käega.** Selle nõude eiramine võib põhjustada kontrolli kaotust ja vigastusi endale ja teistele.
- **Enne iga kasutamist kontrollige poltide ja mutrite kinnitust.** Lahtised poldid või mutrid võivad põhjustada tõsiseid mootori probleeme.
- **Teenindamisel kasutage ainult soovitatud või samaväärseid varuosi.** Mis tahes muude osade kasutamine võib põhjustada ohtlikke olukordi või toodet vigastada.
- **KASUTAGE AINULT külma või sooja vett.** Ärge kunagi kasutage vett, mille temperatuur ületab 40℃.
- **Ärge kunagi pihustage puhastatavale pinnale liiga lähedalt**, kuna see võib pinda kahjustada.
- **Ärge kunagi kasutage vett ega muid vedelikke oma toote puhastamiseks või loputamiseks ning ärge hoidke toodet vihma käes. Hoidke siseruumides kuivas kohas.** Söövitavad vedelikud, vesi ja kemikaalid võivad sattuda toote elektroonilistesse komponentidesse ja/või akupessa ning kahjustada elektroonilisi komponente ja/või akut, mis võib põhjustada lühise, suurenenud tulekahju ohu ja tõsiseid vigastusi. Eemaldage aeg-ajalt toote pinnalt mustus ja praht, pühkides toote kuiva lapiga puhtaks.
- **Ainult välistingimustes kasutamiseks.**
- Kandke veepritsmete eest kaitsvaid kaitseriideid.
- **Ärge kasutage tööriista kõrvaliste isikute läheduses, kui nad ei kanna kaitseriideid.**
- Ärge pihustage asbesti sisaldavaid materjale ega muid materjale, mis sisaldavad tervisele ohtlikke aineid.
- **Ärge suunake veejuga riiete või jalatsite puhastamiseks otse enda ega teiste inimeste suunas.**
- Kasutada tuleb seadmega kaasasolevaid uusi voolikukomplekte ning ärge kasutage uuesti vanu voolikukomplekte.
- Eemaldage akud pärast kasutamist ja enne hooldust.

AKUD

- Komplektis sisalduv aku on osaliselt laetud (aku täisjõudluse tagamiseks laadige aku enne elektriseadme esmakordset kasutamist akulaadijaga täiesti täis)
- Kasutage selle tootega ainult järgmisi akusid ja laadijaid
  - SKILi aku: BR1˙31˙˙˙˙
  - SKILi laadija: CR1˙31˙˙˙˙
- Ärge kasutage kahjustatud akusid, vaid vahetage need välja
- Ärge kasutage lekkivaid akusid. Lekkiva aku eemaldamisel kandke alati kindaid ja kaitseprille, vältige raputamist ja sulgege lekkekoht.
- Ärge võtke akut lahti
- Ärge jätke seadet/akut vihma kätte
- Ümbritseva keskkonna lubatud temperatuur (seade/laadur/aku):
  - laadimisel 4 kuni 40 °C
  - töötamisel 5 °C kuni +40 °C
  - hoiustamisel –20 °C kuni +50 °C

TOOTEL/AKUL OLEVATE SÜMBOLITE SELGITUS

③ Enne kasutamist tutvuge kasutusjuhendiga
④ Tulle visatud akud võivad plahvatavad, seepärast ei tohi akut mitte mingil juhul põletada
⑤ Hoiustage seadet/laadurit/akut kohas, kus temperatuur ei ületa 50 °C
⑥ Ärge visake kasutuskõlbmatuks muutunud elektriseadmeid ja akusid ära koos olmejäätmetega
⑦ Masin ei sobi joogivee torustikuga ühendamiseks
⑧ Vältige seadme kokkupuudet vihmaga

KASUTAMINE

- Aku laadimine
  ! Lugege laaduriga kaasas olevaid ohutushoiatusi ja juhiseid
- Aku eemaldamine/paigaldamine②
- Aku laetustaseme märgutuli⑨
  - vajutage aku laetustaseme märgutule nuppu G, et näha aku laetustaset ⑨a
  ! kui aku laetustaseme märgutule kõige madalama taseme tuli hakkab nupu G ⑨b vajutamise järel vilkuma, on aku tühi
  ! kui laetustaseme märgutule 2 taseme märgutuled hakkavad nupu G ⑨c vajutamise järel vilkuma, ei ole aku lubatud töötemperatuuri vahemikus
- Aku kaitse
  Toode lülitatakse ootamatult välja või selle sisselülitamine on takistatud, kui
  - **koormus on liiga suur** --> eemaldage koormus ja taaskäivitage
  - **aku temperatuur ei ole lubatud töötemperatuuri vahemikus -20 kuni +50 °C** --> märgutule 2 taseme märgutuled hakkavad nupu G ⑨c vajutuse järel vilkuma; oodake, kuni aku naaseb lubatud töötemperatuuri vahemikku
  - **aku on peaaegu tühi (et kaitsta seda täieliku tühjenemise eest)** --> aku madal tase või vilkuv madal aku tase ⑨b kuvatakse aku laetuse märgutulega, kui vajutate nuppu G; laadige akut
  ! Ärge vajutage enam sisse-/väljalülitamise lülitile, kui seade on automaatselt välja lülitunud, sest see võib akut kahjustada
- Pikenduste paigaldamine ⑩a
  - joondage liitmiku kaks sakki pikenduse soontega
  - pöörake pikendust päripäeva, kuni kaks osa on täielikult ühendatud
  - pöörake lukustusrõngast, kuni kaks osa on täielikult lukustatud
  - kinnitage teine pikendus samamoodi ⑩b
  ! veenduge, et tarvik oleks enne puhastamist tugevasti kinni
- Pööratav otsak ⑪a
  - joondage liitmiku kaks sakki pööratava otsaku soontega
  - pöörake otsakut päripäeva, kuni kaks osa on täielikult lukustatud
  ! veenduge, et valge näidikuava, mis asub noole lähedal, oleks suunatud ülespoole, mitte allapoole
  - otsakut saab pikendusele kinnitada samamoodi kombineeritud kasutamiseks ⑪b
  - kolm viisi pööratava otsaku kasutamiseks on näidatud ⑪c
  ! veenduge, et tarvik oleks enne puhastamist tugevasti kinni
  - pöörates otsakut vastupäeva, saate muuta veejoa kuju ⑪d
  ! kui veejoa kuju muutub, vaadake palun "Otsakupuhastamine", et eemaldada õigeaegselt otsaku ava ummistus
- Pesuaine pudel ⑫a
  - avage pesuaine pudel, keerates seda, seejärel valage sisse biolagunev pesuaine, mis sobib puhatusseadme rakendamiseks (muude pesuvahendite või kemikaalide kasutamine võib negatiivselt mõjutada tööriista ohutust)
  ! ärge kasutage lahjendamata pesuvahendeid
  - joondage liitmiku kaks sakki pesuaine pudeli soontega
  - pöörake otsakut päripäeva, kuni kaks osa on täielikult lukustatud
  ! veenduge, et düüsi ülaosas olev indikaatorava oleks suunatud ülespoole, mitte allapoole
  - otsaku saab kinnitada pikendusele samamoodi kombineeritud kasutamiseks ⑫b
  - kolm viisi pesuvahendi otsaku kasutamiseks on näidatud ⑫c
  ! veenduge, et tarvik oleks enne puhastamist tugevasti kinni
  - vahukoguse reguleerimiseks pöörake vahukoguse reguleerimisnuppu ⑫d
- Vee sisselaskeliitmik ⑬
  - tõmmake vooliku krae N alla ja kinnitage see liitmikule S
  - vabastage krae N, et voolik paika lukustada
  ! veenduge, et voolik on kindlalt ühendatud. Tõmmake ühendust ettevaatlikult, et veenduda, et see ei kuku maha
  - vooliku eemaldamiseks tõmmake krae alla ja eemaldage voolik
  ! ärge eemaldage voolikut kasutamise ajal
- Ühendamine vee allikaga
  ! KASUTAGE AINULT puhast, külma või sooja vett
  - laske teine ots koos filtri L veeämbrisse või vette ⑭a
  - reguleerige ujuki asendit üles või alla, et tagada, et filter L jääb veepinnast allapoole
  - filtri eemaldamisel saate vooliku teise otsa ühendada veetoruga ⑭b
- Režiiminupp ⑮
  - vajutage režiiminuppu B, et valida vastavalt vajadusele sobiv režiim:
    KÕRGE: Kõrgem veerõhk ja veevool
    ECO: Madalam veerõhk ja veevool
  ! pesuvahendi pudeli kasutamisel peab tööriist olema seatud HIGH režiimi
- Sisse-/väljalülitamine
  Käivitamiseks:
  ! alustage puhastamist puhastatavast pinnast eemalt, et vältida pinna kahjustamist
  - asetage lukustusnupp C avatud asendisse ⑯a
  - pigistage ja hoidke päästikut D ⑯b
  Peatamiseks:
  - vabastage päästik D ja peatage veevool ⑯b
  - viige lukustusnupp C lukustatud asendisse ⑯a

HOOLDUS/TEENINDUS

- Seade tuleb hoida alati puhtana
  ! enne puhastamist eemaldage tööriistalt aku ja veeliitmik

- vältige plastosade puhastamisel lahustite kasutamist
- Otsaku puhastamine
  ! veelekete vältimiseks veenduge, et kõiki otsakuhooldustöid teostatakse nõuetekohaselt
  - eemaldage harjaga kõik kõrvalised esemed, mis ummistavad või takistavad otsaku avasid, samal ajal loputage otsakut veega.
- Filtri puhastamine
  ! kontrollige filtreid regulaarselt, et veenduda nende heas seisukorras
  Imemisvooliku filter:
  - keerake filtri liitmik P vastupäeva, et eemaldada liitmik ja metallpesur Q ⑰a
  - tõmmake filtri kaks liikuvat varrast samal ajal väljapoole, et eemaldada filtri sõel ⑰b
  - loputage filtri sõela puhta veega
  - asetage filtri sõel uuesti filtrisse, veendudes, et see on kindlalt paigas
  - paigaldage pesur tagasi ja pingutage liitmikku

  Vee sisselaskefilter:
  - keerake liitmikku S vastupäeva, et eemaldada liitmik ja vee sisselaskefilter T ⑱
  - loputage filtrit puhta veega
  - paigaldage filter tagasi ja pingutage liitmikku
- Hoiustamine ⑲
  - kinnitage hoiustamissiin U horisontaalselt seinale kahe kruviga (ei kuulu komplekti)
  - kinnitage hoiustamisadapter V ja liigutage see vastu hoidiku hoiustamissiini U kinnitusalust
  - hoidke tööriista nii, et käepidemes olev hoiustamisava oleks hoiustamisadapteri otsa kohal
- Tööriist on hoolikalt valmistatud ja testitud. Kui tööriist sellest hoolimata rikki läheb, tuleb see lasta parandada SKILi elektriliste käsitööriistade volitatud remonditöökojas
  - Toimetage **lahtimonteerimata** seade koos ostukviitungiga edasimüüjale või lähimasse SKILi teenindustöökotta (aadressid ja seadme hooldusskeemi leiate aadressil www.skil.com)
- Arvestage sellega, et garantii ei hõlma seadme ebaõigest käsitsemisest tulenevaid kahjustusi (teavet SKILi garantiitingimuste kohta vaadake veebisaidilt www.skil.com või küsige kohalikult edasimüüjalt)

TÕRKEOTSING

- Järgmises loendis on toodud probleemide tunnused, võimalikud põhjused ja lahendused (kui järgnevad lahendused probleemi ei tuvasta ega lahenda, võtke ühendust edasimüüja või töökojaga)
  ! Seadme elektrilise või mehhaanilise talitushäire korral lülitage seade viivitamata välja ja eemaldage aku
  ★ Pritsimine pole ühtlane
  - düüs on osaliselt ummistunud -> puhastage düüs
  ★ Mootor ei käivitu või seiskub ootamatult
  - tühi aku -> laadige akut
  - kuum aku -> laske akul jahtuda
  ★ Mootor töötab, kuid pihustamine on kehv
  - otsak on täielikult ummistunud -> puhastage otsak
  - vee sisselaskefilter on ummistunud -> puhastage filter
  - pumbas on õhku -> veenduge, et vee sisselaskeotsik on kindlalt kinnitatud
  - vee tarnimine on ebapiisav -> veenduge, kas veekraan on täielikult avatud

KESKKOND

Ainult ELi riikidele

- Ärge visake kasutuskõlbmatuks muutunud elektritööriistu, lisatarvikuid ja pakendeid ära koos olmejäätmetega
  - Vastavalt Euroopa Parlamendi ja nõukogu direktiivile 2012/19/EÜ elektri- ja elektroonikaseadmete jäätmete kohta ning direktiivi nõuete kohaldamisele liikmesriikides tuleb kasutuskõlbmatuks muutunud elektrilised tööriistad koguda eraldi ja keskkonnasäästlikult korduvkasutada või ringlusse võtta
  - Kui tekib vajadus seade kasutusest kõrvaldada, tuletab sümbol ⑥ seda teile meelde
  ! Enne aku kahjutustamist katke selle otsad kaitseks tugeva teibiga, et vältida lühisahela teket

LV

Bezvadu elektriskais tīrītājs 0762

IEVADS

- Šis izstrādājums ir paredzēts transportlīdzekļu, iekārtu, ēku, fasāžu u.c. tīrīšanai privātajā sektorā
- Pirms lietošanas rūpīgi izlasiet šos norādījumus un saglabājiet tos vēlākai uzziņai ③
- Stingri ievērojiet drošības instrukcijas un brīdinošos norādījumus, jo pretējā gadījumā jūs riskējat gūt smagu traumu
- Pārbaudiet, vai iepakojumā ir visas attēlā redzamās daļas ②
- Ja trūkst kādas daļas vai tā ir bojāta, lūdzu, sazinieties ar izplatītāju

TEHNISKIE DATI ①

IZSTRĀDĀJUMA DAĻAS ②

A Pagarinājuma/sprauslas savienotājs
B Režīmu izvēles poga
C Bloķēšanas izslēgšanas poga
D Ieslēgšanas slēdzis
E Rokturis
F Ūdens ieplūde
G Akumulatora uzlādes līmeņa indikators
H Sūkšanas šļūtene
J Pagarinājums
K Mazgāšanas līdzekļa
L Sūkšanas šļūtenes filtrs
M Rotējošā sprausla
N Manšete
P Filtra savienotājs
Q Metāla paplāksne
R Filtra ekrāns
S Savienotājs
T Ūdens ieplūdes filtrs
U Glabāšanas sliede
V Uzglabāšanas adapteris

DROŠĪBA

- Šo instrumentu var lietot bērni no 8 gadu vecuma un personas ar ierobežotām fiziskām, maņu vai garīgām spējām vai bez pieredzes un zināšanām, kā rīkoties ar to, ja tās uzrauga par viņu drošību atbildīgā persona, vai tā ir sniegusi norādījumus par drošu instrumenta lietošanu, un tās izprot ar tās lietošanu saistīto apdraudējumu (pretējā gadījumā pastāv darbības kļūdu un traumu gūšanas risks).
- Uzraugiet bērnus (raugiet, lai bērni nespēlētos ar instrumentu).
- Bērni bez uzraudzības nedrīkst veikt instrumenta tīrīšanu vai lietotājam paredzēto apkopi.
- Šķidrumu vai strūklu nedrīkst novirzīt uz iekārtām, kurās ir elektriskas sastāvdaļas, piemēram, cepeškrāsns iekšpusi.
- Ierīci nedrīkst atstāt bez uzraudzības, kamēr tā ir pievienota akumulatoru blokam.
- Ierīci nedrīkst lietot, ja tā ir nokritusi, ja ir redzamas bojājumu pazīmes vai ja tā noplūst; glabājiet ierīci bērniem nepieejamā vietā, kad tā ir ieslēgta vai atdziest.
- **Pirms tīrīšanas darbu uzsākšanas aizveriet durvis un logus.** Atbrīvojiet tīrāmo vietu no gružiem, rotaļlietām, āra mēbelēm vai citiem priekšmetiem, kas varētu radīt apdraudējumu.
- **Nekad nemēģiniet lietot elektrisko tīrītāju, ja kādā no ierīces daļām ir izveidojies ledus.** Vienmēr uzglabājiet to telpās, lai novērstu sasalšanu.
- **Šajā izstrādājumā nelietojiet skābes, sārmus, šķīdinātājus, viegli uzliesmojošus materiālus, balinātājus vai rūpnieciskas kvalitātes šķīdumus.** Šie izstrādājumi var radīt miesas bojājumus operatoram un neatgriezeniskus bojājumus ierīcei.
- **Augstspiediena strūklas var būt bīstamas, ja tās netiek lietotas pareizi.** Strūklu nedrīkst vērst pret cilvēkiem, dzīvniekiem, elektroierīcēm vai pašu ierīci.
- **Stingri turiet elektrisko tīrītāju ar abām rokām.** Pretējā gadījumā var tikt zaudēta kontrole, kas var izraisīt traumas jums un citiem.
- **Pirms katras lietošanas reizes pārbaudiet, vai skrūves un uzgriežņi nav vaļīgi.** Vaļīga skrūve vai uzgrieznis var izraisīt nopietnas motora problēmas.
- **Veicot apkopi, izmantojiet tikai ieteicamās vai līdzvērtīgas rezerves daļas.** Jebkuru citu daļu izmantošana var radīt apdraudējumu vai izstrādājuma bojājumus.
- **Izmantojiet TIKAI aukstu vai siltu ūdeni.** Nekad neizmantojiet ūdeni, kas pārsniedz 40 ° C.
- **Nekad nesmidziniet tuvu tīrāmajai virsmai**, jo jūs varat sabojāt virsmu.
- **Nekad neizmantojiet ūdeni vai citus šķidrumus izstrādājuma tīrīšanai vai skalošanai un sargājiet izstrādājumu no lietus. Uzglabājiet iekštelpās sausā vietā.** Kodīgi šķidrumi, ūdens un ķīmiskās vielas var iekļūt izstrādājuma elektroniskajos komponentos un/vai akumulatora nodalījumā un sabojāt elektroniskos komponentus un/vai akumulatoru bloku, kas var izraisīt īssavienojumu, paaugstinātu ugunsgrēka risku un nopietnas traumas. Notīriet visus netīrumus un gružus, laiku pa laikam noslaukot izstrādājumu ar sausu drānu.
- **Tikai lietošanai ārpus telpām.**
- Valkājiet piemērotu aizsargapģērbu, lai aizsargātos pret ūdens šļakatām.
- **Nelietojiet instrumentu, ja tuvumā ir citas personas, ja vien tās nevalkā aizsargapģērbu.**
- Neizsmidziniet azbestu saturošus materiālus un citus materiālus, kuri satur vielas, kas apdraud jūsu veselību.
- **Nevērsiet ūdens strūklu pret sevi vai citiem, lai tīrītu apģērbu vai apavus.**
- Jāizmanto ierīces komplektācijā iekļautie jaunie šļūteņu komplekti, un vecos šļūteņu komplektus nedrīkst izmantot atkārtoti.
- Atvienojiet akumulatorus pēc lietošanas un pirms lietotāja apkopes.

AKUMULATORI

- Komplektā iekļautais akumulators, ja tāds ir, ir daļēji uzlādēts (lai akumulators spētu nodrošināt pilnu jaudu, pirms elektroierīces pirmās lietošanas reizes akumulators ir jāuzlādē pilnībā)
- Izmantojiet tikai izstrādājuma piegādes komplektā ietilpstošos akumulatorus un uzlādes ierīces
  - SKIL akumulators: BR1˙31˙˙˙˙
  - SKIL lādētājs: CR1˙31˙˙˙˙
- Nelietojiet bojātu akumulatoru; tas nekavējoties jānomaina
- Nelietojiet akumulatorus, no kuriem ir noplūde. Vienmēr valkājiet cimdus un aizsargbrilles, lai izņemtu noplūdušo akumulatoru, izvairieties no kratīšanas un cieši noslēdziet to
- Neizjauciet akumulatoru
- Neatstājiet izstrādājumu/akumulatoru lietū
- Pieļaujamā apkārtējās vides temperatūra (izstrādājums/lādētājs/akumulators):
  - uzlādes laikā 4...40 °C
  - darbības laikā 5...40 °C
  - uzglabāšanas laikā –20...+50 °C

UZ IZSTRĀDĀJUMA/AKUMULATORA ATTĒLOTO SIMBOLU SKAIDROJUMS

③ Pirms ekspluatācijas izlasiet instrukciju rokasgrāmatu
④ Ja akumulators tiks dedzināts, tas eksplodēs, tāpēc nekādā gadījumā to nededziniet
⑤ Uzglabājiet izstrādājumu/lādētāju/akumulatoru vietā, kur temperatūra nepārsniedz 50 °C
⑥ Neizmetiet elektroiekārtas un akumulatorus kopā ar sadzīves atkritumiem
⑦ Ierīce nav piemērota pieslēgšanai dzeramā ūdens apgādes tīklam
⑧ Sargāt no lietus

LIETOŠANA

- Akumulatora uzlādēšana
  ! izlasiet lādētāja komplektā iekļautos drošas lietošanas noteikumus un norādījumus
- Akumulatora izņemšana/ievietošana ②
- Akumulatora uzlādes līmeņa indikators ⑨
  - lai uzzinātu akumulatora uzlādes līmeni ⑨a, nospiediet akumulatora uzlādes līmeņa indikatora pogu G
  ! ja pēc G ⑨b pogas nospiešanas sāk mirgot akumulatora uzlādes indikatora apakšējais līmenis, tas nozīmē, ka akumulators ir tukšs
  ! ja pēc pogas G ⑨c nospiešanas sāk mirgot 2 akumulatora uzlādes indikatora līmeņi, tas nozīmē, ka akumulators neatrodas pieļaujamajā darba temperatūras diapazonā
- Akumulatora aizsardzība
  Izstrādājums tiek nekavējoties izslēgts vai aizsargāts pret ieslēgšanu, kad
  - **slodze ir pārāk liela** --> samaziniet slodzi un ieslēdziet to no jauna

- **akumulatora temperatūra ir ārpus pieļaujamās darba temperatūras diapazona no -20 līdz +50 °C** --> nospiežot pogu G ⑨c, sāk mirgot 2 akumulatora uzlādes indikatora līmeņi; pagaidiet, līdz akumulatora temperatūra atkal ir pieļaujamajā darba temperatūras diapazonā
- **akumulators ir gandrīz tukšs (aizsardzībai pret pilnīgu izlādi)** --> nospiežot pogu G, akumulatora uzlādes līmeņa indikatorā ir redzama zemākā akumulatora uzlādes līmeņa iedaļa vai mirgojoša zemākā akumulatora uzlādes līmeņa iedaļa ⑨b; uzlādējiet akumulatoru

! pēc izstrādājuma automātiskas izslēgšanās nedrīkst spiest ieslēgšanas un izslēgšanas slēdzi, jo tā var sabojāt akumulatoru

- Pagarinājumu uzstādīšana ⑩a
  - salāgojiet abus savienotāja izciļņus ar pagarinājuma rievām
  - pagrieziet pagarinājumu pulksteņrādītāju kustības virzienā, līdz abas daļas ir pilnībā savienotas
  - pagrieziet bloķēšanas gredzenu, līdz abas daļas ir pilnībā nofiksētas
  - pievienojiet otru pagarinājumu tādā pašā veidā ⑩b

  ! pirms tīrīšanas pārliecinieties, ka pierīce ir stingri piestiprināta
- Rotējošā sprausla ⑪a
  - salāgojiet abus savienotāja izciļņus ar rotējošās sprauslas rievām
  - pagrieziet sprauslu pulksteņrādītāju kustības virzienā, līdz abas daļas ir pilnībā nofiksētas

  ! pārliecinieties, ka baltais indikatora caurums pie bultiņas ir vērsts augšup, nevis lejup
  - sprauslu var piestiprināt pie pagarinājuma tādā pašā veidā kombinētai lietošanai ⑪b
  - trīs rotējošās sprauslas lietošanas veidi ir parādīti ⑪c

  ! pirms tīrīšanas pārliecinieties, ka pierīce ir stingri piestiprināta
  - pagriežot sprauslu pretēji pulksteņrādītāju kustības virzienam, mainiet ūdens strūklas formu ⑪d

  ! ja ūdens strūklas forma mainās, lūdzu, skatiet sadaļu „Sprauslas tīrīšana", lai savlaicīgi notīrītu sprauslas atveres aizsprostojumu
- Mazgāšanas līdzekļa pudele ⑫a
  - atveriet mazgāšanas līdzekļa pudeli, pagriežot to, pēc tam uzpildiet to ar bioloģiski noārdāmu mazgāšanas līdzekli, kas piemērots lietošanai elektriskajā tīrītājā (citu mazgāšanas līdzekļu vai ķīmisku vielu izmantošana var negatīvi ietekmēt instrumenta drošību)

  ! nelietojiet neatšķaidītus mazgāšanas līdzekļus
  - salāgojiet abus savienotāja izciļņus ar mazgāšanas līdzekļa pudeles rievām
  - pagrieziet sprauslu pulksteņrādītāju kustības virzienā, līdz abas daļas ir pilnībā nofiksētas

  ! pārliecinieties, ka indikatora caurums sprauslas augšpusē ir vērsts augšup, nevis lejup
  - sprauslu var piestiprināt pie pagarinājuma tādā pašā veidā kombinētai lietošanai ⑫b
  - trīs mazgāšanas līdzekļa sprauslas lietošanas veidi ir parādīti ⑫c

  ! pirms tīrīšanas pārliecinieties, ka pierīce ir stingri piestiprināta
  - kontrolējiet putu daudzumu, pagriežot putu regulēšanas pogu ⑫d
- Ūdens ieplūdes savienotājs ⑬
  - pavelciet šļūtenes manšeti N uz leju un piestipriniet to pie savienotāja S
  - atlaidiet manšeti N, lai nofiksētu šļūteni vietā

  ! pārliecinieties, ka šļūtene ir stingri pievienota. Uzmanīgi pavelciet savienojumu, lai pārliecinātos, ka tas nenokrīt
  - lai noņemtu šļūteni, pavelciet manšeti uz leju un noņemiet

  ! nenoņemiet šļūteni lietošanas laikā
- Savienojums ar ūdens avotu

  ! izmantojiet TIKAI tīru, aukstu vai siltu ūdeni
  - ievietojiet otru galu ar filtru L spainī ar ūdeni vai tīrā ūdenī ⑭a
  - noregulējiet pludiņa pozīciju uz augšu vai uz leju, lai nodrošinātu, ka filtrs L paliek iegremdēts zem ūdens virsmas
  - noņemot filtru, varat pievienot otru šļūtenes galu ūdens padevei ⑭b
- Režīma poga ⑮
  - Nospiediet režīma pogu B, lai atlasītu vajadzīgo režīmu:
    HIGH (LIELS): Lielāks ūdens spiediens un ūdens plūsma
    ECO: Mazāks ūdens spiediens un ūdens plūsma

  ! lietojot mazgāšanas līdzekļa pudeli, instrumentam jābūt iestatītam HIGH (LIELS) režīmā
- Ieslēgšana/izslēgšana

  Iedarbināšana:

  ! sāciet tīrīšanu noteiktā attālumā no tīrāmās virsmas, lai novērstu virsmas bojājumus
  - novietojiet bloķēšanas pogu C atbloķētā pozīcijā ⑯a
  - saspiediet un turiet ieslēgšanas slēdzi D ⑯b

  Apturēšana:
  - atlaidiet ieslēgšanas slēdzi D, lai apturētu ūdens plūsmu ⑯b
  - novietojiet bloķēšanas pogu C bloķētā stāvoklī ⑯a

APKOPE/SERVISS

- Vienmēr uzturiet instrumentu tīru

  ! pirms tīrīšanas izņemiet no instrumenta akumulatoru un ūdens savienojumu
  - plastmasas detaļu tīrīšanai neizmantojiet šķīdinātājus
- Sprauslas tīrīšana

  ! lai novērstu ūdens noplūdi, veiciet visus sprauslu apkopes darbus pareizi
  - izmantojiet suku, lai notīrītu svešķermeņus, kas aizsprosto vai ierobežo sprauslu tās atverēs, vienlaikus skalojot ar ūdeni
- Filtra tīrīšana

  ! regulāri pārbaudiet filtrus, lai pārliecinātos, ka tie ir labā stāvoklī

  Sūkšanas šļūtenes filtrs:
  - pagrieziet filtra savienotāju P pretēji pulksteņrādītāju kustības virzienam, lai noņemtu savienotāju un metāla paplāksni Q ⑰a
  - vienlaikus pavelciet abus filtra kustīgos stieņus uz āru, lai izņemtu filtra ekrānu ⑰b
  - izskalojiet filtra ekrānu ar tīru ūdeni
  - ievietojiet filtra ekrānu atpakaļ filtrā un pārliecinieties, ka tas ir stingri nostiprināts
  - uzstādiet atpakaļ paplāksni un pievelciet savienotāju

  Ūdens ieplūdes filtrs:

- pagrieziet savienotāju S pretēji pulksteņrādītāju kustības virzienam, lai noņemtu savienotāju un ūdens ieplūdes filtru T ⑱
- izskalojiet filtru ar tīru ūdeni
- uzstādiet atpakaļ filtru un pievelciet savienotāju

• Uzglabāšana ⑲
- nostipriniet uzglabāšanas statni U pie sienas ar 2 skrūvēm (neietilpst komplektā) un horizontāli līmenī
- piestipriniet uzglabāšanas adapteri V un piespiediet to virzienā uz glabāšanas sliedes U balsta pamatni
- uzglabājiet instrumentu tā, lai uzglabāšanas caurums rokturī atrastos augstāk par uzglabāšanas adaptera galu

• Ja, neraugoties uz augsto izgatavošanas kvalitāti un rūpīgo pēcražošanas pārbaudi, instruments tomēr sabojājas, tas jānogādā remontam firmas SKIL pilnvarotā elektroinstrumentu remonta darbnīcā
- nogādājiet instrumentu **neizjauktā** veidā kopā ar iegādes dokumentiem tuvākajā tirdzniecības vietā vai SKIL pilnvarotā remonta darbnīcā (adreses un instrumenta apkalpošanas shēma ir sniegta interneta vietnē www.skil.com)

• Ievērojiet, ka garantijā neietilpst nepareizas instrumenta ekspluatācijas izraisītie bojājumi (SKIL garantijas noteikumus skatiet www.skil.com vai vērsieties pie izplatītāja)

PROBLĒMU NOVĒRŠANA

• Šajā sarakstā ir uzskaitītas problēmas, iespējamie cēloņi un korektīvie pasākumi (ja tās nevar atklāt un novērst šo problēmu, sazinieties ar izplatītāju vai servisa centru)

! elektriska vai mehāniska rakstura kļūmes gadījumā nekavējoties izslēdziet instrumentu un izņemiet akumulatoru

★ Smidzināšana nav vienāda
- sprausla daļēji bloķēta -> iztīriet sprauslu

★ Motors nesāk darboties vai pēkšņi apstājas
- tukšs akumulators -> uzlādējiet akumulatoru
- karsts akumulators -> ļaujiet akumulatoram atdzist

★ Dzinējs darbojas, bet smidzināšana ir vāja
- sprausla pilnībā bloķēta -> iztīriet sprauslu
- ūdens ieplūdes filtrs nosprostojies -> iztīriet ūdens ieplūdes filtru
- sūknī ir gaiss -> pārliecinieties, ka ūdens ieplūdes savienotājs ir droši uzstādīts
- nepietiekama ūdensapgāde -> pārbaudiet, vai ūdens krāns ir pilnībā atgriezts

APKĀRTĒJĀS VIDES AIZSARDZĪBA

Tikai ES valstīm

• Neizmetiet elektriskos instrumentus, piederumus un iesaiņojuma materiālus sadzīves atkritumos
- saskaņā ar Eiropas Savienības direktīvu 2012/19/ES par nolietotajām elektriskajām un elektroniskajām iekārtām un tās atspoguļojumiem nacionālajā likumdošanā, nolietotās elektroiekārtas ir jāsavāc, jāizjauc un jānogādā otrreizējai pārstrādei apkārtējai videi nekaitīgā veidā
- simbols ⑥ atgādina par nepieciešamību tos utilizēt videi nekaitīgā veidā

! pirms akumulatora utilizācijas tā kontakti jāaplīmē ar izolācijas lenti, lai nepieļautu īssavienojuma rašanos starp tiem

LT

Belaidis elektrinis plautuvas 0762

ĮVADAS

• Šis gaminys yra skirtas transporto priemonėms, įrenginiams, pastatams, fasadams ir t. t. plauti.
• Atidžiai perskaitykite šį instrukcijų vadovą ir išsaugokite jį ateičiai.③
• Ypatingą dėmesį atkreipkite į saugos nurodymus ir įspėjimus; jei nepaisysite šių nurodymų, galite sunkiai susižaloti.
• Patikrinkite, ar pakuotėje yra visos iliustracijoje pavaizduotos dalys.②
• Jei kokių nors dalių trūksta ar jos pažeistos, prašome kreiptis į įrenginio pardavėją.

TECHNINIAI DUOMENYS ①

GAMINIO DALYS ②

A Ilginamosios detalės / purkštuko jungtis
B Režimo mygtukas
C Blokuotės išjungiklis
D Paleidimo jungiklis
E Rankena
F Vandens įvadas
G Baterijos įkrovos indikatorius
H Siurbimo žarna
J Ilginamoji dalis
K Ploviklio buteliukas
L Siurbimo žarnos filtras
M Sukamasis purkštukas
N Mova
P Filtro jungtis
Q Metalinė poveržlė
R Filtro sietelis
S Jungtis
T Vandens įvado filtras
U Laikymo pakaba
V Laikymo adapteris

SAUGA

• Šį įrenginį gali naudoti vaikai nuo 8 metų ir asmenys, kurių sumažėję fiziniai, jutiminiai ar protiniai gebėjimai, arba kuriems trūksta patirties ar žinių, jei juos prižiūri už jų saugumą atsakingas asmuo, arba jie buvo apmokyti, kaip saugiai įrankį naudoti, ir supranta gresiančius pavojus (priešingu atveju įrenginys gali būti valdomas netinkamai ir kyla sužalojimo pavojus).
• Prižiūrėkite vaikus (taip užtikrindami, kad vaikai su įrenginiu nežaistų).
• Vaikai gali valyti įrenginį ir atlikti jo priežiūros darbus tik prižiūrimi suaugusiųjų.
• Skysčio ar srauto negalima nukreipti į įrangą, kurioje yra elektros komponentų, pvz., į orkaičių vidų.
• Įrenginio negalima palikti be priežiūros, kai prie jo prijungtos sudėtinės baterijos.
• Įrenginio negalima naudoti, jei jis buvo numestas, jei yra matomų pažeidimų arba jei jis nesandarus; įrenginį laikykite vaikams neprieinamoje vietoje, kai prie jo

prijungta baterija arba jis vėsta.
- **Prieš pradėdami bet kokius plovimo darbus, uždarykite duris ir langus.** Pašalinkite iš plaunamos vietos šiukšles, žaislus, lauko baldus ar kitus daiktus, kurie gali sukelti pavojų.
- **Niekada nebandykite naudoti elektrinio plautuvo, jei bet kurioje jo dalyje susidarė ledas.** Visada laikykite patalpoje, kad neužšaltų.
- **Šio gaminio niekada nenaudokite su rūgštimis, šarmais, tirpikliais, degiomis medžiagomis, balikliais ar pramoniniais tirpalais.** Šios medžiagos gali fiziškai pakenkti operatoriui ir nepataisomai sugadinti įrenginį.
- **Netinkamai naudojamos aukšto slėgio čiurkšlės gali būti pavojingos.** Vandens čiurkšlės negalima nukreipti į žmones, gyvūnus, elektros prietaisus ar patį įrenginį.
- **Elektrinį plautuvą tvirtai laikykite abiem rankomis.** Kitaip galite jo nesuvaldyti ir susižaloti arba sužaloti kitus.
- **Kiekvieną kartą prieš naudodami patikrinkite varžtus ir veržles, ar neatsipalaidavę.** Dėl atsipalaidavusio varžto ar veržlės gali kilti rimtų problemų su varikliu.
- **Techninės priežiūros darbų metu naudokite tik rekomenduojamas arba analogiškas atsargines dalis.** Naudodami bet kokias kitas dalis galite sukelti pavojų arba sugadinti gaminį.
- **Naudokite TIK šaltą arba šiltą vandenį.** Niekada nenaudokite vandens, kurio temperatūra viršija40 ° C.
- **Plaunamo paviršiaus niekada nepurkškite iš arti**, nes galite jį pažeisti.
- **Niekada nenaudokite vandens ar kitų skysčių gaminiui valyti ar plauti ir saugokite nuo lietaus. Laikykite patalpoje, sausoje vietoje.** Ėsdinantys skysčiai, vanduo ir cheminės medžiagos gali patekti į gaminio elektroninius komponentus ir (arba) baterijų skyrių ir pažeisti šiuos komponentus ir (arba) sudėtinę bateriją, dėl ko gali įvykti trumpasis jungimas, išaugti gaisro pavojus ir galima patirti sunkią traumą. Nuvalykite nuo gaminio paviršiaus prikibusius nešvarumus ir dulkes, retkarčiais nušluostydami jį sausu skudurėliu.
- **Skirtas naudoti tik lauke.**
- Kad apsisaugotumėte nuo vandens purslų, vilkėkite tinkamus apsauginius drabužius.
- **Nenaudokite įrenginio, jei šalia yra kitų asmenų, neapsivilkusių apsauginių drabužių.**
- Nepurkškite medžiagų, kurių sudėtyje yra asbesto ar kitų sveikatai pavojingų cheminių medžiagų.
- **Nenukreipkite vandens čiurkšlės į save ar kitus žmones, net jeigu norite nuplauti drabužius ar avalynę.**
- Reikia naudoti naujus, su įrenginiu pateiktus žarnų rinkinius: senų žarnų rinkinių naudoti negalima.
- Atjunkite baterijas po naudojimo ir prieš naudotojo atliekamas priežiūros procedūras.

BATERIJOS
- Nauja baterija, jei pridėta, yra iš dalies įkrauta (kad baterija veiktų visa galia, įkraukite ją iki galo prieš pirmą kartą naudodami elektrinį įrenginį, įstatę į bateriją įkroviklį).
- Su šiuo gaminiu naudokite tik šias baterijas ir įkroviklius:
  - SKIL baterija: BR1˙31****
  - SKIL įkroviklis: CR1˙31****
- Nenaudokite pažeistų baterijų; jas būtina pakeisti.
- Nenaudokite baterijų, iš kurių prateka elektrolitas. Tokią pratekančią bateriją visada išimkite mūvėdami pirštines ir dėvėdami apsauginius akinius, baterijos nekratykite ir užsandarinkite.
- Baterijos neardykite.
- Saugokite gaminį ir jo bateriją nuo lietaus.
- Leistina aplinkos temperatūra (gaminio, įkroviklio, baterijos):
  - krovimo metu 4–40 °C;
  - darbo metu 5–40 °C;
  - laikymo metu –20–50 °C.

SIMBOLIŲ ANT GAMINIO IR BATERIJOS PAAIŠKINIMAS

③ Prieš naudojant perskaityti instrukciją.
④ Įmestos į ugnį baterijos gali sprogti; draudžiama baterijas deginti.
⑤ Laikyti gaminį / įkroviklį / bateriją vietoje, kurioje temperatūra neviršija 50 °C.
⑥ Elektrinius įrankius ir baterijas draudžiama išmesti kartu su buitinėmis atliekomis.
⑦ Įrenginio negalima jungti prie geriamojo vandens tinklo.
⑧ Saugoti nuo lietaus.

NAUDOJIMAS

- Baterijos įkrovimas
  ! Perskaitykite įspėjimus dėl saugos ir instrukcijas, pateiktas kartu su įkroviklyje.
- Baterijos išėmimas ir įstatymas ②
- Baterijos įkrovos indikatorius ⑨
  - spustelėkite baterijos įkrovos indikatoriaus mygtuką G, jei norite pamatyti baterijos įkrovos lygį ⑨a.
  ! Jei spustelėjus mygtuką G ⑨b pradeda mirksėti mažiausios baterijos įkrovos indikatorius, tai reiškia, kad baterija išsikrovusi.
  ! Jei spustelėjus mygtuką G ⑨c pradeda mirksėti 2 baterijos įkrovos indikatoriai, tai reiškia, kad baterijos temperatūra nėra leistiname darbo diapazone.
- Baterijos apsauga
  Gaminys staiga išsijungia arba jo nepavyksta įjungti, jei:
  - **apkrova yra per didelė** --> pašalinkite apkrovą ir vėl paleiskite įrenginį;
  - **baterijos temperatūra nėra leistiname darbo diapazone nuo –20 °C iki +50 °C** --> paspaudus mygtuką G ⑨c pradeda mirksėti 2 baterijos įkrovos indikatoriai; palaukite, kol baterijos temperatūra grįš į leistiną darbo diapazoną;
  - **baterija beveik išsikrovusi (apsauga nuo visiško išsikrovimo)** --> paspaudus mygtuką K rodomas žemas baterijos lygis arba mirksi žemo įkrovos lygio indikatorius ⑨b; įkraukite bateriją.
  ! Gaminiui automatiškai išsijungus, toliau nespauskite įjungimo ir išjungimo jungiklio, nes galite sugadinti bateriją.
- Ilginamųjų dalių tvirtinimas⑩a
  - įtaikykite abi jungties iškyšas į ilginamosios dalies griovelius;
  - sukite ilginamąją dalį pagal laikrodžio rodyklę, kol abi dalys tinkamai susijungs;
  - sukite fiksavimo žiedą, kol abi dalys tinkamai užsifiksuos;
  - kitą ilginamąją dalį prijunkite tuo pačiu būdu ⑩b.
  ! Prieš pradėdami plauti patikrinkite, ar dalis tinkamai pritvirtinta.
- Sukamasis purkštukas ⑪a
  - įtaikykite abi jungties iškyšas į sukamojo purkštuko griovelius;

- sukite purkštuką pagal laikrodžio rodyklę, kol abi dalys tinkamai susijungs;
! Balto indikatoriaus anga šalia rodyklės turi būti nukreipta į viršų, o ne žemyn.
- tuo pačiu būdu purkštuką galima pritvirtinti ir prie ilginamosios dalies ir naudoti kartu ⑪b;
- trys sukamojo purkštuko naudojimo būdai pateikti ⑪c;
! Prieš pradėdami plauti patikrinkite, ar dalis tinkamai pritvirtinta.
- sukdami purkštuką prieš laikrodžio rodyklę, galite keisti vandens čiurkšlės formą ⑪d.
! Jei vandens čiurkšlės forma pasikeičia, laiku išvalykite užsikimšusią purkštuko angą, žr. „Purkštuko valymas“.

- Ploviklio buteliukas ⑫a
  - atidarykite ploviklio buteliuką jį atsukdami ir įpilkite biologiškai skaidaus ploviklio, tinkančio elektriniam plautuvui (kiti plovikliai ar cheminės medžiagos gali pakenkti įrankio saugumui);
  ! Nenaudokite neskiestų ploviklių.
  - įtaikykite abi jungties iškyšas į ploviklio buteliuko griovelius;
  - sukite purkštuką pagal laikrodžio rodyklę, kol abi dalys tinkamai susijungs;
  ! Indikatoriaus anga ant purkštuko viršaus turi būti nukreipta į viršų, o ne žemyn.
  - tuo pačiu būdu purkštuką galima pritvirtinti ir prie ilginamosios dalies ir naudoti kartu ⑫b;
  - trys ploviklio purkštuko naudojimo būdai pateikti ⑫c;
  ! Prieš pradėdami plauti patikrinkite, ar dalis tinkamai pritvirtinta.
  - putų kiekį reguliuokite sukdami putų reguliavimo rankenėlę ⑫d.
- Vandens įvado jungtis ⑬
  - patraukite žemyn žarnos movą N ir prijunkite prie jungties S;
  - atleiskite movą N, kad užfiksuotumėte žarną;
  ! Patikrinkite, ar žarna tvirtai prijungta. Atsargiai patraukite jungtį, kad įsitikintumėte, jog ji neatsijungs.
  - norėdami nuimti žarną, patraukite movą žemyn ir atjunkite.
  ! Nebandykite atjungti žarnos naudojimo metu.
- Vandens šaltinio prijungimas
  ! Naudokite TIK švarų, šaltą arba šiltą vandenį.
  - kitą žarnos galą su filtru L įmerkite į vandens kibirą arba į gėlą vandenį ⑭a;
  - sureguliuokite plūdės padėtį, ją pakeldami arba nuleisdami, kad filtras L liktų vandenyje;
  - nuėmę filtrą, kitą žarnos galą galite prijungti prie vandens šaltinio ⑭b.
- Režimo mygtukas ⑮
  - paspauskite režimo mygtuką B, pasirinkdami reikiamą režimą:
  HIGH: aukštas vandens slėgis ir stiprus srautas.
  ECO: mažesnis vandens slėgis ir silpnesnis vandens srautas.
  ! Naudojant ploviklio buteliuką, įrenginį reikia nustatyti į HIGH režimą.
- Paleidimas ir sustabdymas
  Paleidimas:
  ! Pradėkite atsitraukę tam tikru atstumu nuo plaunamo paviršiaus, kad jo nepažeistumėte.
  - nustatykite blokuotės išjungiklį C į atrakinimo padėtį ⑯a;
  - paspauskite ir laikykite nuspaudę paleidimo jungiklį D ⑯b.
  Sustabdymas:
  - atleiskite paleidimo jungiklį D, kad sustabdytumėte vandens srautą ⑯b;
  - nustatykite blokuotės išjungiklį C į užrakinimo padėtį ⑯a.

PRIEŽIŪRA IR REMONTAS

- Įrenginys visada turi būti švarus
  ! Prieš valydami išimkite iš gaminio bateriją ar atjunkite vandens žarną.
  - plastikinių dalių nevalykite tirpikliais.
- Purkštuko valymas
  ! Tinkamai vykdykite visus purkštuko priežiūros darbus, kad išvengtumėte vandens nuotėkio.
  - plaudami vandeniu šepetėliu išvalykite ir pašalinkite bet kokias pašalines medžiagas, užkimšusias arba ribojančias purkštuko skylutes.
- Filtro valymas
  ! Reguliariai tikrinkite filtrus, kad užtikrintumėte tinkamą jų būklę.
  Siurbimo žarnos filtras:
  - pasukite filtro jungtį P prieš laikrodžio rodyklę, kad nuimtumėte jungtį ir metalinę poveržlę Q ⑰a;
  - ištraukite du judamus filtro strypelius į išorę ir tuo pat metu išimkite filtro sietelį ⑰b;
  - praplaukite filtro sietelį švariu vandeniu;
  - įstatykite filtro sietelį atgal į filtrą ir patikrinkite, ar jis tvirtai įstatytas;
  - vėl uždėkite poveržlę ir priveržkite jungtį.
  Vandens įvado filtras:
  - pasukite jungtį S prieš laikrodžio rodyklę, kad nuimtumėte jungtį ir vandens įvado filtrą T ⑱;
  - praplaukite filtrą švariu vandeniu;
  - vėl įstatykite filtrą ir priveržkite jungtį.
- Laikymas ⑲
  - 2 varžtais (nėra komplekte) prie sienos tvirtai ir horizontaliai pritvirtinkite laikymo pakabą U;
  - pritvirtinkite laikymo adapterį V ir užmaukite jį ant laikymo pakabos U, kad atsiremtų į jo tvirtinimo pagrindą;
  - įrankį pakabinkite taip, kad rankenoje esanti anga užsikabintų ant laikymo adapterio galo.
- Jeigu įrenginys, nepaisant gamykloje atliekamo kruopštaus gamybos ir kontrolės proceso, vis dėlto sugestų, jo remontas turi būti atliekamas įgaliotose SKIL elektrinių įrenginių remonto dirbtuvėse:
  - **neišardytą** gaminį kartu su įsigijimo čekiu siųskite jo pardavėjui arba į artimiausią SKIL techninės priežiūros centrą (adresus bei atsarginių dalių brėžinius rasite www.skil.com).
- Atkreipkite dėmesį, kad garantija netaikoma, jei gedimas atsiranda dėl netinkamo naudojimo (dėl SKIL garantijos sąlygų žr. www.skil.com arba kreipkitės į gaminio pardavėją).

TRIKČIŲ ŠALINIMAS

- Toliau pateiktame sąraše aprašomi trikčių požymiai, galimos priežastys ir šalinimo veiksmai (jei naudojantis

šiais patarimais nepavyko nustatyti ir pašalinti sutrikimo, kreipkitės į pardavėją arba techninės priežiūros centrą).

! Atsiradus mechaninio ar elektrinio pobūdžio sutrikimams, tuoj pat išjunkite įrenginį ir išimkite jo bateriją.

★ Netolygiai purškiamas vanduo:
- iš dalies užsikimšęs purkštukas -> išvalykite purkštuką.

★ Neįsijungia arba staiga išsijungia variklis:
- išsikrovusi baterija -> įkraukite bateriją;
- įkaitusi baterija -> palaukite, kol baterija atvės.

★ Variklis veikia, bet prastai purškiamas vanduo:
- visiškai užsikimšęs purkštukas -> valykite purkštuką;
- užsikimšęs vandens įvado filtras -> išvalykite vandens įvado filtrą;
- siurblyje yra oro -> tvirtai prijunkite vandens įvado jungtį;
- nepakankamas tiekiamo vandens kiekis -> patikrinkite, ar iki galo atsuktas vandentiekio čiaupas.

APLINKOSAUGA

Tik ES šalims

- Neišmeskite elektrinių įrankių, jų priedų ir pakuočių kartu su buitinėmis atliekomis
  - pagal ES Direktyvą 2012/19/EB dėl naudotų elektrinių ir elektroninių prietaisų atliekų utilizavimo ir pagal galiojančius nacionalinius įstatymus netinkami naudoti elektriniai įrankiai turi būti surenkami atskirai ir pristatyti į tokių atliekų surinkimo vietas;
  - Kai reikės išmesti susidėvėjusį gaminį, apie tai primins ⑥ simbolis.

! Prieš išmesdami bateriją apvyniokite jos galus stora lipnia juosta, kad neįvyktų trumpasis jungimas.

MK

Безжичен чистач 0762

ВОВЕД

- Овој пр оизвод е наменет за чистење на возила, машини, згради, фасади и сл. во приватниот сектор
- Внимателно прочитајте го упатството за работа пред употреба и зачувајте го за во иднина③
- Обратете особено внимание на безбедносните упатства и предупредувања; непридржувањето до овие упатства може да доведе до сериозна повреда
- Проверете дали пакувањето ги содржи сите делови коишто се прикажани на сликата ②
- Контактирајте го продавачот ако недостасуваат делови или истите се оштетени

ТЕХНИЧКИ ПОДАТОЦИ ①

ЕЛЕМЕНТИ НА ПРОИЗВОДОТ ②

A Конектор за продолжување/млазница
B Копче за режим
C Копче за заклучување
D Прекинувач за активирање
E Рачка
F Довод на вода
G Индикатор за нивото на батеријата
H Црево за вшмукување
J Продолжеток
K Шише за детергент
L Филтер на цревото за вшмукување
M Ротирачка млазница
N Јака
P Конектор за филтер
Q Метална шајбна
R Филтерска решетка
S Конектор
T Филтер за довод на вода
U Шина за складирање
V Адаптер за складирање

БЕЗБЕДНОСТ

- Овој алат може да го користат деца над 8 години како и лица со намалени физички, сензорни или ментални способности или недоволно искуство или знаење, доколку се под надзор од лица одговорни за нивната безбедност или се подучени за безбедно ракување со алатот и ги разбираат опасностите кои може да произлезат поради тоа (инаку постои опасност од погрешна употреба и повреди).
- Не ги оставајте децата без надзор (така ќе се осигурите дека децата нема да си играат со алатот).
- Не ги оставајте децата без надзор за време на чистењето или одржувањето на алатот.
- Течноста или струјата не смеат да бидат насочени кон опрема што содржи електрични компоненти, како што е внатрешноста на печките.
- Апаратот не смее да се остава без надзор додека е поврзан со батериите.
- Апаратот не треба да се користи ако паднал, ако има видливи знаци на оштетување или ако од него истекува течност; чувајте го апаратот подалеку од дофат на деца кога е вклучен или се лади.
- **Пред да започнете каква било операција за чистење, затворете ги вратите и прозорците.** Исчистете ја областа што треба да се исчисти од остатоци, играчки, мебел на отворено или други предмети што можат да предизвикаат опасност.
- **Никогаш не обидувајте се да го користите чистачот ако се формирал мраз во кој било дел од опремата.** Секогаш чувајте го во затворен простор за да спречите замрзнување.
- **Не користете киселини, алкални средства, растворувачи, запалив материјал, избелувачи или индустриски раствори во овој производ.** Овие производи можат да предизвикаат физички повреди на операторот и неповратно оштетување на машината.
- **Млазовите со висок притисок можат да бидат опасни ако се предмет на злоупотреба.** Млазот не смее да биде насочен кон лица, животни, електрични уреди или кон самата машина.
- **Држете го чистачот безбедно со двете раце.** Доколку не успеете да го сторите тоа може да дојде до губење на контролата и повреда на себе и другите.
- **Проверете дали завртките и навртките се лабави пред секоја употреба.** Лабавите завртка или навртка може да предизвикаат сериозни проблеми со моторот.

- **При сервисирање користете само препорачани или еквивалентни заменски делови.** Употребата на кои било други делови може да создаде опасност или да предизвика оштетување на производот.
- **Користете САМО ладна или топла вода.** Никогаш не користете вода со температура над 40 ℃.
- **Никогаш не прскајте блиску до површината** што треба да се исчисти бидејќи може да ја оштетите површината.
- **Никогаш не користете вода или какви било течности за чистење или плакнење на вашиот производ и не изложувајте го производот на дожд. Чувајте го во затворен простор на суво место.** Корозивни течности, вода и хемикалии можат да влезат во електронските компоненти на производот и/или одделот за батерии и да ги оштетат електронските компоненти и/или батериите, што може да резултира со краток спој, зголемен ризик од пожар и сериозна телесна повреди. Отстранете ги сите натрупувања на нечистотија и остатоци со повремено бришење на производот со сува крпа.
- **Само за надворешна употреба.**
- Носете соодветна заштитна облека за да се заштитите од водата што прска.
- **Не користете го алатот кога има други лица во близина освен ако и тие не носат заштитна облека.**
- Не прскајте материи што содржат азбест и други материјали што содржат супстанци коишто се опасни по здравјето.
- **Не насочувајте го водениот млаз кон себе или кон други за да ги исчистите облеката или обувките.**
- Новите комплети на црева испорачани со апаратот треба да се користат и старите комплети за црева не треба повторно да се користат.
- Исклучени батерии по употреба и пред одржување од страна на корисникот.

БАТЕРИИ

- Обезбедената батерија (доколку ја има) делумно е наполнета (за да се обезбеди целосен капацитет на батеријата, целосно наполнете ја батеријата во полначот на батеријата, пред за првпат да го употребите вашиот електричен уред)
- Користете ги исклучиво следниве батерии и полначи со овој производ
  - Батерија SKIL: BR1˙31****
  - Полнач SKIL: CR1˙31****
- Оштетената батерија не треба и понатаму да се користи; треба да се замени
- Не користете батерии што протекуваат. Секогаш носете ракавици и очила за да ја отстраните батеријата што протекува, не ја тресете и запечатете ја
- Не расклопувајте ја батеријата
- Никогаш не изложувајте ги на дожд производот/батеријата
- Дозволена температура на околината (производ/полнач/батерија):
  - при полнење 4...40°C
  - при работа 5...40°C
  - при складирање –20...+50°C

ОБЈАСНУВАЊЕ НА СИМБОЛИТЕ ЗА ПРОИЗВОДОТ/БАТЕРИЈАТА

③ Пред употреба прочитајте го прирачникот за употреба

④ Батериите може да експлодираат ако се изложат на оган, па затоа никако не палете ја батеријата

⑤ Чувајте ги производот/полначот/батеријата на места со температура пониска од 50°C

⑥ Не фрлајте ги електричните производи и батериите заедно со домашниот отпад

⑦ Машината не е погодна за приклучување на водоводната мрежа за пиење

⑧ Не изложувајте на дожд

УПОТРЕБА

- Полнење на батеријата
  ! прочитајте ги безбедносните предупредувања и упатствата дадени со полначот
- Вадење/ставање на батеријата②
- Индикатор за нивото на батеријата ⑨
  - притиснете го копчето за индикатор за нивото на батеријата G за да го прикажете моменталното ниво на батеријата ⑨ a
  ! кога најниското ниво на индикаторот за батеријата почнува да трепка по притискање на копчето G ⑨ b, батеријата е празна
  ! кога 2 нивоа на индикаторот за батеријата почнуваат да трепкаат по притискање на копчето G ⑨ c, батеријата не е во рамките на дозволениот опсег на работна температура
- Заштита на батеријата
  Производот наеднаш се исклучува или не може да се вклучи, кога
  - **товарот е преголем** --> отстранете го товарот и почнете повторно
  - **температурата на батеријата не е во рамките на дозволениот опсег на работна температура од -20 до+50° C** --> 2 нивоа на индикаторот за нивото на батеријата почнуваат да трепкаат при притискање на копчето G ⑨ c; почекајте додека батеријата не се врати во дозволениот опсег на работна температура
  - **батеријата е скоро празна (заштита од целосно празнење)** -> на индикаторот на нивото на батеријата ќе се прикаже ниско ниво на батеријата или ќе трепка за ниско ниво на батеријата ⑨ b е прикажано со индикаторот за нивото на батеријата кога ќе се притисне копчето G; наполнете ја батеријата
  ! не продолжувајте да притискате на прекинувачот за вклучување/исклучување откако производот автоматски ќе се исклучи; батеријата може да се оштети
- Монтирање на продолжетоци ⑩ a
  - усогласете ги двете јазичиња во конекторот со жлебовите на продолжетокот
  - ротирајте го продолжетокот во насока на стрелките на часовникот додека двата дела не се целосно поврзани
  - ротирајте го прстенот за блокирање додека двата дела не се целосно блокирани
  - прикачете го другиот продолжеток на ист начин ⑩ b
  ! осигурајте се дека додатокот е добро прицврстена пред чистење
- Ротирачка млазница ⑪a

- усогласете ги двете јазичиња во конекторот со жлебовите на ротирачката млазница
- ротирајте ја млазницата во насока на стрелките на часовникот додека двата дела не се целосно блокирани

! осигурајте се дека белата дупка на индикаторот во близина на стрелката е свртена нагоре, а не надолу

- млазницата може да биде прикачена на продолжетокот на ист начин за комбинирана употреба ⑪ b
- трите начини на користење на ротирачката млазница се прикажани во ⑪ c

! осигурајте се дека додатокот е добро прицврстена пред чистење

- со вртење на млазницата спротивно од стрелките на часовникот, променете го обликот на млазот за вода ⑪ ㉒

! ако се промени обликот на млазот за вода, ве молиме погледнете во "Чистење на млазницата" за да ја исчистите блокадата на дупката на млазницата навреме

- Шише за детергент ⑫a
  - отворете го шишето за детергент со вртење, а потоа наполнете го со биоразградлив детергент соодветен за чистач (употребата на други детергенти или хемикалии може негативно да влијае на безбедноста на алатот)

! не користете нерастворени детергенти

- порамнете ги двете јазичиња во конекторот со жлебовите на шишето за детергент
- ротирајте ја млазницата во насока на стрелките на часовникот додека двата дела не се целосно блокирани

! осигурајте се дека дупката на индикаторот на врвот на млазницата е свртена нагоре, а не надолу

- млазницата може да биде прикачена на продолжетокот на ист начин за комбинирана употреба ⑫ b
- трите начини на користење на млазницата за детергент се прикажани во ⑫ c

! осигурајте се дека додатокот е добро прицврстена пред чистење

- контролирајте ја количината на пена со вртење на копчето за прилагодување на пената ⑫d
- Конектор за довод на вода ⑬
  - повлечете ја јаката N на цревото и поставете ја на конекторот S
  - ослободете ја јаката N за да го заклучите цревото на место

! проверете дали цревото е добро поврзано. Нежно повлечете го конекторот за да потврдите дека нема да падне

- за да го отстраните цревото, повлечете ја јаката и отстранете ја

! не отстранувајте го цревото за време на употребата

- Поврзете се со извор на вода

! Користете САМО чиста, ладна или топла вода

- испуштете го другиот крај со филтерот L во кофа со вода или во свежа вода ⑭ a
- прилагодете ја положбата на плутата нагоре или надолу за да се осигурате дека филтерот L останува потопен под површината на водата
- со отстранетиот филтер, можете да го поврзете другиот крај на цревото со водоснабдувањето ⑭b

- Копче за режим ⑮
  - притиснете го копчето за режим B за да изберете режим по потреба:
    HIGH: Повисок притисок на водата и проток на вода
    ECO: Понизок притисок на водата и проток на вода

! кога го користите шишето за детергент, алатката мора да биде поставена во режим HIGH

- Вклучено/Исклучено

За да започнете:

! започнете на растојание од површината за чистење за да спречите оштетување на површината

- поставете го копчето за заклучување C во отклучена положба ⑯a
- стиснете го и држете го прекинувачот D ⑯b

За да запрете:

- пуштете го прекинувачот D за да го запрете протокот на вода ⑯ b
- поставете го копчето за заклучување C во заклучена положба ⑯a

ОДРЖУВАЊЕ/СЕРВИСИРАЊЕ

- Секогаш чувајте го алатот чист

! отстранете ја батеријата и конекторот за вода од алатот пред чистење

- избегнувајте употреба на растворувачи при чистење на пластичниот дел

- Чистење на млазницата

! осигурајте се дека целото одржување на млазницата се врши правилно за да се спречи протекување на вода

- користете четка за чистење на сите туѓи материјали што ја затнуваат или ограничуваат млазницата во дупките на млазницата додека плакнете со вода

- Чистење на филтерот

! редовно проверувајте ги филтрите за да се уверите дека се во добра состојба

Филтер на црево за вшмукување:

- ротирајте го конекторот за филтер P спротивно од стрелките на часовникот за да го отстраните конекторот и металната шајбна Q ⑰ a
- повлечете ги двете подвижни прачки на филтерот нанадвор во исто време за да ја отстраните филтерската решетка ⑰ b
- исплакнете ја филтерската решетка со чиста вода
- повторно вметнете ја филтерската решетка во филтерот и проверете дали е цврсто на своето место
- повторно намонтирајте ја шајбната и затегнете го конекторот

Филтер за довод на вода:

- ротирајте го конекторот S спротивно од стрелките на часовникот за да го отстраните конекторот и филтерот за довод на вода T ⑱
- исплакнете го филтерот со чиста вода
- повторно намонтирајте го филтерот и затегнете го конекторот

- Складирање ⑲
  - безбедно поставете ја шината за складирање U на sид со 2 навртки (не се доставени) и порамнете хоризонтално
  - прицврстете го адаптерот за складирање V и придвижете го наспроти основата за монтирање на шината за складирање U
  - складирајте го алатот со отворот за складирање во рачката над врвот на адаптерот за складирање
- Доколку алатот и покрај внимателното работење и контрола некогаш откаже, поправката мора да ја изврши некој овластен SKIL сервис за електрични алати
  - испратете го алатот **нерасклопен** заедно со сметкопотврдата, до вашиот продавач или најблискиот овластен SKIL сервис (адресите и сервисниот дијаграм на алатот се наведени на www.skil.com)
- Имајте предвид дека оштетувањето настанато заради неправилно ракување со производот не е опфатено со гаранцијата (видете на www.skil.com или прашајте го продавачот за условите на гаранцијата на SKIL)

РЕШАВАЊЕ ПРОБЛЕМИ

- Следниот список ги прикажува симптомите на проблемите, можните причини и корективните дејства (ако тие не го идентификуваат и поправат проблемот, контактирајте ги вашиот продавач или сервисна станица)
  ! во случај на електричен или механички дефект, веднаш исклучете го алатот и отстранете ја батеријата
  ★ Млазот не е постојан
  - прскалката е делумно блокирана -> исчистете ја прскалката
  ★ Моторот не се вклучува или ненадејно запира
  - празна батерија -> наполнете ја батеријата
  - жешка батерија -> оставете ја батеријата да се олади
  ★ Моторот работи, но млазот не е добар
  - прскалката е целосно блокирана -> исчистете ја прскалката
  - затнат филтер за довод на вода-> филтер за довод на чиста вода
  - има воздух во пумпата -> проверете дали конекторот за довод на вода е правилно наместен
  - несоодветен довод на вода -> проверете дали славината е отворена докрај

ЗАШТИТА НА ЖИВОТНАТА СРЕДИНА

Само за земјите од ЕУ

- Не фрлајте ги електричните алати, дополнителната опрема и амбалажата заедно со домашниот отпад
  - според Европската Директива 2012/19/ЕЗ за ослободување од електрична и електронска опрема и нејзина имплементација во согласност со националните закони, електричните алати кои го достигнале крајот на својот животен век мора да бидат собрани посебно и да бидат вратени во објект за рециклирање кој е компатибилен со животната средина
  - симболот ⑥ ќе ве потсети на ова кога ќе се појави потреба за отстранување
  ! пред да се фрли батеријата во отпад, заштитите ги нејзините полови за да се спречи краток спој

AL

Pompë larëse me bateri 0762

HYRJE

- Ky produkt është bërë për të larë automjete, makineri, fasada etj. në sektorin privat
- Lexoni me kujdes udhëzimet në këtë manual dhe ruajini për t'i përdorur si referencë në të ardhmen ③
- Kushtojuni vëmendje të veçantë udhëzimeve të sigurisë dhe paralajmërimeve; mosrespektimi mund të shkaktojë dëmtime të rënda
- Kontrolloni nëse paketimi përmban të gjitha pjesët që tregohen në vizatim ②
- Kur pjesët mungojnë ose janë të dëmtuara, ju lutemi kontaktoni me shitësin

TË DHËNAT TEKNIKE ①

ELEMENTET E PRODUKTIT ②

A Bashkuesi i zgjatuesit/grykës
B Butoni i modalitetit
C Butoni i bllokimit
D Çelësi i aktivizimit
E Dorezë
F Hyrja e ujit
G Treguesi i nivelit të baterisë
H Zorra thithëse
J Zgjatues
K Shishja e detergjentit
L Filtri i tubit thithës
M Gryka rrotulluese
N Manikota
P Bashkuesi i filtrit
Q Rondelë metalike
R Rrjeta e filtrit
S Bashkues
T Filtri i hyrjes së ujit
U Shina e mbajtjes
V Adaptori i ruajtjes

SIGURIA

- Ky mjet mund të përdoret nga fëmijët e moshës 8 vjeç e sipër dhe nga personat që kanë kufizime fizike, ndijore ose mendore ose mungesë eksperience ose njohurish nëse një person përgjegjës për sigurinë e tyre i monitoron ose i ka udhëzuar për përdorimin në mënyrë të sigurt të karikuesit dhe ata i kanë kuptuar rreziqet përkatëse (në rast të kundërt, ekziston rreziku i gabimeve dhe i dëmtimeve gjatë përdorimit).
- Mbikëqyrini fëmijët (për t'u siguruar që fëmijët të mos luajnë me mjetin).
- Pastrimi dhe mirëmbajtja nga përdoruesi për pajisjen nuk duhet të kryhet nga fëmijët pa mbikëqyrje.
- Lëngu ose rrjedha nuk duhet të drejtohet drejt pajisjeve që përmbajnë komponentë elektrikë, të tilla si pjesa e

brendshme e furrave.
- Pajisja nuk duhet të lihet e pambikëqyrur ndërsa është e lidhur me bateritë.
- Pajisja nuk duhet të përdoret nëse është rrëzuar, nëse ka shenja të dukshme dëmtimi ose nëse rrjedh; mbajeni pajisjen larg fëmijëve kur është e ndezur ose kur është duke u ftohur.
- **Para se të bëni ndonjë pastrim, mbyllni dyert dhe dritaret.** Pastrojeni vendin nga mbeturinat, lodrat, mobiliet e oborrit ose nga objektet e tjera që mund të përbëjnë rrezik.
- **Asnjëherë mos tentoni ta përdorni pompën larëse nëse është formuar akull në ndonjë pjesë të pajisjes.** Mbajeni gjithmonë në ambiente të brendshme në mënyrë që të mos ngrijë.
- **Mos përdorni acide, alkaline, hollues, materiale të djegshme, zbardhues ose solucione të gradës industriale në këtë produkt.** Këto produkte mund t'i shkaktojnë përdoruesit lëndime fizike dhe dëmtime të paripaprueshme pajisjes.
- **Sprucimi me presion të lartë mund të jetë i rrezikshëm nëse keqpërdoret.** Sprucimi nuk duhet të drejtohet te personat, kafshët, pajisjet elektrike ose te vetë pajisja.
- **Mbajeni pompën larëse fort me të dyja duart.** Nëse nuk bëni këtë, mund të humbni kontrollin dhe të dëmtoni veten dhe të tjerët.
- **Para çdo përdorimi, kontrolloni bulonat dhe dadot për të parë nëse janë liruar.** Një bulon ose dado e liruar mund të shkaktojë probleme të rënda në motor.
- **Kur i bëni shërbime, përdorni vetëm pjesët e këmbimit të rekomanduara ose të barasvlershme.** Përdorimi i çdo pjese tjetër mund të përbëjë rrezik ose mund të dëmtojë produktin.
- **Përdorni VETËM ujë të ftohtë ose të ngrohtë.** Asnjëherë mos përdorni ujë në temperaturë mbi 40℃.
- **Asnjëherë mos spërkatni pranë sipërfaqes** pasi mund ta dëmtoni sipërfaqen.
- **Asnjëherë mos përdorni ujë ose lëngje të tjera për të larë ose shpëlarë produktin, dhe mos e ekspozoni produktin ndaj shiut. Mbajeni brenda në një vend të thatë.** Lëngjet gërryese, uji dhe lëndët kimike mund të futen në komponentët elektronikë të produktit dhe/ose në ndarjen e baterisë, dhe mund të dëmtojë komponentët elektronikë dhe/ose baterinë, gjë e cila mund të shkaktojë qark të shkurtër, mund të rritë rrezikun e zjarrit dhe mund të shkaktojë lëndime fizike të rënda. Hiqni çdo grumbullim të papastërtive ose mbetjeve duke e pastruar herë pas here produktin me leckë të thatë.
- **Vetëm për përdorim në ambiente të jashtme.**
- Mbani veshje të përshtatshme mbrojtëse për t'u mbrojtur nga uji që spërkatet.
- **Mos e përdorni pajisjen me persona të tjerë në afërsi nëse nuk kanë veshje mbrojtëse.**
- Mos spërkatni materiale që përmbajnë asbest dhe materiale të tjera që përmbajnë substanca që janë të rrezikshme për shëndetin tuaj.
- **Mos e drejtoni rrymën e ujit nga vetja ose të tjerët për të pastruar rrobat ose këpucët.**
- Duhet të përdoren tubat e rinj që jepen bashkë me pajisjen, ndërsa tubat e vjetër nuk duhet të ripërdoren.
- Hiqini bateritë pas përdorimit dhe para se të bëni punë mirëmbajtjeje.

BATERITË

- Bateria e dhënë, nëse ka, është pjesërisht e karikuar (për të garantuar kapacitet të plotë të baterisë, karikojeni baterinë plotësisht te karikuesi i baterisë para se ta përdorni pajisjen elektrike për herë të parë)
- Përdorni vetëm bateritë dhe karikuesit e mëposhtëm me këtë produkt
  - Bateri SKIL: BR1˙31****
  - Karikues SKIL: CR1˙31****
- Mos e përdorni baterinë kur është dëmtuar; ajo duhet ndërruar
- Mos përdorni bateri që rrjedhin. Gjithmonë vishni doreza dhe syze për të hequr një bateri që rrjedh; mos e tundni, dhe izolojeni
- Mos e çmontoni baterinë
- Mos e ekspozoni produktin/baterinë ndaj shiut
- Temperatura e lejuar e ambientit (produkti/karikuesi/bateria):
  - kur karikoni 4...40°C
  - gjatë punës 5...40°C
  - gjatë magazinimit –20...+50°C

SHPJEGIM I SIMBOLEVE NË PRODUKT/BATERI

③ Lexoni manualin e udhëzimeve para përdorimit
④ Bateritë mund të shpërthejnë kur hidhen në zjarr, prandaj mos i digjni bateritë për asnjë arsye
⑤ Mbajeni pajisjen/karikuesin/baterinë në vende ku temperatura nuk i kalon 50°C
⑥ Mos i hidhni produktet elektrike dhe baterisë së bashku me mbetjet e zakonshme shtëpiake
⑦ Pajisja nuk është e përshtatshme për t'u lidhur me rrjetin e ujit të pijshëm
⑧ Mos e ekspozoni në shi

PËRDORIMI

- Karikimi i baterisë
  ! lexoni paralajmërimet dhe udhëzimet e sigurisë të dhëna me karikuesin
- Heqja/instalimi i baterisë ②
- Treguesi i nivelit të baterisë ⑨
  - shtypni butonin tregues të nivelit të baterisë G për të shfaqur nivelin aktual të baterisë ⑨a
  ! kur fillon të pulsojë niveli më i ulët i treguesit të baterisë pasi keni shtypur G ⑨b, bateria është bosh
  ! kur 2 nivelet e treguesit të baterisë fillojnë të pulsojnë pasi keni shtypur butonin G ⑨c, bateria nuk është brenda temperaturës së lejueshme të punimit
- Mbrojtja e baterisë
  Produkti fiket papritur ose nuk ndizet kur
  - **ngarkesa është shumë e lartë** --> hiqeni ngarkesën dhe ndizeni përsëri
  - **temperatura e baterisë nuk është brenda nivelit të lejuar të temperaturës prej -20 deri në +50°C** --> 2 nivelet e treguesit të nivelit të baterisë fillojnë të pulsojnë kur shtypni butonin G ⑨c; prisni derisa bateria të jetë brenda temperaturës së lejuar
  - **bateria është thuajse bosh (për t'u mbrojtur nga dëmtimi për shkak të shkarkimit të thellë)** --> niveli i ulët i baterisë ose pulsimi për shkak të nivelit të ulët të baterisë ⑨ tregohet në treguesin e nivelit të baterisë kur shtypni butonin G; karikoni baterinë
  ! mos vazhdoni të shtypni çelësin e ndezjes/fikjes pasi produkti është fikur automatikisht; përndryshe bateria mund të dëmtohet
- Montimi i zgjatuesve ⑩a

- bashkoni dy pjesët e dala në bashkues me foletë në zgjatues
- rrotulloni zgjatuesin në drejtim të akrepave të orës derisa dy pjesët të lidhen plotësisht
- rrotulloni unazën derisa dy pjesët të fiksohen plotësisht
- vendosni zgjatuesin tjetër në të njëjtën mënyrë ⑩b

! sigurohuni që pjesa është e fiksuar para se ta pastroni

- Gryka rrotulluese ⑪a
  - bashkoni dy pjesët e dala në bashkues me foletë në grykën rrotulluese
  - rrotulloni grykën në drejtim të akrepave të orës derisa dy pjesët të fiksohen plotësisht

  ! sigurohuni që vrima treguese pranë shigjetës të jetë e drejtuar lart, jo poshtë
  - gryka mund të vendoset në zgjatues në të njëjtën mënyrë për përdorim të kombinuar ⑪b
  - tre mënyrat e përdorimit të grykës rrotulluese tregohen në ⑪c

  ! sigurohuni që pjesa është e fiksuar para se ta pastroni
  - duke e rrotulluar grykën në drejtim të kundërt të akrepave të orës, ndryshoni formën e spërkatjes së ujit ⑪d

  ! nëse forma e spërkatjes së ujit nuk ndryshon, shihni "Pastrimi i grykës" për të pastruar bllokimin e vrimës së grykës
- Shishe detergjenti ⑫a
  - hapeni shishen e detergjentit duke e rrotulluar, më pas mbusheni me detergjent të biodegradueshëm të përshtatshëm për përdorim me pompë larëse me korrent (përdorimi i detergjenteve ose lëndëve kimike të tjera mund të ndikojë negativisht te siguria e mjetit)

  ! mos përdorni detergjente të paholluara
  - bashkoni dy pjesët e dala në bashkues me foletë në shishen e detergjentit
  - rrotulloni grykën në drejtim të akrepave të orës derisa dy pjesët të fiksohen plotësisht

  ! sigurohuni që vrima treguese në pjesën e sipërme të grykës të jetë e drejtuar lart, jo poshtë
  - gryka mund të lidhet me zgjatuesin në të njëjtën mënyrë për përdorim të kombinuar ⑫b
  - tre mënyrat e përdorimit të grykës së detergjentit tregohen në ⑫c

  ! sigurohuni që pjesa është e fiksuar para se ta pastroni
  - kontrolloni sasinë e shkumës duke rrotulluar çelësin e rregullimit të shkumës ⑫d
- Bashkuesi i hyrjes së ujit ⑬
  - uleni manikotën N të tubit dhe vendoseni te bashkuesi S
  - lëshojeni manikotën N për ta fiksuar tubin

  ! sigurohuni që tubi të fiksohet mirë. Tërhiqeni me kujdes pjesën e lidhjes për t'u siguruar që nuk bie
  - Për ta hequr tubin, uleni manikotën dhe hiqeni

  ! mos e hiqni tubin gjatë përdorimit
- Lidheni me ujin

  ! Përdorni VETËM ujë të pastër, të ftohtë ose të ngrohtë
  - futeni anën tjetër me filtrin L në një kovë me ujë ose në ujë të freskët pa kripë ⑭a
  - rregulloni lart ose poshtë pozicionin e pluskuesit për t'u siguruar që filtri L të mbetet i zhytur nën sipërfaqen e ujit
  - me filtrin të hequr, mund të lidhni anën tjetër të tubit te furnizimi me ujë ⑭b
- Butoni i modalitetit ⑮
  - shtypni butonin e modalitetit B për të zgjedhur një modalitet sipas nevojës:
    I LARTË: Presion dhe prurje më e lartë e ujit
    EKO: Presion dhe prurje më e ulët e ujit

  ! kur përdorni shishen e detergjentit, mjeti duhet të vendoset në modalitetin I LARTË
- Ndezje/Fikje

  Për të filluar:

  ! filloni në njëfarë largësie nga sipërfaqja për të parandaluar dëmtimin e sipërfaqes
  - vendoseni butonin C të bllokimit në pozicionin e zhbllokuar ⑯a
  - shtypni dhe mbani shtypur çelësin D ⑯b

  Për të ndaluar:
  - lëshoni këmbëzën D për të ndaluar prurjen e ujit ⑯b
  - vendoseni butonin e kyçjes C në pozicionin e kyçur ⑯a

MIRËMBAJTJA / SHËRBIMI

- Mbajeni gjithnjë mjetin të pastër

  ! hiqeni baterinë dhe lidhjen e ujit nga mjeti para se ta pastroni
  - Mos përdorni hollues kur pastroni pjesët plastike
- Pastrimi i grykës

  ! Sigurohuni që të kryhet siç duhet e gjithë puna për mirëmbajtjen e grykës për të parandaluar rrjedhjet e ujit
  - përdorni një furçë për të pastruar çdo material të huaj që bllokon ose pengon grykën ndërsa e shpëlani me ujë
- Pastrimi i filtrit

  ! kontrolloni rregullisht filtrat për t'u siguruar që janë në gjendje të mirë

  Filtri i tubit të thithjes:
  - rrotulloni bashkuesin e filtrit P në drejtim të kundërt të akrepave të orës për ta hequr bashkuesin dhe rondelën metalike Q ⑰a
  - tërhiqni jashtë dy shufrat e lëvizshme të filtrit në të njëjtën kohë për të hequr rrjetën e filtrit ⑰b
  - shpëlajeni rrjetën e filtrit me ujë të pastër
  - futeni sërish rrjetën e filtrit në filtër, duke u siguruar që të fiksohet mirë
  - vendosni sërish rondelën dhe shtrëngoni bashkuesin

  Filtri i hyrjes së ujit:
  - rrotulloni bashkuesin S në drejtim të kundërt të akrepave të orës për ta hequr bashkuesin dhe filtrin e hyrjes së ujit T ⑱
  - shpëlajeni filtrin me ujë të pastër
  - montoni sërish filtrin dhe shtrëngoni bashkuesin
- Ruajtja ⑲
  - montoni shinën ruajtëse U në mur me 2 vida (nuk është dhënë) dhe të niveluar horizontalisht
  - vendoseni adaptorin e ruajtjes V dhe lëvizeni pas bazës së montimit të shinës ruajtëse U
  - mbajeni mjetin me vrimën e montimit në dorezë sipër majës së adaptorit të ruajtjes
- Nëse pajisja ka defekt pavarësisht kujdesit në prodhim dhe procedurat e provave, riparimi duhet të kryhet nga një qendër e shërbimit pas shitjes për veglat e punës të SKIL

- dërgojeni mjetin **të paçmontuar** së bashku me vërtetimin e blerjes te shitësi ose te qendra më e afërt e shërbimit e SKIL (adresat si dhe diagrami i shërbimit i veglës janë të paraqitura në www.skil.com)

• Kini parasysh se dëmtimet për shkak të trajtimit të papërshtatshëm të produktit përjashtohen nga garancia (për kushtet e garancisë së SKIL vizitoni www.skil.com ose pyetni shitësin tuaj)

ZGJIDHJA E PROBLEMEVE

• Lista e mëposhtme tregon simptomat e problemeve, shkaqet e mundshme dhe veprimet korrigjuese (nëse këto nuk e identifikojnë dhe e zgjidhin problemin, kontaktoni me shitësin tuaj ose pikën përkatëse të shërbimit)

! në rast të një defekti elektrik ose mekanik, fikni menjëherë mjetin dhe hiqni baterinë

★ Spërkatja nuk është e vazhdueshme

- koka pjesërisht e bllokuar -> pastroni kokën

★ Motori nuk ndizet ose ndalon papritur

- bateria bosh -> karikoni baterinë
- bateria e nxehtë -> lëreni baterinë të ftohet

★ Motori është në punë por spërkatja është e dobët

- koka plotësisht e bllokuar -> pastroni kokën
- bllokim i filtrit të hyrjes së ujit -> pastrojeni filtrin e hyrjes së ujit
- ajër në pompë -> sigurohuni që bashkuesi i hyrjes së ujit të jetë i lidhur në mënyrë të sigurt
- furnizimi me ujë i papërshtatshëm -> kontrolloni që rubineti i ujit të jetë plotësisht i hapur

MJEDISI

Vetëm për vendet e BE-së

• Mos i hidhni mjetet elektrike, aksesorët dhe paketimet e tyre bashkë me mbeturinat e zakonshme shtëpiake

- në respektim të Direktivës evropiane 2012/19/EC për pajisjet elektrike dhe elektronike si mbetje dhe zbatimin e saj në përputhje me ligjet kombëtare, pajisjet elektrike që kanë arritur në fund të jetëgjatësisë së tyre duhet të mblidhen të ndara dhe të kthehen në një objekt riciklimi në përputhje me mjedisin
- simboli ⑥ do t'ju kujtojë për këtë gjë kur të jetë nevoja për t'i hedhur

! para hedhjes mbroni terminalet e baterisë me ngjitës të fortë për të parandaluar qarkun e shkurtër

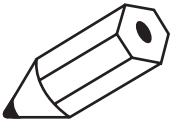

- نگه‌داری ⑲
  - ریل نگهداری U را با ۲ پیچ (ارائه نشده) روی دیوار و به صورت افقی نصب کنید
  - تبدیل نگهداری V را وصل کرده و آنرا در برابر پایه سوار کردن ریل نگهداری U حرکت دهید
  - ابزار را با سوراخ نگهداری در دسته بالای نوک تبدیل نگهداری قرار دهید
- اگر ابزار با وجود مراقبت‌های انجام‌شده در مراحل ساخت و آزمایش خراب شود، باید توسط مرکز خدمات پس‌ازفروش ابزارهای برقی SKIL تعمیر شود
  - ابزار را **بدون جدا کردن قطعات** همراه با رسید خرید به فروشنده یا نزدیک‌ترین مرکز خدمات رسانی SKIL بفرستید (آدرس‌ها به همراه نمودار سرویس ابزار در www.skil.com موجود است)
- توجه داشته باشید که خرابی و خسارت ناشی از کار کردن نادرست با محصول مشمول ضمانت نخواهند بود (برای آگاهی از شرایط ضمانت SKIL به نشانی www.skil.com مراجعه یا از فروشنده خود سوال کنید)

عیب‌یابی

- فهرست زیر علائم مشکلات، علل احتمالی و اقدامات اصلاحی را نشان می‌دهد (اگر این فهرست مشکل را شناسایی و حل نکرد، با فروشنده یا مرکز خدمات تماس بگیرید)

! در صورت بروز اشکال برقی یا مکانیکی، فوراً دستگاه را خاموش کنید و باتری را درآورید

★ اسپری یکنواخت نیست
- نازل قدری گرفته است -> نازل را تمیز کنید

★ موتور روشن نمی‌شود یا به طور ناگهانی متوقف می‌شود
- باتری خالی -> باتری را شارژ کنید
- باتری داغ -> بگذارید باتری خنک شود

★ موتور کار می کند اما اسپری ضعیف است
- نازل کاملاً گرفته است -> نازل را تمیز کنید
- فیلتر ورودی آب مسدود شده است -> فیلتر ورودی آب را تمیز کنید
- پمپ هوا دارد -> اطمینان حاصل کنید که رابط ورودی آب محکم بسته شده باشد
- تغذیه آب ناکافی است -> ببینید آیا شیر آب کاملاً باز است یا خیر

محیط زیست

فقط برای کشورهای اتحادیه اروپا

- ابزارهای برقی، لوازم جانبی و بسته‌بندی آنها را نباید همراه با زباله‌های عادی خانگی دور انداخت
  - با توجه به مصوبه اروپایی EC/۱۹/۲۰۱۲ اروپا درباره لوازم برقی و الکترونیکی مستعمل و اجرای این مصوبه مطابق با قوانین کشوری، ابزارهای برقی که به پایان عمر مفید خود رسیده اند باید جداگانه جمع آوری شده و به یک مرکز بازیافت مناسب و سازگار با محیط زیست انتقال یابند
  - در صورت نیاز به دور انداختن ابزار، تماد ⑦ این را به شما یادآوری می‌کند

! قبل از دور انداختن باتری، حتماً باید روی پایانه‌های باتری را با نوار چسب سنگین بپوشانید تا اتصال کوتاه نکند

- هنگام شارژ ٤...٤٠ درجه سانتی‌گراد
- در حین کار ٥...٤٠ درجه سانتی‌گراد
- در طول نگهداری -٢٠...+٥٠ درجه سانتی‌گراد

شرح علائم و نمادهای روی محصول/باتری

③ پیش از کار حتماً دفترچهٔ راهنما را مطالعه کنید

④ اگر باتری‌ها در آتش انداخته شوند امکان انفجار آنها وجود دارد. بنابراین هرگز و به هیچ دلیلی باتری را نسوزانید

⑤ محصول/شارژر/باتری را در مکانی نگه دارید که دمای آن از ٥٠ درجه سانتی‌گراد بیشتر نباشد

⑥ محصولات الکتریکی و باتری را نباید همراه با زباله‌های عادی خانگی دور انداخت

⑦ دستگاه برای اتصال به لوله اصلی آب آشامیدنی مناسب نیست

⑧ در معرض باران قرار ندهید

استفاده

- شارژ کردن باتری

! **هشدارها و دستورالعمل‌های ارائه‌شده همراه شارژر را مطالعه کنید**

- برداشتن/قرار دادن باتری ②
- نشانگر سطح شارژ باتری ⑨
  - دکمه نشانگر سطح باتری G را فشار دهید تا سطح فعلی باتری a⑨ نشان داده شود

! **اگر پس از فشار دادن دکمه G ⑨b، پایین‌ترین سطح نشانگر باتری شروع به چشمک زدن کند، باتری خالی است**

! **اگر پس از فشار دادن دکمه G ⑨c، ٢ سطح نشانگر باتری شروع به چشمک زدن کند، باتری در محدوده دمای عملیاتی مجاز نیست**

- حفاظت از باتری

محصول به طور ناگهانی خاموش می‌شود یا از روشن شدن آن جلوگیری می‌شود. وقتی که

- **بار وارده خیلی زیاد است** --> بار را برداشته و دوباره راه اندازی کنید
- **دمای باتری در محدوده دمای عملیاتی مجاز ٢٠- تا ٥٠+ درجه سانتیگراد نیست** --> با فشار دادن دکمه G ⑨c، ٢ سطح نشانگر باتری شروع به چشمک زدن می‌کند؛ صبر کنید تا باتری به محدوده دمای عملیاتی مجاز بازگردد
- **باتری تقریباً خالی است (برای محافظت در برابر تخلیه عمیق)** --> سطح باتری ضعیف یا سطح باتری چشمک‌زن ⑨b در صورت فشار دادن دکمه G روی نشانگر سطح باتری نشان داده می‌شود؛ باتری را شارژ کنید

! **پس از خاموش شدن خودکار محصول، دائماً ابزار کلید روشن/خاموش را فشار ندهید؛ امکان دارد باتری آسیب ببیند**

- نصب افزونه‌ها a⑩
  - دو زبانه در رابط را با شیارهای روی افزونه هم‌راستا کنید
  - افزونه را در جهت عقربه‌های ساعت بچرخانید تا دو قطعه کاملاً به هم متصل شوند
  - حلقه قفل‌کننده را بچرخانید تا دو قطعه کاملاً قفل شوند
  - افزونه دیگر را به همین روش وصل کنید b⑩

! **قبل از شروع عملیات شست‌شو، از محکم بودن اتصالات اطمینان حاصل کنید**

- نازل چرخان a⑪
  - دو زبانه در رابط را با شیارهای روی نازل چرخان هم‌راستا کنید
  - نازل را در جهت عقربه‌های ساعت بچرخانید تا دو قطعه کاملاً قفل شوند

! **مطمئن شوید که سوراخ نشانگر سفید نزدیک فلش رو به بالا باشد، نه رو به پایین**

- نازل را می‌توان به همان روش برای استفاده ترکیبی به افزونه متصل کرد b⑪
- سه روش استفاده از نازل شوینده در c⑪ نشان داده شده است

! **قبل از شروع عملیات شست‌شو، از محکم بودن اتصالات اطمینان حاصل کنید**

- برای تغییر دادن شکل جت آب. نازل را در خلاف جهت عقربه‌های ساعت بچرخانید d⑪

! **اگر شکل جت آب تغییر می‌کند، لطفاً به بخش "تمیز کردن نازل" مراجعه کنید تا انسداد سوراخ نازل را به موقع برطرف کنید**

- بطری ماده شوینده a⑫
  - بطری ماده شوینده را با چرخاندن آن باز کنید. سپس شوینده زیست‌تخریب‌پذیرمناسب برای کاربرد دستگاه کارواش در آن بریزید (استفاده از سایر شوینده‌ها یا مواد شیمیایی ممکن است بر ایمنی ابزار تأثیر منفی بگذارد)

! **از مواد شوینده رقیق نشده استفاده نکنید**

  - دو زبانه در رابط را با شیارهای روی بطری شوینده هم‌راستا کنید
  - نازل را در جهت عقربه‌های ساعت بچرخانید تا دو قطعه کاملاً قفل شوند

! **مطمئن شوید که سوراخ نشانگر بالای نازل رو به بالا باشد، نه رو به پایین**

  - نازل را می‌توان به همان روش برای استفاده ترکیبی به افزونه متصل کرد b⑫
  - سه روش استفاده از نازل شوینده در c⑫ نشان داده شده است

! **قبل از شروع عملیات شست‌شو، از محکم بودن اتصالات اطمینان حاصل کنید**

  - با چرخاندن دکمه تنظیم کف، مقدار کف را کنترل کنید d⑫

- رابط ورودی آب ⑬
  - طوق N شلنگ را پایین بکشید و آن را به رابط S متصل کنید
  - طوق N را رها کنید تا شلنگ در جای خود قفل شود

! **مطمئن شوید که شلنگ به طور ایمن وصل شده است. اتصال را به آرامی بکشید تا مطمئن شوید جدا نمی‌شود**

  - برای جدا کردن شلنگ. طوق را پایین بکشید و شلنگ را جدا کنید

! **شلنگ را در حین استفاده از دستگاه جدا نکنید**

- اتصال به منبع آب

! **فقط از آب تمیز، سرد یا ولرم استفاده کنید**

  - انتهای دیگر شلنگ را با فیلتر L در یک سطل آب یا آب شیرین قرار دهید a⑭
  - موقعیت شناور را به بالا یا پایین تنظیم کنید تا مطمئن شوید فیلتر L زیر سطح آب غوطه‌ور می‌ماند
  - با برداشتن فیلتر. می‌توانید انتهای دیگر شلنگ را به منبع آب نیز وصل کنید b⑭

- دکمه حالت ⑮
  - دکمه حالت B را فشار دهید تا یکی از حالت‌های زیر انتخاب شود:

قدرت بالا (HIGH): فشار آب و جریان آب بیشتر

صرفه‌جویی (ECO): فشار آب و جریان آب کمتر

! **هنگام استفاده از بطری ماده شوینده، ابزار باید روی حالت HGIH تنظیم شود**

- روشن/خاموش

برای شروع:

! **از فاصله کافی با سطح مورد نظر شروع کنید تا به سطح آسیبی نرسد**

  - دکمه قفل C را در موقعیت باز قرار دهید a⑯
  - ماشه استارت D را فشار دهید و نگه دارید b⑯

برای متوقف کردن:

  - ماشه استارت D را رها کنید تا جریان آب متوقف شود b⑯
  - دکمه قفل C را در موقعیت قفل‌شده قرار دهید a⑯

نگهداری / سرویس

- ابزار را همیشه تمیز نگهدارید

! **قبل از تمیز کردن، باتری و اتصال آب را از دستگاه جدا کنید**

  - از استفاده از حلال‌ها هنگام تمیز کردن قطعات پلاستیکی خودداری کنید

- تمیز کردن نازل

! **اطمینان حاصل کنید که تمام مراحل تعمیر و نگهداری نازل به درستی انجام می‌شود تا از نشت آب جلوگیری شود**

  - برای تمیز کردن موادی که ممکن است سوراخ‌های نازل را مسدود یا تنگ کرده باشند. از برس زیر جریان آب استفاده کنید و سوراخ‌های نازل را بشویید

- تمیز کردن فیلتر

! **فیلترها را به طور مرتب بررسی کنید تا از سالم بودن آنها مطمئن شوید**

فیلتر شلنگ مکش:

  - رابط فیلتر P را در خلاف جهت عقربه‌های ساعت بچرخانید تا رابط و واشر فلزی Q جدا شوند a⑰
  - دو میله متحرک فیلتر را همزمان به سمت بیرون بکشید تا توری فیلتر جدا شود b⑰
  - توری فیلتر را با آب تمیز بشویید
  - توری فیلتر را دوباره داخل فیلتر قرار دهید و مطمئن شوید که محکم در جای خود قرار گرفته است
  - واشر را دوباره سر جای خود نصب کنید و رابط را محکم کنید

فیلتر ورودی آب:

  - رابط S را در خلاف جهت عقربه‌های ساعت بچرخانید تا رابط و فیلتر ورودی آب T جدا شوند ⑱
  - فیلتر را با آب تمیز بشویید
  - فیلتر را دوباره سر جای خود نصب کنید و رابط را محکم کنید

- فلتر مدخل الماء مسدود -> نظف فلتر مدخل الماء
- يوجد هواء في المضخة -> تأكد من تركيب موصل مدخل الماء على نحو آمن
- إمداد الماء غير كافي -> تحقق من فتح صنبور الماء بالكامل

البيئة

لدول الاتحاد الأوروبي فقط

- لا تتخلص من الآلات الكهربية والملحقات ومكونات التغليف مع النفايات المنزلية
- وفقًا للتوجيه الأوروبي EC/19/2012 الخاص بنفايات المعدات الكهربية والإلكترونية، وتطبيقه بالتوافق مع القانون المحلي، يجب تجميع الأدوات الكهربية منتهية الصلاحية بشكل منفصل وإرسالها إلى أحد منشآت إعادة التصنيع المتوافقة مع البيئة
- سيذكّرك الرمز ① بهذا عند الحاجة إلى التخلص من أية آلة

! **قبل التخلص من البطارية، قم بحماية أطراف توصيل البطارية بشريط قوي لمنع حدوث دائرة قصر (ماس كهربائي)**

FA

دستگاه کارواش شارژی ۰۷۶۲

مقدمه

- این محصول برای تمیز کردن وسایل نقلیه، ماشین‌آلات، ساختمان‌ها، نماها و موارد مشابه در بخش خصوصی طراحی شده است
- لطفاً پیش از کار با دستگاه، این دفترچه راهنما را با دقت مطالعه کنید و آن را برای استفاده آتی نگه دارید ③
- به دستورالعمل‌های ایمنی و هشدارها دقیقاً توجه کنید؛ عدم رعایت این هشدارها و دستورالعمل‌ها ممکن است به بروز آسیب شدید منجر شود
- بررسی کنید که بسته‌بندی شامل تمام قطعات نشان داده شده در تصویر شماره ② باشد
- در صورت مفقود شدن یا آسیب دیدن قطعات، لطفاً با فروشنده خود تماس بگیرید

اطلاعات فنی ①

اجزای محصول ②

A رابط افزونه/نازل
B دکمه حالت
C دکمه قفل
D کلید استارت
E دسته
F ورودی آب
G نشانگر شارژ باتری
H شلنگ مکش
J افزونه
K بطری ماده شوینده
L فیلتر شلنگ مکش
M نازل چرخان
N طوق
P رابط فیلتر
Q واشر فلزی
R توری فیلتر
S رابط
T فیلتر ورودی آب
U ریل نگهداری
V تبدیل نگهداری

ایمنی

- کودکان ۸ ساله و بزرگتر و افرادی که محدودیت‌های فیزیکی، حسی یا ذهنی دارند یا فاقد تجربه یا دانش هستند به‌شرطی می‌توانند از این ابزار استفاده کنند که مسئول ایمنی آنها بر کارشان نظارت کند و یا درباره عملکرد ایمن ابزار به آن‌ها آموزش داده باشد و آن‌ها خطرات موجود را درک کرده باشند (در غیر این صورت خطر بروز خطاهای کارکرد و بروز آسیب وجود خواهد داشت).
- بر کودکان نظارت داشته باشید (تا اطمینان حاصل کنید که کودکان با ابزار بازی نمی‌کنند).
- کودکان هرگز نباید بدون نظارت افراد بالغ به تمیزکاری یا نگهداری این ابزار مبادرت ورزند.
- جریان مایع یا بخار نباید به سمت تجهیزات حاوی قطعات الکتریکی، مانند فضای داخلی اتاق‌ها، هدایت شود.
- دستگاه را در حالی که به بسته‌های باتری متصل است، بدون مراقبت رها نکنید.
- در صورت افتادن دستگاه، و وجود علائم قابل مشاهده آسیب یا نشتی، نباید از آن استفاده کرد؛ هنگام روشن بودن یا خنک شدن دستگاه، آن را دور از دسترس کودکان نگه دارید.
- **قبل از شروع هرگونه عملیات تمیز کردن، درها و پنجره‌ها را ببندید.** ناحیه موردنظر برای تمیزکاری را از هرگونه زباله، اسباب‌بازی، مبلمان فضای باز یا دیگر اشیائی که ممکن است خطر ایجاد کنند، پاک‌سازی کنید.
- **اگر در هر قسمتی از دستگاه یخ تشکیل شده است، هرگز از آن استفاده نکنید.** برای جلوگیری از یخ‌زدگی، همیشه در فضای بسته نگهداری شود.
- **از اسیدها، قلیاها، حلال‌ها، مواد قابل اشتعال، سفیدکننده‌ها یا محلول‌های صنعتی در این دستگاه استفاده نکنید.** این مواد می‌توانند باعث آسیب‌های فیزیکی به اپراتور و آسیب‌های جبران‌ناپذیر به دستگاه شوند.
- **جت فشار بالای آب در صورت استفاده نادرست می‌تواند خطرناک باشد.** جت آب نباید به سمت افراد، حیوانات، دستگاه‌های الکتریکی یا خود دستگاه هدایت شود.
- **دستگاه کارواش را با هر دو دست محکم نگه دارید.** عدم انجام این کار می‌تواند باعث از دست دادن کنترل و آسیب به خود و دیگران شود.
- **قبل از هر بار استفاده، پیچ و مهره‌ها را بررسی کنید تا شل نشده باشند.** پیچ یا مهره شل ممکن است باعث مشکلات جدی در موتور شود.
- **هنگام سرویس، فقط از قطعات یدکی توصیه شده یا معادل آن استفاده کنید.** استفاده از قطعات دیگر ممکن است خطرآفرین باشد یا باعث آسیب به دستگاه شود.
- **فقط از آب سرد یا ولرم استفاده کنید.** هرگز از آب با دمای بالاتر از ۴۰درجه سانتیگراد استفاده نکنید.
- **هرگز پاشش آب را از فاصله خیلی نزدیک به سطح موردنظر انجام ندهید** زیرا ممکن است به سطح آسیب وارد شود.
- **هرگز از آب یا مایعات دیگر برای تمیز کردن یا شستشوی دستگاه خود استفاده نکنید و آن را در معرض باران قرار ندهید. در فضای بسته و خشک نگهداری شود.** مایعات خورنده، آب و مواد شیمیایی می‌توانند وارد قطعات الکترونیکی و/یا محفظه باتری محصول شوند و به قطعات الکترونیکی و/یا باتری آسیب برسانند که ممکن است منجر به اتصال کوتاه، افزایش خطر آتش‌سوزی و آسیب جدی به افراد شود. هر از گاهی با یک پارچه خشک، هرگونه آلودگی و کثیفی را از روی محصول پاک کنید.
- **فقط برای استفاده در فضای باز.**
- لباس محافظ مناسب بپوشید تا از شما در برابر آبی که پاشیده می‌شود محافظت کند.
- **اگر افراد دیگری در نزدیکی هستند از ابزار استفاده نکنید مگر اینکه آنها نیز لباس محافظ پوشیده باشند.**
- از پاشیدن موادی که حاوی آزبست یا سایر مواد خطرناک برای سلامتی هستند خودداری کنید.
- **برای تمیز کردن لباس یا کفش، جت آب را مستقیماً به سمت خود یا دیگران نگیرید.**
- فقط از شلنگ‌های نوی ارائه‌شده همراه دستگاه استفاده کنید. از شلنگ‌های قدیمی استفاده نکنید.
- پس از استفاده و قبل از انجام تعمیرات، باتری‌ها را از دستگاه خارج کنید.

باتری

- شارژ باتری ارائه‌شده، در صورت وجود، کامل نیست (برای اطمینان از ظرفیت کامل باتری، قبل از اولین استفاده از دستگاه الکتریکی خود، باتری را در شارژر باتری به طور کامل شارژ کنید)
- تنها از باتری‌ها و شارژرهای زیر در این محصول استفاده کنید
  - باتری ****SKIL: BR1'31
  - شارژر ****SKIL: CR1'31
- در صورت هرگونه آسیب به باتری، هرگز از آن استفاده نکنید؛ باتری آسیب‌دیده حتما باید تعویض شود
- از باتری‌های نشتی‌دار استفاده نکنید. همیشه برای خارج کردن باتری نشتی‌دار از دستکش و عینک محافظ استفاده کنید. از تکان دادن آن خودداری کنید و آن را کاملا در یک پوشش بدون منفذ بپیچید
- باتری را از هم باز نکنید
- محصول/باتری را در معرض باران قرار ندهید
- دمای مجاز محیط (دستگاه/شارژر/باتری):

المسموح بها

- حماية البطارية

يتوقف المنتج عن العمل بشكل مفاجئ أو لا يمكن تشغيله في الحالات التالية

- **الحمل زائد للغاية** --> تخلص من الحمل وأعد التشغيل
- **درجة حرارة البطارية ليست في نطاق درجة حرارة التشغيل المقبولة وهو -٢٠ إلى ٥٠٠ درجة مئوية** --> يبدأ مستويان من مؤشر شحن البطارية في الوميض عند الضغط على الزر G c ⑨: انتظر حتى عودة البطارية إلى نطاق درجة حرارة التشغيل المقبولة
- **شحن البطارية يكاد يكون فارغا (للحماية من التفريغ العميق للشحن)** --> يتم عرض مستوى الشحن المنخفض للبطارية أو يومض مستوى شحن البطارية المنخفض b ⑨ من خلال مؤشر شحن البطارية عند الضغط على الزر K: اشحن البطارية

! لا تستمر في الضغط على زر التشغيل/الإيقاف بعد توقف الجهاز بشكل تلقائي: لأن البطارية قد تكون تالفة

- تركيب وصلات التمديد a ⑩
  - قم بمحاذاة اللسانين في الوصلة مع التجاويف في وصلة التمديد
  - قم بتدوير وصلة التمديد في اتجاه عقارب الساعة إلى أن يتم توصيل الجزأين معًا
  - قم بتدوير حلقة القفل إلى أن يتم قفل الجزأين معًا
  - قم بتوصيل وصلة التمديد الأخرى بنفس الطريقة b ⑩

! تأكد من أن الملحق آمن قبل التنظيف

- الفوهة الدوارة a ⑪
  - قم بمحاذاة اللسانين في الوصلة مع التجاويف في الفوهة الدوارة
  - قم بتدوير الفوهة في اتجاه عقارب الساعة إلى أن يتم قفل الجزأين معًا

! تأكد من أن فتحة المؤشر الأبيض بالقرب من السهم متجهة إلى أعلى، وليس إلى أسفل

- يمكن توصيل الفوهة بوصلة التمديد بنفس الطريقة للاستخدام المشترك b ⑪
- الطرق الثلاث لاستخدام فوهة الدوران موضحة في c ⑪

! تأكد من أن الملحق آمن قبل التنظيف

- عن طريق تدوير الفوهة عكس اتجاه عقارب الساعة، قم بتغيير شكل فوهة نفث الماء d ⑪

! إذا تغير شكل فوهة نفث الماء، يُرجى الرجوع إلى قسم "تنظيف الفوهة" لتنظيف انسداد ثقب الفوهة في الوقت المناسب

- زجاجة المنظف a ⑫
  - افتح زجاجة المنظف عن طريق لفها. ثم املأها بمنظف قابل للتحلل الحيوي مناسب لتطبيقات آلة التنظيف الكهربائية (استخدام منظفات أو مواد كيميائية أخرى قد يؤثر سلبًا على سلامة الآلة)

! لا تستخدم منظفات غير مخففة:

  - قم بمحاذاة اللسانين في الوصلة مع التجاويف في زجاجة المنظف
  - قم بتدوير الفوهة في اتجاه عقارب الساعة إلى أن يتم قفل الجزأين معًا

! تأكد من أن فتحة المؤشر في أعلى الفوهة متجهة إلى أعلى، وليس إلى أسفل

  - يمكن توصيل الفوهة بوصلة التمديد بنفس الطريقة للاستخدام المشترك b ⑫
  - الطرق الثلاث لاستخدام فوهة المنظف موضحة في c ⑫

! تأكد من أن الملحق آمن قبل التنظيف

  - تحكم في كمية الرغوة عن طريق تدوير بكرة ضبط الرغوة d ⑫

- وصلة مدخل الماء ⑬
  - اسحب طوق الخرطوم N إلى أسفل وقم بتركيبه على الوصلة S
  - حرر الطوق N لقفل الخرطوم في مكانه

! تأكد من أن الخرطوم متصل بإحكام. اسحب الوصلة برفق للتأكد من أنها لن تسقط

  - لإزالة الخرطوم، اسحب الطوق إلى أسفل وأزله

! لا تقم بإزالة الخرطوم في أثناء الاستخدام

- التوصيل بمصدر الماء

! استخدم فقط الماء النظيف، البارد أو الدافئ

  - قم بإسقاط الطرف الآخر مع الفلتر L في دلو من الماء أو في ماء عذب a ⑭
  - قم بضبط موضع العوامة إلى أعلى أو أسفل لضمان بقاء الفلتر L مغمورًا تحت سطح الماء
  - بعد إزالة الفلتر، يمكنك توصيل الطرف الآخر من الخرطوم بمصدر الماء b ⑭

- زر الوضع ⑮
  - اضغط على زر الوضع B لاختيار وضع حسب الحاجة:

HIGH (مرتفع): ضغط ماء أعلى وتدفق ماء أعلى

ECO (اقتصادي): ضغط ماء أقل وتدفق ماء أقل

! عند استخدام زجاجة المنظف، يجب ضبط الآلة على وضع HGIH (مرتفع)

- التشغيل/الإيقاف

لبدء التشغيل:

! ابدأ من مسافة بعيدة عن سطح التنظيف لتجنب تلف السطح

  - اضبط زر القفل C على وضع إلغاء القفل a ⑯
  - اعصر الزناد b ⑰ D مع الاستمرار

للإيقاف:

  - حرر الزناد D لإيقاف تدفق الماء b ⑰
  - اضبط زر القفل C على وضع القفل a ⑯

الصيانة/الخدمة

- حافظ على نظافة الأداة دائمًا

! أخرج البطارية ووصلة الماء من الآلة قبل التنظيف

  - تجنب استخدام المذيبات عند تنظيف الأجزاء البلاستيكية

- تنظيف الفوهة

! تأكد من إجراء جميع أعمال صيانة الفوهة بشكل صحيح لمنع تسرب الماء

  - استخدم فرشاة لتنظيف أي مواد غريبة تسد الفوهة أو تقيد حركة الماء فيها في فتحات الفوهة في أثناء الشطف بالماء

- تنظيف الفلتر

! تحقق من الفلاتر بانتظام للتأكد من أنها في حالة جيدة

فلتر خرطوم الشطف:

  - قم بتدوير وصلة الفلتر P عكس عقارب الساعة لإزالة الوصلة والوردة المعدنية a ⑰ Q
  - اسحب القضيبين القابلين للتحريك من الفلتر إلى الخارج في نفس الوقت لإزالة شبكة الفلتر b ⑰
  - اغسل شبكة الفلتر بالماء النظيف
  - أعد إدخال شبكة الفلتر في الفلتر. مع التأكد من ثابتة في مكانها بإحكام
  - أعد تركيب الوردة. واربط الوصلة

فلتر مدخل الماء:

  - قم بتدوير الوصلة S عكس عقارب الساعة لإزالة الوصلة وفلتر مدخل الماء T ⑱
  - اغسل الفلتر بماء نظيف
  - أعد تركيب الفلتر. واربط الوصلة

- التخزين ⑲
  - قم بتركيب قضيب التخزين U على الجدار بمسمارين (غير مرفقين) واضبط مستواه أفقيًا
  - قم بتركيب مهايئ التخزين V وحركه مقابل قاعدة التثبيت الخاصة بقضيب التخزين U
  - يجب تخزين الآلة مع وجود فتحة التخزين في المقبض فوق طرف مهايئ التخزين

- إذا تعذر تشغيل الآلة على الرغم من الحذر الشديد في إجراءات التصنيع والاختبار، فيجب القيام بالإصلاحات بواسطة مركز خدمة ما بعد البيع للآلات العاملة بالطاقة الخاصة بشركة SKIL

  - قم بإرسال الآلة **من دون تفكيكها** بالإضافة إلى إثبات الشراء إلى البائع أو أقرب مركز خدمة SKIL (العناوين بالإضافة إلى مخطط الخدمة متاحان على www.skil.com)

- كن على علم بأن التلف الناجُ عن زيادة التحميل أو التعامل مع الجهاز بطريقة خاطئة سيتم استبعاده من الضمان (لمعرفة شروط ضمان SKIL، راجع الموقع الإلكتروني www.skil.com أو قم بسؤال الوكيل)

استكشاف الأعطال وإصلاحها

- توضح القائمة التالية أعراض المشاكل والأسباب المحتملة والإجراءات التصحيحية (إذا لم يعمل ذلك على التعرف على المشكلة وإصلاحها، اتصل بالتاجر أو مركز الخدمة)

! في حالة حدوث خلل كهربائي أو ميكانيكي، أوقف تشغيل الآلة فورًا وأزل البطارية

★ الرش غير متناسق

  - الفوهة مسدودة جزئيًا -> نظّف الفوهة

★ المحرك لا يبدأ العمل أو يتوقف فجأةً

  - البطارية فارغة -> اشحن البطارية
  - البطارية ساخنة -> اترك البطارية تبرد

★ المحرك يدور ولكن الرش ضعيف

  - الفوهة مسدودة تمامًا -> نظّف الفوهة

AR

آلة تنظيف كهربائية لاسلكية ٠٧٦٢

مقدمة

- تم تصميم هذا المنتج لتنظيف المركبات والآلات والمباني والواجهات وما إلى ذلك في مؤسسات القطاع الخاص
- اقرأ دليل التعليمات بعناية قبل بدء الاستخدام، واحتفظ به للرجوع إليه في المستقبل ③
- انتبه بشكلٍ خاص إلى تعليمات وتحذيرات السلامة؛ فقد يؤدي الإخفاق في الالتزام بهذه التعليمات إلى التعرض لإصابة خطيرة
- تأكد من احتواء عبوة التغليف على جميع الأجزاء الموضحة في الشكل ②
- إذا كانت هناك أجزاء مفقودة أو تالفة، يُرجى الاتصال بالوكيل

البيانات الفنية ①

مكونات المنتج ②

A وصلة التمديد/الفوهة
B زر الوضع
C زر القفل
D المفتاح الزنبركي
E المقبض
F مدخل الماء
G مؤشر شحن البطارية
H خرطوم الشفط
J وصلة تمديد
K زجاجة المنظف
L فلتر خرطوم الشفط
M فوهة دوارة
N طوق
P وصلة الفلتر
Q وردة معدنية
R شبكة الفلتر
S وصلة
T فلتر مدخل الماء
U قضيب التخزين
V مهايئ التخزين

السلامة

- يمكن استخدام هذه الآلة بواسطة الأطفال من سن ٨ وما فوق ذوي القدرات البدنية أو الحسية أو العقلية المنخفضة أو محدودي الخبرة والمعرفة في حالة وجود فرد مسؤول عن سلامتهم يقوم بالإشراف عليهم أو قام بإرشادهم إلى كيفية التشغيل الآمن للآلة والتأكد من استيعابهم للمخاطر المقترنة (وإلا؛ فسيكون هناك خطر حدوث أخطاء في التشغيل والتعرض لإصابات).
- يجب الإشراف على الأطفال (سيضمن هذا عدم قيام الأطفال باللعب بالآلة).
- يجب ألا يقوم الأطفال بتنظيف الآلة أو صيانتها بدون الإشراف عليهم.
- يجب عدم توجيه السائل أو التدفق نحو المعدات التي تحتوي على مكونات كهربائية، مثل دواخل الأفران.
- يجب عدم ترك الجهاز دون مراقبته والإشراف عليه عندما يكون متصلاً بمجموعات البطارية.
- يجب ألا يتم استعمال هذا الجهاز إذا كان قد تعرض للسقوط أو في حالة ظهور علامات التلف الواضح عليه أو في حالة وجود تسريب به. احتفظ بالجهاز بعيدًا عن متناول الأطفال في أثناء تشغيله أو تركه يبرد.
- **قبل بدء أي أعمال تنظيف، أغلق الأبواب والنوافذ.** نظف المنطقة من العوالق أو الألعاب أو أثاث الأماكن الخارجية أو الأشياء الأخرى التي قد ينشأ عنها أي خطر.
- **لا تحاول أبدًا استخدام آلة التنظيف الكهربائية إذا تشكل الجليد على أي جزء من المعدات.** احرص دائمًا على تخزينه في مكان مغلق لمنع التجمد.
- **لا تستخدم الأحماض أو القلويات أو المحاليل أو المواد القابلة للاشتعال أو المبيضات أو المنظفات الخاصة بالمصانع في هذا المنتج.** فقد تتسبب تلك المنتجات في إصابات بدنية للمشغّل وأضرار لا يمكن علاجها للآلة.
- **قد تصبح خراطيم الضغط العالي خطرة عند سوء الاستخدام.** يجب عدم توجيه الخرطوم تجاه الأشخاص أو الحيوانات أو الأجهزة الكهربائية أو الآلة نفسها.
- **أمسك آلة التنظيف الكهربائية بإحكام بكلتا يديك.** لأن عدم فعل ذلك قد يتسبب في فقدان السيطرة وتعريض نفسك والآخرين للإصابة.
- **افحص المسامير والصواميل للتأكد من أنها غير مفكوكة قبل كل استخدام.** لأن المسمار أو الصامولة المفكوك قد يتسبب في مشاكل خطيرة للمحرك.
- **استخدم فقط قطع غيار الموصى بها أو ما يماثلها عند إجراء أعمال الصيانة** لأن استخدام أي أجزاء أخرى قد ينشأ عنه خطر أو يتسبب في تعرض المنتج للتلف.
- **استخدم فقط الماء البارد أو الدافئ.** لا تستخدم الماء الذي تزيد درجة حرارته عن ٤٠ درجة مئوية.
- **لا ترش بالقرب من السطح** الذي سيتم تنظيفه لأن ذلك قد يتسبب في إتلاف السطح.
- **لا تستخدم الماء أو أي سوائل لتنظيف منتجك أو شطفه، ولا تعرض المنتج للمطر. بل يجب تخزينه داخل مكان مغلق جاف.** يمكن أن تدخل السوائل المسببة للتآكل، والماء، والمواد الكيميائية إلى المكونات الإلكترونية للمنتج و/أو حجيرة البطارية وتسبب تلف المكونات الإلكترونية و/أو مجموعة البطارية، مما قد يؤدي إلى حدوث دائرة قصر (ماس كهربائي) وزيادة خطر نشوب حريق ووقوع إصابة شخصية خطيرة. قم بإزالة أي تراكم للأوساخ والعوالق عن طريق مسح المنتج بقطعة قماش جافة من حين إلى آخر.
- **للاستخدام في الأماكن الخارجية المفتوحة فقط.**
- ارتدِ ملابس واقية مناسبة للحماية من الماء المتناثر.
- **لا تستخدم الآلة مع وجود أشخاص آخرين على مقربة، ما لم يرتدوا ملابس واقية.**
- لا ترشّ المواد التي تحتوي على الأسبستوس والمواد الأخرى التي تحتوي على مواد تشكل خطورة على صحتك.
- **لا تقم بتوجيه فوهة نفث الماء ناحية نفسك أو الآخرين لتنظيف الملابس أو الأحذية.**
- يجب استخدام مجموعات الخرطوم الجديدة المرفقة مع الجهاز، ويجب عدم إعادة استخدام مجموعات الخرطوم القديمة.
- افصل البطاريات بعد الاستخدام وقبل صيانة المستخدم.

البطاريات

- البطارية المرفقة -إن وجدت- تكون مشحونة جزئيًا (لضمان الحصول على كامل طاقة البطارية، قم بشحن البطارية بالكامل من خلال الشاحن قبل استخدام الجهاز الكهربائي للمرة الأولى)
- استخدم البطاريات والشواحن التالية فقط مع هذا الجهاز
  - بطارية SKIL: BR١ ٣١˚˚˚˚
  - شاحن SKIL: CR١ ٣١˚˚˚˚
- لا تستخدم البطارية إذا تعرضت للتلف؛ ويجب استبدالها
- لا تستخدم البطاريات التي بها تسريب. ارتدِ دائمًا قفازات ونظارات حماية عند إزالة البطارية المتسربة، وتجنب الاهتزاز وضعها في حاوية محكمة
- لا تقم بتفكيك البطارية بنفسك
- لا تعرض المنتج / البطارية للمطر
- درجة الحرارة المحيطة المسموح بها (الآلة/الشاحن/البطارية):
  - في أثناء الشحن: ٤ إلى ٤٠ درجة مئوية
  - في أثناء التشغيل: ٥ إلى ٤٠ درجة مئوية
  - في أثناء التخزين: -٢٠ إلى +٥٠ درجة مئوية

شرح الرموز الموجودة على المنتج / البطارية

③ اقرأ دليل التعليمات قبل الاستخدام
④ قد تنفجر البطاريات عندما تتعرض للنار، لذا لا تحرق البطارية لأي سبب
⑤ قم بتخزين المنتج/الشاحن/البطارية في أماكن لا تتجاوز درجة الحرارة فيها ٥٠ درجة مئوية
⑥ لا تتخلص من المنتجات الكهربية والبطاريات مع النفايات المنزلية
⑦ الآلة غير مناسبة للتوصيل بمصدر ماء محمول
⑧ لا يجب تعريض المنتج للمطر

الاستخدام

- شحن البطارية
  ! **اقرأ تحذيرات وتعليمات السلامة المرفقة مع الشاحن**
- خلع/تركيب البطارية ②
- مؤشر شحن البطارية ⑨
  - اضغط على زر مؤشر شحن البطارية G لعرض مستوى شحن البطارية الحالي ⑨a
  ! **عند بدء مستوى الحد الأدنى لمؤشر البطارية في الوميض بعد الضغط على الزر G ⑨b. فهذا معناه أن البطارية فارغة الشحن**
  ! **عند بدء مستويين من مؤشر البطارية في الوميض بعد الضغط على الزر G ⑨c. فهذا معناه أن البطارية ليست في نطاق درجة حرارة التشغيل**

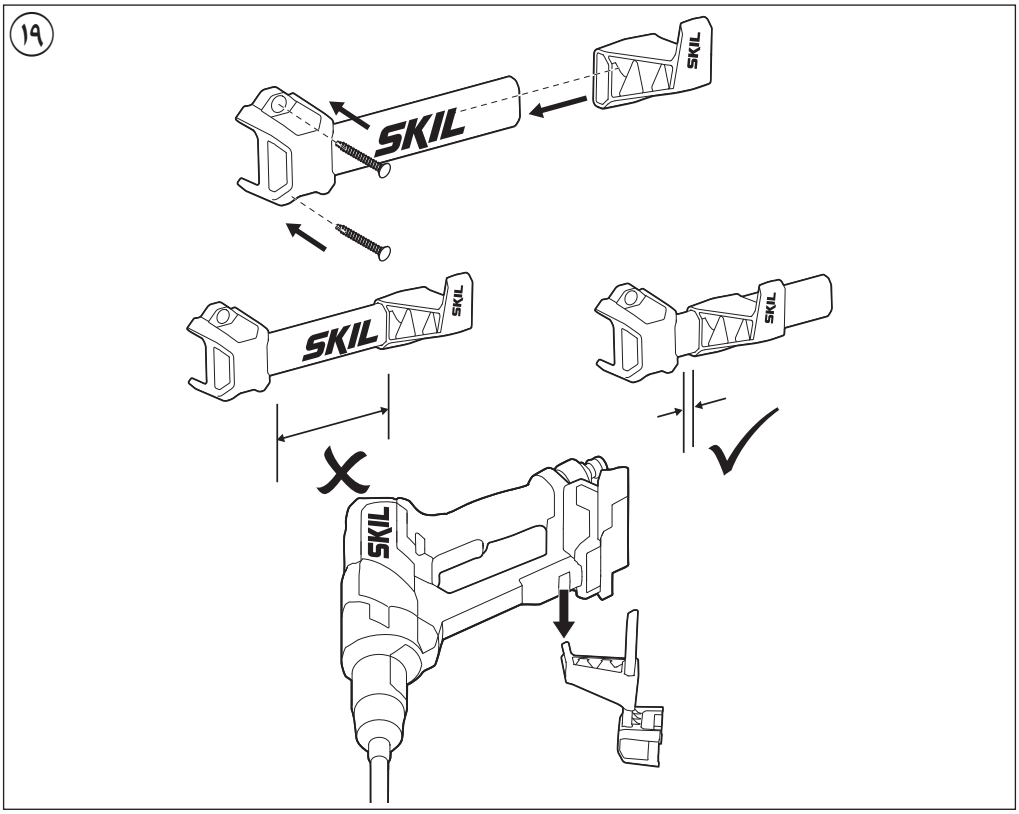
١٩
SKIL
SKIL
SKIL
SKIL
SKIL
SKIL

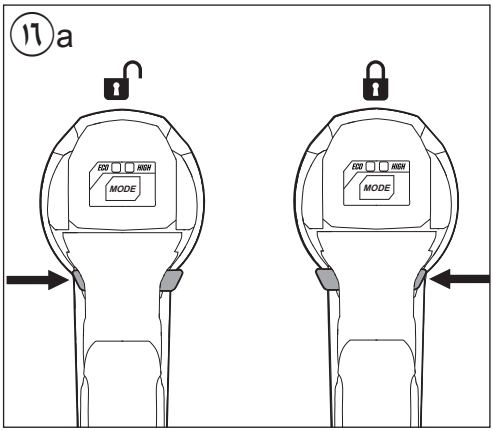
١٦a
LOW
HIGH
MODE
LOW
HIGH
MODE

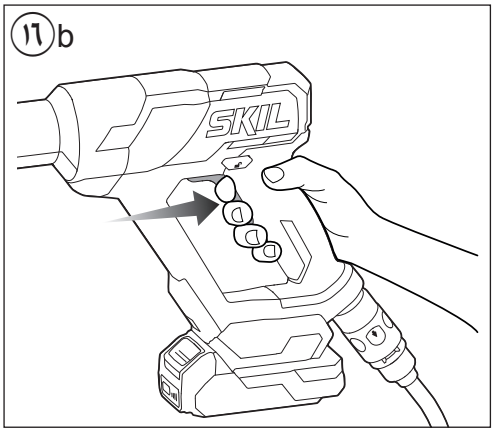
١٦b
SKIL

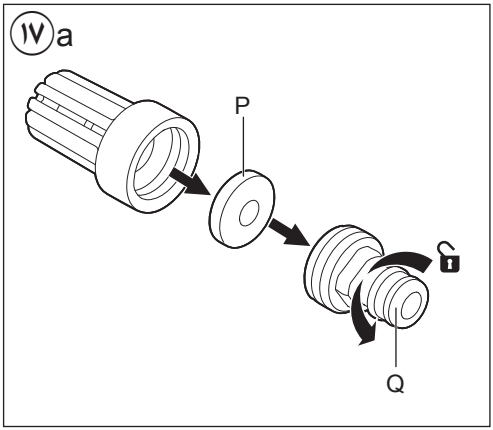
١٧a
P
Q

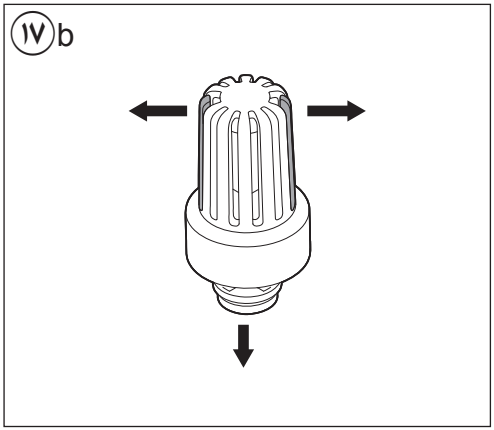
١٧b

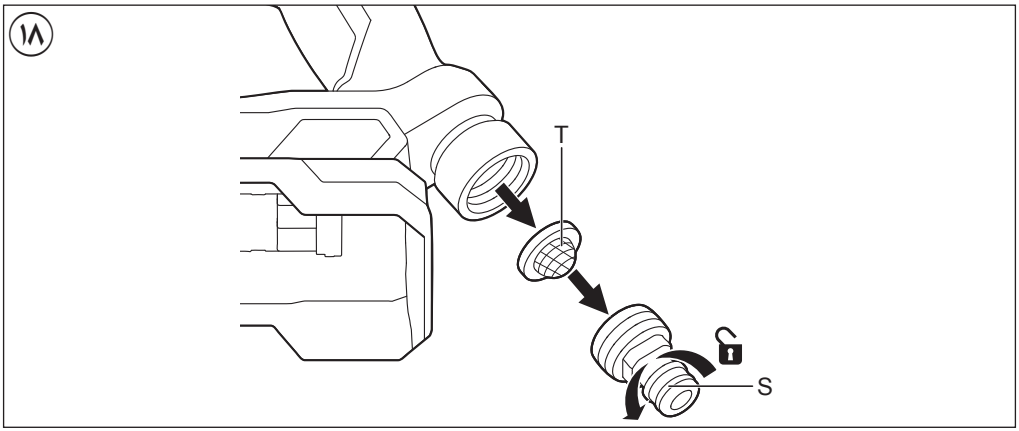
١٨
T
S

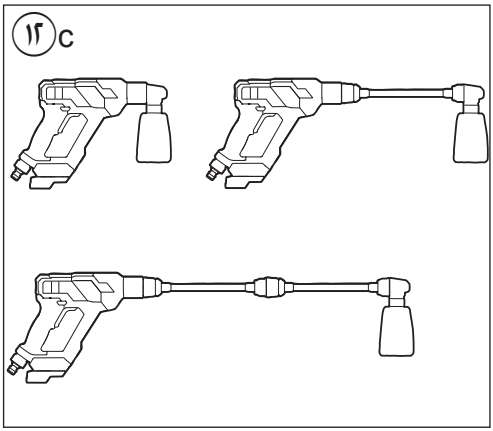
١٢c

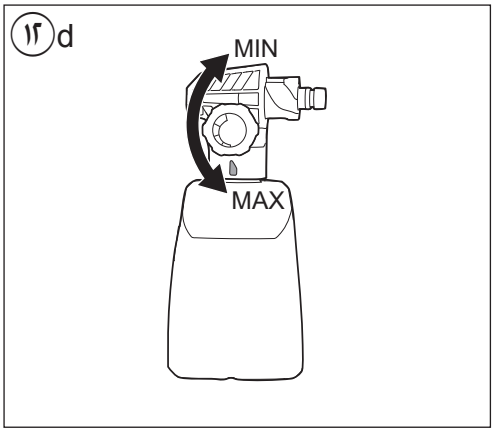
١٢d
MIN
MAX

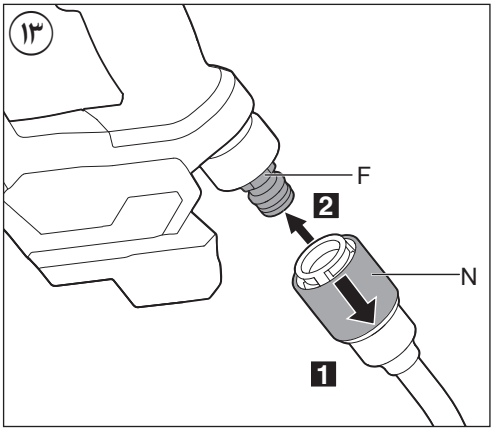
١٣
F
2
N
1

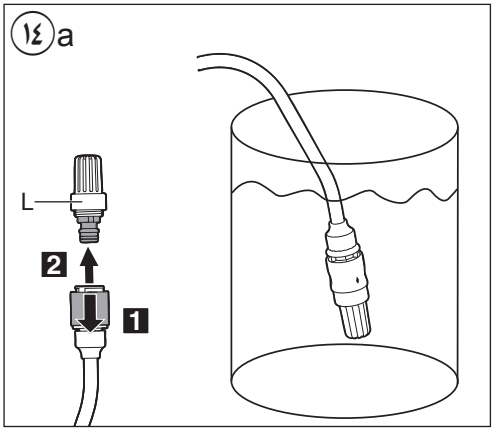
١٤a
L
2
1

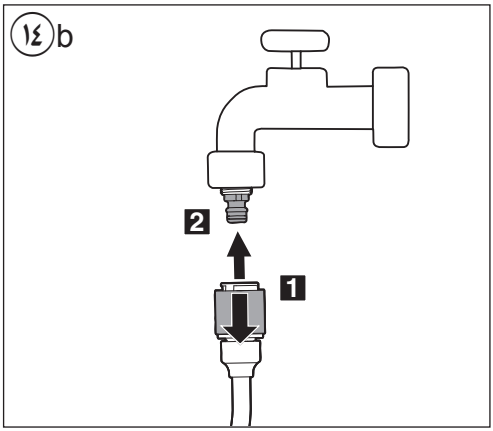
١٤b
2
1

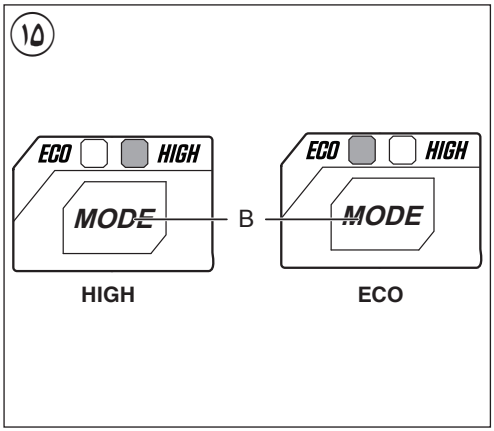
١٥
ECO
HIGH
MODE
B
ECO
HIGH
MODE
HIGH
ECO

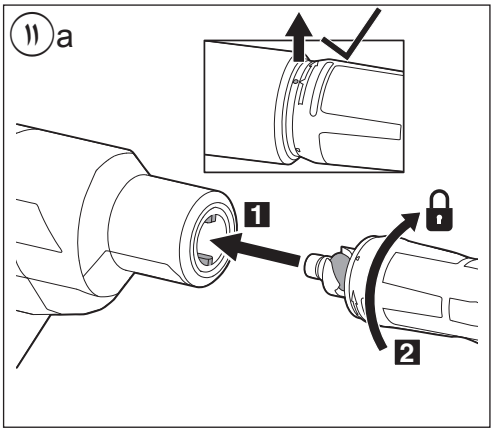
١١a
1
2

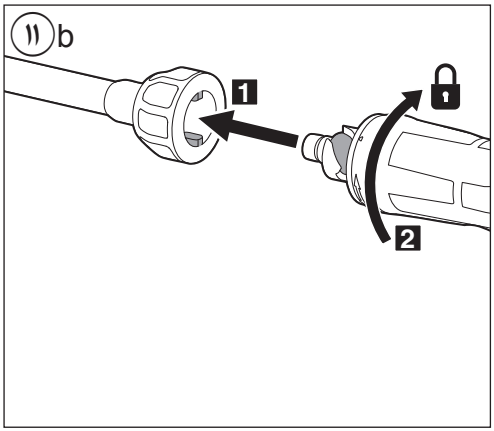
١١b
1
2

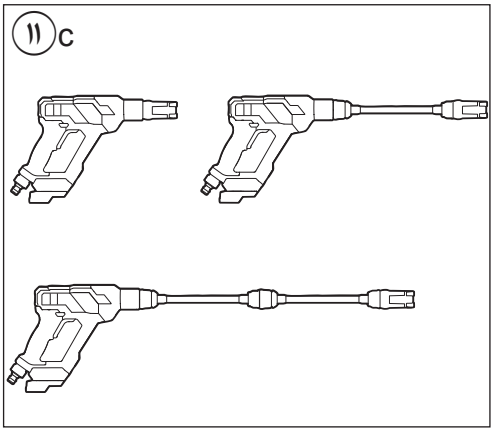
١١c

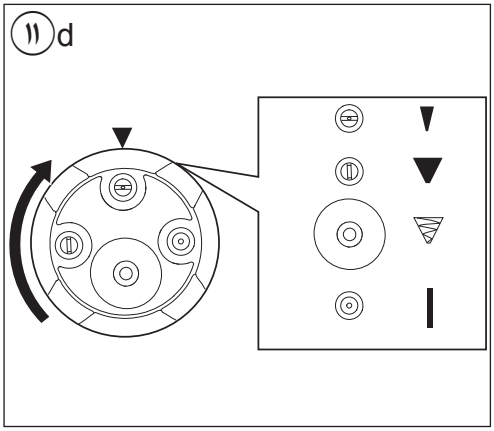
١١d

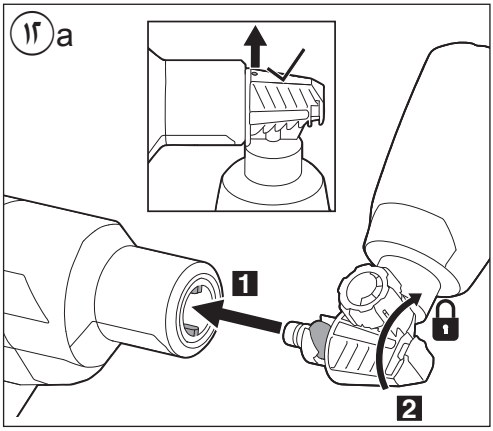
١٢a
1
2

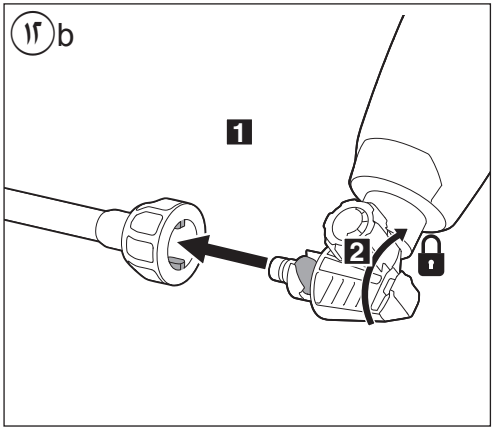
١٢b
1
2

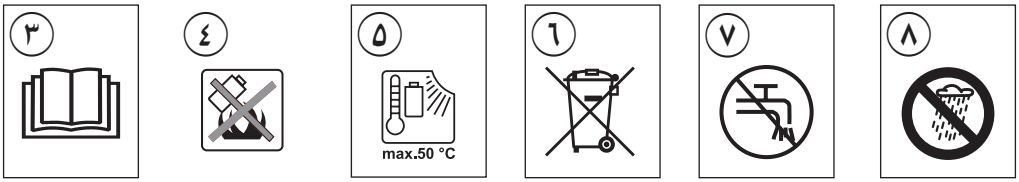
٣
٤
٥
max.50 °C
٦
٧
٨

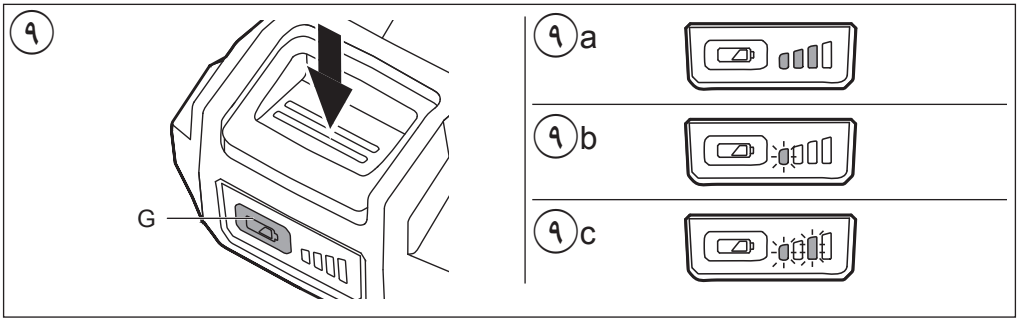
٩
G
٩a
٩b
٩c

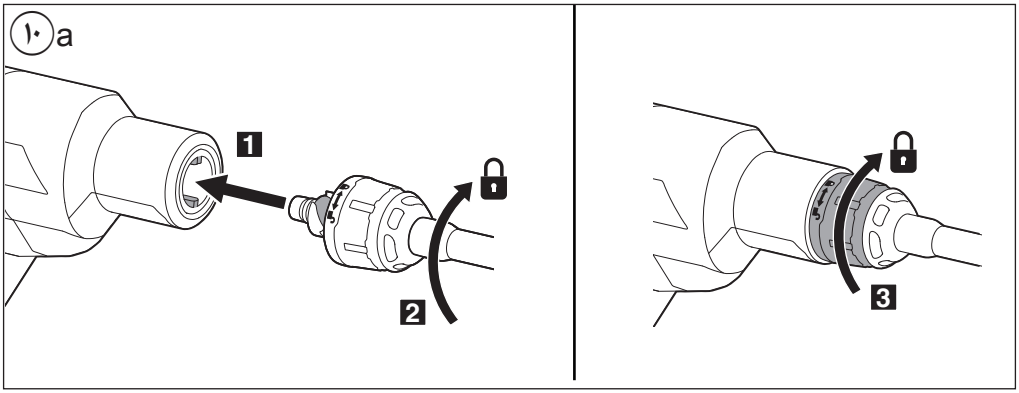
١٠a
1
2
3

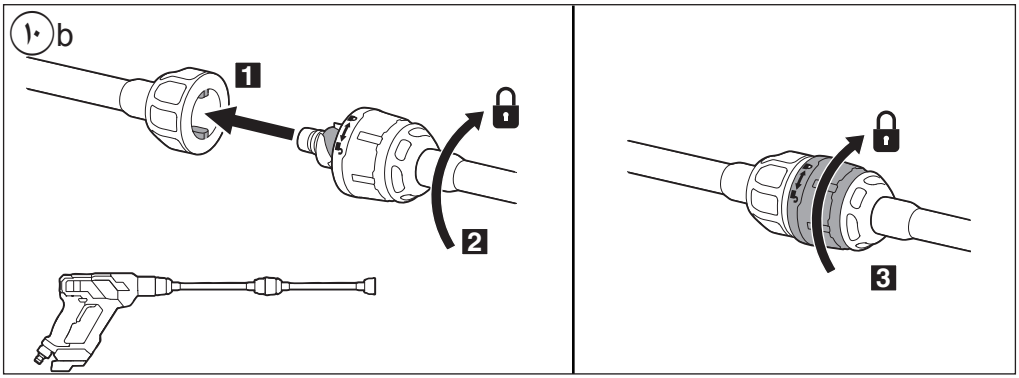
١٠b
1
2
3

١

0762


20V Max
18
Volt
2,0 Ah
2,5 Ah
2.7 kg
4,0 Ah
5,0 Ah
2.9 kg
Max
240 L/h
Max
2.4 MPa
Max
0.5 MPa

٢

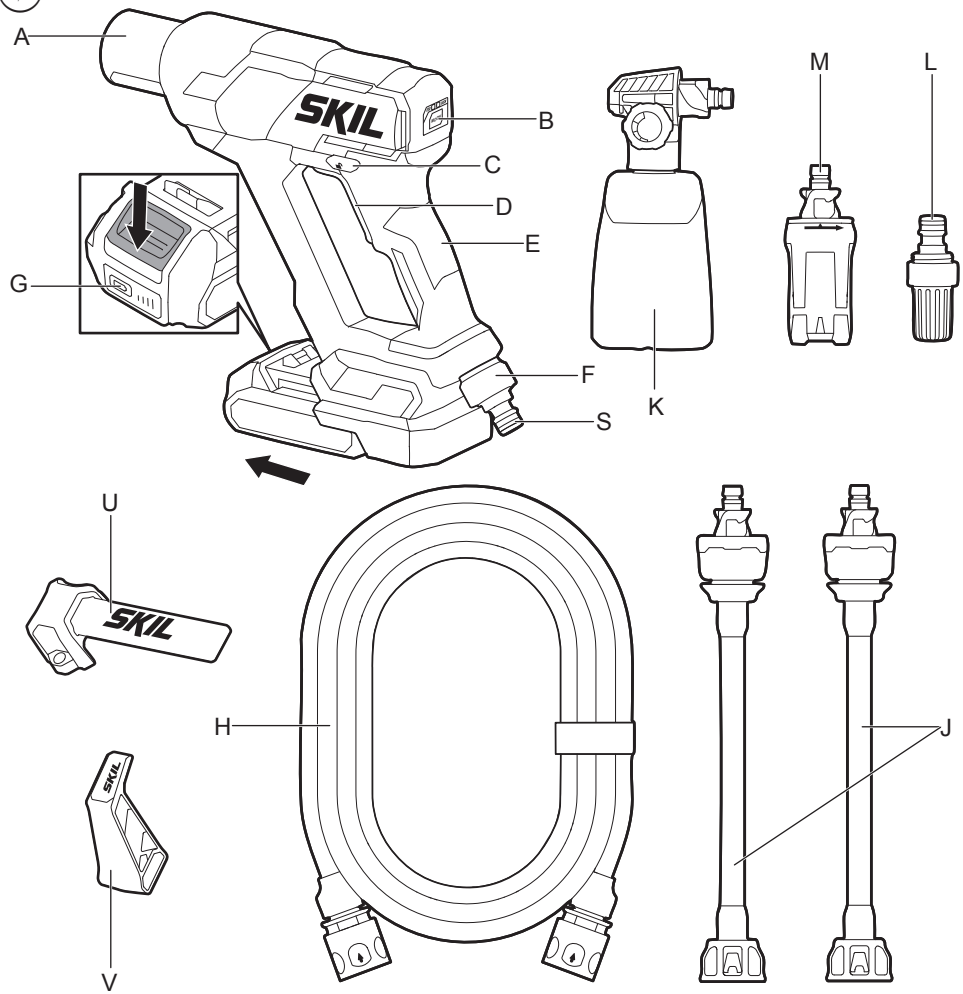
A
B
C
D
E
F
G
S
K
M
L
U
H
J
V
SKIL

آلة تنظيف كهربائية لاسلكية

0762



دليل الاستعمال AR

راهنماي اصلي FA

2610S02026 08/25

سكيل ش.ذ.م.م. - ريتميستربارك 1A 22
GZ 4838 بريدا - هولندا