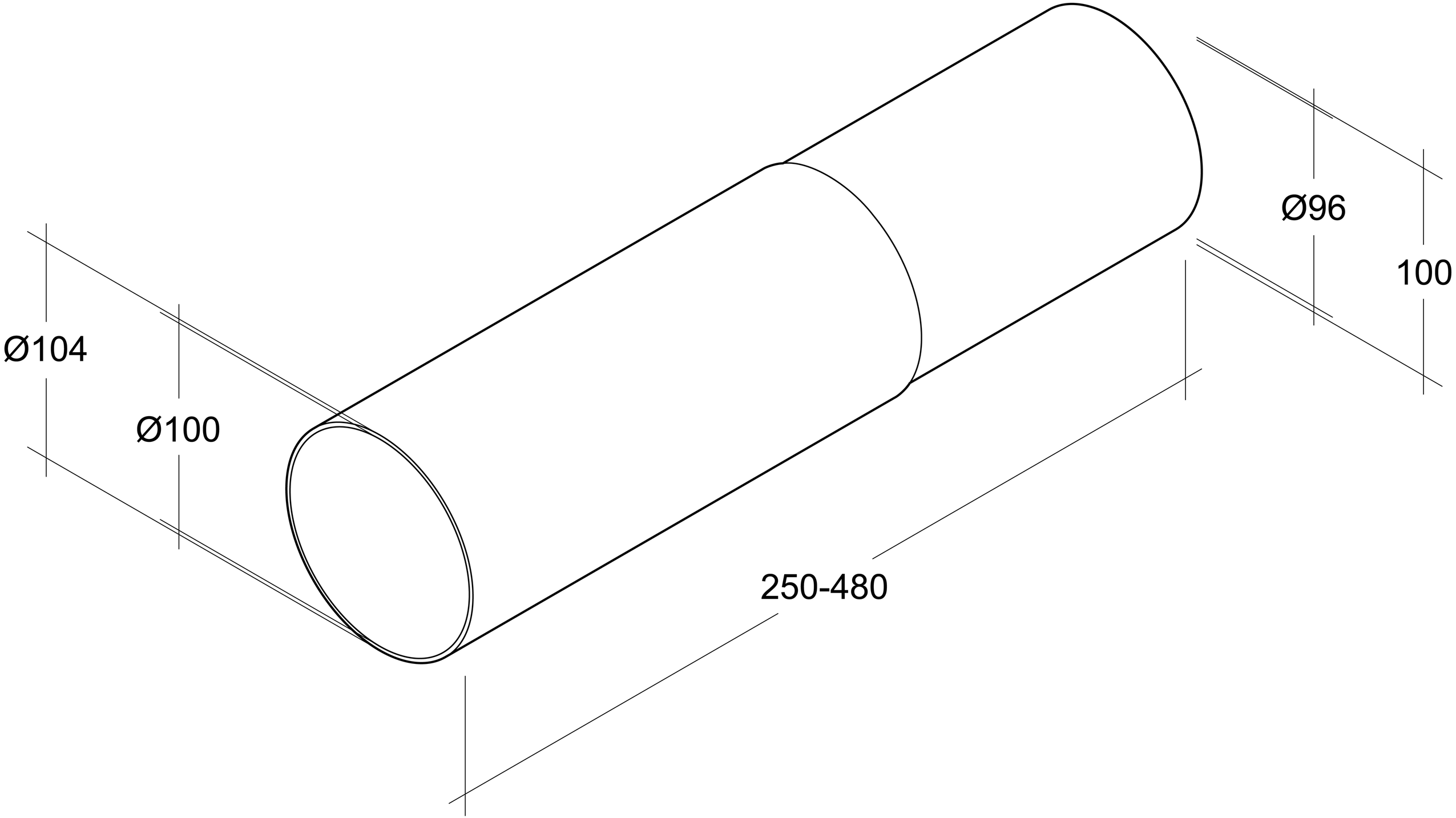
Ø96
100
Ø104
Ø100
250-480