WORX®

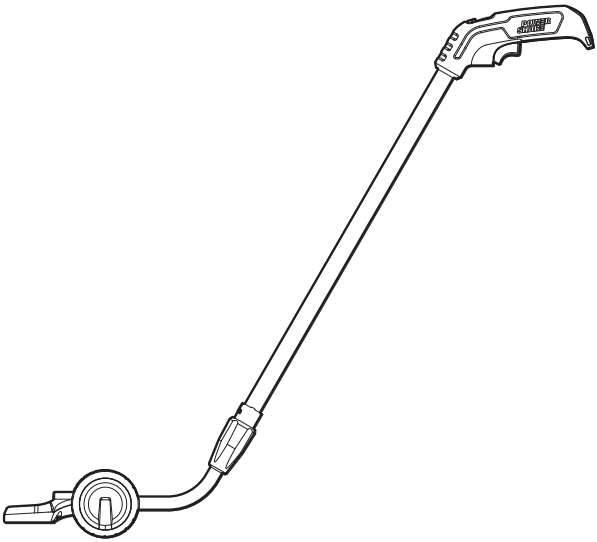

Telescopic handle	**EN**	**P05**
Teleskopstange	**D**	**P06**
Montant télescopique	**F**	**P07**
Asta telescopica	**I**	**P08**
Mástil telescópico	**ES**	**P09**
Telescoop staaf	**NL**	**P10**
Wysięgnik teleskopowy	**PL**	**P11**
Teleszkópikus rúd	**HU**	**P12**
Tijă telescopică	**RO**	**P13**
Teleskopická tyč	**CZ**	**P14**
Teleskopická tyč	**SK**	**P15**
Haste telescópica	**PT**	**P16**
Teleskoprör	**SV**	**P17**
Teleskopsko držalo	**SL**	**P18**

WA0040

Original instructions	**EN**
Übersetzung der Originalanleitung	**D**
Traduction des instructions initiales	**F**
Traduzione delle istruzioni originali	**I**
Traducción de las instrucciones originales	**ES**
Vertaling van de oorspronkelijke instructies	**NL**
Tłumaczenie oryginalnych instrukcji	**PL**
Eredeti használati utasítás fordítása	**HU**
Traducerea instrucțiunilor inițiale	**RO**
Překlad původních pokynů	**CZ**
Preklad pôvodných pokynov	**SK**
Tradução das instruções originais	**PT**
Översättning av originalinstruktionerna	**SV**
Prevod izvirna navodila	**SL**

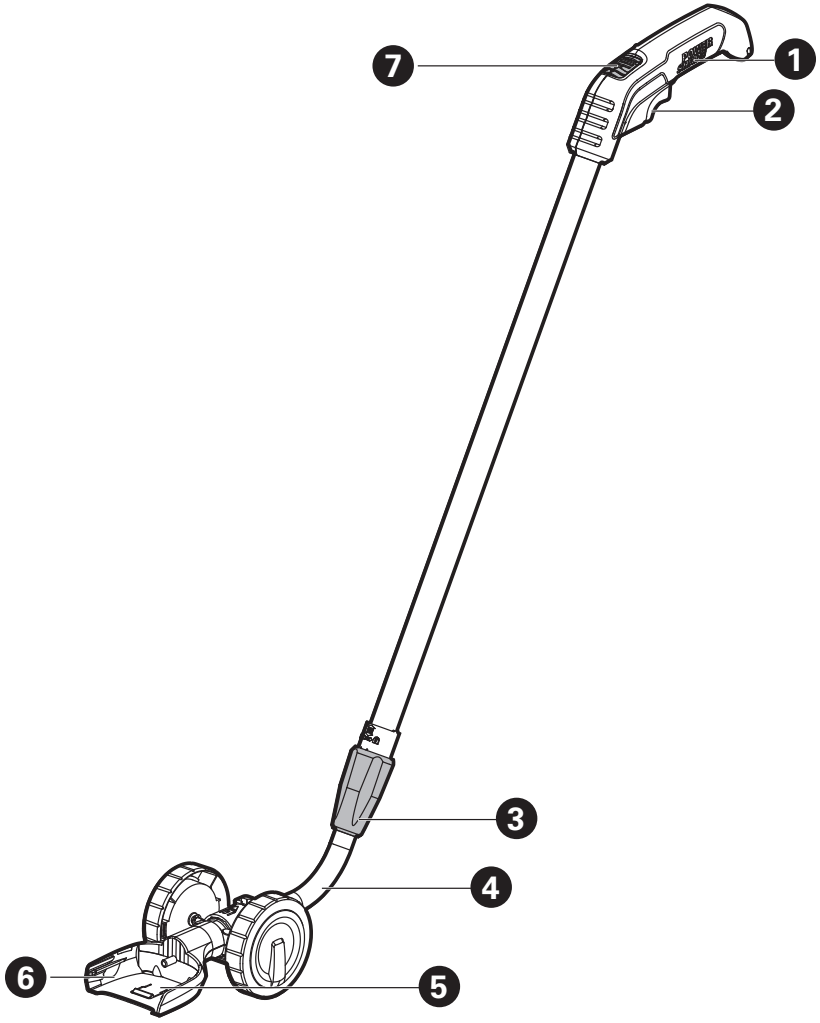
7
1
2
3
4
6
5

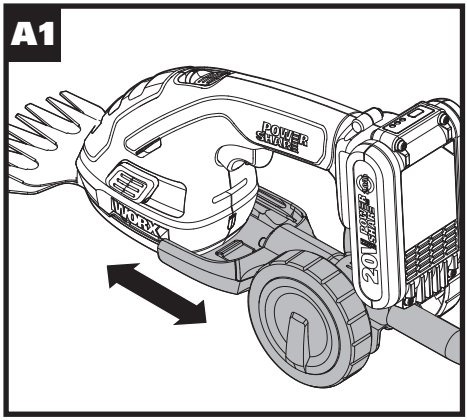
A1
POWER SHARE
20V

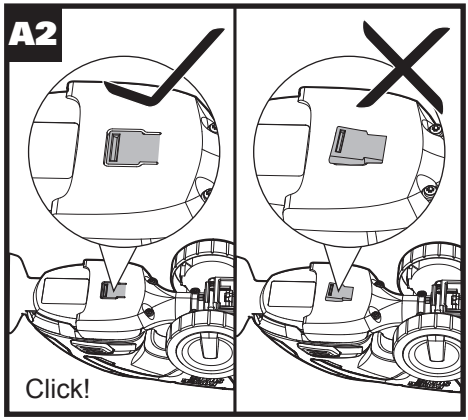
A2
Click!

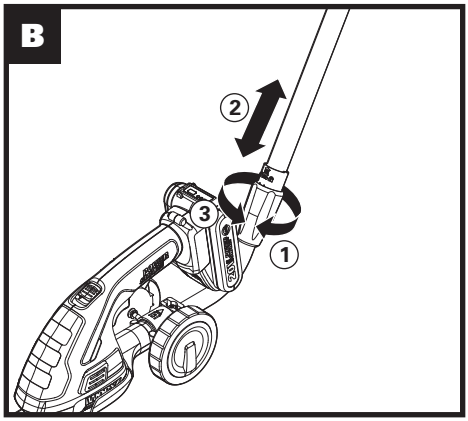
B
2
3
1

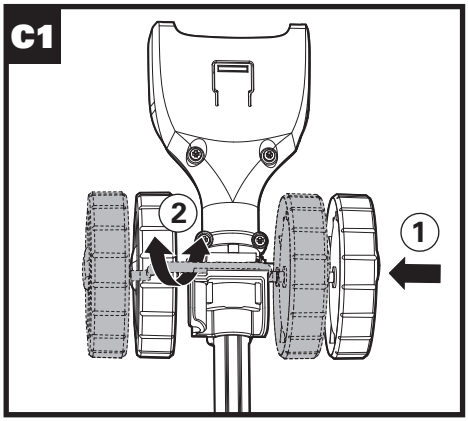
C1
2
1

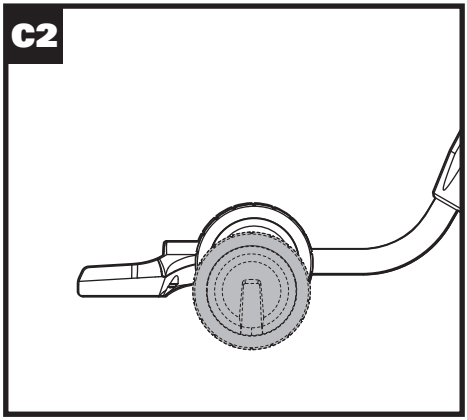
C2

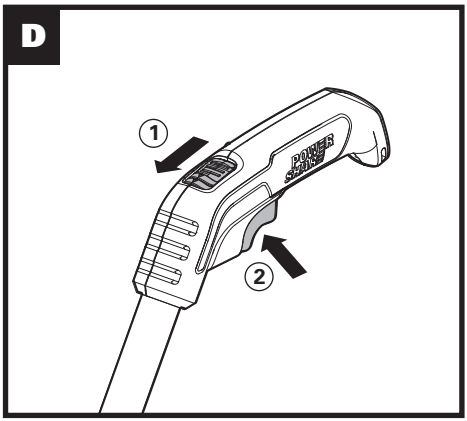
D
1
POWER SHARE
2

1.	TELESCOPIC POLE HANDLE
2.	ON/OFF SWITCH
3.	LOCKING KNOB
4.	INNER HANDLE
5.	CONNECTION PIN
6.	CONNECTION BRACKET
7.	LOCK-OFF BUTTON

TECHNICAL DATA

Length (height to ground)*	70cm-110cm
Max telescopic length	40cm
Cutting height	
Lower level	25mm
Higher level	43mm
Weight	0.5kg

* Length (height to ground) means the vertical distance from the telescopic pole handle to the ground.

NOTE: Before using the telescopic handle, read the instruction book carefully as well as the instruction book of Grass Shear.

WARNING: Do not touch Lock-out Button and/or On/Off Switch when assembling the telescopic handle. Failure to do so could cause an accident, resulting in possible serious personal injury.

ASSEMBLY AND OPERATION

1. ASSEMBLING/REMOVING THE TELESCOPIC HANDLE (See Fig. A1)

Assembling: Align and insert the handle connection bracket into the machine.
Removing: Disconnect the handle connection bracket by pressing and holding down on the locking tab (See Fig. A2) and then pulling the shear off the handle.
NOTE: After assembly, make sure the connection pin on the bottom of the connection bracket is flat, if it is protruding, please re-assemble the handle. (See Fig. A2)
NOTE: Make sure the telescopic handle is locked into position securely before operation.

2. ADJUSTING THE HANDLE LENGTH (See Fig. B)

Loosen the locking knob to extend the handle, and the handle will slide freely.
Then tighten the locking knob to lock the handle in position.
NOTE: The locking knob is used to hold the handle in position at any extended length.

3. ADJUSTING THE CUTTING HEIGHT (See Fig. C1, C2)

Press the left wheel to push the spring inside. Hold the spring in position and then rotate the wheels to adjust the cutting height. Release the spring and then the wheels will be fixed in position.
NOTE: The telescopic handle has two cutting height levels (25mm & 43mm).

4. ON/OFF SWITCH (See Fig. D)

Push the Lock-off button forward to the unlock position and then fully press the On/Off switch. Then release the Lock-off button. This will turn the machine on.
Release the On/Off switch will turn the machine off.

1.	TELESKOPGESTÄNGE-GRIFF
2.	EIN-/AUSSCHALTER
3.	VERRIEGELUNGSKNOPF
4.	INNERE STANGE
5.	VERBINDUNGSSTIFT
6.	ANSCHLUSSBACKE
7.	EINSCHALTSPERRE

TECHNISCHE DATEN

Länge (Höhe zum Boden) *	70cm-110cm
Max. Teleskoplänge	40cm
Schnitthöhe	
Untergrenze	25mm
Obergrenze	43mm
Gewicht	0.5kg

* Länge (Höhe zum Boden) steht für den vertikalen Abstand vom Teleskopgestängen-Griff bis zum Boden.

HINWEISE: Bevor Sie das Teleskopgestänge verwenden, lesen Sie die Anweisungen sowie das Handbuch der Grasschere sorgfältig durch.

⚠ WARNUNG: Berühren Sie die Verriegelungstaste und/oder den Ein-/Aus-Schalter nicht, während Sie das Teleskopgestänge zusammensetzen. Nichteinhaltung kann zu Unfällen und möglicherweise schweren Verletzungen führen.

MONTAGE UND BEDIENUNG

1. MONTIEREN/ENTFERNEN DES TELESKOPGESTÄNGES (Siehe Abb. A1)

Montage: Richten Sie die Halterung für den Stangenanschluss aus und setzen Sie diese in der Maschine ein.
Entfernen: Trennen Sie die Halterung für den Stangenanschluss und halten Sie die Arretierungslasche gedrückt (Siehe Abb. A2) und ziehen Sie dann die Schere von der Stange.
HINWEISE: Stellen Sie nach der Montage sicher, dass der Verbindungsstift auf der Unterseite der Verbindungshalterung flach ist; wenn er hervorsteht, setzen Sie das Gestänge bitte noch einmal neu zusammen. (Siehe Abb. A2)
HINWEISE: Stellen Sie sicher, dass das Teleskopgestänge in Position arretiert ist, bevor Sie es in Betrieb nehmen.

2. STANGENLÄNGE EINSTELLEN (Siehe Abb. B)

Lösen Sie den Verriegelungsknopf, um die Stange auszufahren, und das Gestänge wird frei gleiten. Ziehen Sie anschließend den Verriegelungsknopf fest, um das Gestänge in Position zu arretieren.
HINWEISE: Der Verriegelungsknopf wird verwendet, um das Gestänge in einer beliebigen Länge in Position zu halten.

3. EINSTELLUNG DER SCHNITTHÖHE (Siehe Abb. C1, C2)

Drücken Sie auf das linke Rad, um gegen die darin befindliche Feder zu drücken.Halten Sie die Feder in Position und drehen Sie dann die Räder, um die Schnitthöhe einzustellen.Lassen Sie die Feder los, um die Räder in Position zu fixieren.
HINWEISE: Das Teleskopgestänge bietet zwei Schnitthöhenstufen (25mm & 43mm).

4. EIN-/AUSSCHALTER (Siehe Abb. D)

Drücken Sie die Verriegelungstaste nach vor in die Entriegelungsposition, und drücken Sie dann den Ein/Aus-Schalter vollständig hinein. Lassen Sie die Verriegelungstaste dann los. Dadurch wird die Maschine eingeschaltet.
Wenn Sie den Ein/Aus-Schalter loslassen, wird die Maschine ausgeschaltet.

1.	POIGNÉE DU MANCHE TÉLESCOPIQUE
2.	INTERRUPTEUR MARCHE/ARRÊT
3.	BOUTON DE VERROUILLAGE
4.	MANCHE INTÉRIEUR
5.	LANGUETTE DE CONNEXION
6.	SUPPORT DE CONNEXION
7.	VERROUILLAGE DE MISE EN MARCHE

CARACTÉRISTIQUES TECHNIQUES

Longueur (hauteur du sol) *	70cm-110cm
Longueur télescopique max.	40cm
Hauteur de coupe	
Hauteur de coupe la plus basse	25mm
Hauteur de coupe la plus haute	43mm
Masse	0.5kg

* Longueur (hauteur du sol) désigne la distance verticale de la poignée du manche télescopique au sol.

REMARQUE: Veuillez lire attentivement le mode d'emploi du manche télescopique avant de l'utiliser ainsi que le mode d'emploi de la cisaille à gazon.

AVERTISSEMENT: Ne touchez pas le bouton de verrouillage et / ou l'interrupteur Marche / Arrêt pendant le montage du manche télescopique. Le non-respect de cette consigne peut entraîner un accident, pouvant provoquer de graves blessures.

ASSEMBLAGE ET FONCTIONNEMENT

1. MONTAGE / RETRAIT DU MANCHE TÉLESCOPIQUE (Voir Fig. A1)

Montage: Alignez et insérez le support de connexion du manche dans la machine.
Retrait: Séparez le support de connexion du manche en appuyant sur la languette de connexion et en la maintenant enfoncée (Voir Fig. A2) ; ensuite, tirez la cisaille hors du manche.
REMARQUE: Après le montage, assurez-vous que la languette de connexion sur le fond du support de connexion est à plat. Si elle ressort, veuillez remonter le manche. (Voir Fig. A2)
REMARQUE: Assurez-vous que le manche télescopique est bien verrouillé en position avant d'utiliser la machine.

2. AJUSTEMENT DE LA LONGUEUR DU MANCHE (Voir Fig. B)

Desserrez le bouton de verrouillage pour déployer le manche ; le manche glissera alors librement.
Ensuite, serrez le bouton de verrouillage pour fixer le manche à la longueur souhaitée.
REMARQUE: Le bouton de verrouillage sert à maintenir le manche dans la position déployée désirée.

3. RÉGLAGE DE LA HAUTEUR DE COUPE (Voir Fig. C1, C2)

Appuyez sur la roue gauche pour pousser le ressort à l'intérieur. Maintenez le ressort en position puis tournez les roues pour régler la hauteur de coupe. Relâchez le ressort et les roues seront fixées en position.
REMARQUE: Le manche télescopique possède deux hauteurs de coupe. (25mm & 43mm).

4. INTERRUPTEUR MARCHE/ARRÊT (Voir Fig. D)

Pour allumer la machine, poussez le bouton de déverrouillage vers l'avant, en position déverrouillée puis appuyez à fond sur l'interrupteur Marche / Arrêt et relâchez le bouton de déverrouillage. Pour éteindre la machine, relâchez l'interrupteur Marche / Arrêt.

1.	IMPUGNATURA ASTA TELESCOPICA
2.	INTERRUTTORE DI AVVIO/ARRESTO
3.	POMELLO DI BLOCCAGGIO
4.	SEZIONE INTERNA DELL'ASTA
5.	PERNO DI ATTACCO
6.	STAFFA DI ATTACCO
7.	PULSANTE DI SICUREZZA

DATI TECNICI

Lunghezza (altezza da terra) *	70cm-110cm
Lunghezza max. asta telescopica	40cm
Altezza di taglio	
Livello minimo I	25mm
Livello massimo	43mm
Peso	0.5kg

* Per "Lunghezza" (altezza da terra) si intende la distanza verticale dall'impugnatura dell'asta telescopica al terreno.

NOTA: Prima di utilizzare l'asta telescopica, leggere attentamente il relativo libretto di istruzioni e il libretto di istruzioni delle forbici tagliaerba.

⚠ **ATTENZIONE: durante il montaggio dell'asta telescopica non toccare il pulsante di sicurezza e l'interruttore di avvio/arresto. In caso contrario, potrebbero verificarsi incidenti con conseguenti infortuni, anche gravi.**

MONTAGGIO E FUNZIONAMENTO

1. MONTAGGIO/RIMOZIONE DELL'ASTA TELESCOPICA (Vedi Fig. A1)

Montaggio: allineare e inserire la staffa di attacco dell'asta nella macchina.
Rimozione: scollegare l'asta telescopica mantenendo premuta la levetta di bloccaggio (Vedi Fig. A2) ed estraendo l'asta dalle forbici tagliaerba.
NOTA: Dopo il montaggio, assicurarsi che il perno di attacco nella parte inferiore della staffa di attacco sia appiattito; se dovesse sporgere rimontare l'asta. (Vedi Fig. A2)
NOTA: Assicurarsi che l'asta telescopica sia bloccata in posizione prima di mettere in funzione le forbici.

2. REGOLAZIONE DELLA LUNGHEZZA DELL'ASTA TELESCOPICA (Vedi Fig. B)

Allentare il pomello di bloccaggio per allungare l'asta, che in tal modo scorrerà liberamente,
quindi serrare il pomello di bloccaggio per bloccare l'asta in posizione.
NOTA: il pomello di bloccaggio serve per mantenere l'asta telescopica in posizione a qualsiasi lunghezza.

3. REGOLAZIONE DELL'ALTEZZA DI TAGLIO (Vedi Fig. C1, C2)

Premere la rotella di sinistra per spingere la molla verso l'interno. Mantenere la molla in posizione e ruotare le rotelle per regolare l'altezza di taglio. Rilasciare la molla e le rotelle saranno fissate in posizione.
NOTA: l'asta telescopica può essere regolata a due livelli di altezza di taglio (25mm & 43mm).

4. INTERRUTTORE DI AVVIO/ARRESTO (Vedi Fig. D)

Premere in avanti il pulsante sicurezza per sbloccare la posizione e successivamente premere fino in fondo l'interruttore di avvio/arresto. Rilasciare il pulsante di sicurezza. La macchina si accenderà.
Rilasciare l'interruttore di avvio/arresto e la macchina si spegnerà.

1.	MANGO DE LA BARRA TELESCÓPICA
2.	INTERRUPTOR DE CONEXIÓN/DESCONEXIÓN
3.	MANDO DE BLOQUEO
4.	PÉRTIGA INTERIOR
5.	CLAVIJA DE CONEXIÓN
6.	SOPORTE DE CONEXIÓN
7.	BLOQUEADOR DE CONEXIÓN

CARACTERÍSTICAS TÉCNICAS

Longitud (altura sobre el suelo) *		70cm-110cm
Longitud telescópica máx.		40cm
Altura de corte		
	Nivel inferior	25mm
	Nivel superior	43mm
Peso		0.5kg

* La longitud (altura sobre el suelo) se refiere a la distancia vertical desde el mango de la barra telescópica hasta el suelo.

NOTA: Antes de utilizar la barra telescópica, lea detenidamente este manual de instrucciones y también el manual de instrucciones del cortahierbas.

ADVERTENCIA: Tenga mucho cuidado de no tocar el botón de bloqueo ni el interruptor de encendido/apagado cuando desmonte la barra telescópica. Si no se obedece esta instrucción, podría producirse un accidente y alguien podría resultar herido de gravedad.

MONTAJE Y FUNCIONAMIENTO

1. MONTAJE Y DESMONTAJE DE LA BARRA TELESCÓPICA (Ver Fig. A1)

Montaje: alinee el soporte de conexión de la barra con la máquina e insértelo.
Desmontaje: para desconectar el soporte de conexión de la barra, mantenga presionada la pestaña de bloqueo (Ver Fig. A2) y, a continuación, separe el cortahierbas de la barra.
NOTA: Una vez desmontado, compruebe que la clavija de conexión que hay en la parte inferior del soporte de conexión esté enrasada; si sobresale, vuelva a montar la barra. (Ver Fig. A2)

NOTA: Compruebe que la barra telescópica esté bloqueada firmemente antes de utilizar el aparato.

2. AJUSTE LA LONGITUD DE LA PÉRTIGA (Ver Fig. B)

Para alargar la barra, afloje el mango de bloqueo; la barra se deslizará libremente.
A continuación, apriete de nuevo el mango de bloqueo para fijar la barra en la posición elegida.
NOTA: El mango de bloqueo permite fijar la barra en cualquier posición que se elija.

3. AJUSTE DE LA ALTURA DE CORTE (Ver Fig. C1, C2)

Presione la rueda izquierda para empujar el muelle hacia dentro. Sujetando el muelle en esa posición, haga girar las ruedas para ajustar la altura de corte. Cuando termine, suelte el muelle para que las ruedas se fijen en la posición elegida.
NOTA: La barra telescópica tiene dos alturas de corte (25mm & 43mm).

4. INTERRUPTOR DE CONEXIÓN/DESCONEXIÓN (Ver Fig. D)

Presione el botón de bloqueo hacia delante para desbloquear la posición actual y, a continuación, presione por completo el interruptor de encendido/apagado. Acto seguido, suelte el botón de bloqueo. De esta forma se encenderá la máquina.
La máquina se apagará cuando suelte el interruptor de encendido/apagado.

1.	TELESCOPISCHE STAAF MET HANDGREEP
2.	AAN/UITSCHAKELAAR
3.	VERGRENDELKNOP
4.	BINNENSTE VERLENGSTUK
5.	KOPPELINGSPEN
6.	KOPPELINGSKLEM
7.	INSCHAKELBLOKKERING

TECHNISCHE GEGEVENS

Lengte (hoogte tot grond) *		70cm-110cm
Max. telescopische lengte		40cm
Snijhoogte		
	Laagste stand	25mm
	Hoogste stand	43mm
Gewicht		0.5kg

* Lengte (hoogte tot grond) betekent de verticale afstand van de telescopische staaf met handgreep tot de grond.

OPMERKING: Lees vóórdat u de telescopische staaf gebruikt, zorgvuldig de handleiding door, evenals de handleiding voor de grasschaar.

⚠ **WAARSCHUWING: Raak de vergrendelingsknop en/of de aan-/uit-knop niet aan als u de telescopische staaf monteert. Doet u dit niet, dan kan dat een ongeluk veroorzaken, wat kan resulteren in ernstig persoonlijk letsel.**

ASSEMBLAGE EN BEDIENING

1. DE TELESCOPISCHE STAAF MONTEREN/ VERWIJDEREN (Zie afb. A1)

Montage: pas en schuif de koppelingsklem in de machine.

Verwijderen: ontkoppel de koppelingsklem door die ingedrukte houden op de vergrendelingspal (Zie afb. A2) en daarna de schaar van de staaf te trekken.

OPMERKING: Controleer, nadat u het geheel gemonteerd heeft, of de koppelingspen onderaan de koppelingsklem vlak ligt. Als die uitsteekt, moet de staaf opnieuw gemonteerd worden. (Zie afb. A2)

OPMERKING: Zorg ervoor dat de telescopische staaf goed vastgeklikt is, voordat u ermee gaat werken.

2. DE LENGTE VAN DE STOK AFSTELLEN (Zie afb. B)

Draai de vergrendelingsknop los om de staaf uit te trekken: u kunt dan naar believen de staaf uitschuiven.

Draai dan de vergrendelingsknop vast om de positie van de staaf te fixeren.

OPMERKING: De vergrendelingsknop wordt gebruikt om de staaf in de stand te houden op elke willekeurige lengte.

3. DE SNIJHOOGTE AFSTELLEN (Zie afb. C1, C2)

Druk op het linkerwiel om de veer in te drukken. Houd de veer in positie en draai aan de wielen om de snijhoogte in te stellen. Laat de veer los en de wielen zullen in de ingestelde positie blijven.

OPMERKING: De telescopische staaf heeft twee snijhoogtes (25mm & 43mm).

4. AAN/UITSCHAKELAAR (Zie afb. D)

Druk de knop met het open slot om de positie te ontgrendelen en druk dan de aan-/uitknop geheel in. Laat dan de knop met het open slot los. Zo wordt de machine gestart.

Laat de aan-/uitknop los en de machine wordt uitgeschakeld.

1.	UCHWYT WYSIĘGNIKA TELESKOPOWEGO
2.	PRZEŁĄCZNIK WŁĄCZENIA/ WYŁĄCZENIA
3.	POKRĘTŁO BLOKUJĄCE
4.	WYSIĘGNIK WEWNĘTRZNY
5.	SWORZEŃ ZŁĄCZA
6.	KONSOLA ZŁĄCZA
7.	PRZYCISK WYŁĄCZENIA BLOKADY

DANE TECHNICZNE

Długość (wysokość od ziemi) *	70cm-110cm
Maks. długość wysięgnika	40cm
Zasięg cięcia	
zakres niższy	25mm
zakkres wyższy	43mm
Masa	0.5kg

* Długość (wysokość od ziemi) oznacza odległość pionową od uchwytu wysięgnika teleskopowego do ziemi.

UWAGA: Przed przystąpieniem do eksploatacji wysięgnika teleskopowego należy uważnie przeczytać niniejszą instrukcję, jak również instrukcję obsługi Podkaszarki do trawy.

⚠ **OSTRZEŻENIE: Wystrzegaj się dotknięcia pokrętła blokady i/lub przełącznika włączenia/wyłączenia podczas montażu wysięgnika teleskopowego. Nieprzestrzeganie tego ostrzeżenia może być przyczyną wypadku z poważnymi obrażeniami ciała.**

MONTAŻ I OBSŁUGA

1. MONTAŻ/WYJĘCIE WYSIĘGNIKA TELESKOPOWEGO (Patrz Rys. A1)

Montaż: Wyrównać i wsunąć konsolę konektora do urządzenia.
Wyjęcie: Konsolę konektora odłączyć poprzez naciśnięcie i przytrzymanie za zatrzask (Patrz Rys. A2) następnie wyciągnąć podkaszarkę z wysięgnika.
UWAGA: Po zamontowaniu należy skontrolować czy sworzeń złącza jest w poziomej pozycji, jeżeli wystaje należy montaż wykonać ponownie. (Patrz Rys. A2)
UWAGA: Przed przystąpieniem do eksploatacji należy skontrolować czy wysięgnik teleskopowy jest zablokowany w bezpiecznej pozycji.

2. Regulacja długości wspornika (Patrz Rys. B)

Poluzować pokrętło blokujące na wysięgniku, aby wysięgnik lekko się wysuwał.
Następnie dokręcić pokrętło blokujące i ustalić daną pozycję wysięgnika.
UWAGA: Pokrętło blokujące należy używać do ustalenia każdej długości wysięgnika.

3. REGULACJA WYSOKOŚCI CIĘCIA. (Patrz Rys. C1, C2)

Nacisnąć lewe pokrętło, aby wcisnąć sprężynę do wewnątrz. Przytrzymać sprężynę w danej pozycji i przekręcając pokrętłem ustawić wysokość cięcia. Zwolnić sprężynę, po czym pokrętło zostanie ustalone w danej pozycji.
UWAGA: Wysięgnik teleskopowy ma dwa zakresy cięcia (25mm & 43mm).

4. PRZEŁĄCZNIK WŁĄCZENIA/WYŁĄCZENIA (Patrz Rys. D)

Naciśnij przycisk blokady do przodu do położenia odblokowania, a następnie wciśnij przycisk włączenia/ wyłączenia. Następnie zwolnij przycisk blokady. Poczym nastąpi uruchomienie urządzenia.
Zwolnienie przycisku włączenia/wyłączenia spowoduje wyłączenie urządzenia.

1.	TELESZKÓPIKUS RÚD FOGANTYÚJA
2.	KI-/BEKAPCSOLÓ GOMB
3.	RETESZELŐ GOMB
4.	BELSŐ RÚD
5.	CSATLAKOZTATÓ CSAPSZEG
6.	CSATLAKOZTATÓ KONZOL
7.	LEZÁRÓ GOMB

MŰSZAKI ADATOK

Hosszúság (talajig mért hossz) *		70cm-110cm
Max. hossz teljesen kihúzva		40cm
Vágási magasság		
	Alsó szint	25mm
	Felső szint	43mm
Súly		0.5kg

* A teljes hossz (a talajig mért hossz) a teleszkópikus rúd fogantyúja és a talaj között mérhető távolságot jelenti.

MEGJEGYZÉS: A teleszkópikus rúd használata előtt figyelmesen olvassa el úgy ennek a használati útmutatóját, mint a Fűnyíró ollóját.

FIGYELMEZTETÉS: A teleszkópikus rúd összeszerelésekor soha ne érjen a kioldó gombhoz és/vagy az On/Off (Be-/Kikapcsoló) gombhoz. Ennek elmulasztása súlyos személyi sérülésekkel járó balesethez vezethet.

ÖSSZESZERELÉS ÉS MŰKÖDÉS

1. A TELESZKÓPIKUS RÚD FEL-/LESZERELÉSE (Lásd A1. ábrá)

Felszerelés: Igazítsa hozzá, majd tolja a gépen kialakított nyílásba a csatlakoztató konzolt.
Leszerelés: A rúd csatlakoztató konzolját a reteszelő fül megnyomásával és megnyomva tartásával válassza le (Lásd A2. ábrá) majd húzza ki az ollót a hosszabbító rúdból.
MEGJEGYZÉS: Az összeszerelés után győződjön meg arról, hogy a csatlakoztató konzol alján található csatlakoztató csapszeg vége nem áll ki, mert ha kiáll, akkor kérjük, hogy ismételje meg a rúd összeszerelését. (Lásd A2. ábrá)
MEGJEGYZÉS: A vágási művelet előtt győződjön meg arról, hogy a teleszkópikus rúd biztosan rögzült a helyén.

2. A RÚDHOSSZ BEÁLLÍTÁSA (Lásd B. ábrá)

Lazítsa meg a reteszelő gombot, hogy kihúzhassa a rudat. Ilyenkor a rúdnak akadálymentesen kell siklania és hosszabbá válnia.
Ezt követően szorítsa meg a reteszelő gombot, hogy a rúd a kihúzott helyzetben maradjon.
MEGJEGYZÉS: A reteszelő gomb a rúd bizonyos helyzetben való rögzítésére használható. A rúd bármilyen hosszúságban rögzíthető vele.

3. A VÁGÁSI MAGASSÁG BEÁLLÍTÁSA (Lásd C1, C2. ábrá)

Nyomja meg a baloldali kereket, hogy benyomja a rugót. Tartsa benyomva a rugót, és forgassa el a kerekeket, hogy beállítsa a vágási magasságot. Engedje el a rugót, és a kerekek a kiválasztott pozícióban fognak rögzülni.
MEGJEGYZÉS: A teleszkópikus rúd két vágási magasságba állítható(25mm & 43mm).

4. KI-/BEKAPCSOLÓ GOMB (Lásd D. ábrá)

Addig nyomja előre a kioldó gombot, ameddig az a kioldási pozícióba ér, majd teljesen nyomja le az On/Off (Be-/kikapcsolás) gombot. Ezt követően engedje el a kioldó gombot. Ezek a lépések a gép bekapcsolásához fognak vezetni.
Az On/Off gomb elengedése után a gép kikapcsolódik.

1.	MÂNERUL TIJEI TELESCOPICE
2.	ÎNTRERUPĂTOR PORNIRE/OPRIRE
3.	BUTON DE BLOCARE
4.	TIJĂ INTERIOARĂ
5.	BOLȚ DE CONECTARE
6.	CONSOLĂ DE CONECTARE
7.	BUTON DE BLOCARE

DATE TEHNICE

Lungime (lungimea până la sol) *		70cm-110cm
Lungime telescopică maximă		40cm
Înălţime de tăiere		
	Nivelul de jos	25mm
	Nivelul de sus	43mm
Greutate		0.5kg

* Lungimea (până la sol) înseamnă distanţa verticală dintre mânerul tijei telescopice şi sol.

NOTĂ: Înainte de a trece la utilizarea tijei telescopice, vă rugăm să citiţi cu atenţie atât instrucţiunile referitoare la tija telescopică, cât şi cele referitoare la foarfecă.

⚠ AVERTISMENT: La asamblarea tijei telescopice, nu atingeți niciodată butonul de deblocare şi/sau butonul On/Off (Pornit/Oprit). Nerespectarea acestei instrucțiuni poate cauza un accident cu leziuni corporale grave.

ASAMBLARE ŞI OPERARE

1. MONTAREA/DEMONTAREA TIJEI TELESCOPICE (Vezi Figura A1)

Montarea: Aliniaţi tija şi introduceţi consola de conectare a tijei în nişa corespunzătoare a maşinii.
Demontarea: Deconectaţi consola de conectare a tijei prin apăsarea şi menţinerea apăsată a urechii de fixare (Vezi Figura A2) după care trageţi afară foarfeca din tijă.
NOTĂ: Asiguraţi-vă că după montare vârful bolţului de conectare din partea de jos a consolei de conectare nu a ieşit. În caz contrar, vă rugăm să reasamblaţi tija. (Vezi Figura A2)
NOTĂ: Înainte de a trece la operaţiunea de tăiere, asiguraţi-vă că tija telescopică este fixată sigur în poziţia dorită.

2. REGLAREA LUNGIMII TIJEI TELESCOPICE (Vezi Figura B)

Slăbiţi butonul rotativ de blocare a tijei pentru a prelungi tija şi tija va culisa liber în direcţia dorită.
După ce a ajuns în poziţia dorită, strângeţi butonul rotativ de blocare a tijei.
NOTĂ: Butonul rotativ de blocare este utilizat la fixarea tijei într-o anumită poziţie, indiferent de lungimea la care a fost extinsă tija.

3. REGLAREA ÎNĂLȚIMII DE TĂIERE (Vezi Figura C1, C2)

Apăsaţi roata din stânga pentru a împinge înăuntru arcul. Menţineţi arcul în această poziţie, după care învârtiţi roţile până ce reglaţi înălţimea de tăiere dorită. Eliberaţi arcul, după care roţile se vor bloca în poziţia aleasă.
NOTĂ: Tija telescopică are două înălţimi de tăiere (25mm & 43mm).

4. ÎNTRERUPĂTOR PORNIRE/OPRIRE (Vezi Figura D)

Împingeţi înainte butonul de deblocare până când ajunge în poziţia de deblocare, după care apăsaţi până la refuz butonul On/Off (Pornit/Oprit). După acest pas puteţi elibera butonul de deblocare, eliberare care va duce la pornirea maşinii.
Eliberarea butonului On/Off va duce la oprirea maşinii.

1.	RUKOJEŤ TELESKOPICKÉ TYČE
2.	SPÍNAČ/SPOUŠŤ
3.	ZAJIŠŤOVACÍ RUKOJEŤ
4.	VNITŘNÍ NÁSTAVEC
5.	SPOJOVACÍ KOLÍK
6.	SPOJOVACÍ DRŽÁK
7.	BLOKOVÁNÍ ZAPNUTÍ

TECHNICKÉ ÚDAJE

Délka (výška od země) *		70cm-110cm
Maximální vysunovací délka		40cm
Výška střihu		
	Nižší úroveň	25mm
	Vyšší úroveň	43mm
Hmotnost		0.5kg

* Délka (výška od země) znamená svislou vzdálenost rukojeti teleskopické tyče od země.

POZNÁMKA: Před použitím této teleskopické tyče si pečlivě přečtěte pokyny pro použití a také návod k použití pro nůžky na trávu.

⚠ VAROVÁNÍ: Při sestavování této teleskopické tyče se nedotýkejte odjišťovacího spínače a/nebo spínače zapnuto/vypnuto. V opačném případě může dojít k nehodě, což může vést k vážnému zranění.

SESTAVENÍ A POUŽÍVÁNÍ

1. SESTAVENÍ/SEJMUTÍ TELESKOPICKÉ TYČE (Viz Obr. A1)

Sestavení: Srovnejte a zasuňte spojovací držák tyče do nářadí.
Sejmutí: Stiskněte a držte zajišťovací výstupek (Viz Obr. A2), aby došlo k odpojení spojovacího držáku tyče od nářadí a potom sejměte nůžky z tyče.
POZNÁMKA: Po sestavení se ujistěte, zda je spojovací kolík na spodní části spojovacího držáku ve srovnané poloze. Jestliže tento kolík vyčnívá, proveďte prosím znovu sestavení teleskopické tyče. (Viz Obr. A2)
POZNÁMKA: Před zahájením práce se ujistěte, zda je teleskopická tyč řádně zajištěna v určené poloze.

2. NASTAVENÍ DÉLKY PRODLUŽOVACÍHO NÁSTAVCE (Viz Obr. B)

Povolte zajišťovací šroub, aby došlo k vysunutí tyče a aby se tyč volně pohybovala.
Potom zajišťovací šroub utáhněte, aby došlo k zajištění tyče v požadované poloze.
POZNÁMKA: Tento zajišťovací šroub je používán pro upevnění tyče v požadované poloze při jakémkoli vysunutí tyče.

3. NASTAVENÍ VÝŠKY STŘÍHÁNÍ (Viz Obr. C1, C2)

Stiskněte levé kolečko, aby došlo k stlačení pružiny uvnitř nářadí. Držte pružinu v této poloze a potom otáčejte kolečka, aby došlo k nastavení požadované výšky střihu. Uvolněte pružinu, a tak dojde k zajištění koleček v požadované poloze.
POZNÁMKA: Tato teleskopická tyč má dvě polohy pro výšku stříhání (25mm & 43mm).

4. SPÍNAČ/SPOUŠŤ (Viz Obr. D)

Zatlačte odjišťovací tlačítko směrem dopředu, aby došlo k odblokování a potom řádně stiskněte spínač zapnuto/vypnuto. Potom odjišťovací tlačítko uvolněte. Tímto způsobem zapnete nářadí.
Uvolnění spínače zapnuto/vypnuto způsobí vypnutí nářadí.

1.	RUKOVÄŤ TELESKOPICKEJ TYČE
2.	VYPÍNAČ ON/OFF
3.	ZAISŤOVACIA RUKOVÄŤ
4.	VNÚTORNÝ NADSTAVEC
5.	SPOJOVACÍ KOLÍK
6.	SPOJOVACÍ DRŽIAK
7.	ODISŤOVACIE TLAČIDLO

TECHNICKÉ PARAMETRE

Dĺžka (výška od zeme) *		70cm-110cm
Maximálna vysúvacia dĺžka		40cm
Výška strihu		
	Nižšia úroveň	25mm
	Vyššia úroveň	43mm
Hmotnosť		0.5kg

* Dĺžka (výška od zeme) znamená zvislú vzdialenosť rukoväti teleskopickej tyče od zeme.

POZNÁMKA: Pred použitím tejto teleskopickej tyče si pozorne prečítajte pokyny na použitie a aj návod na použitie pre nožnice na trávu.

⚠ VÝSTRAHA: Pri zostavovaní tejto teleskopickej tyče sa nedotýkajte odisťovacieho spínača a/alebo spínača zapnuté/vypnuté. V opačnom prípade môže dôjsť k nehode, čo môže viesť k vážnemu poraneniu.

MONTÁŽ A OBSLUHA

1. ZOSTAVENIE/ODOBRATIE TELESKOPICKEJ TYČE (pozri obr. A1)

Zostavenie: Zarovnajte a zasuňte spojovací držiak tyče do náradia.
Odobratie: Stlačte a držte zaisťovací výstupok (pozri obr. A2) aby došlo k odpojeniu spojovacieho držiaka tyče od náradia a potom odoberte nožnice z tyče.
POZNÁMKA: Po zostavení sa uistite, či je spojovací kolík na spodnej časti spojovacieho držiaka v zarovnanej polohe. Ak tento kolík vyčnieva, vykonajte, prosím, znovu zostavenie teleskopickej tyče. (pozri obr. A2)
POZNÁMKA: Pred začatím práce sa uistite, či je teleskopická tyč riadne zaistená v určenej polohe.

2. NASTAVENIE DĹŽKY PREDLŽOVACIEHO NADSTAVCA (pozri obr. B)

Povoľte zaisťovaciu skrutku, aby došlo k vysunutiu tyče a aby sa tyč voľne pohybovala.
Potom zaisťovaciu skrutku utiahnite, aby došlo k zaisteniu tyče v požadovanej polohe.
POZNÁMKA: Táto zaisťovacia skrutka sa používa na upevnenie tyče v požadovanej polohe pri akomkoľvek vysunutí tyče.

3. NASTAVENIE VÝŠKY STRIHANIA (pozri obr. C1, C2)

Stlačte ľavé koliesko, aby došlo k stlačeniu pružiny vnútri náradia. Držte pružinu v tejto polohe a potom otáčajte kolieska, aby došlo k nastaveniu požadovanej výšky strihu. Uvoľnite pružinu, a tak dôjde k zaisteniu koliesok v požadovanej polohe.
POZNÁMKA: Táto teleskopická tyč má dve polohy pre výšku strihania (25mm & 43mm).

4. VYPÍNAČ ON/OFF (pozri obr. D)

Zatlačte odisťovacie tlačidlo smerom dopredu, aby došlo k odblokovaniu a potom riadne stlačte spínač zapnuté/vypnuté. Potom odisťovacie tlačidlo uvoľnite. Týmto spôsobom zapnete náradie.
Uvoľnenie spínača zapnuté/vypnuté spôsobí vypnutie náradia.

1.	PEGA DE HASTE TELESCÓPICA
2.	INTERRUPTOR DE LIGAR/DESLIGAR
3.	BOTÃO DE BLOQUEIO
4.	CABO INTERNO
5.	PINO DE LIGAÇÃO
6.	SUPORTE DE LIGAÇÃO
7.	BLOQUEIO DE LIGAÇÃO

DADOS TÉCNICOS

Comprimento (altura até ao solo) *		70cm-110cm
Comprimento máx. telescópico		40cm
Altura de corte		
	Nível inferior	25mm
	Nível superior	43mm
Peso		0.5kg

* Comprimento (altura até ao solo) significa a distância vertical desde a pega da haste telescópica até ao solo.

NOTA: Antes de utilizar a haste telescópica, leia atentamente o manual de instruções e o manual de instruções do Cortador de Relva.

⚠ AVISO: Não toque no botão de bloqueio e ou no interruptor Ligar/Desligar quando montar a haste telescópica. O incumprimento poderá causar um acidente, resultando em possíveis ferimentos graves.

MONTAGEM E FUNCIONAMENTO

1. MONTAGEM/REMOÇÃO DA HASTE TELESCÓPICA (Ver Fig. A1)

Montagem: alinhe e insira o suporte de ligação da haste na máquina.

Remoção: desligue o suporte de ligação da haste, pressionando e mantendo a lingueta de bloqueio pressionada (Ver Fig. A2) e, em seguida, puxando a lâmina de corte para fora da haste.

NOTA: Após a Montag, assegure que o pino de ligação na parte inferior do suporte de ligação está plano, se estiver saliente remonte a haste. (Ver Fig. A2)

NOTA: Certifique-se de que a haste telescópica está bloqueada na posição de forma segura antes de utilizá-la.

2. AJUSTAR O COMPRIMENTO DO CABO (Ver Fig. B)

Solte o botão de bloqueio para estender a haste e a haste desliza livremente.

Em seguida, aperte o botão de bloqueio para bloquear a haste na posição correta.

NOTA: O botão de bloqueio é utilizado para manter a haste na posição correta em qualquer comprimento de extensão.

3. AJUSTE DA ALTURA DE CORTE (Ver Fig. C1, C2)

Pressione a roda esquerda para empurrar a mola para dentro. Mantenha a mola em posição e, e seguida, rode as rodas para ajustar a altura de corte. Solte a mola e, em seguida, as rodas serão fixas na posição correta.

NOTA: A haste telescópica possui dois níveis de altura de corte (25mm & 43mm).

4. INTERRUPTOR DE LIGAR/DESLIGA (Ver Fig. D)

Empurre o botão de bloqueio para a frente para desbloquear a posição e, em seguida, pressione totalmente o interruptor Ligar/Desligar. Em seguida, solte o botão de bloqueio. Isto liga a máquina.

Ao soltar o interruptor Ligar/Desligar, a máquina desliga.

1.	TELESKOPSTÅNGSHANDTAG
2.	STRÖMSTÄLLARE TILL/FRÅN
3.	LÅSKNAPP
4.	INRE STÅNG
5.	ANSLUTNINGSSTIFT
6.	ANSLUTNINGSFÄSTE
7.	INKOPPLINGSSPÄRR

TEKNISK INFORMATION

Längd (höjd till marken) *		70cm-110cm
Max teleskopisk längd		40cm
Klipphöjd		
	Lägsta nivå	25mm
	Högsta nivå	43mm
Vikt		0.5kg

* Längd (höjd till marken) betyder det vertikala avståndet från teleskopstångshandtaget till marken.

OBS: Innan du använder teleskopstången, läs noggrant igenom bruksanvisningen samt bruksanvisningen för Grass Shear.

⚠ VARNING: Rör inte låsknappen och/eller strömställare Till/Från när du monterar teleskopstången. Kontrollera gärna detta, då det i annat fall kan orsaka en olycka, vilket kan medför allvarliga personskador.

MONTERING OCH HANTERING

1. MONTERING/DEMONTERING AV TELESKOPSTÅNGEN (Se figur A1)
Montering: Justera och sätt in stångens anslutningsfäste i maskinen.
Demontering: Koppla bort stångens anslutningsfäste genom att trycka och hålla ner låsfliken (Se figur A2) och sedan ta bort skruven.
OBS: Efter montering, bör du kontrollera så att anslutningsstiftet på undersidan av anslutningsfästet är platt. Om det sticker ut måste du montera på nytt. (Se figur A2)
OBS: Kontrollera så att teleskopstången är ordentligt låst i sitt läge innan den används.

2. JUSTERING AV STÅNGENS LÄNGD (Se figur B)
Lossa låsningsreglaget för att förlänga stången, detta gör att den glider fritt.
Dra sedan åt låsningsreglaget för att återigen låsa stången.
OBS: Låsreglaget används för att hålla stången i rätt position vid önskad längd.

3. JUSTERA KLIPPHÖJDEN (Se figur C1, C2)
Tryck på vänster hjul för att trycka in fjädern. Håll fjädern i rätt läge och rotera sedan hjulen för att justera klipphöjden. Lossa fjädern och hjulen fixeras på plats.
OBS: Teleskopstången har två skärhöjdsnivåer (25mm & 43mm).

4. STRÖMSTÄLLARE TILL/FRÅN (Se figur D)
Skjut låsknappen framåt till den olåsta positionen, tryck sedan ned strömställaren ordentligt. Släpp sedan låsknappen då detta kommer att starta maskinen.
Stäng av maskinen genom att släppa strömställarknappen.

1.	ROČAJ TELESKOPSKEGA DRŽALA
2.	VKLOPNO/IZKLOPNO STIKALO
3.	ZAKLEPNI MEHANIZEM
4.	NOTRANJA PODALJŠEVALNA PALICA
5.	SPOJNI ZATIČ
6.	SPOJNA KONZOLA
7.	VARNOSTNO STIKALO

TEHNIČNI PODATKI

Dolžina (od vrha do tal) *		70cm-110cm
Maks. dolžina teleskopskega držala		40cm
Višina rezanja		
	Nižji nivo	25mm
	Višji nivo	43mm
Teža		0.5kg

* Dolžina (od vrha do tal) pomeni navpično razdaljo od ročaja teleskopskega držala do tal.

OPOMBA: Pred uporabo teleskopskega držala, natančno preberite tako navodila za uporabo teleskopskega držala, kot tudi navodila za uporabo škarij za travo.

Pozor: Med sestavljanjem teleskopskega držala, se ne dotikajte niti gumba za zaklepanje/odklepanje, niti stikala za vklop/izklop. Neupoštevanje tega priporočila lahko privede do resnih telesnih poškodb.

SESTAVLJANJE IN NAČIN UPORABE

1. SESTAVLJANJE/RAZSTAVLJANJE TELESKOPSKEGA DRŽALA (Glejte sliko A1)

Sestavljanje: Poravnajte in vstavite spojno konzolo v ležišče naprave.
Razstavljanje: Spojno konzolo odpnete tako, da pritisnite in zadržite zaklepni mehanizem (Glejte sliko A2) ter izvlečete škarje za travo iz držala.
OPOMBA: Po sestavitvi se prepričajte, če je spojni zatič, ki je na spodnjem delu spojne konzole, poravnan inne štrli ven, sicer spoj ponovno sestavite. (Glejte sliko A2)
OPOMBA: Pred uporabo se prepričajte, če je teleskopsko držalo v zaklenjenem položaju.

2. NASTAVLJANJE DOLŽINE PODALJŠKA (Glejte sliko B)

Sprostite zaklepni gumb in teleskopsko držalo poljubno podaljšajte.
Nato zaklepni gumb pritrdite in tako onemogočite premikanje.
OPOMBA: Zaklepni gumb služi za pritrditev teleskopskega držala na mesto.

3. PRILAGAJANJE VIŠINE REZANJA (Glejte sliko C1, C2)

Pritisnite levo kolesce, da se vzmet potisne noter. Slednjo zadržite na mestu in z obračanjem kolesc prilagajajte višino rezanja. Nato vzmet sprostite in kolesci bosta ostali v izbranem položaju.
OPOMBA: Teleskopsko držalo lahko nastavite na dva nivoja (25mm & 43mm).

4. VKLOPNO/IZKLOPNO STIKALO (Glejte sliko D)

Zaklepno stikalo potisnite naprej, v odklenjen položaj, nato do konca pritisnite stikalo za vklop/izklop. Nato sprostite zaklepno stikalo. Naprava se bo pri tem zagnala.
Izklopite jo tako, da sprostite stikalo za vklop/izklop.

WORX
it's your nature

Copyright © 2017, Positec. All Rights Reserved.
AR01330600