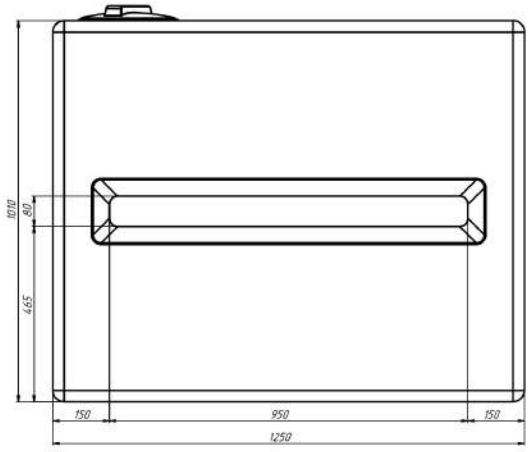
1010
80
465
150
950
150
1250

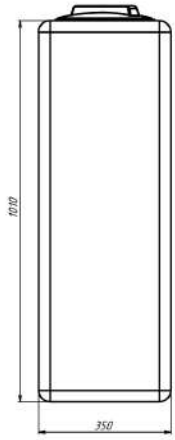
1010
350

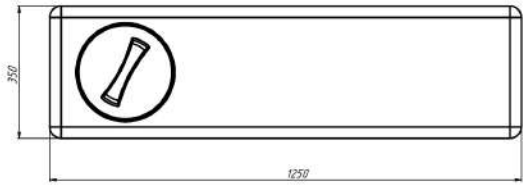
350
1250

