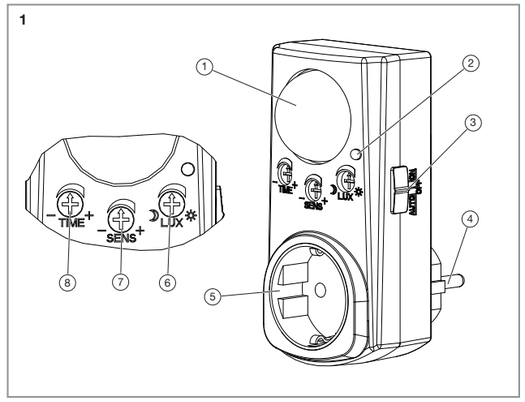

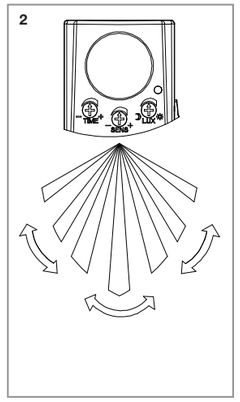

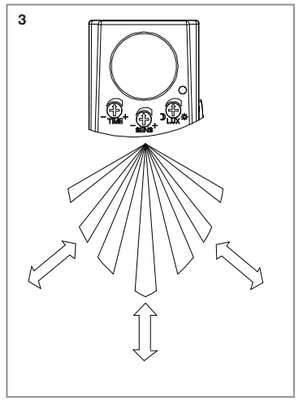

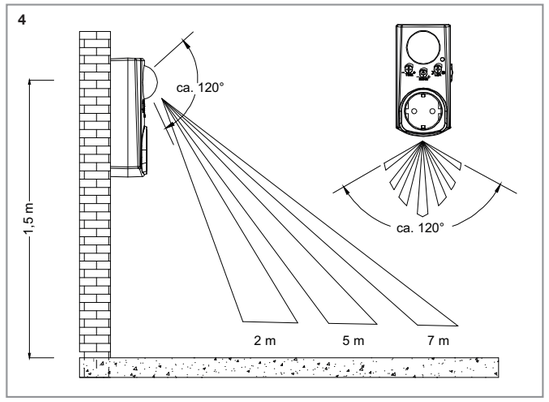

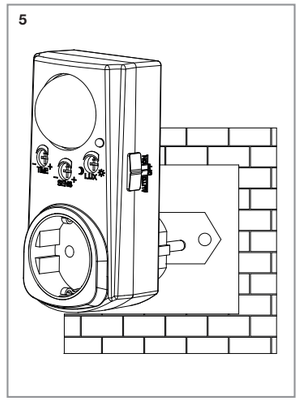

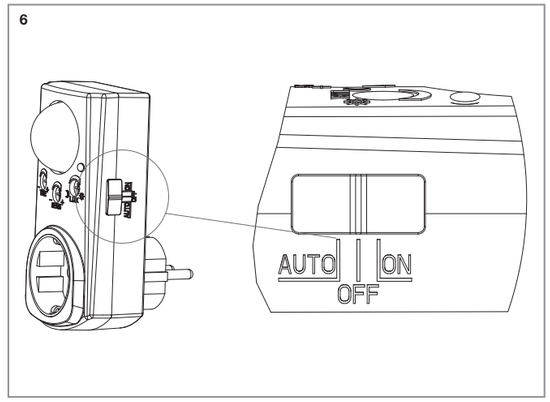

DE Gebrauchsanweisung

Zwischenstecker mit Bewegungsmelder

Bevor Sie beginnen…

Bestimmungsgemäßer Gebrauch
Das Gerät dient zur automatischen Schaltung von Lampen/Leuchten in Abhängigkeit von der Umgebungshelligkeit und sich bewegender Wärmequellen.
Das Gerät ist nicht für den gewerblichen Gebrauch konzipiert. Allgemein anerkannte Unfallverhütungsvorschriften und beigelegte Sicherheitshinweise müssen beachtet werden.
Führen Sie nur Tätigkeiten durch, die in dieser Gebrauchsanweisung beschrieben sind. Jede andere Verwendung ist unerlaubter Fehlgebrauch. Der Hersteller haftet nicht für Schäden die hieraus entstehen.

Was bedeuten die verwendeten Symbole?
Gefahrenhinweise und Hinweise sind in der Gebrauchsanweisung deutlich gekennzeichnet. Es werden folgende Symbole verwendet:

GEFAHR! Unmittelbare Lebens- oder Verletzungsgefahr! Unmittelbar gefährliche Situation, die Tod oder schwere Verletzungen zur Folge haben wird.

WARNUNG! Wahrscheinliche Lebens- oder Verletzungsgefahr! Allgemein gefährliche Situation, die Tod oder schwere Verletzungen zur Folge haben kann.

VORSICHT! Eventuelle Verletzungsgefahr! Gefährliche Situation, die Verletzungen zur Folge haben kann.

ACHTUNG! Gefahr von Geräteschäden! Situation, die Sachschäden zur Folge haben kann.

Hinweis: Informationen, die zum besseren Verständnis der Abläufe gegeben werden.

Zu Ihrer Sicherheit

Allgemeine Sicherheitshinweise
- Für einen sicheren Umgang mit diesem Gerät muss der Benutzer des Gerätes diese Gebrauchsanweisung vor der ersten Benutzung gelesen und verstanden haben.
- Beachten Sie alle Sicherheitshinweise! Wenn Sie die Sicherheitshinweise missachten, gefährden Sie sich und andere.
- Bewahren Sie alle Gebrauchsanweisungen und Sicherheitshinweise für die Zukunft auf.
- Wenn Sie das Gerät verkaufen oder weitergeben, händigen Sie unbedingt auch diese Gebrauchsanweisung aus.
- Das Gerät darf nur benutzt werden, wenn es einwandfrei in Ordnung ist. Ist das Gerät oder ein Teil davon defekt, muss es außer Betrieb genommen und fachgerecht entsorgt werden.
- Verwenden Sie das Gerät nicht in explosionsgefährdeten Räumen oder in der Nähe von brennbaren Flüssigkeiten oder Gasen!
- Ausgeschaltetes Gerät immer gegen unbeabsichtigtes Einschalten sichern.
- Benutzen Sie keine Geräte, bei denen der Ein-Aus-Schalter nicht ordnungsgemäß funktioniert.
- Halten Sie Kinder vom Gerät fern! Bewahren Sie das Gerät sicher vor Kindern und unbefugten Personen auf.
- Überlasten Sie das Gerät nicht. Benutzen Sie das Gerät nur für Zwecke, für die es vorgesehen ist.
- Immer mit Umsicht und nur in guter Verfassung arbeiten: Müdigkeit, Krankheit, Alkoholgenuss, Medikamenten- und Drogeneinfluss sind unverantwortlich, da Sie das Gerät nicht mehr sicher benutzen können.
- Dieses Gerät ist nicht dafür bestimmt, durch Personen (einschließlich Kinder) mit eingeschränkten physischen, sensorischen oder geistigen Fähigkeiten oder Mangel an Erfahrung und/oder Wissen benutzt zu werden, es sei denn, sie werden durch eine für ihre Sicherheit zuständige Person beaufsichtigt oder erhielten von dieser Anweisungen, wie das Gerät zu benutzen ist.
- Stellen Sie sicher, dass Kinder nicht mit dem Gerät spielen.
- Immer die gültigen nationalen und internationalen Sicherheits-, Gesundheits- und Arbeitsvorschriften beachten.

Elektrische Sicherheit
- Das Gerät darf nur an eine Steckdose mit ordnungsgemäß installiertem Schutzkontakt angeschlossen werden.
- Die Absicherung muss mit einem Fehlerstrom-Schutzschalter (FI-Schalter) mit einem Bemessungsfehlerstrom von nicht mehr als 30 mA erfolgen.
- Vor Anschließen des Gerätes muss sichergestellt sein, dass der Netzanschluss den Anschlussdaten des Gerätes entspricht.
- Das Gerät darf nur innerhalb der angegebenen Grenzen für Spannung und Leistung verwendet werden (siehe Typenschild).
- Netzstecker nicht mit nassen Händen anfassen! Netzstecker immer am Stecker, nicht am Kabel herausziehen.
- Netzkabel nicht knicken, quetschen, zerren oder überfahren; vor scharfen Kanten, Öl und Hitze schützen.
- Gerät nicht am Kabel anheben oder Kabel anderweitig zweckentfremden.
- Kontrollieren Sie vor jeder Benutzung Stecker und Kabel.
- Bei Beschädigung des Netzkabels umgehend Netzstecker ziehen. Gerät nie mit beschädigtem Netzkabel benutzen.
- Bei Nichtbenutzung muss immer der Netzstecker gezogen sein.
- Vor Einstecken des Netzsteckers sicherstellen, dass das Gerät ausgeschaltet ist.
- Vor Ziehen des Netzsteckers immer Gerät ausschalten.
- Gerät beim Transport stromlos schalten.

Gerätespezifische Sicherheitshinweise
- Gerät nur in Innenräumen betreiben.
- Das Gerät niemals Wasser oder anderen Flüssigkeiten aussetzen.
- Das Gerät darf nicht in Räumen mit Badewanne, Dusche oder Schwimmbecken sowie in der Nähe von Waschbecken oder Wasseranschlüssen betrieben werden.
- Gerät niemals gleich in Betrieb nehmen, wenn es von einem kalten Raum in einen warmen Raum gebracht wurde. Das dabei entstehende Kondenswasser kann unter Umständen das Gerät zerstören. Gerät langsam auf Zimmertemperatur bringen und warten, bis das Kondenswasser verdunstet ist.
- Symbole, die sich an Ihrem Gerät befinden, dürfen nicht entfernt oder abgedeckt werden. Nicht mehr lesbare Hinweise am Gerät müssen umgehend ersetzt werden.

Vor Inbetriebnahme Gebrauchsanweisung lesen und beachten.

Niemals mehrere Geräte ineinandersetzen!

Ihr Gerät im Überblick

Hinweis: Das tatsächliche Aussehen Ihres Gerätes kann von den Abbildungen abweichen.

► Abb. 1
1. PIR-Sensor
2. Kontrollleuchte
3. Ein-Aus-Schalter
4. Netzstecker
5. Steckdose für Verbraucher
6. Stellschraube [LUX]: Einschalthelligkeit
7. Stellschraube [SENS]: Einschaltempfindlichkeit
8. Stellschraube [TIME]: Einschaltdauer

Lieferumfang
- Zwischenstecker mit Bewegungsmelder
- Gebrauchsanweisung

Bedienung

GEFAHR! Lebensgefahr durch elektrischen Schlag! Gerät nur in Innenräumen betreiben.
Das Gerät niemals Wasser oder anderen Flüssigkeiten aussetzen.

GEFAHR! Lebensgefahr durch elektrischen Schlag! Die zulässige Maximalleistung angeschlossener Verbraucher darf nicht überschritten werden.

GEFAHR! Lebensgefahr durch elektrischen Schlag! Spannungsfreiheit ist nur bei gezogenem Netzstecker gewährleistet.

Funktionsweise des Bewegungsmelders
Der im Gerät integrierte PIR-Sensor reagiert auf Temperaturveränderungen im Erfassungsbereich, z.B. wenn ein Mensch oder ein Tier in den Erfassungsbereich gelangt, dessen Temperatur anders ist als der Hintergrund.
► Abb. 2–3
Um eine optimale Erkennung zu gewährleisten, sollte der Bewegungsmelder so platziert werden, dass das zu erfassende Objekt nicht auf den PIR-Sensor zugeht, sondern den Erfassungsbereich möglichst quer durchschreitet.
Die Erfassungsreichweite ist abhängig von folgenden Faktoren:
- Montagehöhe des Bewegungsmelders
- Temperaturunterschied zwischen sich bewegendem Objekt und Umgebung
- Größe des Objektes
- Entfernung des Objektes
- Bewegungsrichtung und -geschwindigkeit
- Umgebungstemperatur

Hinweise zur Anbringung
► Abb. 4
Um die besten Ergebnisse zu erzielen, empfehlen wir Ihnen, die folgenden Punkte zu beachten:
- Die Abbildung zeigt den ungefähren Erfassungsbereich des PIR-Sensors. Vermeiden Sie jedoch das fälschliche Auslösen durch ein Haustier, wenn Sie ihn in einer Höhe unterhalb von 1 m anbringen.
- Richten Sie den Sensor niemals auf eine starke Lichtquelle aus, um eine Beschädigung des Gerätes zu vermeiden.
- Um ein störendes Auslösen zu verhindern, sollte der Sensor nicht auf Hitzequellen, wie etwa Klimaanlagen oder Abzugs- und Beleuchtungsschächte, hin ausgerichtet werden.
- Um ein störendes Auslösen zu verhindern, sollte er von jeder Stelle mir einer starken elektromagnetischen Störquelle ferngehalten werden.
- Richten Sie ihn nicht auf reflektierende Oberflächen aus, wie z.B. glatte weiße Wände etc.

Bewegungsmelder einstellen
Einstellung der Zeitdauer
Die Länge der Zeit, für die der Verbraucher nach der Aktivierung angeschaltet bleibt, kann eingestellt werden. Das Drehen der [TIME]-Stellschraube gegen den Uhrzeigersinn reduziert die Zeitdauer.

Hinweis: Sobald die elektrische Ladung vom PIR-Sensor ausgelöst worden ist, beginnt jede nachfolgende Erfassung erneut mit der eingestellten Zeitdauer.

Einstellung des Lux-Kontrollniveaus
Das Lux-Kontrollmodul hat ein eingebautes Sensorgerät (Photozelle), welches Tageslicht und Dunkelheit erkennt. Drehen Sie die [LUX]-Stellschraube im Uhrzeigersinn von hell [☼] nach dunkel [☽]. Die Position [☼] zeigt an, dass der Verbraucher bei Tag und Nacht arbeiten kann, während die Position [☽] anzeigt, dass der Verbraucher nur nachts arbeitet. Sie können den Betrieb des Gerätes auf das benötigte Niveau setzen, indem Sie die [LUX]-Stellschraube einstellen.

Einstellung der Empfindlichkeit
Die Empfindlichkeit bezeichnet die maximale Distanz, auf welcher der PIR-Sensor durch einen sich bewegenden Körper ausgelöst werden kann. Das Drehen der [SENS]-Stellschraube gegen den Uhrzeigersinn reduziert die Empfindlichkeit.

Einstellung der Steuerung
– Stellen Sie die [LUX]-Stellschraube auf die Helligkeits-[☼]-Position und warten Sie eine Minute, damit sich der Kontrollschaltkreis stabilisiert. Stellen Sie in dieser Phase sicher, dass die [TIME]-Stellschraube auf die minimale Zeitdauer [–] eingestellt ist.
– Der Verbraucher wird sich nun anschalten und für etwa 60 Sekunden angeschaltet bleiben.
– Lassen Sie eine andere Person quer durch das Zentrum des gesonnten Bereichs gehen und stellen Sie langsam den Winkel des Sensorarms ein, bis das Gerät die Existenz der sich bewegenden Person erfasst und dafür sorgt, dass der Verbraucher angeschaltet wird.
– Stellen Sie die Zeitkontrolle auf die benötigte Einstellung.
– Um das Lichtniveau, bei welchem der Verbraucher bei Nacht automatisch angeschaltet wird, einzustellen, drehen Sie die [LUX]-Stellschraube im Uhrzeigersinn von Helligkeit [☼] nach Dunkelheit [☽]. Falls es nötig ist, dass der Verbraucher früher angeschaltet wird, z.B. bei Dämmerung, warten Sie bitte bis zu den benötigten Lichtverhältnissen und drehen Sie dann langsam die [LUX]-Stellschraube zum Tageslicht hin, während jemand sich durch das Gebiet bewegt, dass erfasst werden soll. Wenn der Verbraucher angeschaltet wird, lassen Sie die [LUX]-Stellschraube los. Sie müssen möglicherweise weitere Einstellungen vornehmen, um eine ideale Einstellung des Lichtniveaus zu erlangen.

Montage der Steckdose
► Abb. 5
– Diese Steckdose ist eine DIY-Einheit, direkt die Standard-Steckdose einstecken.

Schalter-Funktion
► Abb. 6
- Ein-Aus-Schalter auf [OFF]: Steckdose ist außer Betrieb.
- Ein-Aus-Schalter auf [ON]: Verbraucher bleibt dauerhaft an.
- Ein-Aus-Schalter auf [AUTO]: Verbraucher wird für etwa 60 Sekunden angeschaltet. Danach geht das Licht aus, falls der PIR-Sensor keine Bewegung erfasst und der PIR-Sensor nimmt seinen Betrieb wieder auf. Der Verbraucher wird angeschaltet, falls der PIR-Sensor irgendeine Bewegung im Erfassungsbereich erfasst.

Reinigung

GEFAHR! Lebensgefahr durch elektrischen Schlag! Gerät vor jeder Reinigung aus der Netzsteckdose herausziehen!

ACHTUNG! Gefahr von Geräteschäden! Benutzen Sie keine scheuernden oder scharfen Gegenstände oder aggressive Reinigungsmittel.
Keine Lösungsmittel verwenden.

– Gerät mit einem trockenem, faserfreiem Tuch abwischen.

Fehlerbehebung

Der angeschlossene Verbraucher funktioniert nicht:
- Überprüfen Sie Spannung und Verkabelung des Verbrauchers, wenn eine solche vorhanden ist.
- Überprüfen Sie den Verbraucher.
- Überprüfen Sie die Einstellung der Einschalthelligkeit.

Bewegungserkennung des Sensors ist schlecht.
- Überprüfen Sie, ob die Umgebungstemperatur zu hoch sein könnte.
- Stellen Sie sicher, dass keine Hindernisse die Wärmeerkennung behindern.
- Überprüfen Sie die Einstellung der Reaktionsentfernung.
- Stellen Sie sicher, dass sich keine Induktionsquelle im Sensorfeld befindet.
- Überprüfen Sie die Installationshöhe.

Das Gerät schaltet die Spannung am Verbraucher nicht automatisch aus.
- Ist eine dauernde Wärmequelle im Erkennungsfeld des Sensors? Entfernen Sie diese.
- Überprüfen Sie, ob die Einstellung der Verzögerung auf maximal gestellt ist.
- Überprüfen Sie, ob die richtige Spannung anliegt.

Entsorgung

Gerät entsorgen
Das Symbol der durchgestrichenen Mülltonne bedeutet: Batterien und Akkus, Elektro- und Elektronikgeräte dürfen nicht in den Hausmüll. Sie können umwelt- und gesundheitsschädigende Stoffe enthalten.
Verbraucher sind verpflichtet, Elektro-Altgeräte, Gerätealtbatterien und Akkus getrennt vom Hausmüll über eine offizielle Sammelstelle zu entsorgen um eine sachgerechte Weiterverarbeitung zu gewährleisten. Die Rückgabe kann gemäß gesetzlicher Regelung kostenfrei z. B. über einen kommunalen Entsorgungsbetrieb oder über einen Händler erfolgen.

Batterien, Akkus und Lampen, die nicht fest in Elektro-Altgeräten verbaut sind und zerstörungsfrei entnommen werden können, müssen vor der Entsorgung entnommen und getrennt entsorgt werden. Lithiumbatterien und Akkupacks aller Systeme sind nur im entladenen Zustand bei den Rücknahmestellen abzugeben. Die Batterien sind immer durch abkleben der Pole vor Kurzschlüssen zu sichern.
Jeder Endnutzer ist selbst für die Löschung personenbezogener Daten auf den zu entsorgenden Altgeräten verantwortlich.

Verpackung entsorgen
Die Verpackung besteht aus Karton und entsprechend gekennzeichneten Kunststoffen, die wiederverwertet werden können.
– Führen Sie diese Materialien der Wiederverwertung zu.

Technische Daten

Artikelnummer	317317
Betriebsspannung	230 V~, 50 Hz
Schutzklasse	I
Schutzgrad	IP20
max. Leistung	
• Glühlampe	800 W
• Leuchtstofflampe	200 W
Erfassungswinkel	120°
Reichweite	7 m
Einschaltdauer	10±5 s… 4±1 min

FR Manuel d'utilisation

Fiche adaptateur avec détecteur de mouvement

Avant de commencer…

Utilisation conforme
L'appareil sert à l'allumage automatique des lampes/lumières en fonction de la luminosité ambiante et des sources de chaleur en mouvement.
L'objet n'est pas conçu pour une utilisation commerciale. Les directives généralement reconnues en matière de prévention des accidents et les consignes de sécurité jointes doivent impérativement être respectées.
Réalisez uniquement des activités qui sont décrites dans ce mode d'emploi. Toute autre utilisation est une utilisation non conforme et non autorisée. Le fabricant décline toute responsabilité pour les dommages en résultant.

Signification des symboles utilisés
Les mises en garde contre des dangers éventuels et les consignes de sécurité sont distinctement identifiables dans le mode d'emploi. Les symboles suivants seront utilisés :

DANGER ! Danger de mort ou risque de blessure immédiat ! Situation dangereuse directe qui a pour conséquence de graves blessures ou la mort.

AVERTISSEMENT ! Danger de mort ou risque de blessure probable ! Situation dangereuse générale qui peut avoir pour conséquence de graves blessures ou la mort.

ATTENTION ! Eventuelle risque de blessure ! Situation dangereuse qui peut avoir des blessures pour conséquence.

AVIS ! Risque de dommages matériels ! Situation qui peut avoir des dommages matériels pour conséquence.

Remarque : Informations qui aident à une meilleure compréhension des opérations.

Pour votre sécurité

Consignes générales de sécurité
- Pour garantir une utilisation sûre de cet appareil, l'utilisateur doit avoir lu et compris le présent mode d'emploi avant la première mise en service de l'appareil.
- Veuillez observer toutes les consignes de sécurité ! La non-observation des consignes de sécurité vous met en danger, vous et votre entourage.
- Conservez soigneusement le mode d'emploi et les consignes de sécurité pour les consulter en cas de besoin.
- Si vous vendez ou donner l'appareil à un tiers, remettez-lui toujours le manuel d'utilisation correspondant.
- L'appareil peut uniquement être utilisé lorsqu'il est en parfait état. Si l'appareil ou une partie de l'appareil est défectueuse, l'appareil doit être mis hors service et être éliminé de manière adequate.
- Ne faites pas fonctionner l'appareil dans un local à risque d'explosion, ni à proximité de liquides ou gaz inflammables !
- Sécurisez toujours l'appareil à l'arrêt contre toute remise en marche intempestive.
- N'utilisez aucun appareil dont le commutateur marche-arrêt ne fonctionne pas correctement.
- Ne laissez pas les enfants s'approcher de l'appareil ! Ne laissez pas l'appareil à proximité d'enfants ou de personnes non autorisées à s'en servir.
- Ne surchargez pas l'appareil. N'utilisez l'appareil que pour les travaux pour lesquels il a été conçu.
- Soyez toujours prudent lors du maniement de l'appareil et veillez à ne l'utiliser que lorsque votre état vous le permet : travailler par fatigue, maladie, sous la consommation d'alcool, l'influence de drogues et de médicaments sont des comportements irresponsables étant donné que vous ne pouvez plus utiliser l'appareil avec sécurité.
- L'utilisation de cet appareil n'est pas prévu pardes personnes (y compris des enfants) avec des aptitudes physiques, sensorielles ou mentales limitées ou des déficits dans l'expérience et/ou les connaissances, sauf si elles sont surveillées par une personne responsable de leur sécurité ou si elles ont reçues des instructions de ces personnes stipulant de quelle manière l'appareil doit être utilisé.
- Assurez-vous que les enfants ne jouent pas avec l'appareil.
- Respectez systématiquement les règles de sécurité, d'hygiène et de travail en vigueur à l'échelle nationale et internationale.

Sécurité électrique
- L'appareil ne doit être raccordé qu'à une prise présentant une mise à la terre réglementaire.
- La protection doit être assurée par un disjoncteur différentiel présentant un courant de fuite assigné de 30 mA maximum.
- Avant de brancher l'appareil, il doit être garanti que le branchement secteur correspond aux données de raccordement de l'appareil.
- L'appareil ne doit être utilisé que dans les limites des seuils définis en matière de tension, de puissance et de vitesse nominale (voir plaque signalétique).
- Ne pas toucher la fiche secteur avec les mains mouillées ! Enlever la fiche secteur par la prise et non pas en tirant sur le câble.
- Ne pliez pas, n'écrasez pas ou n'arrachez pas le câble secteur ; protégez-le des arêtes tranchantes, de l'huile et de la chaleur.
- Ne soulevez pas l'appareil par son câble et n'utilisez pas ce dernier à d'autres fins que celles auxquelles il est destiné.
- Contrôlez la prise et le câble avant chaque utilisation.
- En cas d'endommagement du câble secteur, débranchez immédiatement la fiche secteur. N'utilisez jamais l'appareil si le câble secteur est endommagé.
- Lorsque l'appareil n'est pas utilisé, il faut toujours que la fiche secteur soit débranchée.
- Avant de brancher la fiche secteur, vérifiez que l'appareil est hors tension.
- Avant de débrancher la fiche secteur, éteignez toujours l'appareil.
- Lorsque vous transportez l'appareil, veillez à ce qu'il soit hors tension.

Consignes propres à l'appareil
- Utiliser l'appareil uniquement à l'intérieur.
- Ne jamais exposer l'appareil à l'eau, ni à d'autres substances liquides.
- L'appareil ne doit pas être utilisés dans des locaux comportant baignoire, douche ou piscine ainsi qu'à proximité d'un lavabo ou des branchements d'eau.
- Ne jamais mettre l'appareil en service lorsqu'il a été amené d'une pièce froide dans une pièce chaude. L'eau de condensation qui se forme ici peut dans certains cas détériorer l'appareil. Amener lentement l'appareil à la température de la pièce et attendre jusqu'à ce que l'eau de condensation se soit évaporée.
- Il est strictement interdit de retirer ou de recouvrir les pictogrammes apposés sur l'appareil. Les indications apposées sur l'appareil qui ne sont plus lisibles doivent être remplacées dans les meilleurs délais.

Lisez et respectez le manuel d'utilisation avant la mise en service de l'appareil.

Ne jamais raccorder plusieurs appareils entre eux !

Vue d'ensemble de l'appareil

Remarque : L'apparence réelle de votre appareil peut diverger des illustrations.

► fig. 1
9. Capteur infrarouge passif (PIR)
10. Voyant de contrôle
11. Interrupteur Marche/Arrêt
12. Fiche d'alimentation
13. Prise pour le consommateur
14. Vis de réglage [LUX] : Luminosité d'allumage
15. Vis de réglage [SENS] : sensibilité d'enclenchement
16. Vis de réglage [TIME] : Durée d'enclenchement

Contenu de la livraison
- Fiche adaptateur avec détecteur de mouvement
- Manuel d'utilisation

Utilisation

DANGER ! Danger de mort par électrocution ! Utiliser l'appareil uniquement à l'intérieur.
Ne jamais exposer l'appareil à l'eau, ni à d'autres substances liquides.

DANGER ! Danger de mort par électrocution ! Il est strictement interdit de dépasser la puissance maximale autorisée des consommateurs raccordés.

DANGER ! Danger de mort par électrocution ! L'absence de tension est uniquement garantie si la fiche est retirée de la prise.

Fonctionnement du détecteur de mouvement
Le capteur PIR intégré dans l'appareil réagit aux variations de température dans la zone de détection, par exemple lorsqu'une personne ou un animal dont la température est différente de celle de l'arrière-plan pénètre dans la zone de détection.
► fig. 2–3
Afin de garantir une détection optimale, le détecteur de mouvement doit être positionné de sorte que l'objet à détecter n'aille pas vers le capteur PIR, mais qu'il traverse la zone de détection dans la mesure du possible.
La portée de détection dépend des facteurs suivants :
- Hauteur de montage du détecteur de mouvement
- Différence de température entre l'objet en mouvement et l'environnement
- Taille de l'objet
- Mise au rebut de l'objet
- Sens et vitesse de mouvement
- Température ambiante

Remarques sur l'installation
► fig. 4
Afin d'obtenir les meilleurs résultats, nous vous recommandons de respecter les points suivants :
- L'illustration montre la portée de détection approximative du capteur PIR. Cependant, évitez qu'un animal de compagnie ne déclenche le capteur par erreur si vous placez ce dernier à moins de 1m de hauteur.
- Ne dirigez jamais le capteur vers une forte source de lumière afin d'éviter d'endommager l'appareil.
- Afin d'éviter tout déclenchement intempestif, le capteur ne doit pas être orienté vers des sources de chaleur telles que les systèmes de climatisation ou les hottes et les puits d'éclairage.
- Afin d'éviter tout déclenchement intempestif, le capteur doit être tenu à distance de toutes sources d'interférences électromagnétiques importantes.
- Ne l'orientez pas vers des surfaces réfléchissantes, telles que des murs blancs et lisses, etc.

Réglage du détecteur de mouvement
Réglage de la durée
La durée pendant laquelle le consommateur électrique reste allumé après l'activation peut être réglée. Le fait de tourner la vis de réglage [TIME] dans le sens inverse des aiguilles d'une montre réduit la durée.

Remarque : Dès que la charge électrique a été déclenchée par le capteur PIR, chaque détection suivante recommence avec la durée réglée.

Réglage du niveau de contrôle Lux
Le module de contrôle Lux est équipé d'un capteur intégré (cellule photovoltaïque) capable de distinguer la lumière du jour et l'obscurité. Tournez la vis de réglage [LUX] dans le sens des aiguilles d'une montre de clair [☼] à foncé [☽]. La position [☼] indique que le consommateur électrique peut fonctionner le jour et la nuit, tandis que la position [☽] indique que le consommateur électrique ne fonctionne que la nuit. Vous pouvez régler le fonctionnement de l'appareil sur le niveau nécessaire en réglant la vis de réglage [LUX].

Réglage de la sensibilité
La sensibilité correspond à la distance maximale à laquelle un corps en mouvement peut déclencher le capteur PIR. Le fait de tourner la vis de réglage [SENS] dans le sens inverse des aiguilles d'une montre réduit la sensibilité.

Réglage de la commande
– Réglez la vis de réglage [LUX] en position de clarté [☼] et attendez une minute que le circuit de contrôle se stabilise. Lors de cette phase, assurez-vous que la vis de réglage [TIME] soit réglée sur la durée minimale [–].
– Le consommateur électrique s'allume et reste allumé pendant environ 60 secondes.
– Demandez à une autre personne de traverser le centre de la zone de détection et ajustez lentement l'angle du bras du capteur jusqu'à ce que l'appareil détecte la présence de la personne en mouvement et fait en sorte que le consommateur électrique s'allume.
– Réglez le contrôle de la durée comme nécessaire.
– Pour régler le niveau de luminosité auquel le consommateur électrique s'allume automatique la nuit, tournez la vis de réglage [LUX] dans le sens des aiguilles d'une montre, de clair [☼] à sombre [☽]. S'il est nécessaire que le consommateur électrique s'allume plus tôt, par exemple au crépuscule, veuillez attendre d'avoir les conditions de luminosité nécessaires et tournez ensuite lentement la vis de réglage [LUX] à la lumière du jour pendant qu'une personne se déplace dans la zone de détection. Relâchez la vis de réglage [LUX] lorsque le consommateur électrique est allumé. Il se peut que vous ayez besoin d'effectuer des réglages supplémentaires pour obtenir un niveau de lumière idéal.

Installation de la prise de courant
► fig. 5
– Cette prise est un appareil de bricolage qui se branche directement dans la prise standard.

Fonction interrupteur
► fig. 6
- Interrupteur Marche/Arrêt sur [OFF] : Prise hors service.
- Interrupteur Marche/Arrêt sur [ON] : Consommateur électrique reste allumé en continu.
- Interrupteur Marche/Arrêt sur [AUTO] : Le consommateur est allumé pendant environ 60 secondes. Ensuite, le témoin s'éteint si le capteur PIR ne détecte aucun mouvement et le dernier reprend sa fonction. Le consommateur électrique est allumé si le capteur PIR détecte un mouvement dans la zone de détection.

Nettoyage

DANGER ! Danger de mort par électrocution ! Retirez l'appareil de la prise de courant avant de le nettoyer !

AVIS ! Risque de dommages de l'appareil ! N'utilisez pas d'objets contondants ou abrasifs ou de détergents agressifs.
N'utilisez pas de solvant.

– Essuyez l'appareil à l'aide d'un chiffon sec non pelucheux.

Suppression des défauts

Le consommateur électrique connecté ne fonctionne pas :
- Vérifier la tension et le câblage du consommateur, le cas échéant.
- Vérifier le consommateur électrique.
- Contrôlez le réglage de la luminosité d'allumage.

La détection de mouvement du capteur est mauvaise.
- Vérifiez si la température ambiante n'est pas trop élevée.
- Assurez-vous qu'il n'y a pas d'obstacles à la détection de chaleur.
- Contrôlez le réglage de la distance de réaction.
- Assurez-vous qu'il n'y a pas de source d'induction dans le champ du capteur.
- Vérifiez la hauteur d'installation.

L'appareil ne coupe pas automatiquement la tension du consommateur électronique.
- Y a-t-il une source de chaleur continue dans la zone de détection du capteur ? Éliminez-la.
- Vérifiez si le réglage de temporisation est réglé au maximum.
- Vérifiez que la tension correcte est appliquée.

Mise au rebut

Mise au rebut de l'appareil
Le symbole de la poubelle barrée signifie : Les batteries et les accus, les appareils électriques et électroniques ne doivent pas être jetées avec les ordures ménagères car ils pourraient contenir des substances nocives pour l'environnement et la santé.
Les consommateurs sont tenus d'éliminer appareils électriques usagés, les batteries et accus usagés d'appareils électriques séparément en les remettant à un point de collecte officiel afin de garantir un traitement adéquat. Conformément aux dispositions légales, les produits peuvent être retournés gratuitement, p. ex. auprès du service d'élimination communal ou du revendeur.
Les batteries, les accus et les lampes qui ne sont pas intégrés dans les appareils électriques usagés doivent être retirés et éliminés séparément avant l'élimination. Les batteries au lithium et les pack accus de tous les systèmes doivent être remis aux points de collecte uniquement en état déchargé. Les batteries doivent toujours être protégées contre les courts-circuits en collant les pôles.
Chaque utilisateur final est responsable pour la suppression des données personnelles qui se trouvent sur les appareils usagés à éliminer.

Mise au rebut de l'emballage
L'emballage se compose de carton et de matières plastiques marquées en conséquence qui peuvent être recyclées.
– Eliminez ces matériaux en les conduisant au recyclage.

Caractéristiques techniques

Numéro d'article	317317
Tension d'exploitation	230 V~, 50 Hz
Catégorie de protection	I
Degré de protection	IP20
Puissance maxi.	
• Lampe à incandescence	800 W
• Lampe fluorescente	200 W
Angle de détection	120°
Portée	7 m
Durée d'enclenchement	10±5 s… 4±1 min

GB Operating instructions

Adapter with motion detector

Before you begin…

Intended use
The device is used for automatic switching of lamps/lights depending on the ambient brightness and moving heat sources.
This product is not intended for commercial use. Generally acknowledged accident prevention regulations and enclosed safety instructions must be observed.
Only perform work described in these instructions for use. Any other use is improper. The manufacturer will not assume responsibility for damage resulting from such use.

What are the meanings of the symbols used?
Danger notices and information are clearly marked throughout these instructions for use. The following symbols are used:

DANGER! Direct danger to life and risk of injury! Directly dangerous situation that may lead to death or severe injuries.

WARNING! Probable danger to life and risk of injury! Generally dangerous situation that may lead to death or severe injuries.

CAUTION! Possible risk of injury! Dangerous situation that may lead to injuries.

NOTICE! Risk of damage to the device! Situation that may lead to property damage.

Note: Information to help you reach a better understanding of the processes involved.

For your safety

General safety instructions
- To operate this device safely, the user must have read and understood these instructions for use before using the device for the first time.
- Observe all safety instructions! Failure to do so may cause harm to you and others.
- Retain all instructions for use, and safety instructions for future reference.
- If you sell or pass the device on, you must also hand over these operating instructions.
- The device must only be used when it functions properly. If the product or part of the product is defective, it must be taken out of operation and disposed of correctly.
- Never use the device in a room where there is a danger of explosion or in the vicinity of flammable liquids or gases.
- Always ensure that a device which has been switched off cannot be restarted unintentionally.
- Do not use devices with an on/off switch that does not function correctly.
- Keep children away from the device! Keep the device out of the way of children and other unauthorised persons.
- Do not overload the device. Do not use the device for purposes for which it is not intended.
- Exercise caution and only work when in good condition: If you are tired, ill, if you have ingested alcohol, medication or illegal drugs, do not use the device, as you are not in a condition to use it safely.
- This product is not intended to be used by persons (including children) or who are limited in their physical, sensory or mental capacities or who lack experience and/or knowledge of the product unless they are supervised, or have been instructed on how to use the product, by a person responsible for their safety.
- Ensure that children are not able to play with the device.
- Always comply with all applicable domestic and international safety, health, and working regulations.

Electrical safety
- The device may only be connected to a socket that is correctly installed and grounded.
- The fuse must be a residual current circuit-breaker with a measured residual current of no more than 30 mA.
- Make sure that the power supply corresponds with the connection specifications of the device before it is connected.
- The tool may only be used within the specified limitations for voltage and power (see type plate).
- Do not touch the mains plug with wet hands! Always pull out the mains plug at the plug and not by the cable.
- Do not bend, crush, pull or drive over the power cable, protect from sharp edges, oil and heat.
- Do not lift the device using the cable or use the cable for purposes other than intended.
- Check the plug and cable before each use.
- If the power cable is damaged immediately disconnect the plug. Never use the device if the power cable is damaged.
- If the device is not in use make sure the plug is pulled out.
- Make sure that the device is switched off before plugging in the mains cable.
- Make sure that the device is switched off before unplugging it.
- Disconnect the power supply before transporting the device.

Device-specific safety instructions
- Only operate the device indoors.
- Never expose the device to water or other liquids.
- The device may not be operated in rooms with bath tubs, showers or swimming pools or in the vicinity of sinks or water installations.
- Do not leave the product in operation when it is being taken from a cold room to a warm room. Condensation can in some cases cause damage to the product. Allow the product to reach room temperature slowly and wait until the condensate has evaporated.
- Symbols appearing on your product may not be removed or covered. Information on the product that are no longer legible must be replaced immediately.

Read and observe the operating instructions before using the product for the first time.

Do not plug several products into one another!

Your product at a glance

Note: The actual appearance of your device may differ from the illustrations.

► fig. 1
17. PIR sensor
18. Control light
19. On/Off switch
20. Mains plug
21. Socket for consumer
22. Control knob [LUX]: switch-on brightness
23. Control knob [SENS]: switch-on sensitivity
24. Control knob [TIME]: switch-on duration

Supplied as standard
- Adapter with motion detector
- Instructions for use

Operation

DANGER! Risk of death through electric shock! Only operate the device indoors. Never expose the device to water or other liquids.

DANGER! Risk of death through electric shock! The permitted maximum power for the connected consumers must not be exceeded.

DANGER! Risk of death through electric shock! No voltage can only be ensured when the mains plug is unplugged.

Operation of the motion detector
The integrated PIR sensor in the device responds to temperature changes in the detection area, e.g. when a person or animal enters the detection area whose temperature is different than the background.
► fig. 2–3
In order to ensure optimum detection, the motion detector should be positioned so that the object to be detected does not approach the PIR sensor but crosses the detection area crosswisely.
The coverage range depends on the following factors:
- Mounting height of the motion detector
- Temperature difference between moving object and environment
- Size of the object
- Distance of the object
- Direction of movement and speed
- Ambient temperature

Hints for mounting
► fig. 4
To achieve best results, we suggest you take into account the following points into account:
- The fig. shows the approx. detection area of PIR Sensor, but note that if you mount the socket less than 1m from the ground, please avoid the false trigger of pet.
- To avoid damage to unitdo not aim the sensor towards the strong light.
- To avoid nuisance triggering, the sensor should be directed away from heat sources such as air-conditioners, other lighting and flue vents.
- To avoid nuisance triggering, keeping away from the area of strong electromagnetic disturbance.
- Do not aim towards reflective surfaces such as smooth white walls, etc.

**

- Put the switch to [AUTO], the load will be switched on approx. 60 seconds, then the light is off if PIR doesn't detect any motion and the PIR begins to work. The load will be switched on when the PIR detects some motion in the detection area.

Cleaning

DANGER! Risk of death through electric shock! Remove the device from the mains socket before each cleaning!

NOTICE! Risk of damage to the device! Do not use any sharp or abrasive objects, or aggressive cleaning agents.
Do not use cleaning solutions.

– Wipe the device with a dry, fiber-free cloth.

Troubleshooting

The connected consumer does not work:
- Check the voltage and wiring of the load, if any.
- Check the consumer.
- Check the setting of the switch-on brightness.

Motion detection of the sensor is bad.
- Check if the ambient temperature could be too high.
- Make sure that no obstacles hinder heat detection.
- Check the reaction distance setting.
- Make sure there is no induction source in the sensor field.
- Check the installation height.

The device does not switch off the voltage at the load automatically.
- Is a permanent heat source in the detection field of the sensor? Remove these.
- Check if the delay setting is set to maximum.
- Check if the correct voltage is applied.

Disposal

Disposal of the appliance
A crossed-out wheelie bin icon means: Batteries and rechargeable batteries, electrical or electronic devices must not be disposed of with household waste. They may contain substances that are harmful to the environment and human health. Consumers must dispose of waste electrical devices, spent portable batteries and rechargeable batteries separately from household waste at an official collection point to ensure that these items are processed correctly. The product can be returned free of charge in accordance with the legal requirements, for example through a municipal waste disposal company or a dealer.
Batteries, rechargeable batteries and lamps that are not permanently installed in waste electrical equipment and can be removed in a non-destructive way must be removed and disposed of separately before disposal of the equipment. Lithium batteries and rechargeable battery packs of all systems are only to be handed in to the waste collection points in a discharged state. The batteries must always be protected against short circuits by taping off the poles.
All end users are responsible for deleting any personal data stored on waste devices prior to their disposal.

Disposal of the packaging
The packaging consists of cardboard and correspondingly marked plastics that can be recycled.
– Make these materials available for recycling.

Technical data

Item number	317317
Operating voltage	230 V~, 50 Hz
Protection class	I
Degree of protection	IP20
max. output	
• incandescent lamp	800 W
• fluorescent lamp	200 W
Angle of coverage	120°
Range	7 m
Switch on duration	10±5 s… 4±1 min

SI Priročnik za uporabo

Vmesni vtič s senzorjem gibanja

Pred začetkom…

Pravilna uporaba
Naprava je predvidena za samodejno vklapljanje luči/svetlik glede na okoljsko svetlobo in premikajoče se toplotne vire.
Naprava ni namenjena za profesionalno uporabo. Upoštevati je treba splošno veljavne predpise za preprečevanje nesreč in priložena varnostna navodila.
Izvajajte samo dejavnosti, ki so opisane v teh navodilih za uporabo. Vsaka drugačna uporaba je nedovoljena, nepravilna uporaba. Proizvajalec ne prevzema odgovornosti za škodo, do katere pride zaradi nepravilne uporabe.

Kaj pomenijo uporabljeni simboli?
Napotki za nevarnost in navodila so jasno označena v priročniku za uporabo. Uporabljeni so naslednji simboli:

NEVARNOST! Neposredna življenjska nevarnost ali nevarnost poškodb! Neposredna nevarna situacija, ki ima za posledico smrt ali hude poškodbe.

OPOZORILO! Možna življenjska nevarnost ali nevarnost poškodb! Splošna nevarna situacija, ki lahko povzroči smrt ali hude poškodbe.

POZOR! Morebitna nevarnost poškodb! Nevarna situacija, ki lahko povzroči telesne poškodbe.

OBVESTILO! Nevarnost poškodb na napravi! Situacija, ki lahko povzroči materialno škodo.

Nasvet: Informacije, ki so navedene za boljše razumevanje poteka.

Za vašo varnost

Splošni varnostni napotki
- Za varno ravnanje s to napravo mora uporabnik naprave navodila prebrati in jih razumeti pred prvo uporabo.
- Upoštevajte vsa varnostna navodila! Če ne upoštevate varnostnih navodil, ogrožate sebe in ljudi okoli sebe.
- Vse priročnike za uporabo in varnostna navodila shranite za prihodnjo uporabo.
- Če napravo prodate ali daste naprej, nujno priložite tudi ta priročnik za uporabo.
- Napravo lahko uporabljate le, ko je v brezhibnem stanju.Če je naprava ali njen del pokvarjen, jo je treba izključiti in pravilno odstraniti.
- Naprave ne uporabljajte v prostorih, kjer se lahko sproži eksplozija, ali v bližini gorljivih tekočin ali plinov!
- Izkoljopleno napravo vedno zavarujte pred nenamernim vklopom.
- Ne uporabljajte naprav, pri katerih stikalo za vklop/izklop ne deluje pravilno.
- Otrokom ne pustite bitju naprave! Napravo shranite varno pred otroci in nepooblaščenimi osebami.
- Naprave ne preobremenjujte. Napravo uporabljajte samo v namen, za katerega je predvidena.
- Vedno delajte preudarno in v dobrem stanju: Utrujenost, bolezen, uživanje alkohola, zdravil in drog je neodgovorno, kajti v tem primeru naprave ne morete več varno uporabljati.
- Ta naprava ni predvidena za uporabo s strani oseb (vključno z otroci) z omejenimi fizičnimi, senzornimi ali duševnimi sposobnostmi ali s pomanjkanjem izkušenj in/ali znanja, razen, če jih nadzira oseba, odgovorna za njihovo varnost, ali so prejele navodila, kako napravo uporabljati.
- Zagotovite, da otroci se z napravo ne igrajo.
- Vedno upoštevajte veljavne državne in mednarodne varnostne, zdravstvene in delovne predpise.

Električna varnost
- Napravo lahko priključite le na vtičnico, ki ima pravilno nameščen varnostni stik.
- Zavarovanje mora biti izvedeno z varnostnim stikalom okvarnega toka (FI stikalo) z izmerjenim okvarnim tokom ne več kot 30 mA.
- Pred priključitvijo naprave morate zagotoviti, da je omrežni priključek v skladu s priključnimi podatki naprave.
- Napravo lahko uporabljate le znotraj navedenih mej napetosti, moči in nominalnega števila obratov (glejte tipsko ploščico).
- Omrežne vtičnice se ne dotikajte z mokrimi rokami! Omrežni vtič vedno izvlecite tako, da povlečete vtič, ne kabel.
- Omrežnega kabla ne prepogibajte, uklešče, vlecite ali povozite; zavarujte pred ostrimi robovi, oljem in vročino.
- Napravo nikoli ne dvigujte s kablom in kabla nikoli ne uporabljajte v druge namene.
- Pred vsako uporabo preverite vtič in kabel.
- Pri poškodbi omrežnega kabla, nemudoma izvlecite omrežni vtič. Naprave nikoli ne uporabljajte s poškodovanim omrežnim kablom.
- Kadar naprava ni v uporabi, mora biti omrežni vtič vedno izvlečen.
- Pred vključitvijo omrežnega vtiča vedno zagotovite, da je naprava izključena.
- Preden izvlečete omrežni vtič, napravo zmeraj ugasnite.
- Naprava naj bo med prevozom brez toka.

Varnostna opozorila specifična za napravo
- Napravo uporabljajte samo v notranjih prostorih.
- Naprave nikoli ne izpostavljajte vodi ali drugim tekočinam.
- Naprava ne sme obratovati v prostorih, kjer se nahajajo kopalne kadi, kabine za prhanje, bazeni kot tudi v bližini korit za vodo ali priključkov za vodo.
- Naprave nikoli ne uporabljajte, če ste jo prinesli iz hladnega v topel prostor. Kondenzat, ki pri tem nastane, lahko pod določenimi pogoji uniči napravo. Napravo pustite, da se počasi segreje na sobno temperaturo in počakajte, da kondenzat izhlapi.
- Simbolov, ki se nahajajo na napravi, ni dovoljeno odstraniti ali prekriti. Navodila na napravi, ki niso več vidna, je potrebno takoj zamenjati.

Pred uporabo preberite in upoštevajte navodila za uporabo.

Nikoli ne vstavljajte več naprav eno v drugo!

Pregled vaše naprave

Nasvet: Dejanski videz vaše naprave lahko odstopa od slik.

► sl. 1
25. PIR-senzor
26. Kontrolna lučka
27. Stikalo za vklop-izklop
28. Električni vtič
29. Vtičnica za potrošnik
30. Nastavitveni vijak [LUX]: Vklopna svetlost
31. Nastavitveni vijak [SENS]: Občutljivost vklopa
32. Nastavitveni vijak [TIME]: Trajanje vklopa

Dobavni obseg
- Vmesni vtič s senzorjem gibanja
- Navodila za uporabo

Upravljanje

NEVARNOST! Življenjska nevarnost zaradi električnega udara! Napravo uporabljajte samo v notranjih prostorih.
Naprave nikoli ne izpostavljajte vodi ali drugim tekočinam.

NEVARNOST! Življenjska nevarnost zaradi električnega udara! Največje dovoljene moči priključenega porabnika ni dovoljeno prekoračiti.

NEVARNOST! Življenjska nevarnost zaradi električnega udara! Odsotnost napetosti lahko zagotovite le pri izključenemu električnemu vtiču.

Način delovanja senzorja gibanja
PIR-senzor, integriran v napravo, reagira na temperaturne spremembe v območju zajemanja, če npr. človek ali žival stopi na območje zajemanja in je temperatura, ki jo oddaja, drugačna od ozadja.
► sl. 2–3
Za zagotovitev optimalnega prepoznavanja je treba senzor gibanja postaviti tako, da se objekt, ki bi ga naj senzor zaznal, ne bo gibal proti PIR-senzorju, ampak bi naj po možnosti prečkal območje zajemanja.
Domet zajemanja je odvisen od naslednjih dejavnikov:
- montažna višina senzorja gibanja;
- temperaturna razlika med premikajočim se objektom in okoljem;
- velikost objekta;
- oddaljenost objekta;
- smer in hitrost gibanja;
- okoljska temperatura.

Napotki za namestitev
► sl. 4
Da bi dosegli najboljše rezultate, vam priporočamo, da upoštevate naslednje točke:
- Na sliki je prikazano približno območje zajemanja PIR-senzorja. Vendar pa poskusite preprečiti zmotno sproženje zaradi domačih živali in ga ne nameščajte pod višino 1 m.
- Senzorja nikoli ne usmerjajte na močne vire svetlobe, da preprečite pokvarbe naprave.
- Da preprečite moteče sproženje, senzorja ne usmerite proti virom toplote, kot so klimatske naprave ali prezračevalni in svetlobni jaški.
- Da preprečite moteče sproženje, senzorja ne nameščajte v bližini mest z močnim elektromagnetnim virom motenj.
- Senzorja ne usmerjajte na odsevne površine, kot so npr. gladke bele stene ipd.

Nastavitev senzorja premika
Nastavitev časovnega trajanja
Nastavite lahko dolžino časa, kako dolgo bo porabnik po aktivaciji ostal vključen. Z vrtenjem nastavitvenega vijaka [TIME] v levo skrajšate čas.

Nasvet: Tako, ko se sproži električno polnjenje PIR-senzorja, se bo vsako nadaljnje zajemanje ponovno začelo z nastavljenim trajanjem časa.

Nastavitev kontrolnega nivoja Lux
Kontrolni modul Lux ima vgrajeno senzorsko napravo (fotocelica), ki prepozna dnevno svetlobo in temo. Obračajte nastavitveni vijak [LUX] v desno od svetlega [✲] proti temnemu [☽]. Položaj [✲] prikazuje, da lahko porabnik deluje tako podnevi kot ponoči, da pa je prikazan samo položaj [☽], pa bo porabnik deloval samo ponoči. Obratovanje naprave lahko nastavite na potreben nivo tako, da nastavite nastavitveni vijak [LUX].

Nastavitev občutljivosti
Občutljivost označuje največjo razdaljo, na kateri premikajoče se telo še lahko sproži PIR-senzor. Z vrtenjem nastavitvenega vijaka [SENS] v levo zmanjšate občutljivost.

Nastavitev krmiljenja
– Nastavitveni vijak [LUX] nastavite na položaj za svetlost [✲] in počakajte eno minuto, da se kontrolni stikalni krog stabilizira. V tej fazi se prepričajte, da je nastavitveni vijak [TIME] nastavljen na položaju za najkrajši čas [–].
– Porabnik se bo sedaj vključil za pribl. 60 sekund.
– Nekoga prosite, naj se sprehodi prečno čez središče zajemalnega območja, vi pa počasi nastavljajte kot roke senzorja, dokler ne bo naprava zaznala premikajoče se osebe ter vklopila porabnika.
– Časovni nadzor nastavite na potrebno nastavitev.
– Za nastavitev nivoja luči, pri katerem se bo porabnik ponoči samodejno vključil, obračajte nastavitveni vijak [LUX] v desno iz položaja za svetlost [✲] proti položaju za temo [☽]. Če želite, da se porabnik vključi pri mraku, počakajte do potrebnih svetlobnih razmer torej mraka, nato pa počasi obračajte nastavitveni vijak [LUX] do položaja za dnevno svetlobo, pri čemer naj se nekdo premika po območju, ki ga želite zajeti. Ko se porabnik vključi, izpustite nastavitveni vijak [LUX]. Eventualno bodo potrebne še nadaljnje nastavitve, da boste dosegli idealno nastavitev nivoja svetlobe.

Montaža vtičnice
► sl. 5
– Ta vtičnica je enota DIY ("naredite sami"), ki jo vtaknete neposredno v standardno vtičnico.

Funkcija stikala
► sl. 6
- Stikalo za vklop/izklop prestavite na položaj [OFF]: Vtičnica ne bo delovala.
- Stikalo za vklop/izklop prestavite na položaj [ON]: Porabnik bo trajno deloval.
- Stikalo za vklop/izklop na položaju [AUTO]: Porabnik se bo vključil za pribl. 60 sekund. Nato bo luč ugasnila, če PIR-senzor ne bo zaznal nobenega gibanja, PIR-senzor pa se bo spet aktiviral. Porabnik se vključi, če PIR-senzor na območju zajemanja zazna kakršnokoli premikanje.

Čiščenje

NEVARNOST! Življenjska nevarnost zaradi električnega udara! Napravo pred vsakim čiščenjem izklopite iz vtičnice!

OBVESTILO! Nevarnost poškodbe naprave! Ne uporabljajte ostrih predmetov, ki drgnejo, ali agresivnega čistila.
Ne uporabljajte topil.

– Napravo obrišite s suho krpo, ki ne pušča vlaken.

Odpravljanje napak

Priključen porabnik ne deluje:
- Preverite napetost in kabelsko povezavo porabnika, če obstaja.
- Preverite porabnika.
- Preverite nastavitev vklopne svetlosti.

Senzor slabo zaznava gibanje.
- Preverite, ali je morda okoljska temperatura previsoka.
- Zagotovite, da nobene prepreke ne ovirajo zaznavanja toplote.
- Preverite nastavitev reakcijske oddaljenosti.
- Preprečajte se, da na polju senzorja ni indukcijskega vira.
- Preverite montažno višino.

Naprava ne izklopi napetosti porabnika samodejno.
- Ali je območju zaznavanja senzorja trajni vir toplote? Odstranite ga.
- Preverite, ali je nastavitev zamika nastavljena na največjo.
- Preverite, ali je prisotna prevlitna napetost.

Odlaganje med odpadke

Odlaganje naprave med odpadke
Simbol prečrtanega koša za smeti pomeni: baterij in akumulatorjev ter elektronskih in električnih naprav ni dovoljeno metati med gospodinjske odpadke. Vsebujejo lahko namreč okolju in zdravju škodljive snovi.
Potrošniki so dolžni odpadne elektronske naprave ter rabljene baterije in akumulatorje naprav odstraniti ločeno od gospodinjskih odpadkov prek uradnih zbirnih mest ter tako poskrbeti za pravilno nadaljnjo uporabo in recikliranje teh. Vračilo je v skladu z zakonskimi predpisi mogoče brezplačno, npr. v komunalnem obratu za ravnanje z odpadki ali pri trgovcu.
Baterije, akumulatorje in svetila, ki niso fiksno vgrajeni v odpadno električno opremo in jih je mogoče odstraniti brez poškodovanja, je treba pred odstranitvijo opreme odstraniti in zavreči ločeno. Litijeve baterije in akumulatorske pakete vseh sistemov je treba oddati na zbirno mesto samo povsem izpraznjene. Pole baterij je treba vedno prelepiti in jih tako zaščiti pred kratkimi stiki.
Vsak končni uporabnik je sam odgovoren za izbris osebnih podatkov z odpadne elektronske naprave.

Odlaganje embalaže med odpadke
Embalaža vsebuje karton in ustrezno označene umetne mase, ki se lahko reciklirajo.
– Te materiale namenite za reciklažo.

Tehnični podatki

Številka izdelka	317317
Obratovalna napetost	230 V~, 50 Hz
Razred zaščite	I
Stopnja zaščite	IP20
najv. moč	
• Sijalka	800 W
• Fluorescenčna svetilka	200 W
Kot zajemanja	120°
Razdalja	7 m
Trajanje vklopa	10±5 s… 4±1 min

HU Használati utasítás

Köztes dugó mozgásérzékelővel

Mielőtt hozzákezdene…

Rendeltetésszerű használat
A készülék lámpák/világítótestek környezeti fénytől és mozgó hőforrásoktól függő automatikus kapcsolására szolgál.
A készüléket nem tervezték ipari használatra. Be kell tartani az általánosan elismert baleset megelőzési előírásokat és a mellékelt biztonsági utasításokat.
Csak az ebben a használati leírásban szereplő tevékenységeket végezze. Minden más felhasználása nem megengedett téves használat. A gyártó nem felelős az ebből fakadó károkért.

Mire utalnak a felhasznált jelek?
Veszély jelzések és a kemeltem megjelölt utasítások. Az alábbi jeleket használjuk:

VESZELY! Közvetlen élet- és sérülésveszély! Közvetlen veszélyhelyzet, amely halálos balesetet vagy súlyos sérüléseket okoz.

FIGYELMEZTETES! Valószínű élet- és sérülésveszély! Általános veszélyhelyzet, amely halálos balesetet vagy súlyos sérüléseket okozhat.

VIGYAZAT! Esetleges sérülésveszély! Vészhelyzet, amely sérüléseket okozhat.

FIGYELEM! A készülék megsérülhet! Helyzet, amely anyagi károsodásokat okozhat.

Megjegyzés: Információk, amiket a folyamatok jobb megértése céljából közöltünk.

Biztonsága érdekében

Általános biztonsági előírások
- A készülék csak akkor kezelhető biztonságosan, ha az első használat előtt a kezelő eloszlasta és megértette ezt a használati utasítást.
- Tartsa be az összes biztonsági előírást! A biztonsági előírások figyelmen kívül hagyásával önmagát és másokat is veszélyeztet.
- Minden használati utasítást és biztonsági előírást őrizzen meg a későbbi felhasználásra.
- Ha a készüléket eladja vagy odaadja, feltétlenül adja vele ezt a használati utasítást is.
- A készüléket csak akkor szabad használni, ha az kifogástalan állapotban van. Ha a készülék vagy egy része hibás, akkor azt üzemen kívül kell helyezni és hulladékként szakszerűen kell eltávolítani.
- A készüléket ne alkalmazza robbanásveszélyes helyeken vagy gyülékony folyadékok vagy gázak közelében!
- A kikapcsolt készüléket mindig biztosítsa véletlen bekapcsolás ellen.
- Ne használjon olyan készüléket, amelyen a ki-be kapcsológomb nem működik megfelelően.
- Tartsa távol a gyermekeket a géptől! Tartsa távol a készüléket a gyermekektől és az illetéktelen személyektől.
- Ne terhelje túl a készüléket. Csak a rendeltetési céljának megfelelően használja a gépet.
- Mindig megfontoltan, jó testi/lelki állapotban dolgozzon: Felelőtlenség megengedni, hogy fáradtság, betegség, alkohol fogyasztása, gyógyszerek és kábítószer befolyásolja Ont, mivel Ön ilyen esetben már nem tudja biztonságosan használni a készüléket.
- Ez a készülék nem alkalmas arra, hogy korlátozott fizikai, érzékszervi vagy szellemi képességekkel, vagy hiányos tapasztalattal és/vagy tudással rendelkező személyek (gyerekeket is beleértve) használják, kivéve, ha a biztonságukért felelősséget vállaló személy felügyeli őket, vagy ha tőle útmutatásokat kapnak a készülék használatával kapcsolatban.
- Biztosítsa, hogy gyermekek ne játszhassanak a készülékkel.
- Az érvényes nemzeti és nemzetközi biztonsági, egészségügyi és munkavédelmi előírásokat mindig tartsa be.

Elektromos biztonság
- A készüléket kizárólag megfelelően felszerelt védőérintkezős dugaszoló aljzatra csatlakoztassa.
- Védelemként iktasson az áramkörbe egy olyan maradékáram-működtetésű megszakítót (FI relét), melynek névleges áramértéke nem haladja meg a 30 mA-t.
- A készülék csatlakoztatása előtt bizonyosodjon meg, hogy a hálózata megfelel a készülék csatlakozási adatainak.
- A készüléket kizárólag az előírt feszültség-, teljesítmény- és névleges fordulatszám határértékeken belül üzemeltethet (lásd a típustáblát).
- A hálózati csatlakozót ne fogja meg nedves kézzel, kihúzásakor pedig mindig a dugót fogja meg, ne a kábelt.
- A hálózati kábelt ne gyűrje, ne csavarja, húzza meg vagy ne lépjen rá, óvja az éles szélektől, olajtól és hőségtől.
- A készüléket ne emelje meg a kábelnél fogva és a kábelt egyéb rendeltetéstől eltérő célra se használja.
- Minden használat előtt ellenőrizze a csatlakozó dugót és a kábelt.
- Ha megsérül a hálózati kábel, azonnal húzza ki a csatlakozó dugaszt. A készüléket soha ne használja sérült hálózati kábellel.
- Amikor használaton kívül van, húzza ki a csatlakozó dugaszt.
- A csatlakozó dugasz csatlakoztatása előtt ellenőrizze, hogy a készülék ki van kapcsolva.
- Ügyeljen a kihúzása előtt mindig kapcsolja ki a készüléket.
- Szállítás előtt áramellanítsa a berendezést.

A készülékre jellemző biztonsági utasítások
- A készüléket csak beltérben szabad működtetni.
- A készüléket soha nem szabad vízzel vagy más folyadékkal történő érintkezésnek kitenni.
- A készüléket nem szabad fürdőkádat, zuhanyzóvat vagy úszómedencével felszerelt helyiségekben, valamint mosódakagyló vagy vízvezeték közelében üzemeltetni.
- A készüléket soha ne helyezze azonnal üzembe, amikor a hidegből beviszi egy meleg szobába. Az ekkor keletkező pára ugyanis bizonyos körülmények között tönkreteheti a készüléket. A készüléket lassan vigye be a szobahőmérséklete és várja meg, míg a lecsapódott nedvesség elpárolog.
- A készüléken található jelzéseket nem szabad leszedni vagy letakarni. Ha egy felirat már nem olvasható, azt haladéktalanul cserélje le.

Üzembe helyezés előtt olvassa el a használati útmutatót és tartsa be az utasításait.

Soha ne kapcsoljon össze több készüléket!

A készülék áttekintése

Megjegyzés: A készüléke tényleges kinézete eltérhet az ábráktól.

► 1. ábra
33. PIR-mozgásérzékelő
34. Ellenőrző lámpa
35. Ki-be kapcsológomb
36. Hálózati csatlakozó
37. Csatlakozó a fogyasztóhoz
38. Beállítócsavar [LUX]: Világosság bekapcsoláskor
39. Beállítócsavar [SENS]: Bekapcsolási érzékenység
40. Beállítócsavar [TIME]: Bekapcsolási időtartam

Szállítási alkatrészek
- Köztes dugó mozgásérzékelővel
- Használati útmutató

Kezelés

VESZÉLY! Az elektromos áramütés életveszélyt okoz! A készüléket csak beltérben szabad működtetni.
A készüléket soha nem szabad vízzel vagy más folyadékkal történő érintkezésnek kitenni.

VESZÉLY! Az elektromos áramütés életveszélyt okoz! A csatlakoztatott fogyasztók ne lépjék túl a megengedett legnagyobb teljesítményt.

VESZÉLY! Az elektromos áramütés életveszélyt okoz! A feszültségmentesség csak kihúzott hálózati csatlakozónál szavatolt.

A mozgásérzékelő működési módja
A készülékbe épített PIR-mozgásérzékelő az érzékelési tartományán belüli hőmérséklet-változásokra reagál, pld. ha egy ember vagy egy állat belép az érzékelési tartományba, és hőmérséklete eltér a környezeti hőmérsékelettől.
► 2–3. ábra
Az optimális felismerés biztosítása érdekében úgy helyezze el a mozgásérzékelőt, hogy az érzékelendő objektum ne a PIR-mozgásérzékelőn menjen keresztül, hanem lehetőleg keresztben haladjon át az érzékelési tartományon.
Az érzékelési tartomány mérete a következő tényezők függvénye:
- A mozgásérzékelő szerelési magassága
- A mozgó objektum és környezete közötti hőmérséklet-különbség
- Az objektum mérete
- Az objektum távolsága
- A mozgás iránya és sebessége
- A környezeti hőmérséklet

A felszerelésre vonatkozó útmutatások
► 4. ábra
A lehető legjobb eredmény elérése érdekében javasoljuk, hogy vegye figyelembe a következő útmutatásokat.
- Az ábra mutatja a PIR-mozgásérzékelő hozzávetőleges érzékelési tartományát. Kerülje el a háziállat által kiváltott téves riasztást, ha 1 m alatti magasságban szereli fel.
- Soha ne irányítsa a mozgásérzékelőt erős fényforrás felé, mert az káros lehetha a készüléket.
- A zavaró téves riasztások elkerülése érdekében ne irányítsa a mozgásérzékelőt hőforrások, mint például klímaberendezés vagy lift- és világítóaknák felé.
- A zavaró téves riasztások elkerülése érdekében minden irányból tartsa távol az erősen elektromágneses zavarforrásoktól.
- Ne irányítsa a készüléket visszaverődő felületekre, mint pl. sima, fehér falak stb.

Állítsa be a mozgásérzékelőt
Az időtartam beállítása
Beállíthatja azt az időtartamot, ameddig aktiválás után bekapcsolva maradjon a fogyasztó. Ha az óramutató járásával ellentétes irányba tekeri a [TIME]-beállítócsavart, azzal csökkenti az időtartamot.

Megjegyzés: Amint a PIR-mozgásérzékelő elektromos töltését kiváltja valami, minden következő érzékelésnél a beállított időtartam lesz érvényes.

A Lux-kontrollszint beállítása
A Lux-vezérmodulba egy olyan mozgásérzékelő készüléket (fotocellát) szereltek be, amely felismeri a nappali fényt és a sötétséget. Csavarja a [LUX]-beállítócsavart az óramutató járásával egyező irányba a világosról [✲] a sötét felé [☽]. A(z) [✲] pozíció azt jelzi, hogy a fogyasztó nappal és éjjel is dolgozni fog, amíg a(z) [☽] azt mutatja, hogy a fogyasztó csak éjjel dolgozik.
A készülék üzemeléset a szükséges szintre kapcsolhatja, ha a [LUX]-beállítócsavart beállítja.

Az érzékenység beállítása
Az érzékenység azt a maximális távolságot jelenti, amelyen belül a PIR-mozgásérzékelő mozgó testet tud érzékelni. Ha az óramutató járásával ellentétes irányba tekeri a [SENS]-beállítócsavart, azzal csökkenti az érzékenységet.

A vezérlés beállítása
– Állítsa a [LUX]-beállítócsavart a világosság-[✲]-pozícióba, és várjon egy percet, hogy stabilizálódjon a vezérkapcsoló-kör. Ebben a fázisban győződjön meg arról, hogy a [TIME]-beállítócsavar a minimális időtartamra [–] van-e állítva.
– A fogyasztó bekapcsol, és mintegy 60 másodpercen keresztül bekapcsolva marad.
– Kérjen meg valakit, hogy menjen át keresztirányban a beszkennelt tartomány közepén, és állítsa lassan az érzékelő kar szögét, amíg a készülék a mozgó személyt érzékelni nem kezdi, és ezáltal a fogyasztó be nem kapcsol.
– Állítsa az idővezérlést a szükséges állásba.
– Annak a fényszintnek a beállításához, amelynél a fogyasztó éjjel automatikusan kapcsolon be, forgassa a [LUX]-beállítócsavart az óramutató járásával egyező irányba a világosról [✲] a sötétig [☽]. Ha azt szeretné, hogy a fogyasztó korábban kapcsoljon be, pl. alkonyatkor, várja ki a megfelelő fényviszonyokat, és tekerje lassan a [LUX]-beállítókapcsolót a nappali fény felé, miálatt valaki mozogjon a tartományban, hogy a készülék mozgást érzékeljen. Ha bekapcsol a fogyasztó, engedje el a [LUX]-beállítócsavart. Lehetséges, hogy több beállítást is kell végeznie annak érdekében, hogy az ideális fényszintbeállítást elérje.

A dugaszoló aljzat szerelése
► 5. ábra
– Ez a dugaszoló aljzat egy DIY-egység a normál dugaszoló aljzat közvetlen bedugására.

Kapcsoló funkció
► 6. ábra
- Be-kikapcsoló pozíciója [OFF]: A dugaszoló aljzat üzemen kívül van.
- Be-kikapcsoló pozíciója [ON]: A fogyasztó folyamatosan bekapcsolva marad.
- Be-kikapcsoló pozíciója [AUTO]: A fogyasztó mintegy 60 másodpercre bekapcsol. Ezután a fény kialszik, amennyiben a PIR-mozgásérzékelő nem észlel mozgást, és a PIR-mozgásérzékelő ismét üzembe áll. A fogyasztó bekapcsol, ha a PIR-mozgásérzékelő az érzékelési tartományában valamilyen mozgást észlel.

Tisztítás

VESZÉLY! Az elektromos áramütés életveszélyt okoz! Minden tisztítás előtt húzza ki a készüléket a hálózati csatlakozóból!

FIGYELEM! Fennáll a készülék károsodásának veszélye! Ne használjon éles szerszámokat és erős súrolószert.
Ne alkalmazzon oldószert.

– A készüléket száraz, szöszmentes ruhával kell letörölni.

Hibaelhárítás

A csatlakoztatott fogyasztó nem működik:
- Ilyen esetben ellenőrizze a fogyasztó feszültségét és kábelezését.
- Ellenőrizze a fogyasztót.
- Ellenőrizze a bekapcsolási fényerő beállítását.

Rossz az érzékelő mozgásfelismerője.
- Ellenőrizze, hogy nem túl magas-e a környezeti hőmérséklet.
- Ellenőrizze, hogy nem akadályozza-e valamit a hőérzékelést.
- Ellenőrizze a reakciótávolság beállítását.
- Győződjön meg arról, hogy nincs-e indukciós forrás az érzékelési mezőben.
- Ellenőrizze a szerelési magasságot.

A készülék nem kapcsolja le automatikusan a feszültséget.
- Van egy állandó hőforrás a mozgásérzékelő érzékelési tartományában? Távolítsa el.
- Ellenőrizze, hogy maximumra van-e állítva a késleltetés beállítása.
- Ellenőrizze, hogy meg van-e a szükséges feszültség.

Selejtezés

A készülék selejtezése
Az áthúzott kuka szimbólum jelentése a következő: Az elemeket és akkukat, az elektromos és elektronikus készülékeket nem szabad a háztartási hulladékok közé tenni. Ezek a környezetre és egészségre káros anyagokat tartalmazhatnak.
A felhasználó köteles a régi elektromos készüléket, a készülék használt elemeit és akkumulátorait a háztartási hulladékoktól különválasztva a hivatalos gyűjtőhelyen keresztül ártalmatlanítani a szakszerű további feldolgozás biztosításához. A leadás a jogszabályi előírásoknak megfelelően díjmentesen végezhető, pl. települési hulladék-ártalmatlanító társaságon vagy kereskedőn keresztül.
Az olyan elemeket, akkumulátorokat és lámpákat, amelyek nincsenek fixen beépítve a régi elektromos készülékbe és roncsolásmentesen eltávolíthatók belőle, ártalmatlanítás előtt ki kell venni és külön kell ártalmatlanítani. Az összes rendszer lítium elemeit és akkucsomagjait csak lemerült állapotban szabad leadni a visszavételi helyen. Az elemeket a pólusok leragasztásával kell védeni a rövidzárlat ellen.
Minden végfelhasználó saját maga felel az ártalmatlanítandó készüléken lévő személyes adatainak törléséért.

A csomagolás selejtezése
A csomagolás anyaga karton és megfelelően jelölt műanyag, ami újra hasznosítható.
– Ezeket juttassa el az újrahasznosításba.

Műszaki adatok

Cikkszám	317317
Üzemi feszültség	230 V~, 50 Hz
Védelmi osztály	I
Védelmi fokozat	IP20
legn. teljesítmény	
• Izzólámpa	800 W
• Fénycsöves lámpa	200 W
Hatószög	120°
Hatótávolság	7 m
Bekapcsolási időtartam	10±5 s… 4±1 min

BAHR Priručnik za upotrebo

Meduutikač sa detektorom pokreta

Prije nego što počnete…

Namjenska upotreba
Uređaj se koristi za automatsko prebacivanje svetlijki/svjetiljki u zavisnosti od osvijetljenosti okoline i pokreta u prostoru.
Uređaj nije koncipiran za komercijalnu upotrebu. Opšte prihvaćeni propisi o sprječavanju nesreća i priložena sigurnosna uputstva moraju se poštovati.
Obavljati samo djelatnosti koje su opisane u ovom uputstvu za upotrebu. Svaka druga primjena je zloupotreba. Proizvođač nije odgovoran za štete nastale po tom osnovu.

Šta znače upotrijebljeni simboli?
U uputstvu za upotrebu su upozorenja na opasnost i ostale upute jasno označene. Koriste se sljedeći simboli:

OPASNOST! Neposredna opasnost po život i opasnost od povreda! Neposredna opasna situacija koja za posljedicu može imati smrt ili teške povrede.

UPOZORENJE! Vjerovatna opasnost po život i opasnost od povreda! Opšta opasna situacija koja za posljedicu može imati smrt ili teške povrede.

OPREZ! Eventualna opasnost od povreda! Opasna situacija koja za posljedicu može imati povrede.

PAŽNJA! Opasnost od oštećenja uređaja! Situacija koja za posljedicu može imati materijalne štete.

Uputa: Informacije koje se daju radi boljeg razumijevanja procesa.

Za Vašu sigurnost

Opšta sigurnosna uputstva
- Za sigurno rukovanje uređajem korisnik mora pročitati i razumjeti ovo uputstvo za upotrebu prije prvog korištenja uređaja.
- Obratite pažnju na sva sigurnosna uputstva! Ako ne poštujete sigurnosna uputstva, sebe i druga lica dovodite u opasnost.
- Sačuvajte sva uputstva za upotrebu i sigurnosna uputstva radi buduće upotrebe.
- Ako prodate ili poklonite uređaj, obavezno dajte i uputstvo za upotrebu.
- Uređaj se smije koristiti samo onda, ako je u ispravnom stanju. Ako je uređaj ili neki njegov dio oštećen, mora se staviti van pogona i propisno odložiti.
- Uređaj ne upotrebljavajte u prostorijama u kojima može doći do eksplozije ili u blizini zapaljivih tečnosti ili gasova!
- Isključen uređaj uvijek osigurajte protiv slučajnog uključivanja.
- Nemojte koristiti uređaje, na kojima prekidač za uključivanje – isključivanje ne funkcionira ispravno.
- Udaljite djecu od uređaja! Uređaj odložite tako da bude siguran od djece i neovlaštenih lica.
- Ne preopterećujte uređaj. Uređaj upotrebljavajte samo za svrhe za koje je i namijenjen.
- Uvijek raditi sa oprezom i u dobrom raspoloženju: Umor, bolest, konzum alkohola, utjecaj lijekova i droga su neodgovorni, pošto više niste u stanju uređaj sigurno koristiti.
- Ovaj uređaj nije namijenjen za upotrebu od strane osoba (uključujući djecu) s ograničenim fizičkim, senzoričkim ili duševnim sposobnostima ili nedostatkom iskustva i/ili znanja, njih mora nadgledati osoba koja je nadležna za njihovu sigurnost ili im mora dati instrukcije o tome kako se koristi uređaj.
- Provjerite, da se djeca ne igraju s uređajem.
- Uvijek slijediti važeće nacionalne i internacionalne sigurnosne propise, propise o sigurnosti i radu.

Električna sigurnost
- Uređaj se smije priključiti samo na utičnicu sa uvedenim instaliranim zaštitnim kontaktom.
- Ista se mora osigurati sa zaštitnim prekidačem od struje kvara (FI sklopka) sa strujom kvara dimenzioniranja od ne više od 30 mA.
- Prije priključivanja uređaja se mora osigurati, da mrežni priključak odgovara priključnim podacima uređaja.
- Uređaj se smije koristiti samo unutar navedenih granica za napon, učinak i nazivni broj okretaja (viti ploč(ica) s podacima).
- Mrežni utikač nikada ne dodirivati sa mokrim rukama! Mrežni utikač uvijek povući za utikač a ne za kabal.
- Mrežni kabel ne savijati, gnječiti, povlačiti ili preko njega prelaziti; zaštititi od oštrih rubova, ulja i vrućine.
- Uređaj ne dizati uza kabel ili kabel koristiti u druge svrhe, u svrhe uređaja ne koristiti.
- Prije svake upotrebe provjerite utikač i kabel.
- Kod oštećenja mrežnog kabela odmah iskopčati mrežni utikač. Uređaj nikada ne koristiti sa oštećenim mrežnim kablom.
- Kod neok

Παραδοσιακός εξοπλισμός
- Ενδιάμεσο φως με αισθητήρα κίνησης
- Οδηγός χρήσης

Χειρισμός

ΚΙΝΔΥΝΟΣ! Κίνδυνος θανάτου από ηλεκτροπληξία! Η συσκευή επιρρέπεται να λειτουργεί μόνο σε εσωτερικούς χώρους.
Μην εκθέτετε ποτέ τη συσκευή σε νερό ή άλλα υγρά.

ΚΙΝΔΥΝΟΣ! Κίνδυνος θανάτου από ηλεκτροπληξία! Μην υπερβαίνετε τη μέγιστη επιτρεπόμενη ισχύ των συνδεδεμένων καταναλωτών.

ΚΙΝΔΥΝΟΣ! Κίνδυνος θανάτου από ηλεκτροπληξία! Η απουσία τάσης είναι εγγυημένη, μόνο όταν ο ρευματολήπτης έχει βγει από την πρίζα.

Τρόπος λειτουργίας του αισθητήρα κίνησης

Ο αισθητήρας PIR που είναι ενσωματωμένος στη συσκευή, αντιδρά στις μεταβολές θερμοκρασίας στην περιοχή ανίχνευσης, π.χ. όταν ένας άνθρωπος ή ένα ζώο βρίσκεται στην περιοχή ανίχνευσης, του οποίου η θερμοκρασία είναι διαφορετική από τη θερμοκρασία στο φόντο.
► Εικ. 2–3
Για να δίσοφαλίζεται η ιδανική ανίχνευση, ο αισθητήρας κίνησης θα πρέπει να τοποθετείται έτσι ώστε το αντικείμενο που πρόκειται να ανιχνευτεί να μην κινείται προς το μέρος του αισθητήρα PIR, αλλά να διαπερνάει την περιοχή ανίχνευσης όσο το δυνατόν εγκάρσια.
Το εύρος ανίχνευσης εξαρτάται από τους ακόλουθους παράγοντες:
- Ύψος συναρμολόγησης του αισθητήρα κίνησης
- Διαφορά θερμοκρασίας μεταξύ του κινούμενου αντικειμένου και του περιβάλλοντος
- Μέγεθος του αντικειμένου
- Απόσταση του αντικειμένου
- Κατεύθυνση και ταχύτητα κίνησης
- Θερμοκρασία περιβάλλοντος

Υποδείξεις για την τοποθέτηση
► Εικ. 4
Για την επίτευξη των καλύτερων αποτελεσμάτων συνιστούμε να τηρείτε τα ακόλουθα σημεία:
- Στην εικόνα παρουσιάζεται η κατά προσέγγιση περιοχή ανίχνευσης του αισθητήρα PIR. Αποφεύγετε, ωστόσο, τη λανθασμένη ενεργοποίηση από ένα κατοικίδιο, αν τον τοποθετήσετε σε ύψος μικρότερο από 1 m.
- Μην ευθυγραμμίζετε ποτέ τον αισθητήρα προς το μέρος μιας ισχυρής πηγής φωτός, για να αποφύγετε την πρόκληση βλάβης στη συσκευή.
- Για την αποτροπή μιας ενοχλητικής ενεργοποίησης, ο αισθητήρας θα πρέπει να μην προσανατολίζεται προς το μέρος πηγών θερμότητας, όπως συστήματα κλιματισμού ή φρεάτιο διαφυγής και φωτισμού.
- Για την αποτροπή μιας ενοχλητικής ενεργοποίησης, σε κάθε πλευρά του αισθητήρα θα πρέπει να υπάρχει επαρκής απόσταση από ισχυρές ηλεκτρομαγνητικές πηγές παρεμβολών.
- Μην ευθυγραμμίζετε ποτέ τον αισθητήρα προς ανακλαστικές επιφάνειες, όπως π.χ. λείους λευκούς τοίχους κ.λπ.

Ρύθμιση του αισθητήρα κίνησης
Ρύθμιση της χρονικής διάρκειας
Η χρονική διάρκεια, στην οποία ο καταναλωτής παραμένει σε λειτουργία μετά την ενεργοποίηση, μπορεί να ρυθμιστεί. Η περιστροφή της βίδας ρύθμισης [TIME] αριστερόστροφα μειώνει τη χρονική διάρκεια.

Υπόδειξη: Μόλις ενεργοποιηθεί το ηλεκτρικό φορτίο στον αισθητήρα PIR, κάθε επόμενη ανίχνευση ξεκινάει εκ νέου με τη ρυθμισμένη χρονική διάρκεια.

Ρύθμιση του επιπέδου ελέγχου Lux
Η μονάδα ελέγχου Lux έχει μια ενσωματωμένη συσκευή ανίχνευσης (φωτοκύτταρο), η οποία αναγνωρίζει το φως ημέρας και το σκοτάδι. Περιστρέψτε τη βίδα ρύθμισης [LUX] δεξιόστροφα από τη φωτεινότερη θέση [☼] προς τη σκοτεινότερη [☽]. Η θέση [☽] δείχνει ότι ο καταναλωτής λειτουργεί ημέρα και νύχτα, ενώ η θέση [☽] δείχνει ότι ο καταναλωτής λειτουργεί μόνο τη νύχτα. Μπορείτε να θέσετε τη λειτουργία της συσκευής στο απαιτούμενο επίπεδο, ρυθμίζοντας τη βίδα ρύθμισης [LUX].

Ρύθμιση της ευαισθησίας
Η ευαισθησία υποδεικνύει τη μέγιστη απόσταση, στην οποία μπορεί να ενεργοποιηθεί ο αισθητήρας PIR λόγω ενός κινούμενου σώματος. Η περιστροφή της βίδας ρύθμισης [SENS] αριστερόστροφα μειώνει την ευαισθησία.

Ρύθμιση του συστήματος ελέγχου
– Θέστε τη βίδα ρύθμισης [LUX] στη θέση φωτεινότερης [☼] και περιμένετε ένα λεπτό ώστε να σταθεροποιηθεί το κύκλωμα ελέγχου. Διασφαλίστε ότι αυτή τη φάση δε η βίδα ρύθμισης [TIME] είναι ρύθμισμένη στη μικρότερη χρονική διάρκεια [–].
– Ο καταναλωτής ενεργοποιείται πάρα και παραμένει ενεργοποιημένος για περίπου 60 δευτερόλεπτα.
– Ζητήστε από ένα άλλο άτομο να περπατήσει εγκάρσια προς την περιοχή σάρωσης και μέσα από το κέντρο της και ρυθμίστε αργά τη γωνία του βραχίονα αισθητήρα, μέχρι η συσκευή να ανιχνεύσει την ύπαρξη του κινούμενου σώματος και να ενεργοποιήσει τον καταναλωτή.
– Θέστε τον έλεγχο χρόνου στην απαιτούμενη ρύθμιση.
– Για να ρυθμίσετε το επίπεδο φωτισμού, στο οποίο ο καταναλωτής ενεργοποιείται αυτόματα κατά τη διάρκεια της νύχτας, περιστρέψτε τη βίδα ρύθμισης [LUX] δεξιόστροφα από τη φωτεινότερη θέση [☼] προς τη σκοτεινότερη [☽]. Σε περίπτωση που χρειάζεται να ενεργοποιηθεί ο καταναλωτής νωρίτερα, π.χ. όταν σουρουπώνει, περμένετε μέχρι να εμφανιστούν οι απαιτούμενες συνθήκες φωτισμού και περιστρέψτε αργά τη βίδα ρύθμισης [LUX] προς το φως ημέρας, ενώ κάποιος κινείται μέσα από την περιοχή ανίχνευσης. Όταν ο καταναλωτής ενεργοποιηθεί, επαλευθέρωστε τη βίδα ρύθμισης [LUX]. Ενδεχομένως πρέπει να προβείτε σε επιπλέον ρυθμίσεις, για να επιτύχετε ιδανική ρύθμιση του επιπέδου φωτισμού.

Συναρμολόγηση της πρίζας
► Εικ. 5
– Η πρίζα αυτή είναι μια μονάδα DIY για να τοποθετήσετε απευθείας την τυπική πρίζα.

Λειτουργία διακόπτη
► Εικ. 6
- Διακόπτης ON/OFF στη θέση [OFF]: Η πρίζα είναι εκτός λειτουργίας.
- Διακόπτης ON/OFF στη θέση [ON]: Ο καταναλωτής παραμένει διαρκώς ενεργοποιημένος.
- Διακόπτης ON/OFF στη θέση [AUTO]: Ο καταναλωτής παραμένει ενεργοποιημένος για περίπου 60 δευτερόλεπτα. Στη συνέχεια το φως σβήνει, αν ο αισθητήρας PIR δεν ανιχνεύσει καμία κίνηση και ο αισθητήρας PIR ξεκινά τη λειτουργία του εκ νέου. Ο καταναλωτής ενεργοποιείται, αν ο αισθητήρας PIR ανιχνεύσει κάποια κίνηση στην περιοχή ανίχνευσης.

Καθαρισμός

ΚΙΝΔΥΝΟΣ! Κίνδυνος θανάτου από ηλεκτροπληξία! Πριν από κάθε καθαρισμό τραβάτε τη συσκευή από την πρίζα!

ΠΡΟΣΟΧΗ! Κίνδυνος βλαβών στη συσκευή! Μη χρησιμοποιείτε σκληρά ή αιχμηρά αντικείμενα ή επιθετικά καθαριστικά μέσα.
Μη χρησιμοποιείτε διαλύτες.

– Σκουπίζετε τη συσκευή με ένα στεγνό πανί χωρίς χνούδια.

Διόρθωση σφάλματος
Ο συνδεδεμένος καταναλωτής δεν λειτουργεί:
- Ελέγξτε την τάση και την καλώδιωση του καταναλωτή, αν υπάρχει.
- Ελέγξτε τον καταναλωτή.
- Ελέγξτε τη ρύθμιση της φωτεινότητας ενεργοποίησης.

Η αναγνώριση κίνησης του ανιχνευτή είναι κακή.
- Ελέγξτε, αν υπάρχει περίπτωση η θερμοκρασία περιβάλλοντος να είναι υπερβολικά υψηλή.
- Βεβαιωθείτε ότι κανένα εμπόδιο δεν εμποδίζει την αναγνώριση θερμότητας.
- Ελέγξτε τη ρύθμιση της απόστασης αντίδρασης.
- Βεβαιωθείτε ότι δεν βρίσκεται καμία επαγωγική πηγή στο πεδίο του αισθητήρα.
- Ελέγξτε το ύψος της εγκατάστασης.

Η συσκευή δεν απενεργοποιεί αυτόματα την τάση στον καταναλωτή.
- Υπάρχει μια διαρκής πηγή θερμότητας στο πεδίο αναγνώρισης του αισθητήρα; Αφαιρέστε την.
- Ελέγξτε, αν η ρύθμιση της καθυστέρησης έχει τεθεί στο μέγιστο.
- Ελέγξτε, αν υπάρχει η σωστή τάση.

Διάθεση
Διάθεση της συσκευής
Το σύμβολο του διαγραμμένου κάδου απορριμμάτων σημαίνει ότι: Οι μπαταρίες και οι συσσωρευτές, οι ηλεκτρικές και ηλεκτρονικές συσκευές δεν επιτρέπεται να απορρίπτονται στα οικιακά απορρίμματα. Μπορεί να περιλαμβάνουν επικίνδυνες για το περιβάλλον και την υγεία ουσίες.
Οι καταναλωτές είναι υποχρεωμένοι να απορρίπτουν τις παλαιές ηλεκτρικές συσκευές, τις μπαταρίες συσκευών και τους συσσωρευτές ξεχωριστά από τα οικιακά απορρίμματα σε ένα επίσημο σημείο συλλογής, για να διασφαλίζεται η κατάλληλη περαιτέρω επεξεργασία. Η επιστροφή μπορεί να γίνει σύμφωνα με τη νομοθεσία δωρεάν π.χ. μέσω μιας δημοτικής επιχείρησης ανακύκλωσης ή μέσω του καταστήματος αγοράς.
Οι μπαταρίες, οι συσσωρευτές και οι λυχνίες που δεν είναι μόνιμα ενσταταγμένες σε παλαιές ηλεκτρικές συσκευές και μπορούν να αφαιρεθούν χωρίς καταστροφή της συσκευής, πρέπει να αφαιρούνται πριν από την απόρριψη και να απορρίπτονται ξεχωριστά. Οι μπαταρίες λίθιου και τα πακέτα συσσωρευτών όλων των συστημάτων πρέπει να παραμένουν πρέπει να προστατεύονται από βραχυκυκλώματα, αποσυνδεσνάς τες πάντα από τους πόλους.
Κάθε τελικός χρήστης είναι ο ίδιος υπεύθυνος για τη διαγραφή προσωπικών δεδομένων στις παλαιές συσκευές που προορίζονται για απόρριψη.

Διάθεση της συσκευασίας
Η συσκευασία αποτελείται από χαρτόνι και πλαστικά με αντίστοιχη σήμανση, τα οποία μπορούν να ανακυκλωθούν.
– Διαθέτετε αυτά τα υλικά προς ανακύκλωση.

Τεχνικά στοιχεία

Αριθμός προϊόντος	317317
Τάση λειτουργίας	230 V~, 50 Hz
Κατηγορία προστασίας	I
Βαθμός προστασίας	IP20
ανώτ. ισχύς	
• Λάμπα	800 W
• Λαμπτήρας φθορισμού	200 W
Γωνία σύλληψης	120°
Εμβέλεια	7 m
Διάρκεια ενεργοποίησης	10±5 s… 4±1 min

NL Gebruiksaanwijzing

Tussenstekker met bewegingsmelder

Voordat u begint…
Reglementair gebruik
Het apparaat wordt gebruikt voor het automatisch schakelen van lampen/armaturen, afhankelijk van omgevingslicht en bewegende warmtebronnen.
Het apparaat is uitsluitend voor particulier gebruik bestemd. De algemeen erkende ongevallenpreventievoorschriften en bijgevoegde veiligheidsinstructies moeten in acht genomen worden.
Voer alleen werkzaamheden uit, die in deze gebruiksaanwijzing beschreven zijn. Elk ander gebruik is niet toegestaan foutief gebruik. De fabrikant is niet aansprakelijk voor schade die als gevolg hiervan ontstaat.

Wat betekenen de gebruikte symbolen?
In de gebruiksaanwijzing worden de gevaarsaanwijzingen en aanwijzingen duidelijk aangegeven. Onderstaande symbolen worden gebruikt:

GEVAAR! Direct levensgevaar of risico op letsel! Direct gevaarlijke situatie die dodelijk of ernstig lichamelijk letsel tot gevolg zal hebben.

WAARSCHUWING! Waarschijnlijk levensgevaar of risico op letsel! Algemeen gevaarlijke situatie die dodelijk of ernstig lichamelijk letsel tot gevolg zal hebben.

VOORZICHTIG! Eventueel risico op letsel! Gevaarlijke situatie die letsel tot gevolg kan hebben.

LET OP! Risico op schade aan het apparaat! Situatie die schade aan voorwerpen tot gevolg kan hebben.

Aanwijzing: Informatie, die voor een beter begrip van de processen wordt gegeven.

Voor uw veiligheid
Algemene veiligheidsaanwijzingen
- Voor een veilige omgang met dit apparaat moet de gebruiker van dit apparaat deze gebruiksaanwijzing voor het eerste gebruik gelezen en begrepen hebben.
- Neem altijd alle veiligheidsaanwijzingen in acht! Wanneer u de veiligheidsaanwijzingen niet in acht neemt, brengt u uzelf en anderen in gevaar.
- De gebruiksaanwijzing altijd onder handbereik bewaren.
- Wanneer u het apparaat doorverkoopt of weggeeft, moet u deze gebruiksaanwijzing absoluut meegeven.
- Het apparaat mag alleen dan worden gebruikt, wanneer dit perfect in orde is. Als het apparaat of een deel ervan defect is, moet het buiten gebruik genomen en volgens de voorschriften verwijderd worden.
- Gebruik het apparaat niet in explosiegevaarlijke ruimtes of in de buurt van brandbare vloeistoffen of gassen!
- Het uitgeschakelde apparaat altijd tegen onbedoeld opnieuw inschakelen beveiligen.
- Gebruik geen apparaten waarbij de aan-uitschakelaar niet perfect werkt.
- Houd kinderen uit de buurt van het apparaat! Bewaar het apparaat buiten het bereik van kinderen en onbevoegden.
- Overbelast het apparaat niet. Gebruik het apparaat uitsluitend voor doeleinden, waarvoor het bedoeld is.
- Altijd voorzichtig en uitsluitend in goede conditie werken: bij vermoeidheid, ziekte, gebruik van alcohol, medicijnen en drugs kunt u het apparaat niet meer veilig gebruiken.
- Dit toestel mag niet worden gebruikt door personen (inclusief kinderen) met gereduceerde fysische, sensorische en geestelijke vaardigheden, of gebrek aan ervaring en kennis, tenzij, dat zij samen onder toezicht van een voor hun veiligheid verantwoordelijke persoon het toestel gebruiken.
- Zorg ervoor, dat kinderen niet met het toestel spelen.
- Neem altijd de geldige nationale en internationale veiligheids-, gezondheids- en arbeidsvoorschriften in acht.

Elektrische veiligheid
- Het apparaat mag uitsluitend op een stopcontact met naar behoren geïnstalleerd beschermcontact aangesloten worden.
- De beveiliging moet met een aardlekschakelaar (FI-schakelaar) met een lekstroom van niet meer dan 30 mA gebeuren.
- Voor het aansluiten van het apparaat moet gegarandeerd zijn, dat de netaansluiting overeenkomt met de aansluitgegevens van het apparaat.
- Het apparaat mag uitsluitend binnen de aangegeven grenzen voor spanning, vermogen en nominaal toerental gebruikt worden (zie typeplaatje).
- De stekker niet met natte handen vastnemen! De kabel altijd aan de stekker, niet aan de kabel uittrekken.
- De kabel niet plooien, platdrukken, er niet aan trekken of over rijden; beschermen tegen scherpe hoeken, olie en hitte.
- Apparaat niet aan de kabel optillen of de kabel anders aan het eigenlijke gebruiksdoel ontrekken.
- Controleer voor ieder gebruik de stekker en de kabel.
- Bij beschadiging van het netsnoer onmiddellijk de stekker uittrekken. Het apparaat nooit niet beschadigd netsnoer gebruiken.
- Als het apparaat niet gebruikt wordt, moet de stekker altijd uitgetrokken zijn.
- Voor u de stekker in het stopcontact steekt, moet het apparaat uitgeschakeld zijn.
- Voor u de stekker uittrekt het apparaat altijd uitschakelen.
- Apparaat bij het transport stroomloos schakelen.

Apparaatspecifieke veiligheidsaanwijzingen
- Apparaat alleen in binnenruimtes gebruiken.
- Het apparaat nooit aan water of andere vloeistoffen blootstellen.
- Het apparaat mag niet in ruimtes met badkuip, douche of zwembassin noch in de buurt van wastafels of wateraansluitingen worden gebruikt.
- Apparaat nooit onmiddellijk in bedrijf stellen, wanneer het van een koude omgeving naar een warme omgeving wordt verplaatst. De ontstane condensatie kan het apparaat beschadigen. Laat het apparaat langzaam op kamertemperatuur opwarmen en wacht totdat het condenswater verdampt is.
- Symbolen, die zich op uw apparaat bevinden mogen niet verwijderd of afgedekt worden. Niet meer leesbare aanwijzingen op het apparaat moeten onmiddellijk worden vervangen.

Lees vóór de ingebruikneming de gebruiksaanwijzing en neem deze in acht.

Koppel nooit meerdere apparaten aan elkaar.

Overzicht van uw apparaat
Aanwijzing: Hoe uw apparaat er daadwerkelijk uitziet, kan van de afbeeldingen afwijken.

► Afb. 1
57. PIR-sensor
58. Controlelamp
59. Aan-Uit-schakelaar
60. Netstekker
61. Stekkerdoos voor verbruikers
62. Instelschroef [LUX]: Inschakelhelderheid
63. Instelschroef [SENS]: Inschakelgevoeligheid
64. Instelschroef [TIME]: Inschakelduur

Leveringsomvang
- Tussenstekker met bewegingsmelder
- Gebruiksaanwijzing

Bediening
GEVAAR! Levensgevaar door elektrische schok! Apparaat alleen in binnenruimtes gebruiken.
Het apparaat nooit aan water of andere vloeistoffen blootstellen.

GEVAAR! Levensgevaar door elektrische schok! Het toegelaten maximaal vermogen van aangesloten verbruikers mag niet overschreden worden.

GEVAAR! Levensgevaar door elektrische schok! De spanningsloze toestand is alleen gewaarborgd wanneer de netstekker losgekoppeld is.

Werking van de bewegingsmelder
De in het apparaat geïntegreerde PIR-sensor reageert op temperatuurveranderingen in het detectiegebied, bijvoorbeeld wanneer een persoon of dier het detectiegebied betreedt waarvan de temperatuur afwijkt van de omgeving.
► Afb. 2–3
Voor een optimale detectie moet de bewegingsdetector zodanig worden geplaatst dat het te detecteren object niet de PIR-sensor nadert maar het detectiegebied zo dwars mogelijk doorkruist.
Het detectiebereik is afhankelijk van de volgende factoren:
- Montagehoogte van de bewegingsmelder
- Temperatuurverschil tussen bewegend object en omgeving
- Grootte van het object
- Afstand van het object
- Bewegingsrichting en -snelheid
- Omgevingstemperatuur

Instructies voor bevestiging
► Afb. 4
Voor optimale resultaten adviseren wij om de volgende punten in acht te nemen:
- De afbeelding toont het geschatte detectiebereik van de PIR-sensor. Voorkom echter onjuiste activering door huisdieren als u de PIR-sensor op minder dan 1 meter hoogte plaatst.
- Richt de sensor nooit op een sterke lichtbron om schade aan het apparaat te voorkomen.
- Om onjuiste activeringen te voorkomen, richt u de sensor niet op warmtebronnen zoals airconditioners of afvoer- en verlichtingsschachten.
- Om onjuiste activeringen te voorkomen, houdt u de sensor uit de buurt van plaatsen met sterke elektromagnetische interferentiebronnen.
- Richt de sensor niet op reflecterende oppervlakken, zoals gladde witte muren etc.

Bewegingsmelder instellen
Tijdsduur instellen
De tijdsduur waarbij de gebruiker na activering ingeschakeld blijft, kan worden ingesteld. Door de [TIME]-instelschroef tegen de klok in te draaien, wordt de tijdsduur gereduceerd.

Aanwijzing: Zodra de elektrische lading van de PIR-sensor is geactiveerd, begint elke volgende detectie opnieuw met de ingestelde tijdsduur.

Het Lux-regelniveau instellen
De Lux-regelenheid heeft een ingebouwde sensoreenheid (fotocel) die daglicht en duisternis detecteert. Draai de [LUX]-instelschroef met de klok mee van licht [☼] naar donker [☽]. Stand [☽] geeft aan dat de verbruiker bij dag en nacht kan werken, terwijl [☽] aangeeft dat de verbruiker alleen 's nachts werkt. U kunt de werking van het apparaat op het gewenste niveau instellen met behulp van de [LUX]-instelschroef.
De gevoeligheid instellen
Gevoeligheid is de maximale afstand waarop de PIR-sensor kan worden geactiveerd door een bewegend lichaam. Door de [SENS]-instelschroef tegen de klok in te draaien, reduceert u de gevoeligheid.
De regeling instellen
– Zet de [LUX]-instelschroef op de helderheids-[☼]-stand en wacht een minuut tot het regelcircuit is gestabiliseerd. Zorg er in deze fase voor dat de [TIME]-instelschroef op de minimale tijdsduur [–] is ingesteld.
– De verbruiker wordt nu ingeschakeld en blijft ongeveer 60 seconden aan staan.
– Laat een andere persoon dwars door het midden van het detectiegebied gaan en pas langzaam de hoek van de sensoram aan totdat het apparaat het bestaan van de bewegende person detecteert en ervoor zorgt dat de verbruiker wordt ingeschakeld.
– Stel de tijdsregeling in op de gewenste instelling.
– Om het lichtniveau in te stellen waarbij de verbruiker 's nachts automatisch wordt ingeschakeld, draait u de [LUX]-instelschroef met de klok mee van licht [☼] naar donker [☽]. Als het nodig is om de verbruiker eerder in te schakelen, bijvoorbeeld bij de schemering, wacht u tot de vereiste lichtomstandigheden aanwezig zijn en draait u vervolgens langzaam de [LUX]-instelschroef naar het daglicht terwijl iemand zich door het detectiegebied begeeft. Wanneer de verbruiker wordt ingeschakeld, laat u de [LUX]-instelschroef los. Mogelijk moet u aanvullende aanpassingen uitvoeren om tot een ideale instelling van het lichtniveau te komen.

Het stopcontact monteren
► Afb. 5
– Dit stopcontact is een doe-het-zelf-eenheid, die direct in een standaard stopcontact kan worden gestoken.

Schakelfuncties
► Afb. 6
- Aan-/uitschakelaar op [OFF]: Stopcontact buiten bedrijf
- Aan-/uitschakelaar op [ON]: Verbruiker blijft permanent aan
- Aan-/uitschakelaar op [AUTO]: De verbruiker wordt gedurende ca. 60 seconden ingeschakeld. Daarna, wanneer de PIR-sensor geen beweging detecteert, gaat het licht uit en werkt de PIR-sensor weer door. De verbruiker wordt ingeschakeld wanneer de PIR-sensor een beweging detecteert in het detectiegebied.

Reiniging
GEVAAR! Levensgevaar door elektrische schokken! Verwijder het apparaat vóór elke reiniging uit het stopcontact!

LET OP! Gevaar voor schade aan het apparaat! Gebruik geen schurende of scherpe voorwerpen of agressieve reinigingsmiddelen.
Geen oplosmiddelen gebruiken.

– Veeg het apparaat af met een droge, vezelvrije doek.

Problemen oplossen
De aangesloten verbruiker werkt niet:
- Controleer de spanning en bedrading van de verbruiker, indien aanwezig.
- Controleer de verbruiker.
- Controleer de instelling van de inschakelhelderheid.

De bewegingsdetectie van de sensor is slecht.
- Controleer of de omgevingstemperatuur misschien te hoog is.
- Zorg ervoor dat er geen obstakels aanwezig zijn die de warmtedetectie belemmeren.
- Controleer de instelling van de reactieafstand.
- Zorg ervoor dat er geen inductiebron in het sensorgebied aanwezig is.
- Controleer de installatiehoogte.

Het apparaat schakelt de spanning bij de verbruiker niet automatisch uit.
- Is er een permanente warmtebron aanwezig in het detectiegebied van de sensor? Verwijder deze.
- Controleer of de vertraging is ingesteld op maximaal.
- Controleer of de juiste spanning aanwezig is.

Afvalverwijdering
Afvalverwijdering van het apparaat
Het symbool van de doorgestreepte vuilnisbak betekent: batterijen en accu's, elektrische en elektronische apparatuur mogen niet als huishoudelijk afval worden afgevoerd. Ze kunnen stoffen bevatten die schadelijk zijn voor het milieu en de gezondheid.
Consumenten zijn verplicht om oude elektrische apparaten, afgedankte batterijen en accu's gescheiden van huishoudelijk afval op een officieel inzamelpunt af te geven om een goede verdere verwerking te waarborgen. Overeenkomstig de wettelijke voorschriften kan de inlevering gratis gebeuren, bijv. via een gemeentelijk afvalverwerkingsbedrijf of via een handelaar.
Batterijen, oplaadbare batterijen en lampen die niet vast in afgedankte elektrische apparatuur zijn ingebouwd en die kunnen worden verwijderd zonder beschadigingen, moeten vóór afvalverwijdering worden verwijderd en afzonderlijk worden afgevoerd. Lithiumbatterijen en accupacks van alle systemen mogen uitsluitend in ontladen toestand aan de inzamelpunten worden overgedragen. De batterijen moeten altijd worden beveiligd tegen kortsluiting door de polen af te plakken.
Elke eindgebruiker is verantwoordelijk voor het verwijderen van persoonlijke gegevens op de af te voeren afgedankte apparatuur.

Afvalverwijdering van de verpakking
De verpakking bestaat uit karton en uit dienovereenkomstig gekenmerkte kunststoffen, die gerecycled kunnen worden.
– Bied deze materialen ter recycling aan.

Technische gegevens

Artikelnummer	317317
Bedrijfsspanning	230 V~, 50 Hz
Beschermingsklasse	I
Beschermingsniveau	IP20
max. prestatie	
• Gloeilamp	800 W
• Fluorescentielamp	200 W
Registratiehoek	120°
Reikwijdte	7 m
Inschakelduur	10±5 s… 4±1 min

SE Bruksanvisning

Mellankontakt med rörelsesensor

Innan du börjar…
Ändamålsenlig användning
Produkten används för automatisk påslagning av lampor baserat på ljusförhållandena i omgivningen och rörliga värmekällor.
Produkten är inte avsedd för professionellt bruk. Allmänna föreskrifter om olycksförebyggande samt bifogade säkerhetsanvisningar måste följas.
Genomför endast de arbeten som beskrivs i den här bruksanvisningen. Produkten får inte användas för några andra ändamål. Tillverkaren ansvarar inte för skador som uppstår på grund av felaktig användning.

Vad betyder de symboler som används?
Farohänvisningar och hänvisningar är tydligt märkta i bruksanvisningen. Följande symboler används:

FARA! Omedelbar livsfara eller risk för personskador! Omedelbart farlig situation som medför dödsfall eller svåra personskador.

VARNING! Sannolik livsfara eller risk för personskador! Allmänt farlig situation som kan medföra dödsfall eller svåra personskador.

SE UPP! Eventuell risk för personskador! Farlig situation som kan medföra personskador.

OBS! Risk för produktskador! Situation som kan medföra sakskador.

Info: Information som ska ge en bättre förståelse av olika processer.

För din säkerhet
Allmänna säkerhetshänvisningar
- För en säker hantering av produkten måste användaren av produkten ha läst och förstått denna bruksanvisning före den första användningen.
- Beakta alla säkerhetsanvisningar! Om säkerhetsanvisningarna inte beaktas utsätter du dig själv och andra personer för fara.
- Spara alla bruks- och säkerhetsanvisningar för framtida bruk.
- Om du säljer eller lämnar produkten vidare skall denna bruksanvisningen ovillkorligen följa med.
- Produkten får användas endast när den är i felfritt skick. Om produkten eller någon del av den är defekt måste den tas ur drift och bortskaffas korrekt.
- Använd inte produkten i explosiva utrymmen eller i närheten av antändliga vätskor eller gaser!
- Säkra alltid en avstängd produkt mot oavsiktlig igångsättning.
- Använd inte produkter vars på-/av-reglage inte fungerar korrekt.
- Håll barn borta från produkten! Förvara produkten utom räckhåll för barn och obehöriga personer.
- Överbelasta inte produkten. Använd produkten endast för de ändamål som den är avsedd för.
- Arbeta alltid med omdöme och när du är vid god vigör: Trötthet, sjukdom, alkoholförtäring, läkemedels- och drogpåverkan gör att du inte längre kan hantera produkten på ett säkert sätt.
- Denna produkt får inte användas av personer (inkl. barn) med begränsad fysisk, sensorisk eller mental förmåga eller bristande erfarenhet och/eller bristande kunskap, såvida de inte står under uppsikt av en person som är ansvarig för deras säkerhet eller av denne har fått instruktioner om hur apparaten skall användas.
- Säkerställ att barnen inte kommer åt att leka med produkten.
- Beakta alltid gällande nationella och internationella säkerhets-, hälso- och arbetsföreskrifter.

Elsäkerhet
- Produkten får anslutas endast till ett uttag med korrekt installerad jordfelsbrytare.
- Säkring skall ske med en jordfelsbrytare med en dimensioneringsfelström på inte mer än 30 mA.
- Innan produkten anslutas måste det vara säkerställt att nätanslutningen motsvarar produktens anslutningsdata.
- De verbruiker wordt nu ingeschakeld en blijft ongeveer 60 seconden aan staan.
- Laat een andere persoon dwars door het midden van het detectiegebied gaan en pas langzaam de hoek van de sensoram aan totdat het apparaat het bestaan van de bewegende person detecteert en ervoor zorgt dat de verbruiker wordt ingeschakeld.
- Nätkabeln får inte krökas, klämmas, slitas sönder eller köras över; skydda den mot vassa kanter, olja och värme.
- Lyft inte produkten i kabeln och använd inte kabeln till oförenliga ändamål.
- Kontrollera kabeln och stickkontakten före varje användning.
- Om nätkabeln är skadad ska du omedelbart dra ut nätkontakten. Använd aldrig produkten om nätkabeln är skadad.
- När produkten inte används skall nätkontakten alltid vara urdragen.
- Innan kontakten sätts i måste man kontrollera att produkten är avstängd.
- Stäng alltid av produkten innan nätkontakten dras ur.
- Gör produkten strömlös vid transport.

Produktspecifika säkerhetshänvisningar
- Använd produkten endast inomhus.
- Utsätt aldrig produkten för vatten eller andra vätskor.
- Produkten får inte användas i rum med badkar, dusch eller simbassäng, ej heller i närheten av tvättställ eller vattenanslutningar.
- Knäpp aldrig på produkten omedelbart efter att den har flyttats från ett kallt rum till ett varmt. Det kondensvatten som då uppstår kan inv. förstöra produkten. Låt produkten komma upp långsamt i rumstemperatur och vänta tills att kondensvattnet har avdunstat.
- Symboler som befinner sig på produkten får inte avlägsnas eller täckas över. Oläslig information på produkten skall omgående bytas ut.

Läs och beakta bruksanvisningen före användning.

Sätt aldrig i flera produkter efter varandra!

Produkten i översikt
Märk: Det fakiska utseendet hos apparaten kan avvika från illustrationerna.

► Bild 1
65. PIR-sensor
66. Kontrollampa
67. Strömbrytare
68. Nätkontakt
69. Uttag för förbrukare
70. Ställskruv [LUX]: Inkopplingsljusstyrka
71. Ställskruv [SENS]: Inkopplingskänslighet
72. Ställskruv [TIME]: Inkopplingstid

Leveransomfattning
- Mellankontakt med rörelsesensor
- Bruksanvisning

Handhavande
FARA! Livsfara p.g.a. elektriska stötar! Produkten får användas endast inomhus. Utsätt aldrig produkten för vatten eller andra vätskor.

FARA! Livsfara p.g.a. elektriska stötar! Den tillåtna max.effekten för anslutna förbrukare får inte överskridas.

FARA! Livsfara p.g.a. elektriska stötar! Spänningslöshet garanteras endast när kontakten är urdragen.

Rörelsesensorns funktionssätt
Den PIR-sensor som är inbyggd i produkten reagerar på temperaturändringar i detekteringsområdet, t.ex. när en person eller ett djur med en annan temperatur än omgivningen beträder detektionsområdet.
► Bild 2–3
För en optimal detektering ska rörelsesensorn placeras så att det objekt som ska detekteras inte går mot PIR-sensorn utan om möjligt passerar tvärs över detekteringsområdet.
Räckvidden för detekteringen påverkas av följande faktorer:
- Rörelsesensorns installationshöjd
- Temperaturskillnaden mellan det rörliga objektet och omgivningen
- Objektets storlek
- Objektets avstånd
- Rörelseriktning och rörelsehastighet
- Omgivningstemperatur

Installationsanvisningar
► Bild 4
Beakta följande punkter för att uppnå bästa resultat:
- På bilden visas PIR-sensorns ungefärliga detekteringsområde. Undvik dock att sensorn löser ut av misstag av husdjur när den installeras på en höjd som understiger 1 m.
- Rikta aldrig sensorn mot starka ljuskällor för att undvika att produkten skadas.
- För att förhindra felaktig aktivering bör sensorn inte riktas mot värmekällor, t.ex. luftkonditioneringssystem eller ventilations- och belysningsschakt.
- Dessutom bör sensorn hållas på avstånd från alla platser med kraftiga elektromagnetiska störkällor.
- Rikta aldrig sensorn mot reflekterande ytor, t.ex. släta, vita väggar.

Ställ in rörelsedetektorn
Inställning av tid
Den tid under vilken förbrukaren förblir påslagen efter aktivering kan ställas in. Vrid ställskruven [TIME] moturs för att minska tiden.
Märk: Så fort den elektriska laddningen från PIR-sensorn har löst ut börjar varje efterföljande detektering på nytt med den inställda tiden.

Inställning av Lux-kontrollnivån
Lux-kontrollmodulen har en inbyggd sensorenhet (fotocell) som känner av dagsljus och mörker. Vrid ställskruven [LUX] medurs från ljust [☼] till mörkt [☽]. Positionen [☽] indikerar att förbrukaren kan arbeta dag och natt, medan positionen [☽] indikerar att förbrukaren endast arbetar natt. Du kan ställa in produktens drift på nödvändig nivå med hjälp av ställskruven [LUX].
Inställning av känslighet
Känsligheten anger det största avstånd på vilket PIR-sensorn kan lösas ut av ett rörligt objekt. Vrid ställskruven [SENS] moturs för att minska känsligheten.
Inställning av styrningen
– Ställ in ställskruven [LUX] på ljusstyrke-[☼]-position och vänta i en minut så att kontrollkopplingskretsen stabiliseras. Säkerställ under denna tid att ställskruven [TIME] är inställd på den minsta möjliga tiden [–].
– Förbrukaren kommer nu att slås på och förbli påslagen i ca 60 sekunder.
– Låt en annan person gå tvärs över mitten av det detekterade området och ställ långsamt in vinkeln på sensorramen tills produkten känner av personen som rör sig och ser till att förbrukaren slås på.
– Ställ in tidkontrollen på den nödvändiga inställningen.
– För att ställa in den ljusnivå vid vilken förbrukaren automatiskt slås från på natten vrider du ställskruven [LUX] medurs från ljust [☼] till mörkt [☽]. Om förbrukaren ska slås från tidigare, t.ex. i skymningen, ska du vänta tills de nödvändiga ljusförhållandena infinner sig och sedan långsamt vrida ställskruven [LUX]