exquisit

EMW 2546.1 Hi
Einbau-Mikrowelle

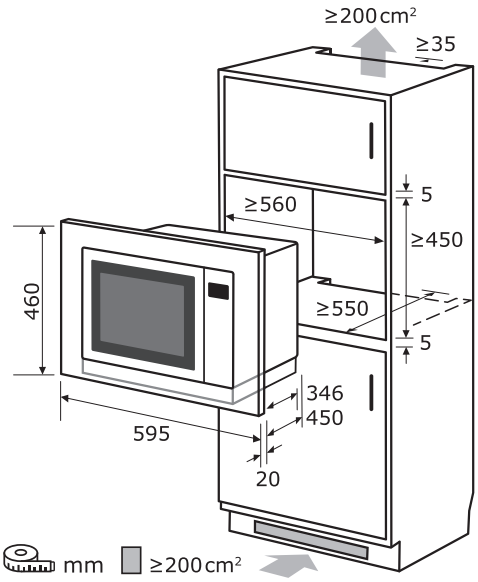

Warenmarke	Exquisit
Matchcode	EMW 2546.1 Hi
Farbe	Edelstahl
EAN	4016572016994
Artikelnummer	0910094

Elektrischer Anschluß

Spannung / Frequenz	230 V~ / 50 Hz
Leistungsaufnahme	2500 W
Mikrowellenfrequenz	2450 MHz
Eingangsleistung Mikrowelle	1450 W
Ausgangsleistung Mikrowelle	900 W
Grillleistung	1100 W
Heißluft-Leistung	2500 W
Länge Stromkabel	100 cm
Prüfzeichen	CE

Bauform

Bauform	Einbaugerät

Maße und Gewichte

Volumen des Garraums	25 l
Gerätemaß HxBxT	46,0 x 59,5 x 49,0 cm
Verpackungsmaß HxBxT	53,3 x 67,0 x 55,0 cm
Nischenmaß min. HxBxT	45,0 x 56,0 x 55,0 cm
Gerätegewicht brutto/netto	23,9 / 21,2 kg

Programme und Funktionen

Mikrowellen-Leistungsstufen	5
Grill-Leistungsstufen	1
Heißluft-Leistungsstufen	10
Automatische Kochprogramme	10
Combi Levels	4
Mikrowelle	Ja
Mikrowelle + Grill	Ja
Mikrowelle + Heißluft	Ja
Grill	Ja
Heißluft	Ja
Automatische Kochprogramme	Ja
Expresskochstufe	Ja
Auftau-Programm	Ja
Schnellstart	Ja

Zubehör und Ausstattung

Zeitschaltuhr	Digital
Timer-Einstellung	95 Min
Akustisches Timer-Signal	Ja
Art der Steuerung	Elektronisch
Innenbeleuchtung	Ja
Türverriegelung	Ja
Türöffner	Drucktaste
Drehteller-Durchmesser	315 mm
Grillrost	Ja

Technische Änderungen, Designabweichungen und Irrtümer vorbehalten.

Elektro-Haushaltsgroßgeräte
mit Qualität und Service

Abbildung kann vom Original abweichen

Geschirrspüler, vollintegriert

GSP9-5FI

Beschreibung

Hartnäckige Verschmutzung haben beim Intensivprogramm keine Chance.

Energieeffizienzklasse E
Platz für 9 Gedecke
Startzeitvorwahl
Funktion Halbe Beladung
Aqua-Stop

A–G E

9 GEDECKE | 5 PROGRAMME | AQUASTOP | 49 dB

Technische Daten	
Geräteart	Geschirrspüler, vollintegriert
Steuerung	Elektronisch
Fassungsvermögen	9 Gedecke
Energieeffizienzklasse A (höchste Effizienz) bis G (geringste Effizienz) nach neuer EU Norm	E
jährlicher Energieverbrauch	71 kWh/Jahr
Energieverbrauch Standardprogramm	0,704 kW/h
Trocknungseffizienzklasse A (höchste Effizienz) bis G (geringste Effizienz)	A
jährlicher Wasserverbrauch	900 Liter/Jahr
Wasserverbrauch Standardprogramm	9,00 Liter
Programmdauer Standardreinigungszyklus	235 Minuten
Geräuschemission	49 dB(A) re 1 pW
Luftschallemissionsklasse	C
Leistung	1800 Watt
Reinigungstemperaturen	45 / 50 / 60 / 65 °C
Leistungsaufnahme im Aus-Zustand	0,49 Watt

PKM GmbH Co. KG, Neuer Wall 2, 47441 Moers
Irrtümer und technische Änderungen vorbehalten - Letzte Aktualisierung 9.10.2023

Technische Daten	
Angabe zum Gerät	Einbau
Ausstattung	
LED-Display	Ja
Bedienung	Elektronik Tasten
Innenraum	Edelstahl
Heizelement	verdeckt
Sprühebenen	2
Körbe	2 - unten faltbar, oben höhenverstellbar
Tassenhalter	1
Besteckkorb	ja
Programme	Intensiv, Universal, ECO, 90 Min., Schnell
Startzeitvorwahl	3 / 6 / 9 Stunden
Funktion "Halbe Beladung"	Ja
höhenverstellbare Füße	ja
Wasserenthärtungsfunktion	Ja
AquaStop Funktion	Ja
Logistik	
Geräteabmessungen (HxBxT)	81,50 x 44,80 x 55,00 cm
Verpackungsabmessungen (HxBxT)	89,00 x 49,50 x 64,50 cm
Nettogewicht	29,50 Kg
Bruttogewicht	34,00 Kg
Containermenge 40HQ	246 Stück
Garantie	2 Jahre
Artikelnummer	40107
EAN Nummer	4030608401073
UVP	

Das Standardprogramm ist für die Reinigung von normal verschmutzten Geschirrs geeignet und ist in Bezug auf den kombinierten Energie - und Wasserverbrauch am effizientesten

Der angegebene jährliche Energieverbrauch basiert auf der Grundlage von 100 Standardreinigungszyklen. Der tatsächliche Energieverbrauch hängt von der Art der Nutzung des Geräts ab.

Der angegebene jährliche Wasserverbrauch basiert auf der Grundlage von 100 Standardreinigungszyklen. Der tatsächliche Wasserverbrauch hängt von der Art der Nutzung des Geräts ab.