1

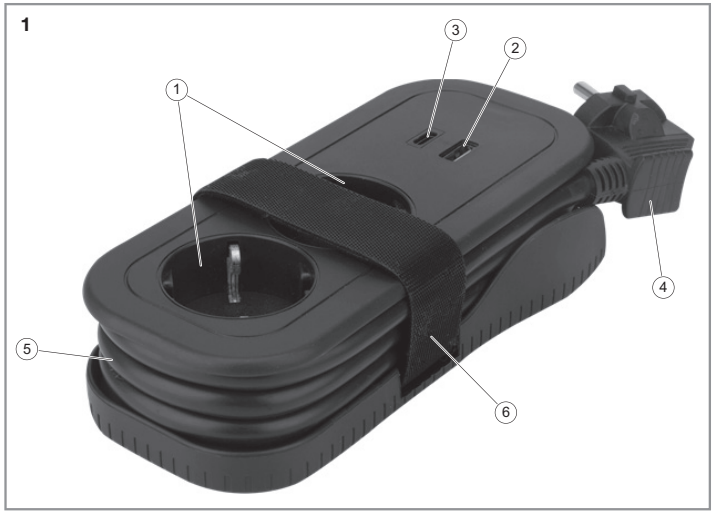

DE Gebrauchsanweisung

Schuko Nomad Mehrfachsteckdose

Bestimmungsgemäßer Gebrauch

Das Gerät entspricht dem Stand von Wissenschaft und Technik, sowie den geltenden Sicherheitsbestimmungen zum Zeitpunkt des Inverkehrbringens im Rahmen seiner bestimmungsgemäßen Verwendung.

Das Gerät ist bestimmt zum Aufladen von Mobiltelefonen oder anderen Geräten mit USB-Anschluss.

Das Gerät ist nicht für den gewerblichen Gebrauch bestimmt.

Jede andere Verwendung ist bestimmungswidrig. Durch bestimmungswidrige Verwendung, Veränderungen am Gerät oder durch den Gebrauch von Teilen, die nicht vom Hersteller geprüft und freigegeben sind, können unvorhersehbare Schäden entstehen!

Jede nicht bestimmungsgemäße Verwendung bzw. alle nicht in dieser Gebrauchsanweisung beschriebenen Tätigkeiten am Gerät sind unerlaubter Fehlgebrauch außerhalb der gesetzlichen Haftungsgrenzen des Herstellers.

Zu Ihrer Sicherheit

Allgemeine Sicherheitshinweise

- Für einen sicheren Umgang mit diesem Gerät muss der Benutzer des Gerätes diese Gebrauchsanweisung vor der ersten Benutzung gelesen und verstanden haben.
- Beachten Sie alle Sicherheitshinweise! Wenn Sie die Sicherheitshinweise missachten, gefährden Sie sich und andere.
- Bewahren Sie alle Gebrauchsanweisungen und Sicherheitshinweise für die Zukunft auf.
- Wenn Sie das Gerät verkaufen oder weitergeben, händigen Sie unbedingt auch diese Gebrauchsanweisung aus.
- Das Gerät darf nur benutzt werden, wenn es einwandfrei in Ordnung ist. Ist das Gerät oder ein Teil davon defekt, muss es außer Betrieb genommen und fachgerecht entsorgt werden.
- Verwenden Sie das Gerät nicht in explosionsgefährdeten Räumen oder in der Nähe von brennbaren Flüssigkeiten oder Gasen!
- Ausgeschaltetes Gerät immer gegen unbeabsichtigtes Einschalten sichern.
- Benutzen Sie keine Geräte, bei denen der Ein-Aus-Schalter nicht ordnungsgemäß funktioniert.
- Halten Sie Kinder vom Gerät fern! Bewahren Sie das Gerät sicher vor Kindern und unbefugten Personen auf.
- Überlasten Sie das Gerät nicht. Benutzen Sie das Gerät nur für Zwecke, für die es vorgesehen ist.
- Immer mit Umsicht und nur in guter Verfassung arbeiten: Müdigkeit, Krankheit, Alkoholgenuss, Medikamenten- und Drogeneinfluss sind unverantwortlich, da Sie das Gerät nicht mehr sicher benutzen können.
- Dieses Gerät ist nicht dafür bestimmt, durch Personen (einschließlich Kinder) mit eingeschränkten physischen, sensorischen oder geistigen Fähigkeiten oder Mangel an Erfahrung und/oder Wissen benutzt zu werden, es sei denn, sie werden durch eine für ihre Sicherheit zuständige Person beaufsichtigt oder erhielten von dieser Anweisungen, wie das Gerät zu benutzen ist.
- Stellen Sie sicher, dass Kinder nicht mit dem Gerät spielen.
- Immer die gültigen nationalen und internationalen Sicherheits-, Gesundheits- und Arbeitsvorschriften beachten.

Elektrische Sicherheit

- Das Gerät darf nur an eine Wandsteckdose mit ordnungsgemäß installiertem Schutzkontakt angeschlossen werden.
- Diese Wandsteckdose muss an einen Elektroinstallations-Verteiler mit einem Fehlerstrom- Schutzschalter (FI-Schalter) mit einem Bemessungsfehlerstrom von nicht mehr als 30 mA angeschlossen sein.
- Vor Anschließen des Gerätes muss sichergestellt sein, dass der Netzanschluss den Anschlussdaten des Gerätes entspricht.
- Das Gerät darf nur innerhalb der angegebenen Grenzen für Spannung und Leistung verwendet werden (siehe Typenschild).
- Bei Nichtbenutzung muss immer der Netzstecker gezogen sein.
- Vor Einstecken des Netzsteckers sicherstellen, dass die Geräte vom Gerät getrennt sind.
- Vor Ziehen des Netzsteckers sicherstellen, dass die Geräte vom Gerät getrennt sind.
- Gerät beim Transport stromlos schalten.

Gerätespezifische Sicherheitshinweise

- Gerät niemals gleich in Betrieb nehmen, wenn es von einem kalten Raum in einen warmen Raum gebracht wurde. Das dabei entstehende Kondenswasser kann unter Umständen das Gerät zerstören. Gerät langsam auf Zimmertemperatur bringen und warten, bis das Kondenswasser verdunstet ist.
- Gerät nur in Innenräumen betreiben.
- Das Gerät niemals Wasser oder anderen Flüssigkeiten aussetzen.
- Das Gerät darf nicht in Räumen mit Badewanne, Dusche oder Schwimmbecken sowie in der Nähe von Waschbecken oder Wasseranschlüssen betrieben werden.
- Symbole, die sich an Ihrem Gerät befinden, dürfen nicht entfernt oder abgedeckt werden. Nicht mehr lesbare Hinweise am Gerät müssen umgehend ersetzt werden.

Vor Inbetriebnahme Gebrauchsanweisung lesen und beachten.

Das Gerät darf nur in trockenen Innenräumen benutzt werden.

Niemals mehrere Geräte ineinanderstecken!

Nicht abgedeckt betreiben.

Nicht betreiben, wenn das Kabel auf das Produkt aufgewickelt ist.

Ihr Gerät im Überblick

Hinweis: Das tatsächliche Aussehen Ihres Gerätes kann von den Abbildungen abweichen.

► Abb. 1
1. Steckdose
2. USB-Anschluss (Typ A)
3. USB-Anschluss (Typ C)
4. Stecker
5. Kabel
6. Klettband

Bedienung

GEFAHR! Lebensgefahr durch elektrischen Schlag! Die zulässige Maximalleistung angeschlossener Verbraucher darf nicht überschritten werden (► Technische Daten).

GEFAHR! Lebensgefahr durch elektrischen Schlag! Spannungsfreiheit ist nur bei gezogenem Netzstecker gewährleistet.

Hinweis: Der USB-Anschluss dient nur als Stromquelle. Er kann nicht zur Datenübertragung benutzt werden.

– Netzstecker des Geräts in Netzsteckdose stecken.
– Verbraucher anschließen

Entsorgung

Gerät entsorgen

Das Symbol der durchgestrichenen Mülltonne bedeutet: Batterien und Akkus, Elektro- und Elektronikgeräte dürfen nicht in den Hausmüll. Sie können umwelt- und gesundheitsschädigende Stoffe enthalten.
Verbraucher sind verpflichtet, Elektro-Altgeräte, Gerätealtbatterien und Akkus getrennt vom Hausmüll über eine offizielle Sammelstelle zu entsorgen um eine sachgerechte Weiterverarbeitung zu gewährleisten. Die Rückgabe kann gemäß gesetzlicher Regelung kostenfrei z. B. über einen kommunalen Entsorgungsbetrieb oder über einen Händler erfolgen.
Batterien, Akkus und Lampen, die nicht fest in Elektro-Altgeräten verbaut sind und zerstörungsfrei entnommen werden können, müssen vor der Entsorgung entnommen und getrennt entsorgt werden. Lithiumbatterien und Akkupacks aller Systeme sind nur im entladenen Zustand bei den Rücknahmestellen abzugeben. Die Batterien sind immer durch abkleben der Pole vor Kurzschlüssen zu sichern.
Jeder Endnutzer ist selbst für die Löschung personenbezogener Daten auf den zu entsorgenden Altgeräten verantwortlich.

Verpackung entsorgen

Die Verpackung besteht aus PET-Kunststoffkarten und entsprechend gekennzeichneten Kunststoffen, die recycelt werden können.
– Führen Sie diese Materialien der Wiederverwertung zu.

Technische Daten

Artikelnummer	367471
Betriebsspannung	230 V~, 50 Hz
Ausgang (Steckdose)	230 V~, 16 A
Ausgang (USB)	5,0 V DC, 3,4 A
Max. Leistung angeschlossener Verbraucher	3500 W
Kabellänge	1,6 m

Informationsanforderungen USB Typ A+C

Veröffentlichte Angaben	Wert und Genauigkeit	Einheit
Name oder Handelsmarke des Herstellers, Handelsregisternummer und Anschrift	OBI Group Sourcing GmbH Albert-Einstein-Str. 7–9 42929 Wermelskirchen GERMANY	
Modellkennung	367471	
Eingangsspannung	230	V
Eingangswechselstromfrequenz	50	Hz
Ausgangsspannung	5,0	V
Ausgangsstrom	3,4	A
Ausgangsleistung	17,0	W
Durchschnittliche Effizienz im Betrieb	82,2	%
Effizienz bei geringer Last (10%)	77,8	%
Leistungsaufnahme bei Null-last	0,08	W

SI Priročnik za uporabo

Večkratna vtičnica Schuko Nomad

Pravilna uporaba

Naprava ustreza stanju znanosti in tehnike ter veljavnim varnostnim določilom v času, ko je dana na trg v okviru uporabe, skladno z določili.
Naprava je predvidena za polnjenje mobilnih telefonov ali drugih naprav z USB-priključkom.
Naprava ni primerna za obrtne ali industrijske namene.
Kakršnakoli druga uporaba je nenamenska. Zaradi nenamenske uporabe, sprememb na napravi ali uporabe delov, ki jih proizvajalec ni testiral in odobril, lahko pride do nepredvidljivih poškodb!
Vsaka nepravilna uporaba ali vse dejavnosti na napravi, ki niso opisane v tem priročniku za uporabo, so nedovoljene in zanje ne velja garancija proizvajalca.

Za vašo varnost

Splošni varnostni napotki

- Za varno ravnanje s to napravo mora uporabnik naprave navodila prebrati in jih razumeti pred prvo uporabo.
- Upoštevajte vsa varnostna navodila! Če ne upoštevate varnostnih navodil, ogrožate sebe in ljudi okoli sebe.
- Vse priročnike za uporabo in varnostna navodila shranite za prihodnjo uporabo.
- Če napravo prodate ali daste naprej, nujno priložite tudi ta priročnik za uporabo.
- Napravo lahko uporabljate le, ko je v brezhibnem stanju.Če je naprava ali njen del pokvarjen, jo je treba izključiti in pravilno odstraniti.
- Naprave ne uporabljajte v prostorih, kjer se lahko sproži eksplozija, ali v bližini gorljivih tekočin ali plinov!
- Izklopljeno napravo vedno zavarujte pred nenamernim vklopom.
- Ne uporabljajte naprav, pri katerih stikalo za vklop/izklop ne deluje pravilno.
- Otrokom ne pustite blizu naprave! Napravo shranite varno pred otroci in nepooblaščenimi osebami.
- Naprave ne preobremenjujte. Napravo uporabljajte samo v namen, za katerega je predvidena.
- Vedno delajte preudarno in v dobrem stanju: Utrujenost, bolezen, uživanje alkohola, zdravil in drog je neodgovorno, kajti v tem primeru naprave ne morete več varno uporabljati.
- Ta naprava ni predvidena za uporabo s strani oseb (vključno z otroci) z omejenimi fizičnimi, senzornimi ali duševnimi sposobnostmi ali s pomanjkanjem izkušenj in/ali znanja, razen, če jih nadzira oseba, odgovorna za njihovo varnost, ali so prejele navodila, kako napravo uporabljati.
- Zagotovite, da otroci se z napravo ne igrajo.
- Vedno upoštevajte veljavne državne in mednarodne varnostne, zdravstvene in delovne predpise.

Električna varnost

- Napravo lahko priključite le v stensko vtičnico, ki ima pravilno nameščen varnostni stik.
- Ta stenska vtičnica mora biti priključena na elektroinštalacijski razdelilnik z zaščitnim stikalom za okvarni tok (FI-stikalo) z izmerjenim okvarnim tokom največ 30 mA.
- Pred priključitvijo naprave morate zagotoviti, da je omrežni priključek v skladu s priključnimi podatki naprave.
- Napravo lahko uporabljate le znotraj navedenih mej napetosti, moči in nominalnega števila obratov (glejte tipsko ploščico).
- Kadar naprava ni v uporabi, mora biti omrežni vtič vedno izvlečen.
- Pred vključitvijo omrežnega vtiča vedno zagotovite, da so naprave izključene iz naprave.
- Preden izvlečete omrežni vtič zagotovite, da so naprave izključene iz naprave.
- Naprava naj bo med prevozom brez toka.

Varnostna opozorila specifična za napravo

- Naprave nikoli ne uporabljajte, če ste jo prinesli iz hladnega v topel prostor. Kondenzat, ki pri tem nastane, lahko pod določenimi pogoji uniči napravo. Napravo pustite, da se počasi segreje na sobno temperaturo in počakajte, da kondenzat izhlapi.
- Napravo uporabljajte samo v notranjih prostorih.
- Naprave nikoli ne izpostavljajte vodi ali drugim tekočinam.
- Naprava ne sme obratovati v prostorih, kjer se nahajajo kopalne kadi, kabine za prhanje, bazeni kot tudi v bližini korit za vodo ali priključkov za vodo.
- Simbolov, ki se nahajajo na napravi, ni dovoljeno odstraniti ali prekriti. Navodila na napravi, ki niso več vidna, je potrebno takoj zamenjati.

Pred uporabo preberite in upoštevajte navodila za uporabo.

Napravo je dovoljeno uporabljati samo v suhih notranjih prostorih.

Nikoli ne vstavljajte več naprav eno v drugo!

Med delovanjem ne pokrivati.

Ne uporabljajte, če je kabel navit na izdelek.

Pregled vaše naprave

Nasvet: Dejanski videz vaše naprave lahko odstopa od slik.

► sl. 1
1. Vtičnica
2. USB-priključek (tip A)
3. USB-priključek (tip C)
4. Vtič
5. Kabel
6. Sprijemalni trak

Upravljanje

NEVARNOST! Življenjska nevarnost zaradi električnega udara! Največje dovoljene moči priključenega porabnika ni dovoljeno prekoračiti (► Tehnični podatki).

NEVARNOST! Življenjska nevarnost zaradi električnega udara! Odsotnost napetosti lahko zagotovite le pri izključenemu električnemu vtiču.

Nasvet: USB-priključek se uporablja samo kot električni vir. Ne smete ga uporabljati za prenos podatkov.

– Omrežni vtič naprave vtaknite v električno vtičnico.
– Priključite porabnik

Odlaganje med odpadke

Odlaganje naprave med odpadke

Simbol prečrtanega koša za smeti pomeni: baterij in akumulatorjev ter elektronskih in električnih naprav ni dovoljeno metati med gospodinjske odpadke. Vsebujejo lahko namreč okolju in zdravju škodljive snovi.
Potrošniki so dolžni odpadne elektronske naprave ter rabljene baterije in akumulatorje naprav odstraniti ločeno od gospodinjskih odpadkov prek uradnih zbirnih mest ter tako poskrbeti za pravilno nadaljnjo uporabo in recikliranje teh. Vračilo je v skladu z zakonskimi predpisi mogoče brezplačno, npr. v komunalnem obratu za ravnanje z odpadki ali pri trgovcu.
Baterije, akumulatorje in svetila, ki niso fiksno vgrajeni v odpadno električno opremo in jih je mogoče odstraniti brez poškodovanja, je treba pred odstranitvijo opreme odstraniti in zavreči ločeno. Litijeve baterije in akumulatorske pakete vseh sistemov je treba oddati na zbirno mesto samo povsem izpraznjene. Pole baterij je treba vedno prelepiti in jih tako zaščititi pred kratkimi stiki.
Vsak končni uporabnik je sam odgovoren za izbris osebnih podatkov z odpadne elektronske naprave.

Odstranjevanje embalaže

Embalaža je iz PET-plastičnih kartic iz ustrezno označenih umetnih mas, ki jih lahko recikli-rate.
– Te materiale dostavite za ponovno uporabo.

Tehnični podatki

Številka izdelka	367471
Obratovalna napetost	230 V~, 50 Hz
Izhod (vtičnica)	230 V~, 16 A
Izhod (USB)	5,0 V DC, 3,4 A
Maks. moč priključenih porabnikov	3500 W
Dolžina kabla	1,6 m

Zahteve za informacije USB tipa A+C

Objavljene informacije	Vrednost in natančnost	Enota
Naziv proizvajalca ali blagovna znamka, številka vpisa v register gospodarskih družb in naslov	OBI Group Sourcing GmbH Albert-Einstein-Str. 7–9 42929 Wermelskirchen GERMANY	
Identifikacijska oznaka modela	367471	
Vhodna napetost	230	V
Frekvenca vhodne izmenične napetosti	50	Hz
Izhodna napetost	5,0	V
Izhodni tok	3,4	A
Izhodna moč	17,0	W
Povprečni izkoristek v aktivnem stanju	82,2	%
Izkoristek pri nizki obremenitvi (10%)	77,8	%
Poraba energije v stanju brez obremenitve	0,08	W

HU Használati utasítás

Schuko Nomad hálózati elosztó

Rendeltetésszerű használat

A készülék, a forgalomba hozatal időpontjában, megfelel a tudomány és technika aktuális állásának, valamint a hatályos biztonsági előírásoknak, rendeltetésszerű használata keretén belül.
A készülék mobiltelefonok vagy egyéb USB csatlakozással rendelkező készülékek feltöltésére szolgál.
A készülék nem ipari felhasználásra szolgál.
Minden más alkalmazás ellentmond az előírtnak. A nem előírásos alkalmazás, a készülék megváltoztatása, vagy a gyártó által nem ellenőrzött és jóváhagyott alkatrészek használata előreláthatatlan károsodásokhoz vezethet.
Minden rendeltetési céltól eltérő használat ill. a használati utasításban fel nem sorolt tevékenység nem megengedettnek számít, és kívül esik a gyártó törvényes szavatossági körén.

Biztonsága érdekében

Általános biztonsági előírások

- A készülék csak akkor kezelhető biztonságosan, ha az első használat előtt a kezelő elolvasta és megértette ezt a használati utasítást.
- Tartsa be az összes biztonsági előírást! A biztonsági előírások figyelmen kívül hagyásával önmagát és másokat is veszélyeztet.
- Minden használati utasítást és biztonsági előírást őrizzen meg a későbbi felhasználásra.
- Ha a készüléket eladja vagy odaadja, feltétlenül adja vele ezt a használati utasítást is.
- A készüléket csak akkor szabad használni, ha az kifogástalan állapotban van. Ha a készülék vagy egy része hibás, akkor azt üzemen kívül kell helyezni és hulladékként szakszerűen kell eltávolítani.
- A készüléket ne alkalmazza robbanásveszélyes helyeken vagy gyúlékony folyadékok vagy gázak közelében!
- A kikapcsolt készüléket mindig biztosítsa véletlen bekapcsolás ellen.
- Ne használjon olyan készüléket, amelyen a ki-be kapcsológomb nem működik megfelelően.
- Tartsa távol a gyermekeket a géptől! Tartsa távol a készüléket a gyermekektől és az illetéktelen személyektől.
- Ne terhelje túl a készüléket. Csak a rendeltetési céljának megfelelően használja a gépet.
- Mindig megfontoltan, jó testi/lelki állapotban dolgozzon: Felelőtlenség megengedni, hogy fáradtság, betegség, alkohol fogyasztása, gyógyszerek és kábítószer befolyásolja Önt, mivel Ön ilyen esetben már nem tudja biztonságosan használni a készüléket.
- Ez a készülék nem alkalmas arra, hogy korlátozott fizikai, érzékszervi vagy szellemi képességekkel, vagy hiányos tapasztalattal és/vagy tudással rendelkező személyek (gyerekeket is beleértve) használják, kivéve, ha a biztonságukért felelősséget vállaló személy felügyeli őket, vagy ha tőle útmutatásokat kapnak a készülék használatával kapcsolatban.
- Biztosítsa, hogy gyermekek ne játszhassanak a készülékkel.
- Az érvényes nemzeti és nemzetközi biztonsági, egészségügyi és munkavédelmi előírásokat mindig tartsa be.

Elektromos biztonság

- A készülékeket kizárólag megfelelően felszerelt védőérintkezős fali dugaszoló aljzatra csatlakoztassa.
- Ezt a fali dugaszoló aljzatot egy 30 mA-nél nem nagyobb névleges hibaáram-erősségű hibaáram-védőkapcsolóval (FI-relével) ellátott villamos elosztóhoz kell bekötni.
- A készülék csatlakoztatása előtt bizonyosodjon meg, hogy a hálózata megfelel a készülék csatlakozási adatainak.
- A készülékeket kizárólag az előírt feszültség-, teljesítmény- és névleges fordulatszám határértékeken belül üzemeltetheti (lásd a típustáblát).
- Amikor használaton kívül van, húzza ki a csatlakozó dugaszt.
- A hálózati dugasz csatlakoztatása előtt gondoskodjon róla, hogy a készülékek le legyenek választva a készülékről.
- A hálózati dugasz kihúzása előtt gondoskodjon róla, hogy a készülékek le legyenek választva a készülékről.
- Szállítás előtt áramtalanítsa a berendezést.

A készülékre jellemző biztonsági utasítások

- A készüléket soha ne helyezze azonnal üzembe, amikor a hidegből beviszi egy meleg szobába. Az ekkor keletkező pára ugyanis bizonyos körülmények között tönkreteheti a készüléket. A készüléket lassan vigye be a szobahőmérséklete és várja meg, míg a lecsapódott nedvesség elpárolog.
- A készüléket csak belső térben szabad működtetni.
- Soha ne tegye ki víznek vagy egyéb folyadéknak a készüléket.
- A készüléket soha nem szabad fürdőkádat, zuhanyzót vagy úszómedencét tartalmazó helyiségben valamint mosdó vagy vízbekötés közelében üzemeltetni.
- A készüléken található jelzéseket nem szabad leszedni vagy letakarni. Ha egy felirat már nem olvasható, azt haladéktalanul cserélje le.

Üzembe helyezés előtt olvassa el a használati útmutatót és tartsa be az utasításait.

A készüléket csak száraz beltéren szabad használni.

Soha ne kapcsoljon össze több készüléket!

Ne üzemeltesse letakarva.

Ne használja, amíg a kábel fel van tekerve a termékre.

A készülék áttekintése

Megjegyzés: A készüléke tényleges kinézete eltérhet az ábráktól.

► 1. ábra
1. Konnektor

Art.-Nr. 367471
OBI Group Sourcing GmbH • Albert-Einstein-Str. 7–9 • 42929 Wermelskirchen • GERMANY • info@obisourcing.de • www.obisourcing.de

S-71113 V-260724

2. USB-csatlakozó (A típus)
3. USB-csatlakozó (C típus)
4. Dugó
5. Kábel
6. Tépőzáras szalag

Kezelés

VESZÉLY! Az elektromos áramütés életveszélyt okoz! A csatlakoztatott fogyasztók ne lépjék túl a megengedett legnagyobb teljesítményt (► Műszaki adatok).

VESZÉLY! Az elektromos áramütés életveszélyt okoz! A feszültségmentesség csak kihúzott hálózati csatlakozónál szavatolt.

Megjegyzés: A USB csatlakozó csak áramforrásként szolgál. Nem használható adatátvitelre.

– Csatlakoztassa a készüléket a hálózati dugaszoló aljzatba.
– Fogyasztó csatlakoztatása

Selejtezés

A készülék selejtezése

Az áthúzott kuka szimbólum jelentése a következő: Az elemeket és akkukat, az elektromos és elektronikus készülékeket nem szabad a háztartási hulladékok közé tenni. Ezek a környezetre és egészségre káros anyagokat tartalmazhatnak.
A felhasználó köteles a régi elektromos készülékeket, a készülék használt elemeit és akkumulátorait a háztartási hulladékoktól különválasztva a hivatalos gyűjtőhelyen keresztül ártalmatlanítani a szakszerű további feldolgozás biztosításához. A leadás a jogszabályi előírásoknak megfelelően díjmentesen végezhető, pl. településihulladék-ártalmatlanító társaságon vagy kereskedőn keresztül.
Az olyan elemeket, akkumulátorokat és lámpákat, amelyek nincsenek fixen beépítve a régi elektromos készülékbe és roncsolásmentesen eltávolíthatók belőle, ártalmatlanítás előtt ki kell venni és külön kell ártalmatlanítani. Az összes rendszer lítium elemeit és akkucsomagjait csak lemerült állapotban szabad leadni a visszavételi helyen. Az elemeket a pólusok leragasztásával kell védeni a rövidzárlat ellen.
Minden végfelhasználó saját maga felel az ártalmatlanítandó készüléken lévő személyes adatainak törléséért.

A csomagolás kezelése hulladékként

A csomagolás PET műanyag kartonokból és megfelelően jelölt műanyagokból áll, amiket újra lehet hasznosítani.
– Ezeket az anyagokat juttassa el az újrahasznosító helyekre.

Műszaki adatok

Cikkszám	367471
Üzemi feszültség	230 V~, 50 Hz
Kimenet (dugaszoló aljzat)	230 V~, 16 A
Kimenet (USB)	5,0 V DC, 3,4 A
A rákapcsolt fogyasztók max. teljesítménye	3500 W
Kábelhossz	1,6 m

Termékinformációs követelmények
USB Type A és C

Közzétett információk	Érték és pontosság	Mértékegység
A gyártó neve vagy védjegye, cégjegyzékszáma és címe	OBI Group Sourcing GmbH Albert-Einstein-Str. 7–9 42929 Wermelskirchen GERMANY	
Modellazonosító	367471	
Bemenő feszültség	230	V
Bemenő váltóáram frekvenciája	50	Hz
Kimenő feszültség	5,0	V
Kimenő áramerősség	3,4	A
Kimenő teljesítmény	17,0	W
Aktív üzemmódban mért átlagos hatásfok	82,2	%
Hatásfok alacsony (10%-os) terhelésnél	77,8	%
Üresjárási üzemmódban mért energiafogyasztás	0,08	W

BA/HR Priručnik za upotrebo

Šuko Nomad višestruka utičnica

Namjenska upotreba

Uređaj odgovara stanju nauke i tehnike kao i sigurnosnim odredbama u vrijeme stavljanja u prodaju, u okviru njegove upotrebe u skladu sa odredbama.
Uređaj je namijenjen za punjenje mobilnih telefona ili drugih uređaja sa USB-priključkom.
Uređaj nije namijenjen profesionalnoj upotrebi.
Svaka druga upotreba je nepropisna. Nepropisnom upotrebom, promjenama na uređaju ili upotrebom dijelova koji nisu provjereni ili dozvoljeni od strane proizvođača, mogu nastati nepredviđene štete!
Svaka upotreba koja nije u skladu sa odredbama odnosno svi radovi na uređaju koji nisu opisani u ovom uputstvu za upotrebu spadaju u nedozvoljenu upotrebu izvan zakonskih granica odgovornosti proizvođača.

Za Vašu sigurnost

Opšta sigurnosna uputstva

- Za sigurno rukovanje uređajem korisnik mora pročitati i razumjeti ovo uputstvo za upotrebu prije prvog korištenja uređaja.
- Obratite pažnju na sva sigurnosna uputstva! Ako ne poštujete sigurnosna uputstva, sebe i druga lica dovodite u opasnost.
- Sačuvajte sva uputstva za upotrebu i sigurnosna uputstva radi buduće upotrebe.
- Ako prodate ili poklonite uređaj, obavezno dajte i uputstvo za upotrebu.
- Uređaj se smije koristiti samo onda, ako je u ispravnom stanju. Ako je uređaj ili neki njegov dio oštećen, mora se staviti van pogona i propisno odložiti.
- Uređaj ne upotrebljavajte u prostorijama u kojima može doći do eksplozije ili u blizini zapaljivih tečnosti ili gasova!
- Isključen uređaj uvijek osigurajte protiv slučajnog uključivanja.
- Nemojte koristiti uređaje, na kojima prekidač za uključivanje – isključivanje ne funkcionira ispravno.
- Udaljite djecu od uređaja! Uređaj odložite tako da bude siguran od djece i neovlaštenih lica.
- Ne preopterećujte uređaj. Uređaj upotrebljavajte samo za svrhe za koje je i namijenjen.
- Uvijek raditi sa oprezom i u dobrom raspoloženju: Umor, bolest, konzum alkohola, utjecaj lijekova i droga su neodgovorni, pošto više niste u stanju uređaj sigurno koristiti.
- Ovaj uređaj nije namijenjen za upotrebu od strane osoba (uključujući djecu) s ograničenim fizičkim, senzoričkim ili duševnim sposobnostima ili nedostatkom iskustva i/ili znanja, njih mora nadgledati osoba koja je nadležna za njihovu sigurnost ili im mora dati instrukcije o tome kako se koristi uređaj.
- Proverite, da se djeca ne igraju s uređajem.
- Uvijek slijediti važeće nacionalne i internacionalne sigurnosne propise, propise o sigurnosti i radu.

Električna sigurnost

- Uređaj se smije priključiti samo na zidnu utičnicu s propisno instaliranim zaštitnim kontaktom.
- Ova zidna utičnica mora biti priključena na elektroinstalacioni-razvodnik sa zaštitnim prekidačem struje kvara (FI-prekidač), sa dimenzioniranjem struje kvara ne većom od 30 mA.
- Prije priključivanja uređaja se mora osigurati, da mrežni priključak odgovara priključnim podacima uređaja.
- Uređaj se smije koristiti samo unutar navedenih granica za napon, učinak i nazivni broj okretaja (vidi pločicu s podacima).
- Kod nekorištenja se mora uvijek iskopčati mrežni utikač.
- Prije nego što utaknite mrežni utikač, uvjerite se da su uređaji odvojeni od uređaja.
- Prije izvlačenja mrežnog utikača, uvjerite se da su uređaji odvojeni od uređaja.
- Uređaj prilikom transporta iskopčati iz struje.

Sigurnosne upute specifične za uređaj

- Nikad ne stavljajte uređaj odmah u pogon ako ste ga prenijeli iz hladne u toplu prostoriju. Kondenzovana voda koja pri tome nastaje pod određenim uslovima može dovesti do uništenja uređaja. Uređaj polahko dovedite na sobnu temperaturu i pričekajte dok se kondenzovana voda ne ispari.
- Uređaj koristite samo u unutrašnjim prostorijama.
- Uređaj se ne smije izlagati vodi ili drugim tekućinama.
- Uređaj se ne smije puštati u rad u prostorijama u kojima se nalazi kada za kupanje, tuš ili bazen niti u blizini umivaonika ili vodovodnih priključaka.
- Simboli koji se nalaze na Vašem uređaju ne smiju se odstranjivati ili prekrivati. Napomene na uređaju koje više nisu čitljive moraju se odmah zamijeniti.

Prije puštanja u rad pročitajte uputstvo za upotrebu i pridržavajte ga se.

Uređaj se smije koristiti samo u suhim unutarnjim prostorijama.

Nikad ne priključujte više uređaja jedne u druge!

Ne koristiti pokrivenog.

Ne koristiti dok je kabel namotan na proizvodu.

Pregled Vašeg uređaja

Uputa: Stvarni izgled vašeg uređaja može da se razlikuje od slika.

► Sl. 1

1. Utičnica
2. USB-priključak (Tip A)
3. USB-priključak (Tip C)
4. Utikač
5. Kabl
6. Čičak traka

Rukovanje

OPASNOST! Opasnost po život od strujnog udara! Dozvoljena maksimalna snaga priključenog trošila ne smije se prekoračiti (► Tehnički podaci).

OPASNOST! Opasnost po život od strujnog udara! Nepostojanje napona zajamčeno je samo kada je mrežni utikač iskopčan.

Napomena: USB priključak služi kao izvor struje. Ne može se upotrijebiti za prijenos podataka.

– Mrežni utikač uređaja utaknite u mrežnu utičnicu.
– Priključiti potrošače

Odlaganje na otpad

Odlaganje uređaja na otpad

Simbol precrtane kante za smeće znači: baterije i akumulatori, električni i elektronski uređaji ne smiju se odlagati s kućnim otpadom. Mogu sadržavati supstance štetne za okoliš i zdravlje.
Potrošači su dužni stare električne uređaje, baterije i stare baterije od uređaja, odlagati odvojeno od kućnog otpada na službenom mjestu skupljanja kako bi se osigurala pravilna daljnja obrada. Povrat se može izvršiti u skladu sa zakonskom regulativom npr. preko komunalnog pogona za odlaganje u otpad ili preko nekog trgovca.
Baterije, akumulateri i lampe, koje nisu čvrsto ugrađene u stare električne uređaje i mogu da se skidaju bez potrebe za uništavanjem, moraju se ukloniti prije odlaganja i odvojeno odložiti u otpad. Litijumske baterije i akumulatorska pakovanja svih sistema moraju se predati u zbirna mjesta samo u ispražnjenom stanju. Baterije moraju uvijek biti sa odlijepljenim polovima kako biste se osigurali od kratkog spoja.
Svaki je krajnji korisnik odgovoran za brisanje ličnih podataka na starim uređajima za odlaganje.

Zbrinuti ambalažu

Pakovanje se sastoji od PET-platičnih kartica i odgovarajuće označenih plastika, koje se mogu reciklirati.
– Te materijale odvojite za ponovnu obradu.

Tehnički podaci

Broj artikla	367471
Radni napon	230 V~, 50 Hz
Izlaz (utičnica)	230 V~, 16 A
Izlaz (USB)	5,0 V DC, 3,4 A
Max. snaga priključenog potrošača	3500 W
Dužina kabela	1,6 m

Zahtjevi za informacijama
USB tip A+C

Objavljene informacije	Vrijednost i preciznost	Jedinica
Ime ili žig proizvođača, broj upisa u trgovački registar i adresa proizvođača;	OBI Group Sourcing GmbH Albert-Einstein-Str. 7–9 42929 Wermelskirchen GERMANY	
Identifikacijska oznaka modela	367471	
Ulazni napon	230	V
Frekvencija ulaznog izmjeničnog napona	50	Hz
Izlazni napon	5,0	V
Izlazna jakost struje	3,4	A
Izlazna snaga	17,0	W
Prosječna učinkovitost pod opterećenjem	82,2	%
Učinkovitost pri niskom opterećenju (10%)	77,8	%
Potrošnja energije u stanju bez opterećenja	0,08	W