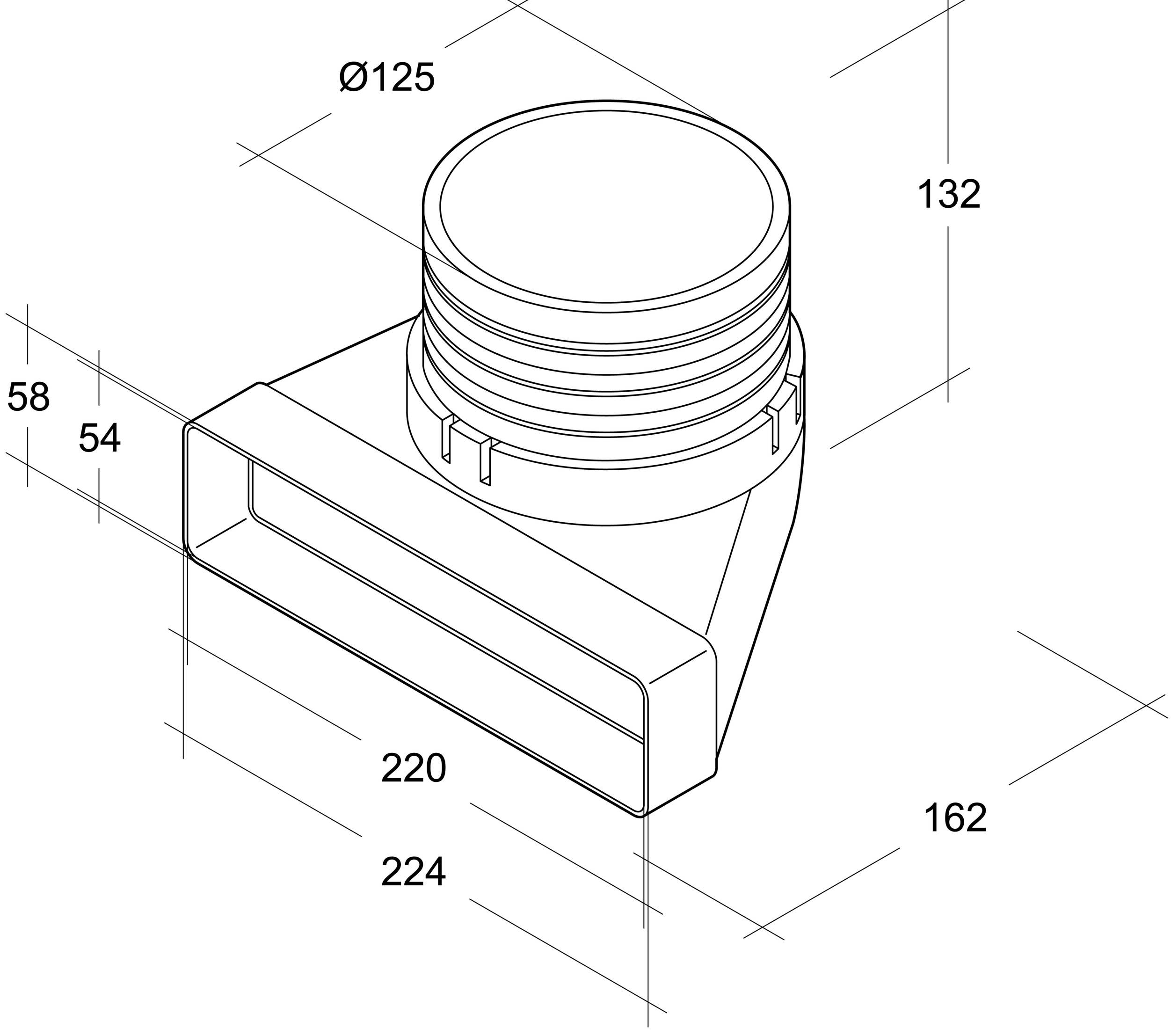
Ø125
132
58
54
220
224
162