SZAFKA P./UM 2SZ 82-60-B-2S ;
SZAFKA P./UM 2SZ 82-80-B-2S

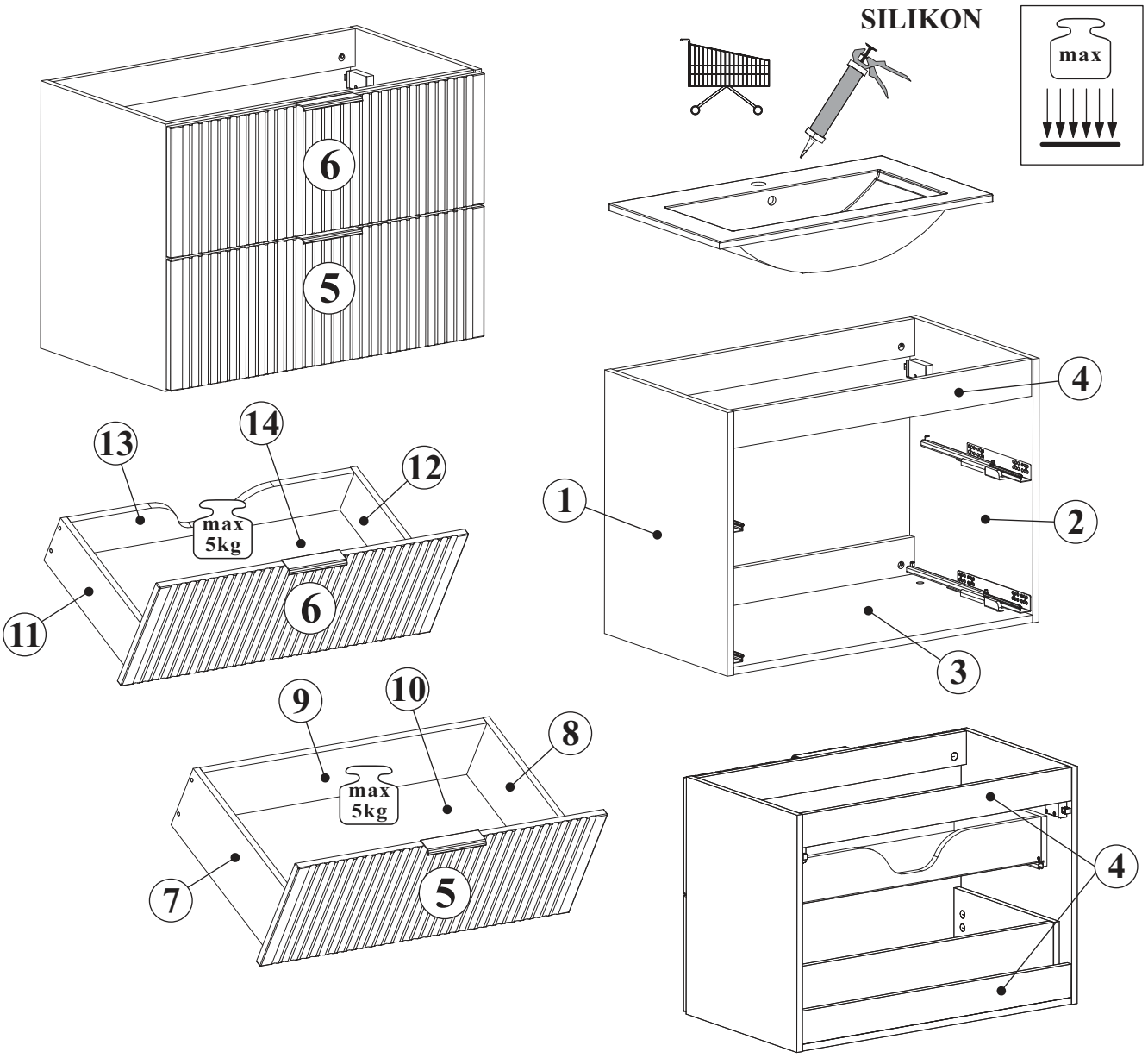

SZAFKA P./UM 2SZ 82-60-B-2S

NO	Dim.			Col.-No	Qty
1	570	442	16	1	1
2	570	442	16	1	1
3	570	442	16	1	1
4	570	80	16	1	3
5	279	596	16	1	1
6	279	596	16	1	1
7	400	160	16	1	1
8	400	160	16	1	1
9	530	146	16	1	1
10	404	542	3	1	1
11	350	120	16	1	1
12	350	120	16	1	1
13	530	106	16	1	1
14	354	542	3	1	1

SZAFKA P./UM 2SZ 82-80-B-2S

NO	Dim.			Col.-No	Qty
1	570	442	16	1	1
2	570	442	16	1	1
3	770	442	16	1	1
4	770	80	16	1	3
5	279	796	16	1	1
6	279	796	16	1	1
7	400	160	16	1	1
8	400	160	16	1	1
9	730	146	16	1	1
10	404	742	3	1	1
11	350	120	16	1	1
12	350	120	16	1	1
13	730	106	16	1	1
14	354	742	3	1	1

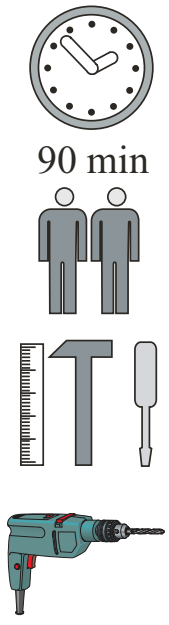

SZAFKA P./UM 2SZ 82-60-B-2S ;
SZAFKA P./UM 2SZ 82-80-B-2S

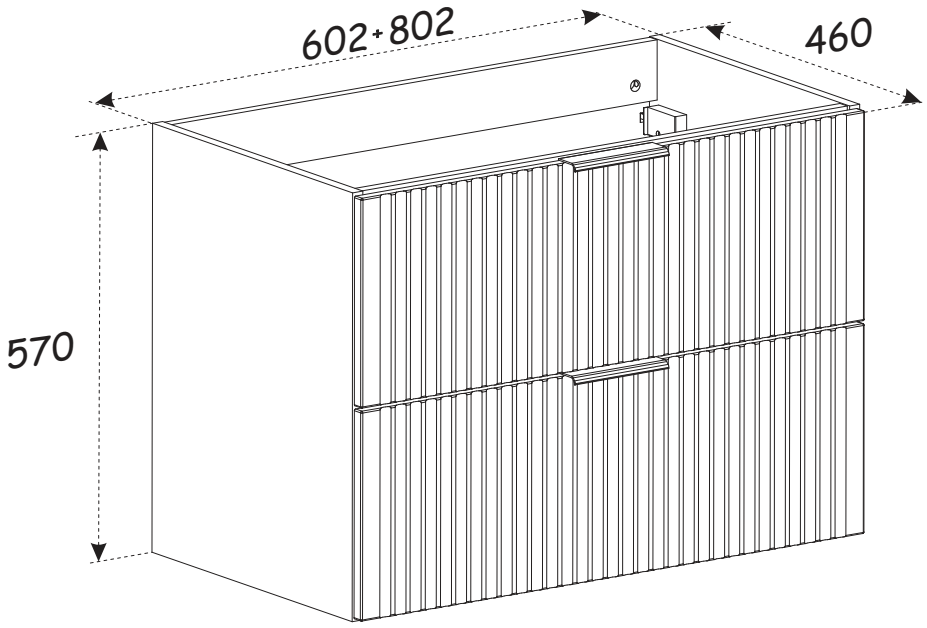

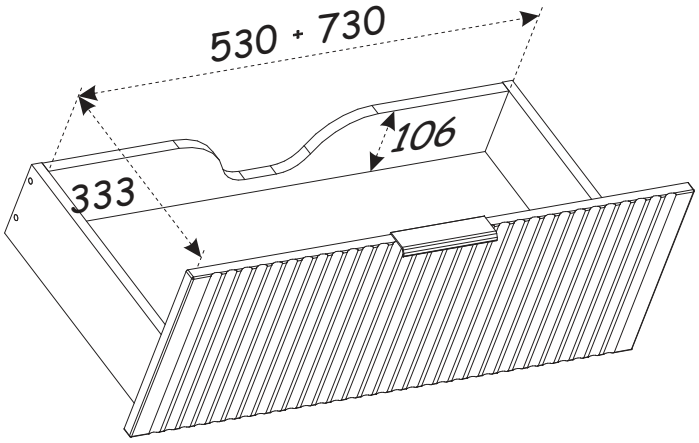

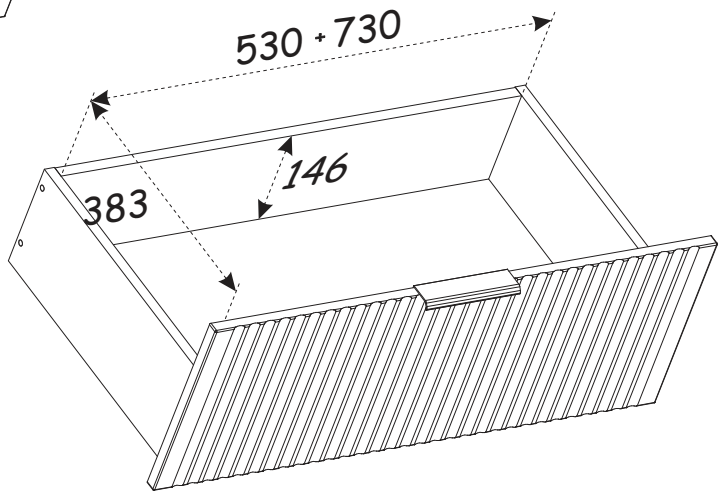

SZAFKA P./UM 2SZ 82-60-B-2S ;
SZAFKA P./UM 2SZ 82-80-B-2S

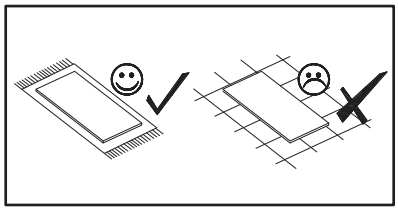
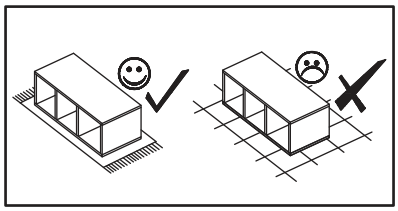
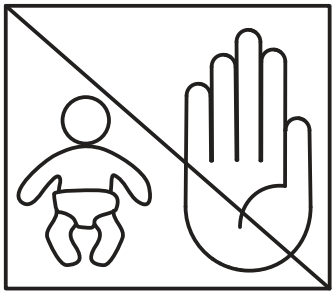
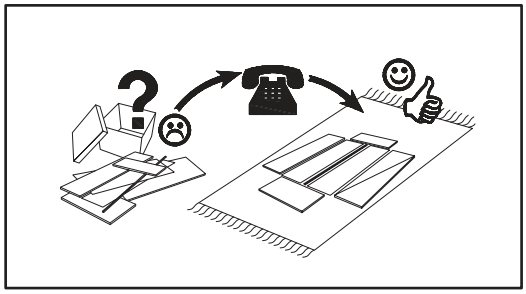
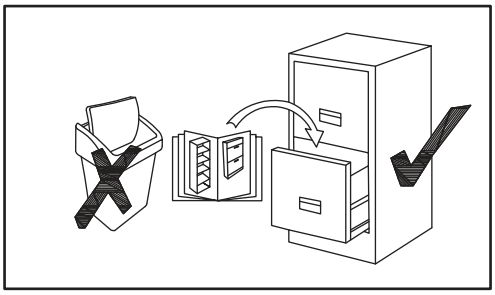
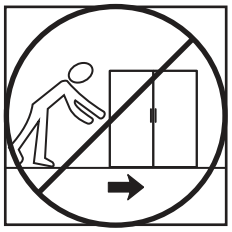
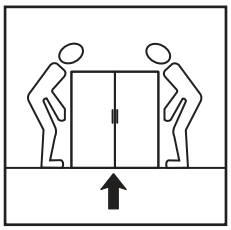
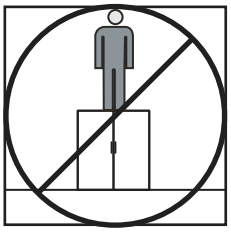
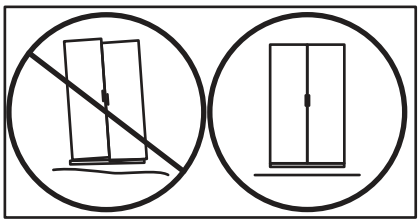
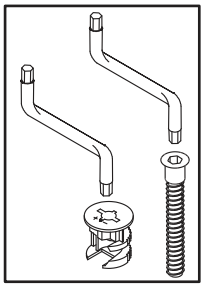
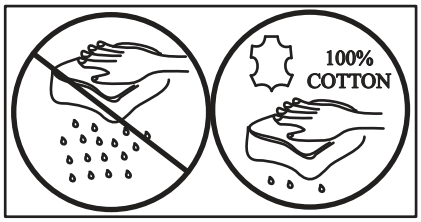

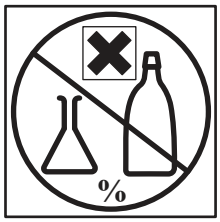

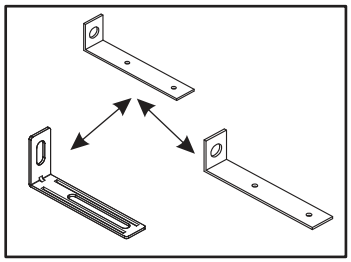
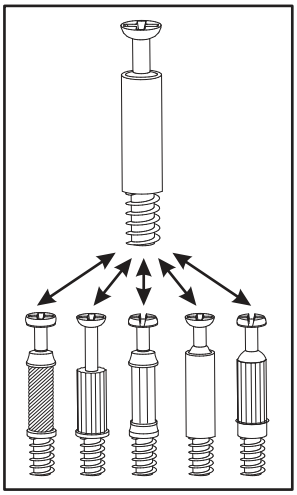
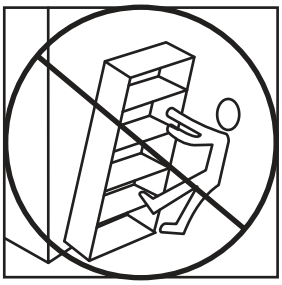
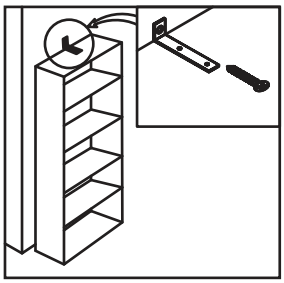
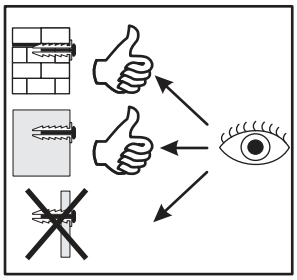
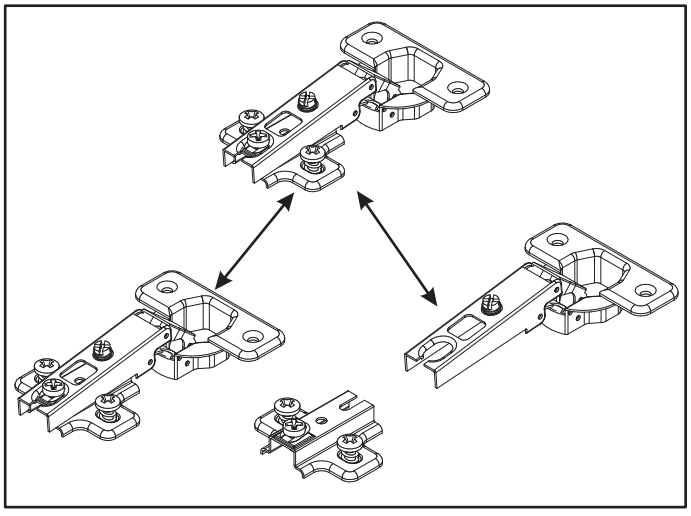
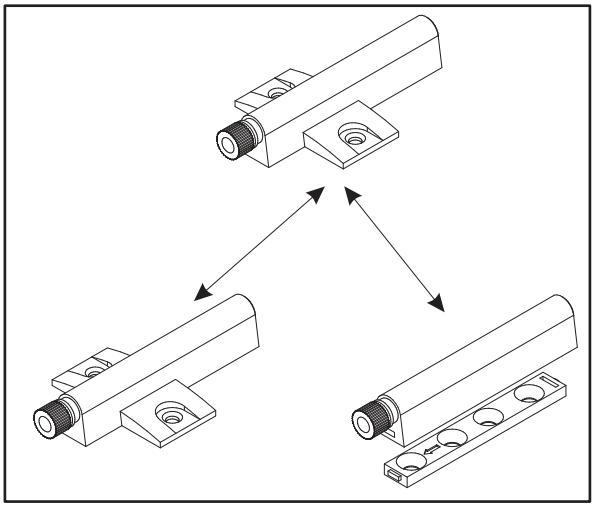

SZAFKA P./UM 2SZ 82-60-B-2S ;
SZAFKA P./UM 2SZ 82-80-B-2S

A1 x18 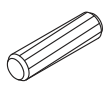 ø8x36	B4 x16 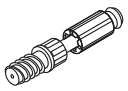	B5 x16 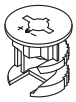 ø15x12	G5 x16 	ZXP x1 	ZXL x1 
B11 x8 Ø9/32"x1 31/32"  Ø7x50	G4 x8 	D10 x8 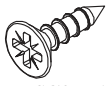 USØ3,5x13	QU x1  L-400mm	QU x1  L-350mm	D20 x8 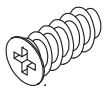 ESØ6,3x9,5
S1 x4 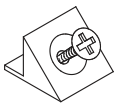	G04 x2  L-148mm.	SZ7 x2 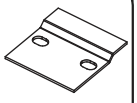	KR1 x4 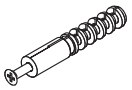	UP13 x8  UPØ3x16	D6 x4  USØ3,5x30
D7 x4 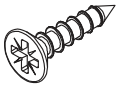 USØ3x16	G2 x1 				

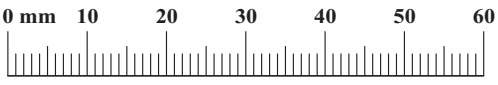

SZAFKA P./UM 2SZ 82-60-B-2S ;
SZAFKA P./UM 2SZ 82-80-B-2S

1

D6	x4	USØ3,5x30
D20	x8	ESØ6,3x9,5
B4	x10	
QU	x1	L-400mm
ZXP	x1	
ZXL	x1	
D10	x8	USØ3,5x13
QU	x1	L-350mm

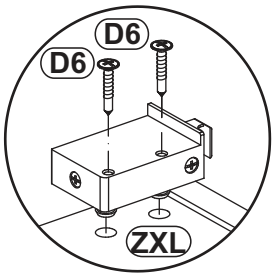

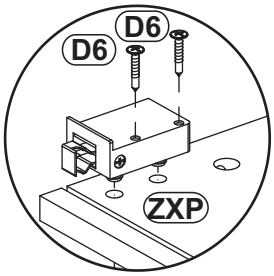

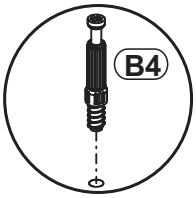

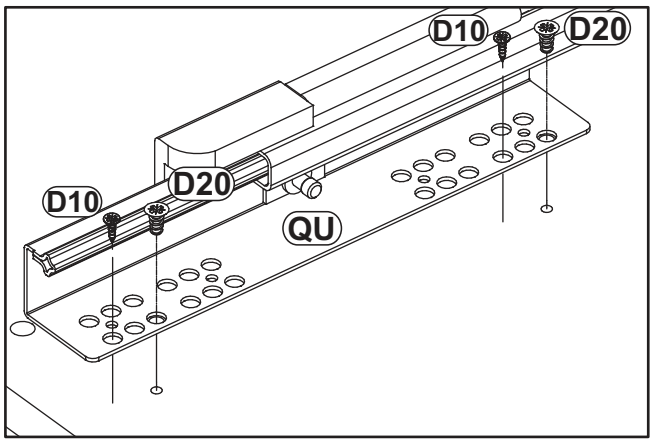

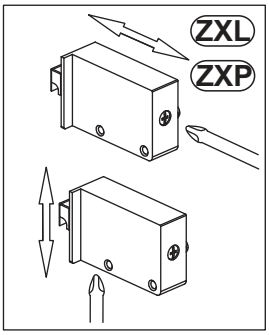

SZAFKA P./UM 2SZ 82-60-B-2S ;
SZAFKA P./UM 2SZ 82-80-B-2S

2

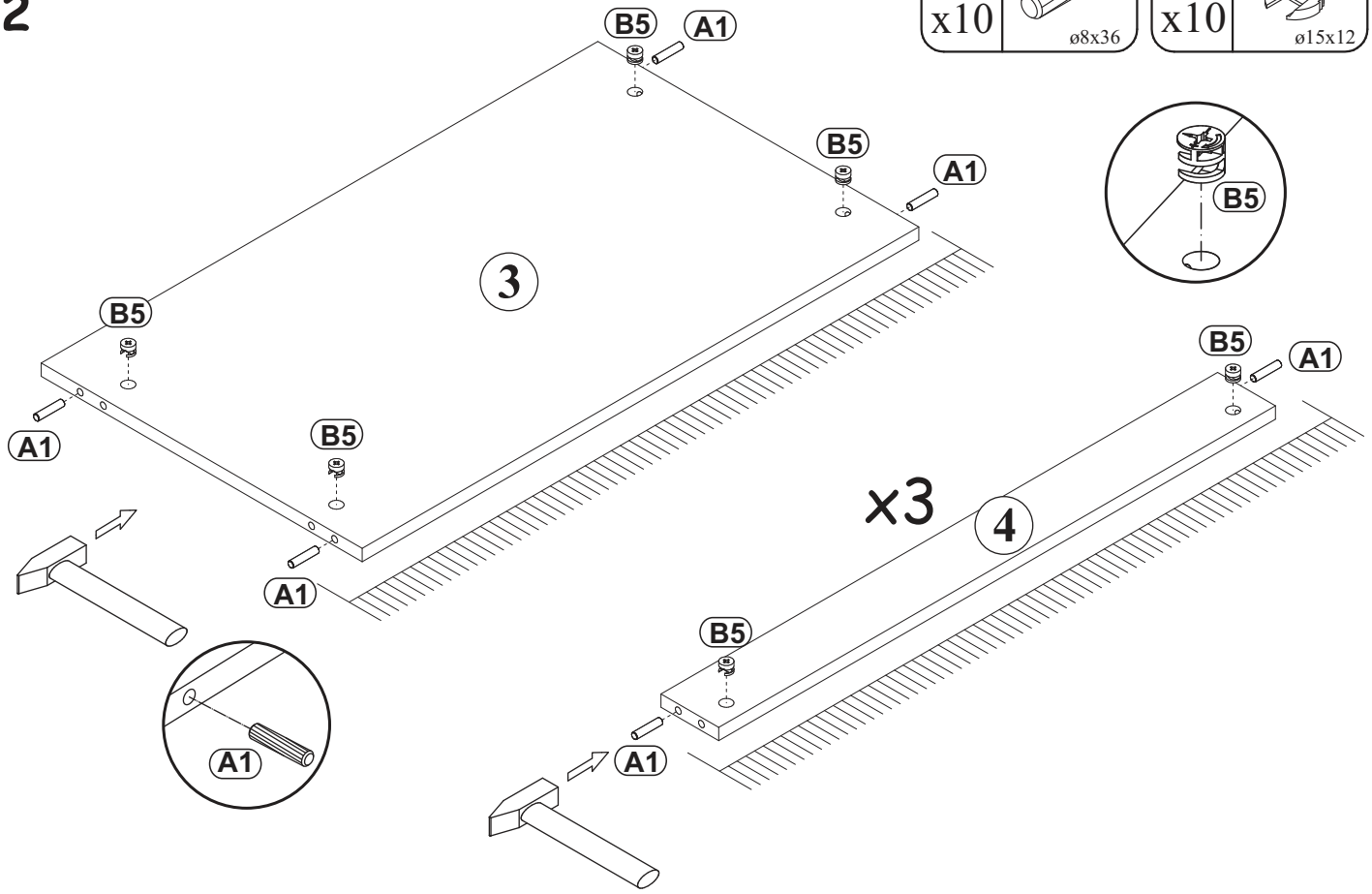

3

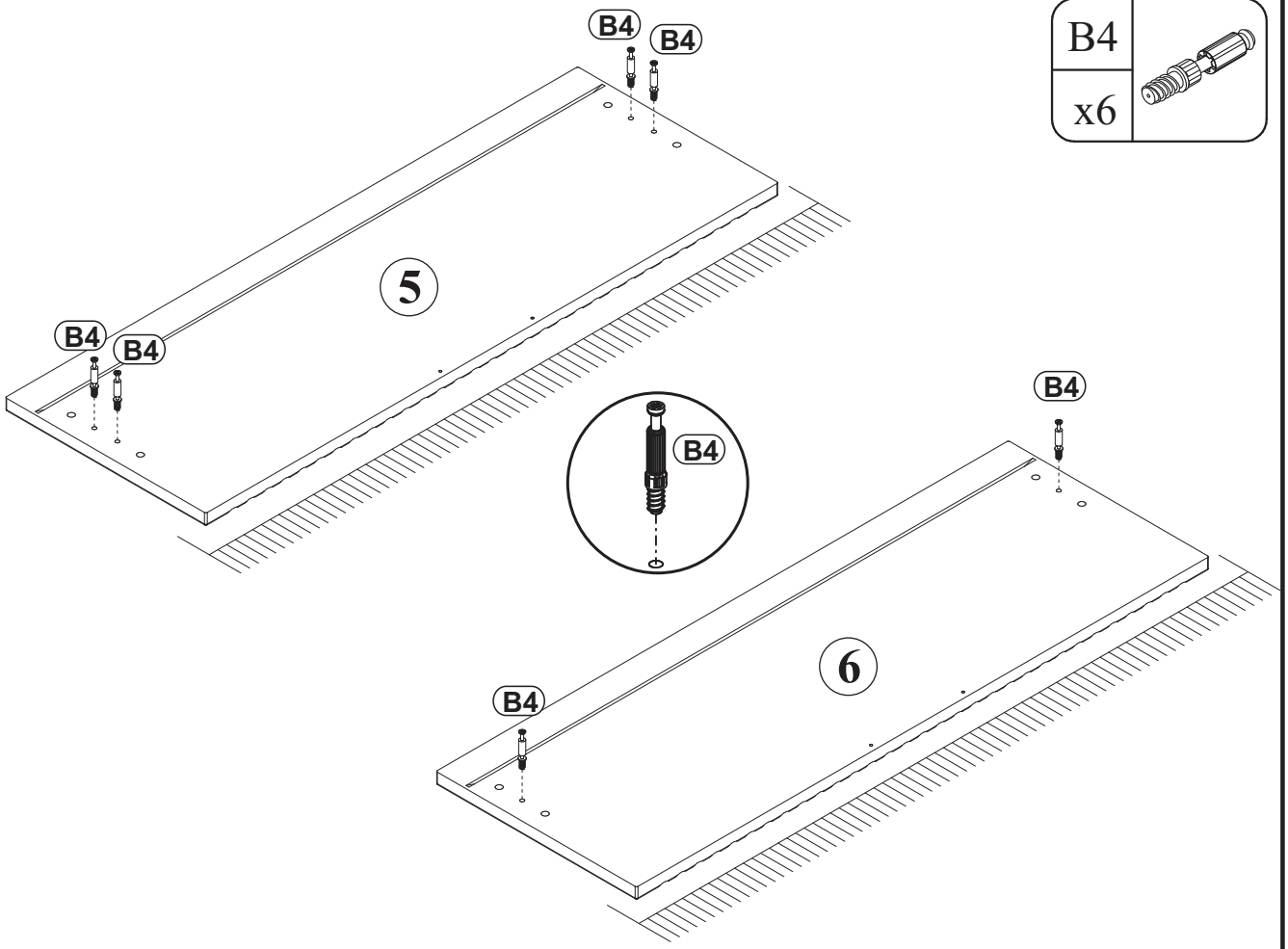

SZAFKA P./UM 2SZ 82-60-B-2S ;
SZAFKA P./UM 2SZ 82-80-B-2S

4

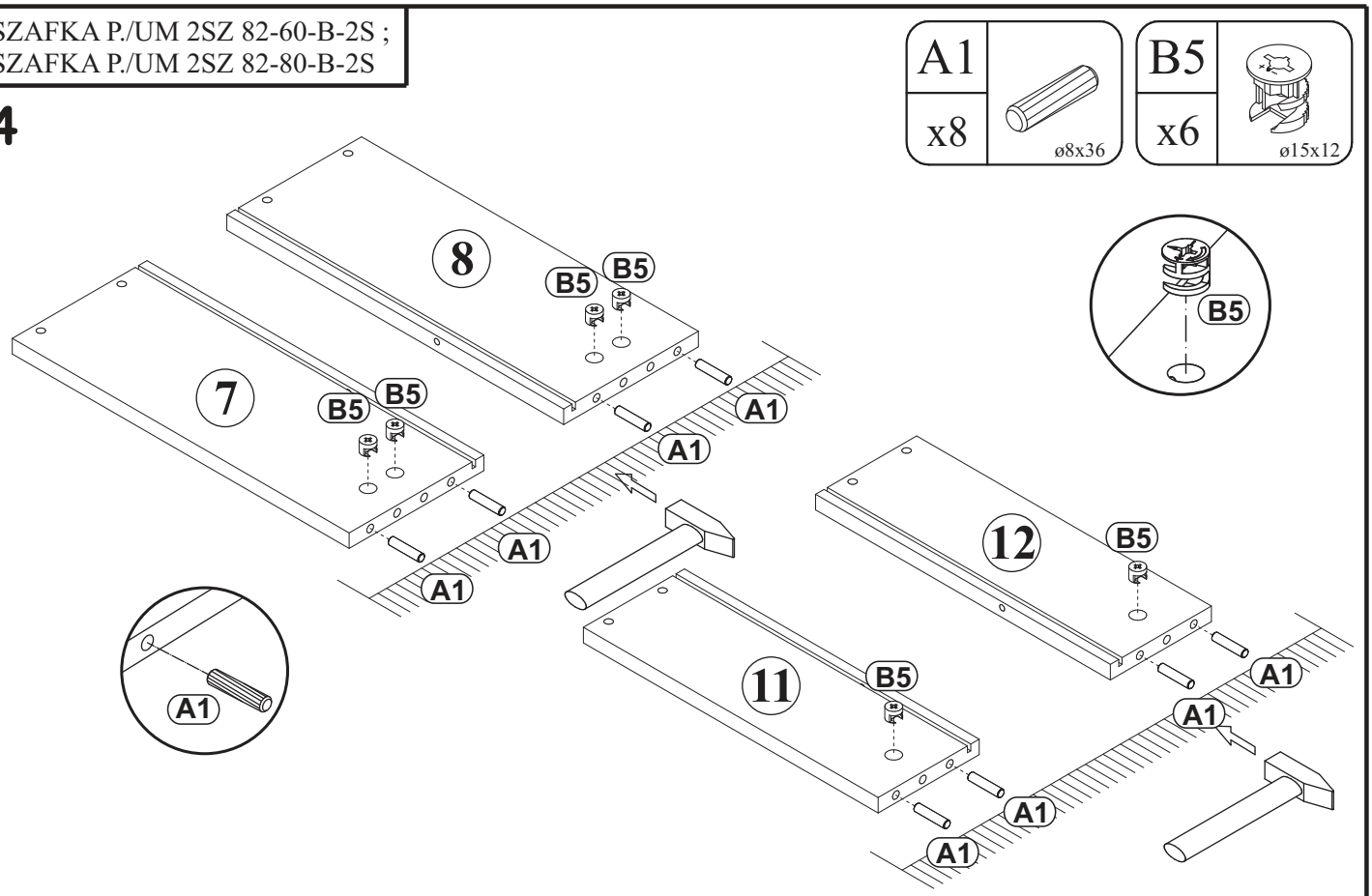

5

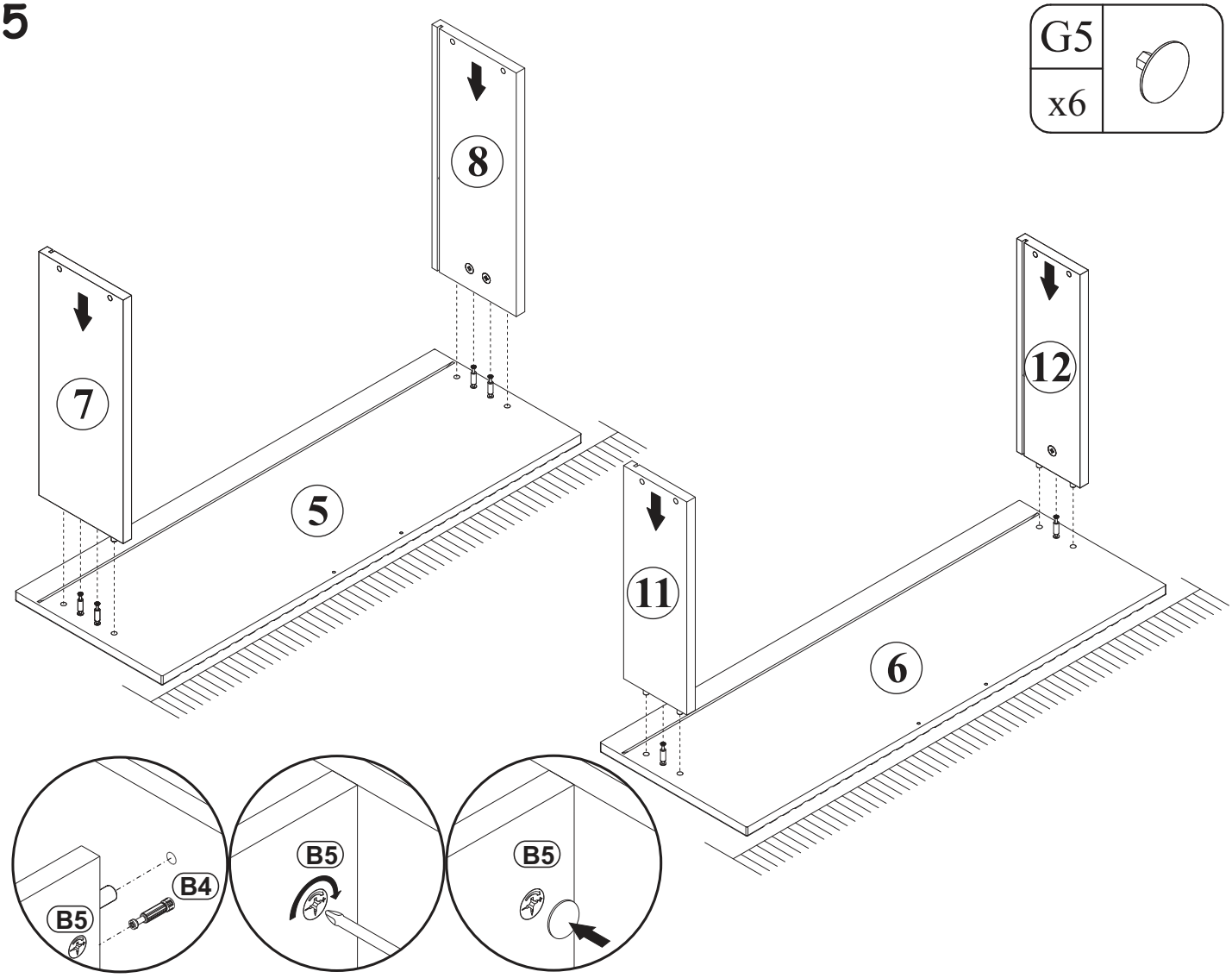

SZAFKA P./UM 2SZ 82-60-B-2S ;
SZAFKA P./UM 2SZ 82-80-B-2S

6

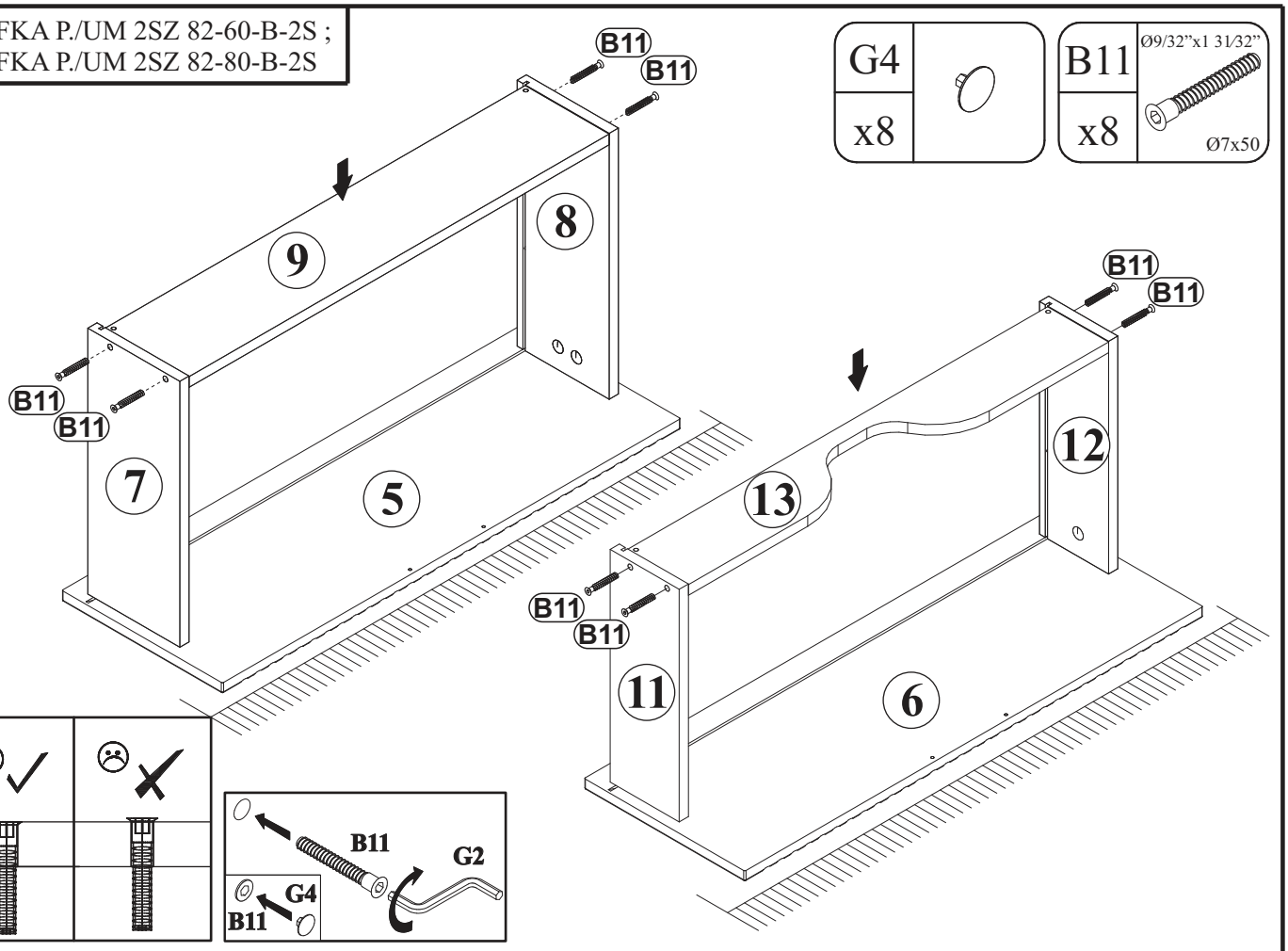

G4	
x8	

B11	Ø9/32"x1 31/32"
x8	Ø7x50

7

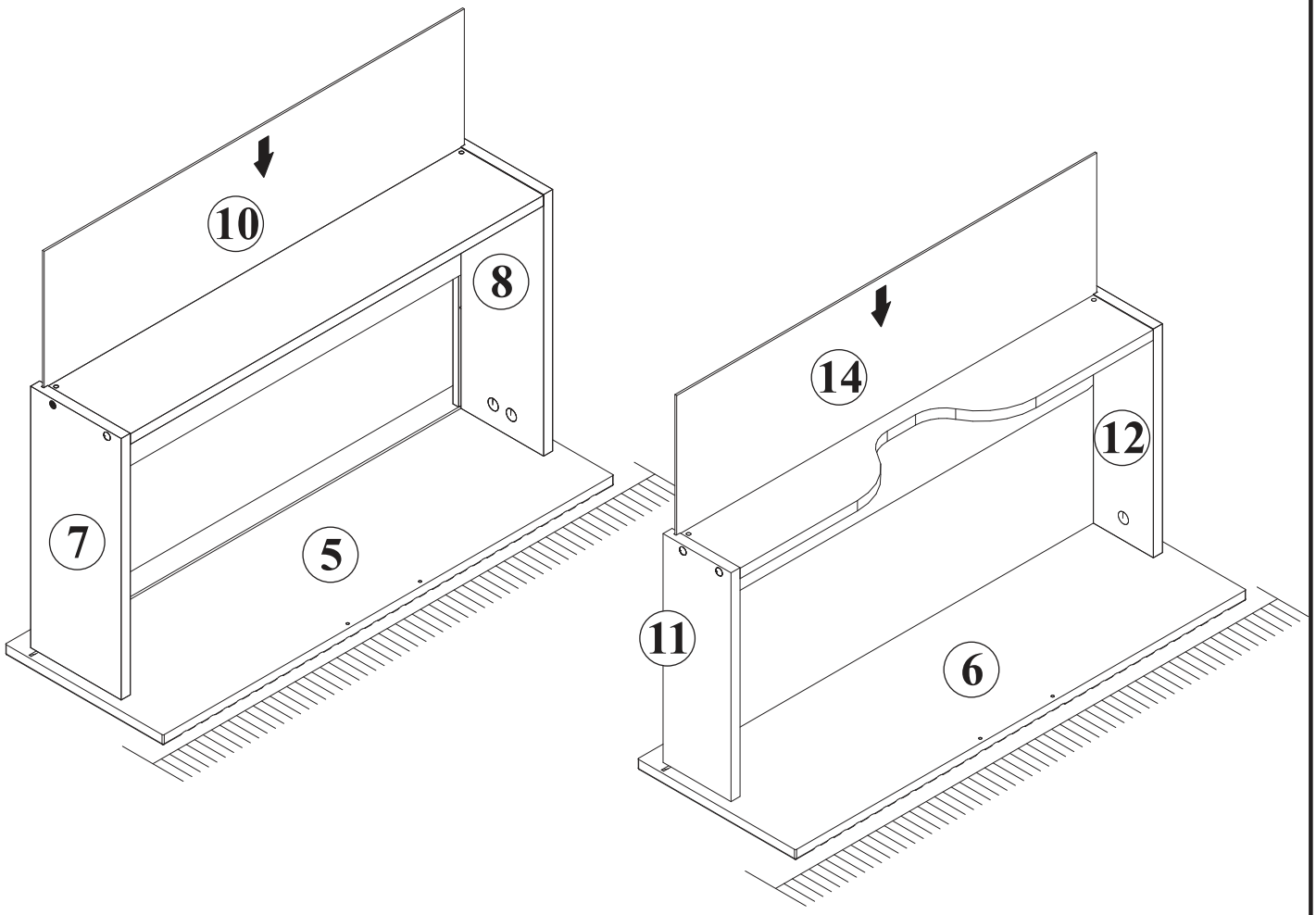

8



X=Y 90°

UP13		S1	
x8	UPØ3x16	x4	

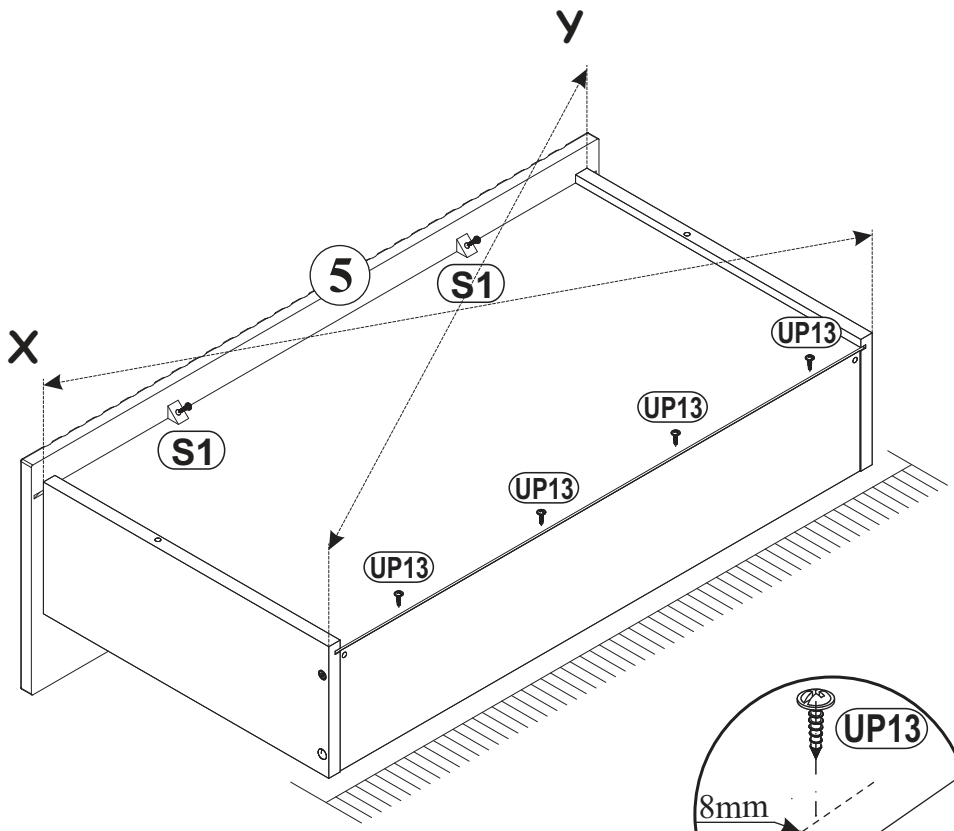

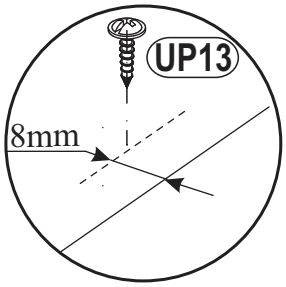

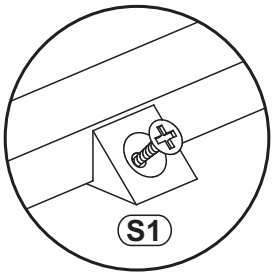

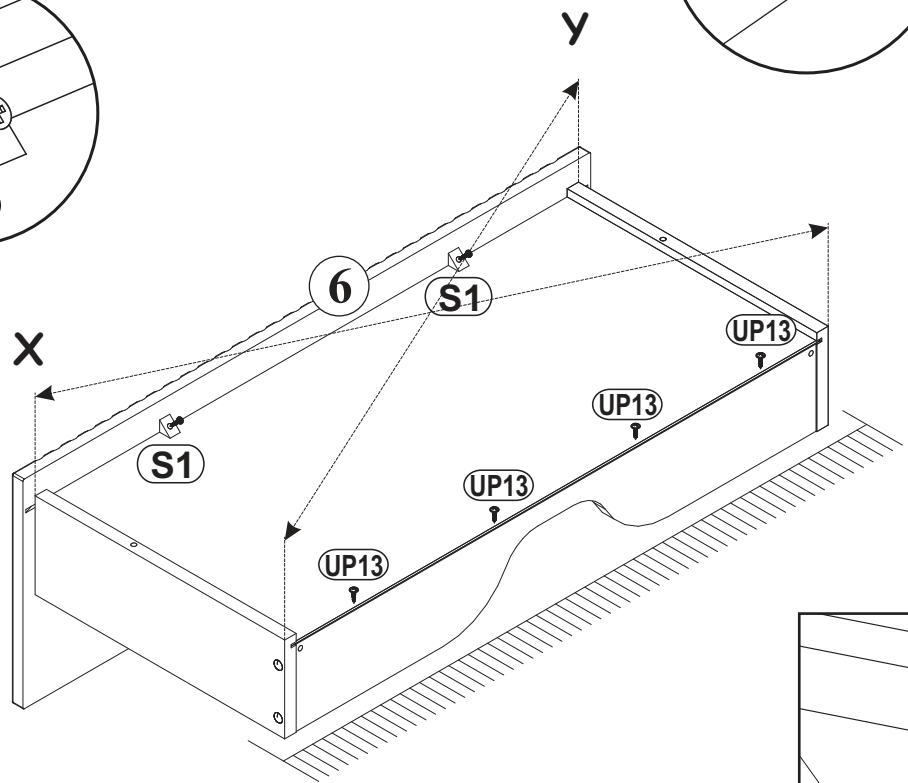

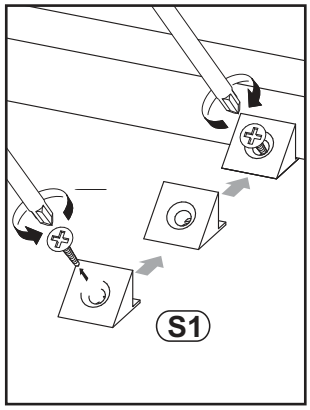

SZAFKA P./UM 2SZ 82-60-B-2S ;
SZAFKA P./UM 2SZ 82-80-B-2S

9

D7	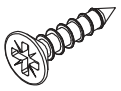
x4	USØ3x16

G04	
x2	L-148mm.

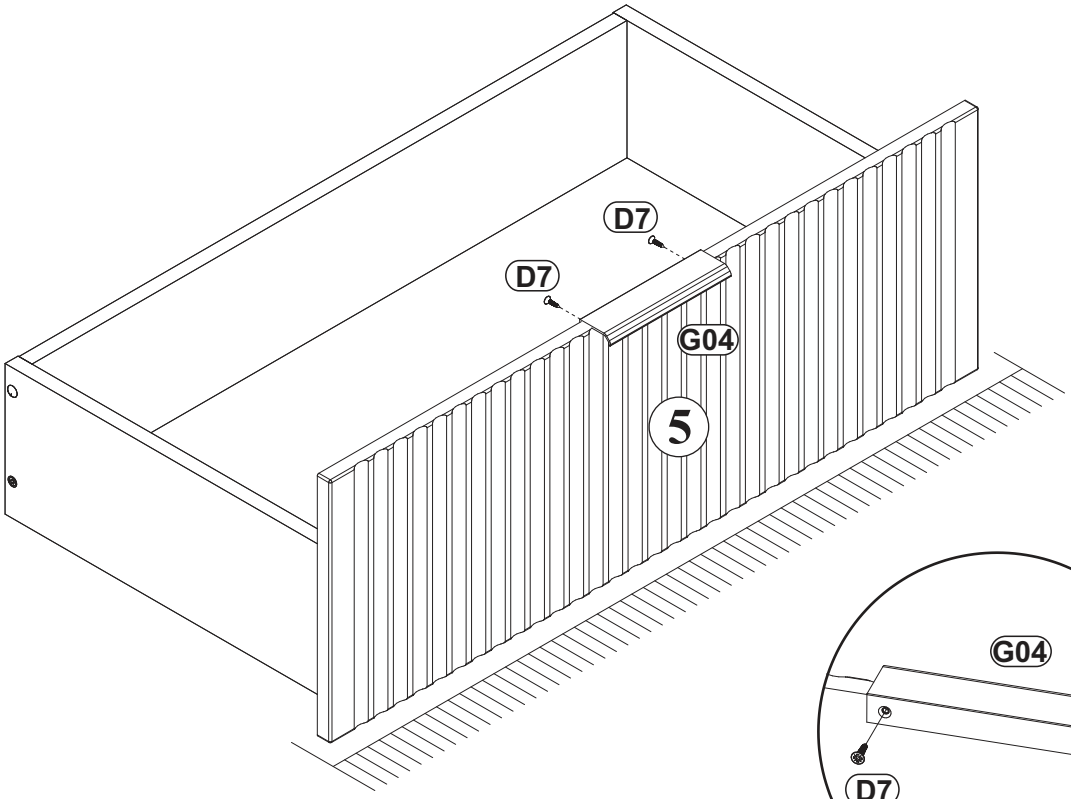

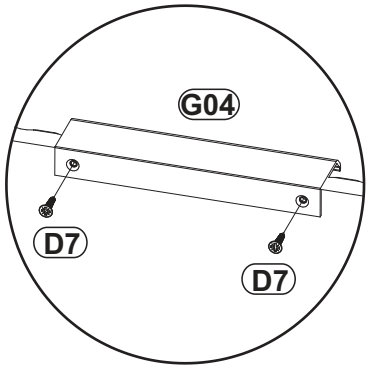

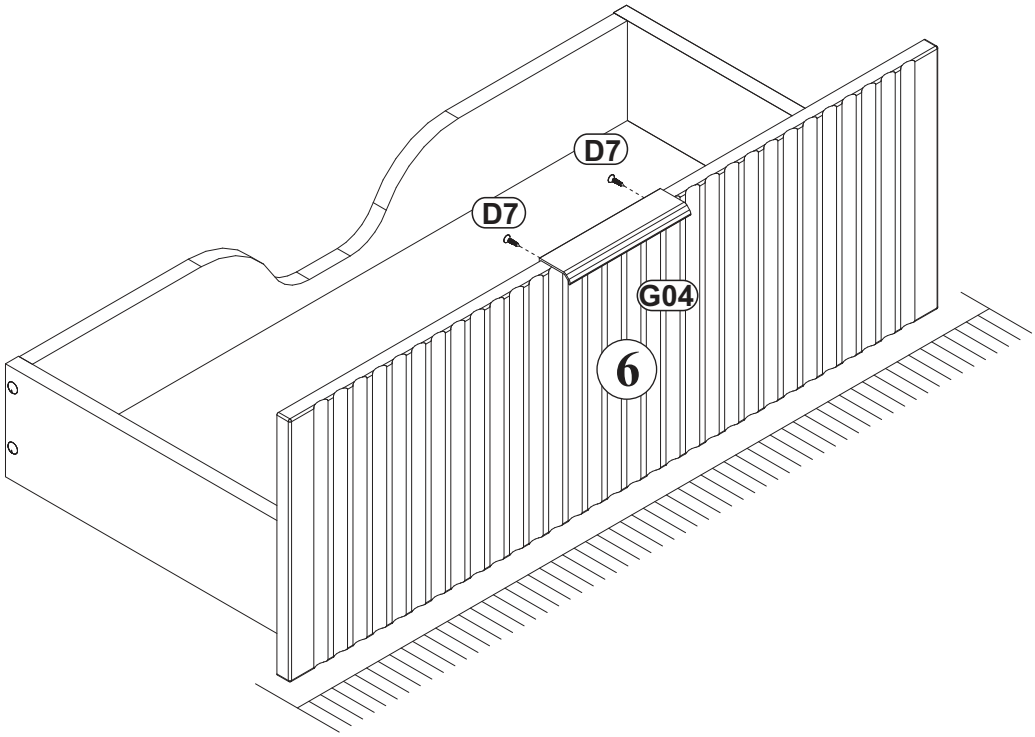

10

G5 x2

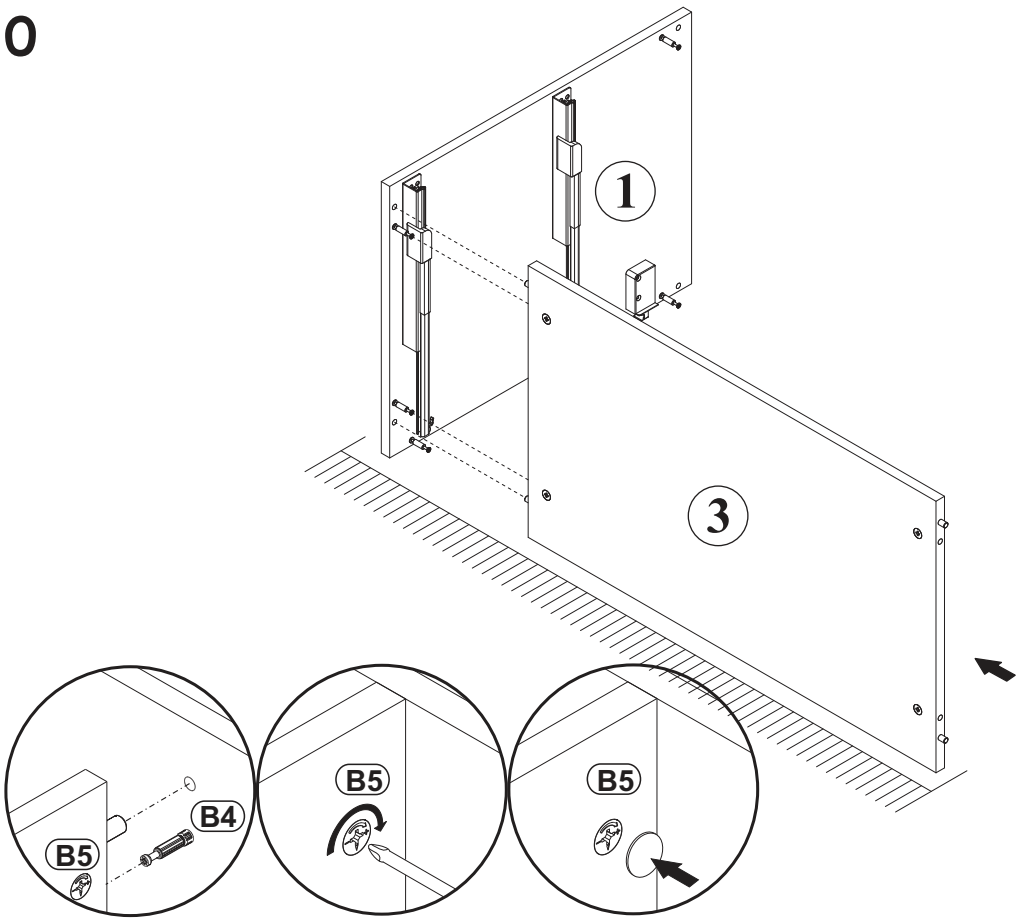

11

G5 x3

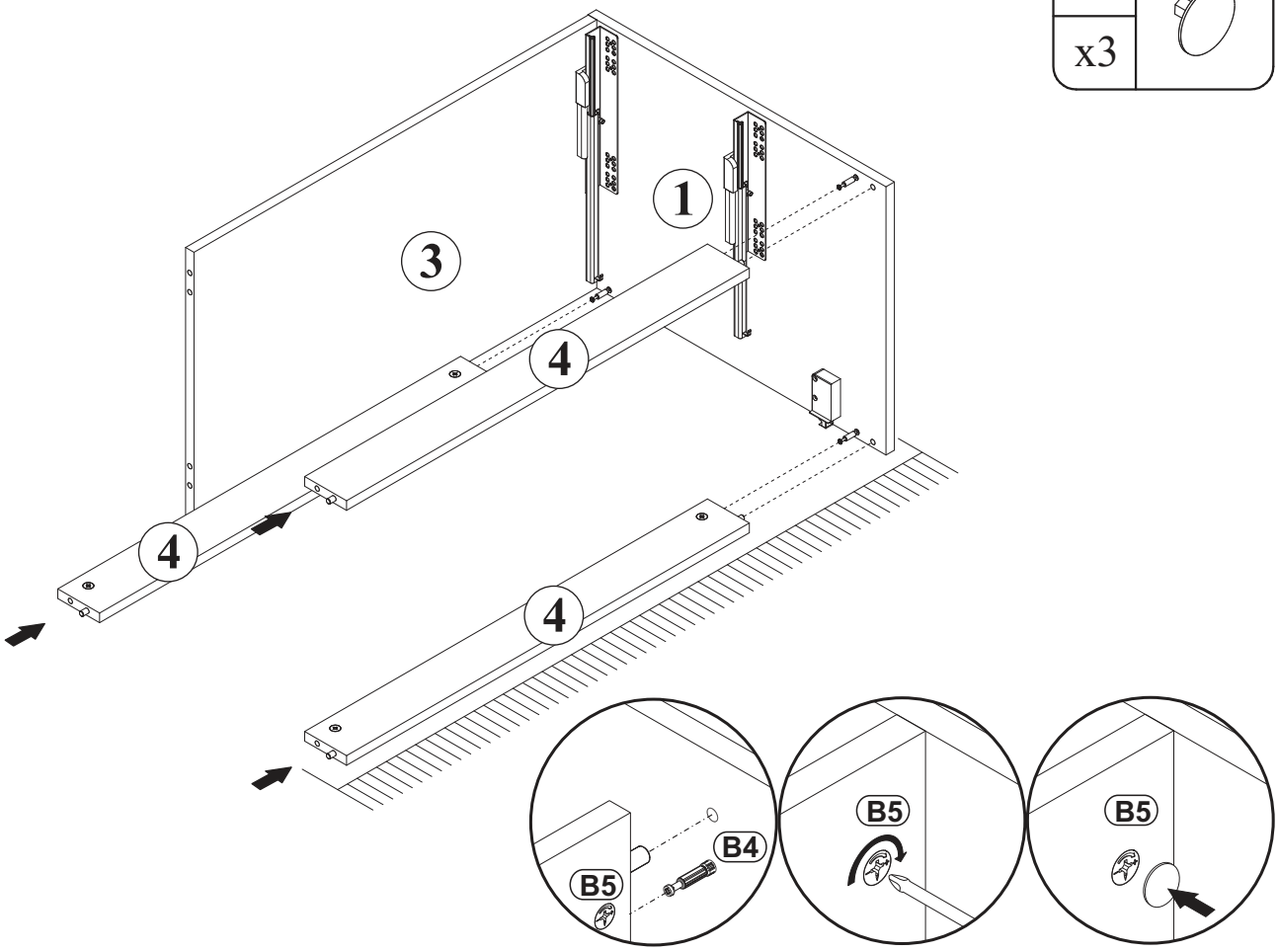

SZAFKA P./UM 2SZ 82-60-B-2S ;
SZAFKA P./UM 2SZ 82-80-B-2S

12

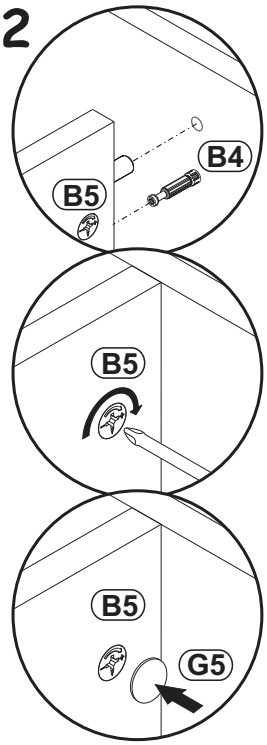

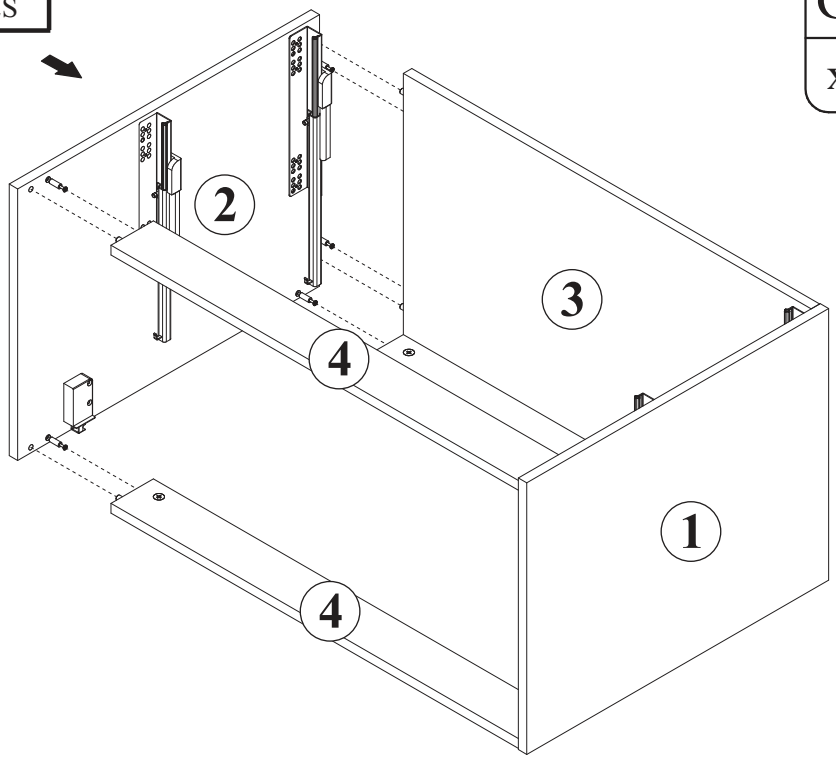

G5 x5

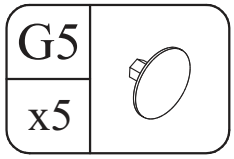

13

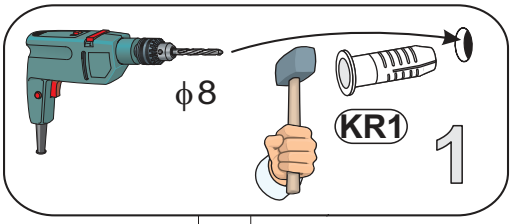

SZ7 x2

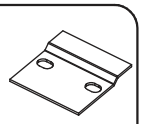

KR1 x4

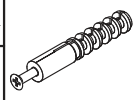

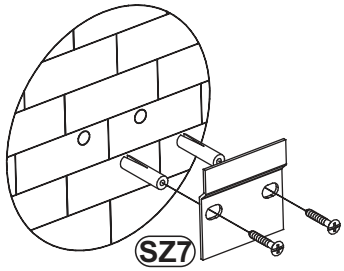

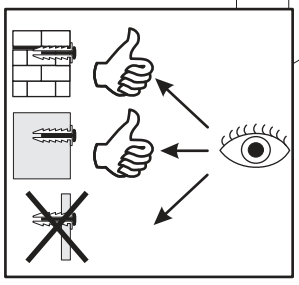

SZAFKA P./UM 2SZ 82-60-B-2S ;
SZAFKA P./UM 2SZ 82-80-B-2S

14

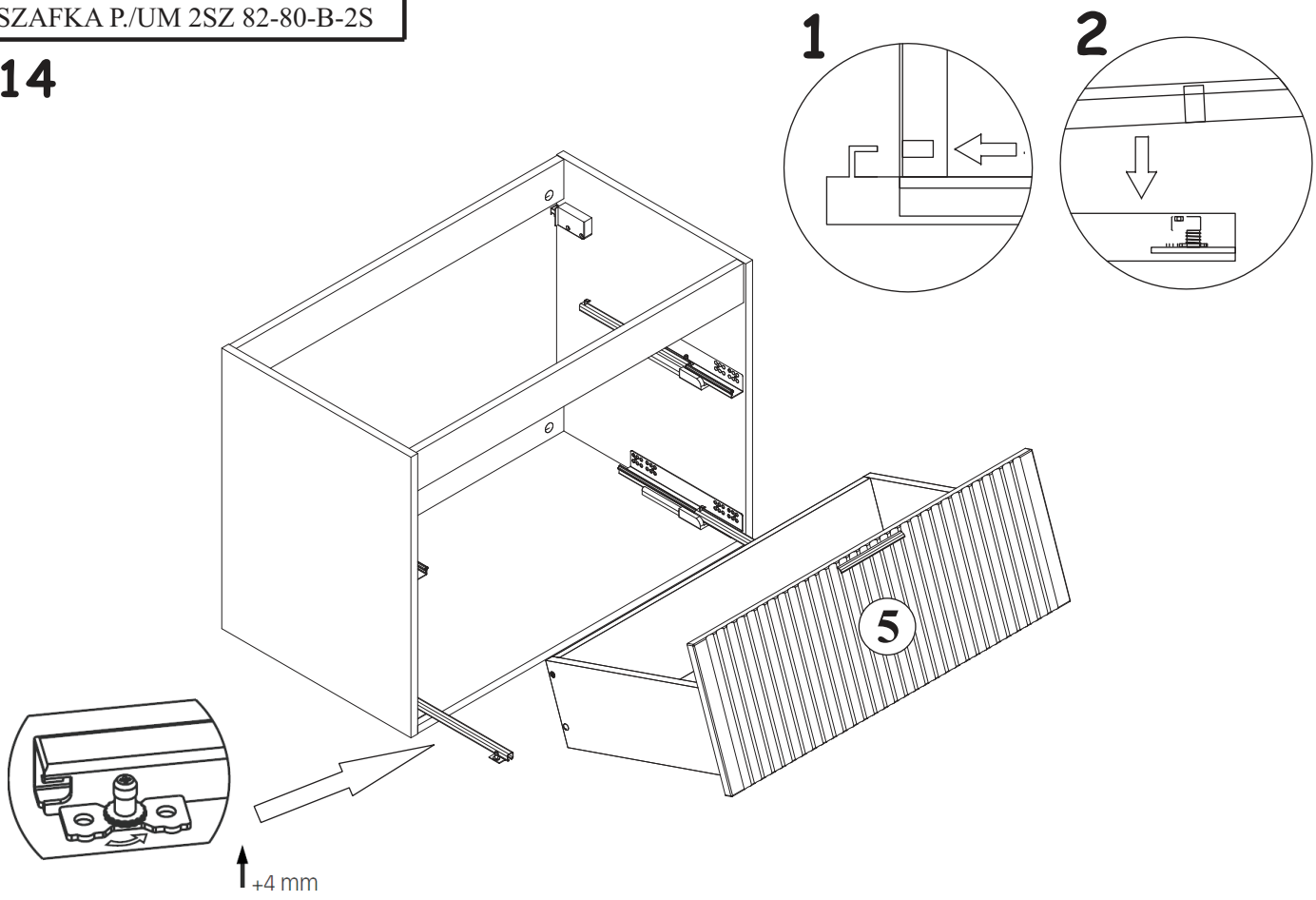

15

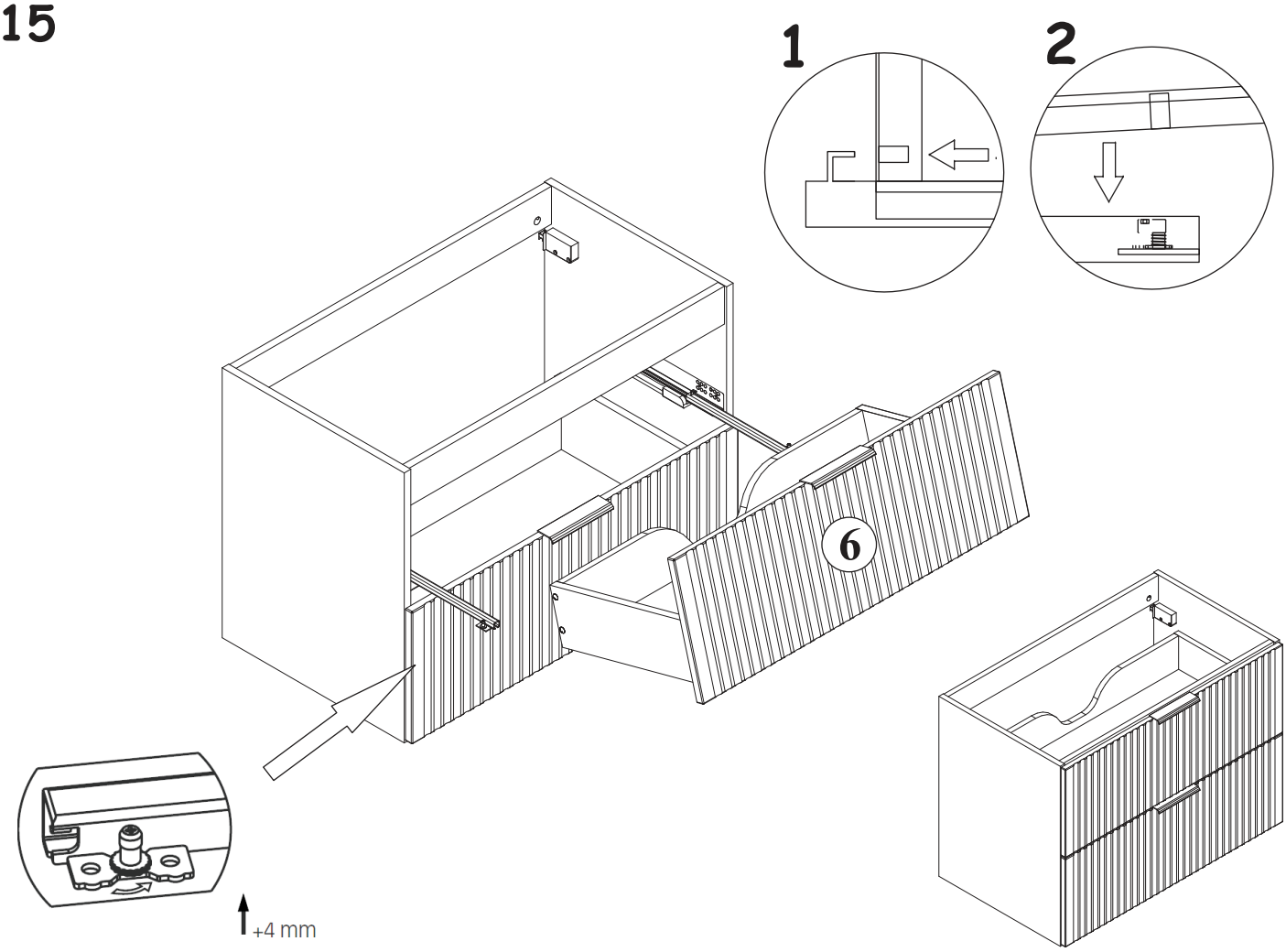

16



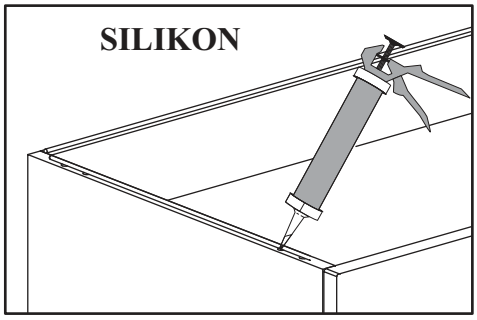

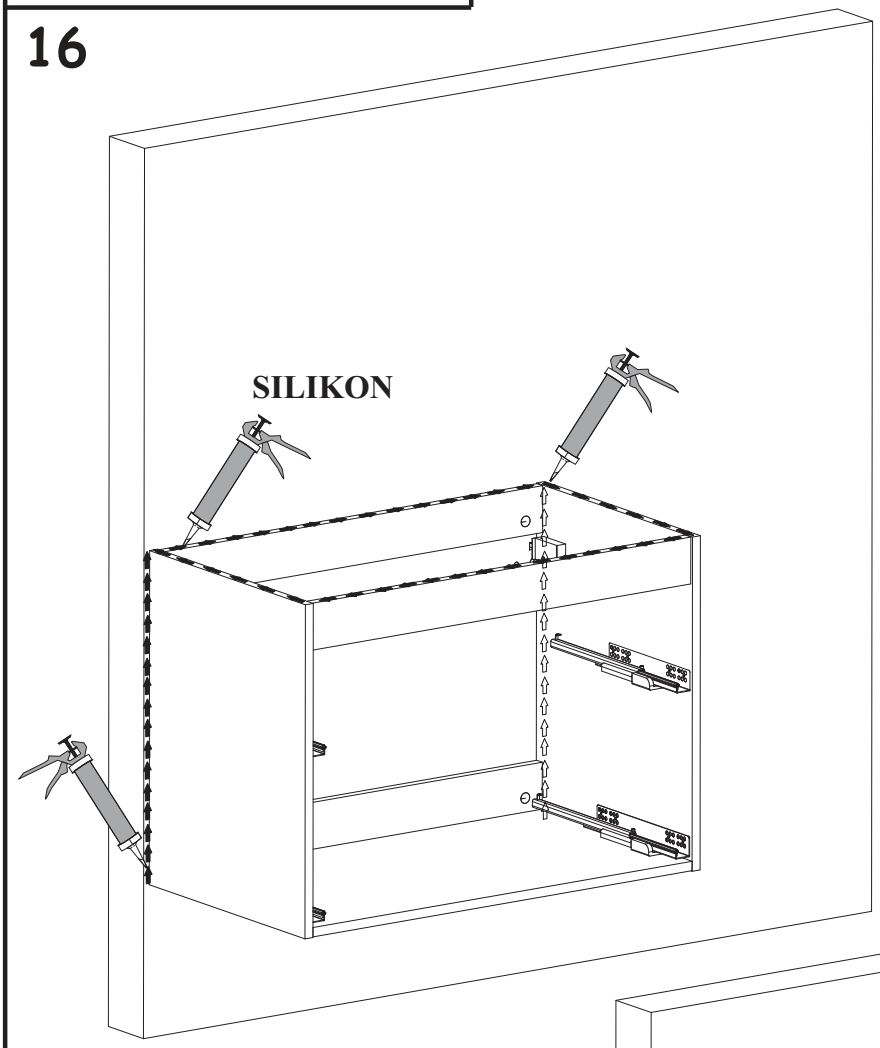

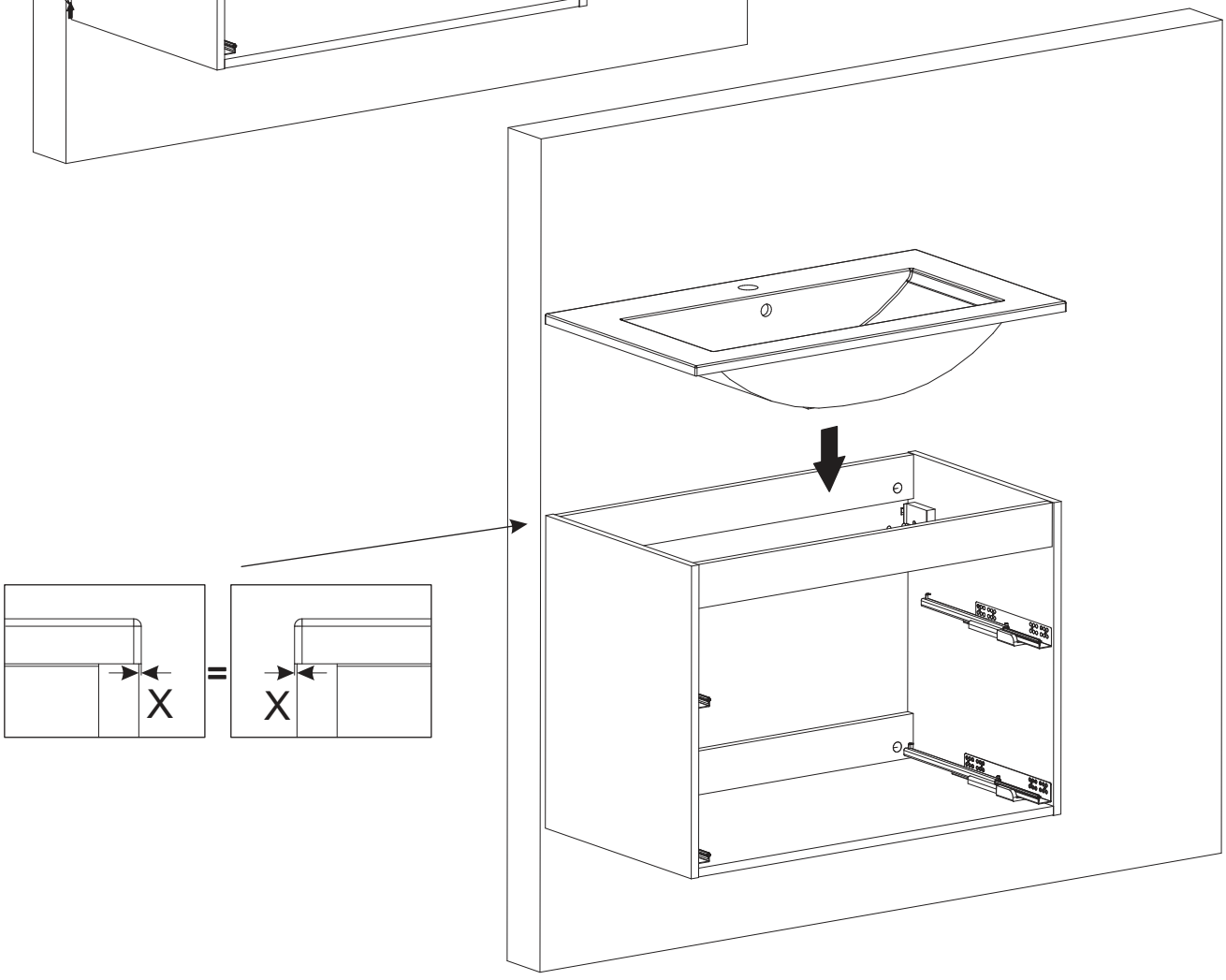

17

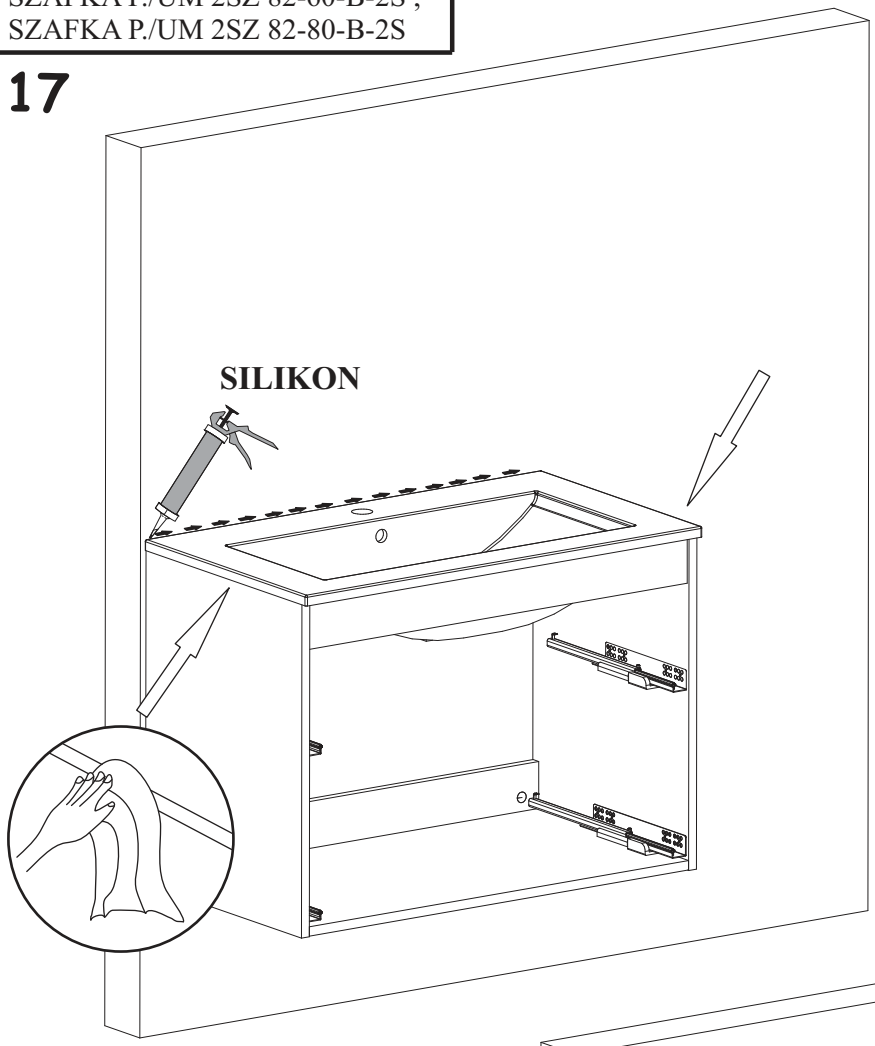

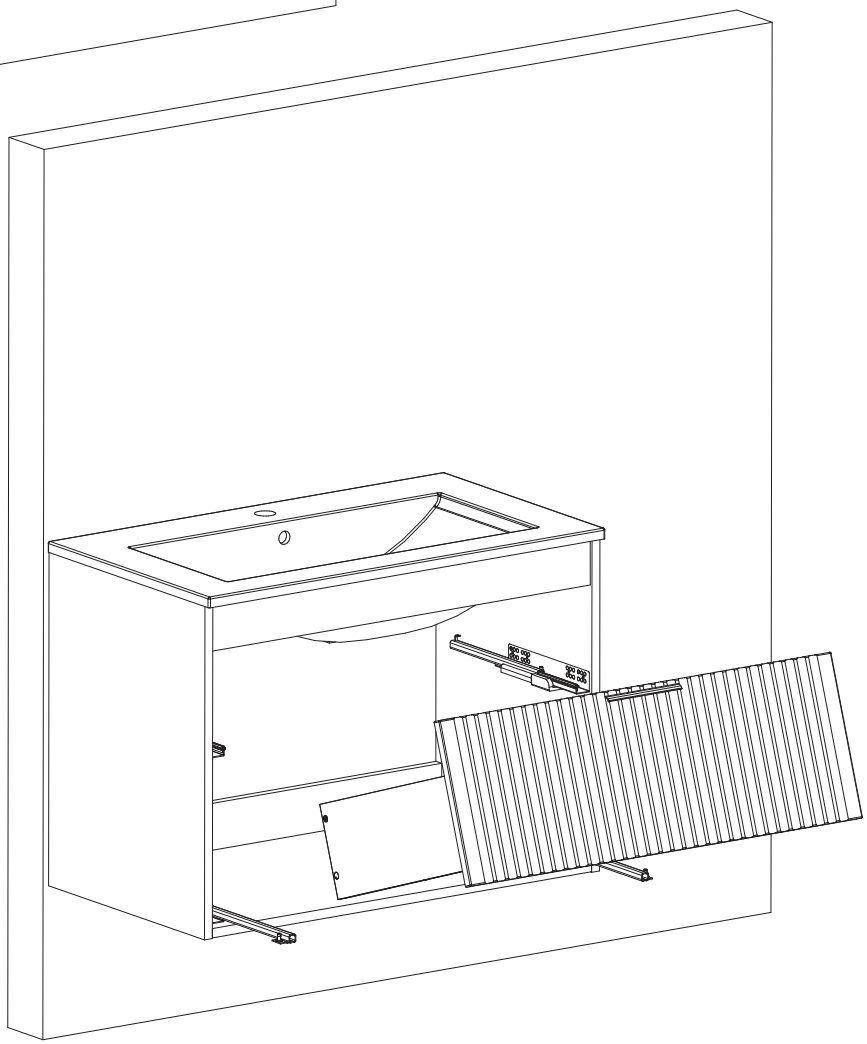

SZAFKA P./UM 2SZ 82-60-B-2S ;
SZAFKA P./UM 2SZ 82-80-B-2S

18

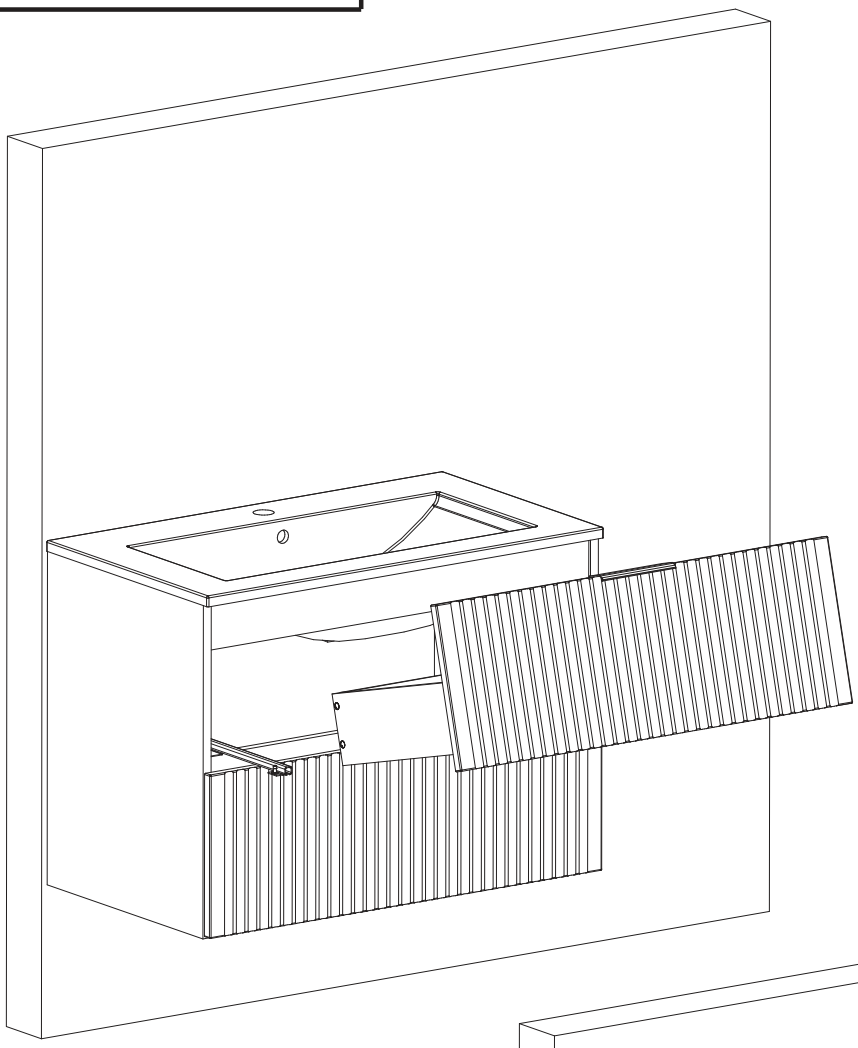

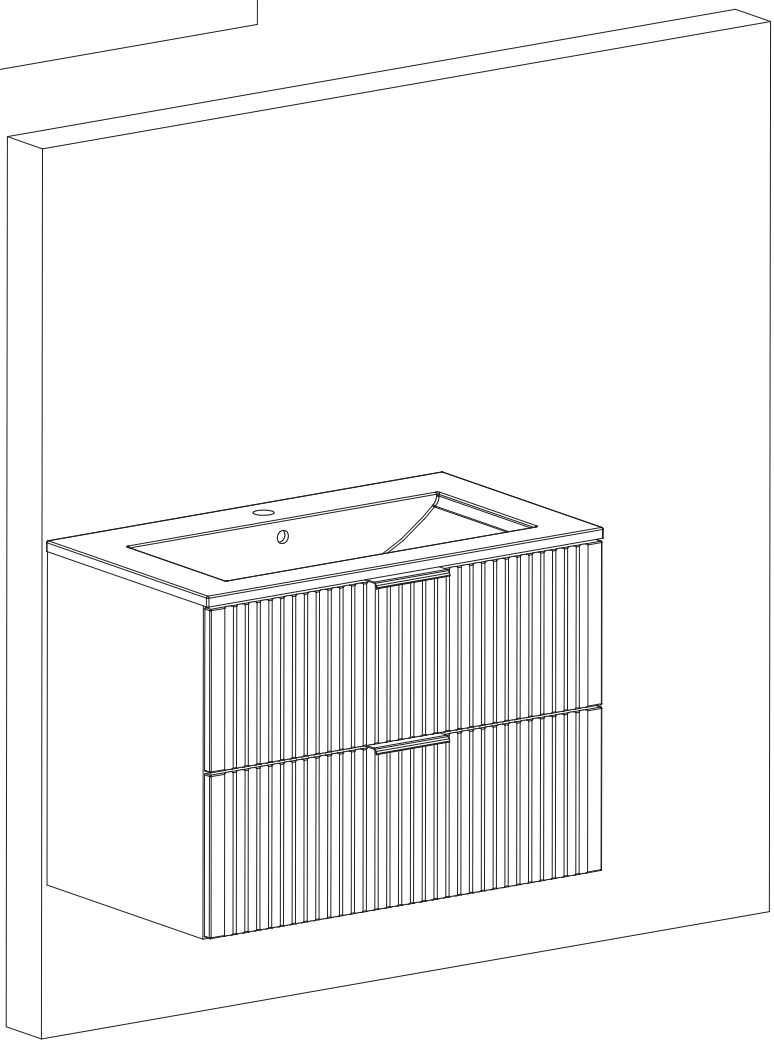

SŁUPEK WYSOKI 1D 80-01-B-1D

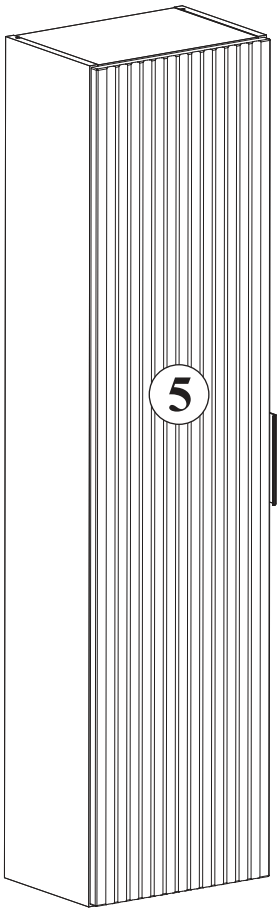

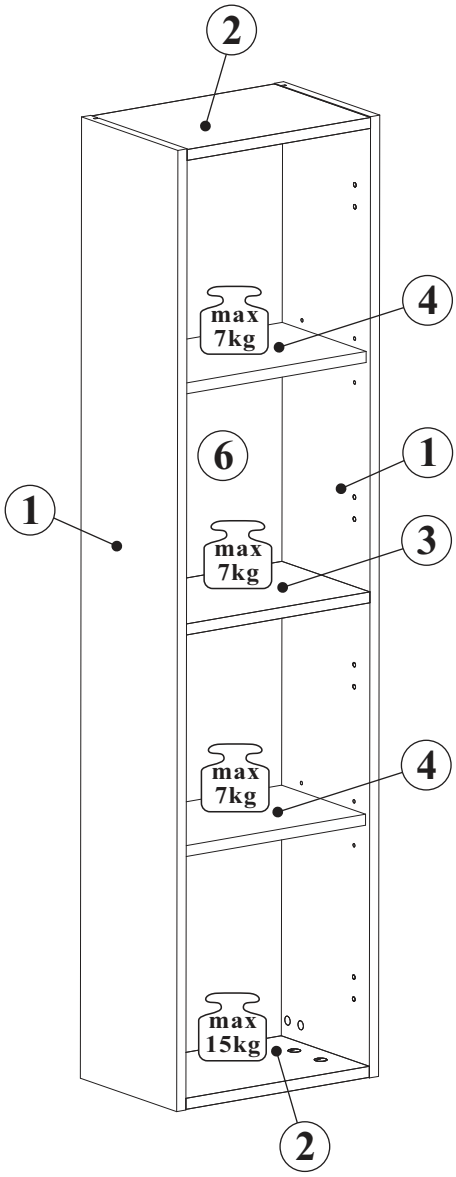

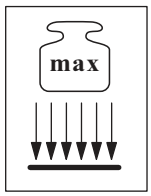

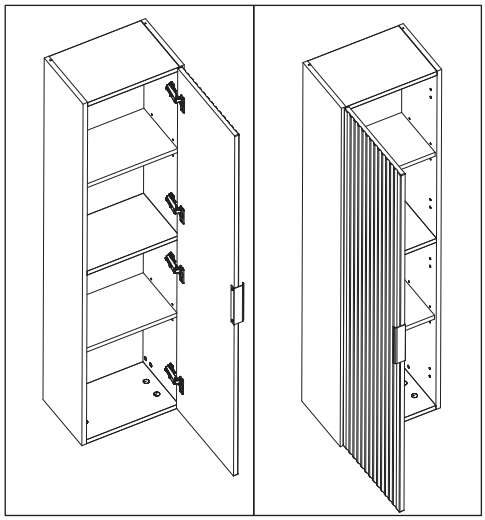

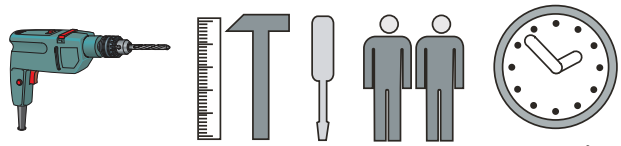

90 min

NO	Dim.			Col.-No	Qty
1	1400	234	16	1	2
2	318	234	16	1	2
3	318	214	16	1	1
4	318	204	16	1	2
5	1394	344	16	1	1
6	1378	330	3	1	1

SŁUPEK WYSOKI 1D 80-01-B-1D

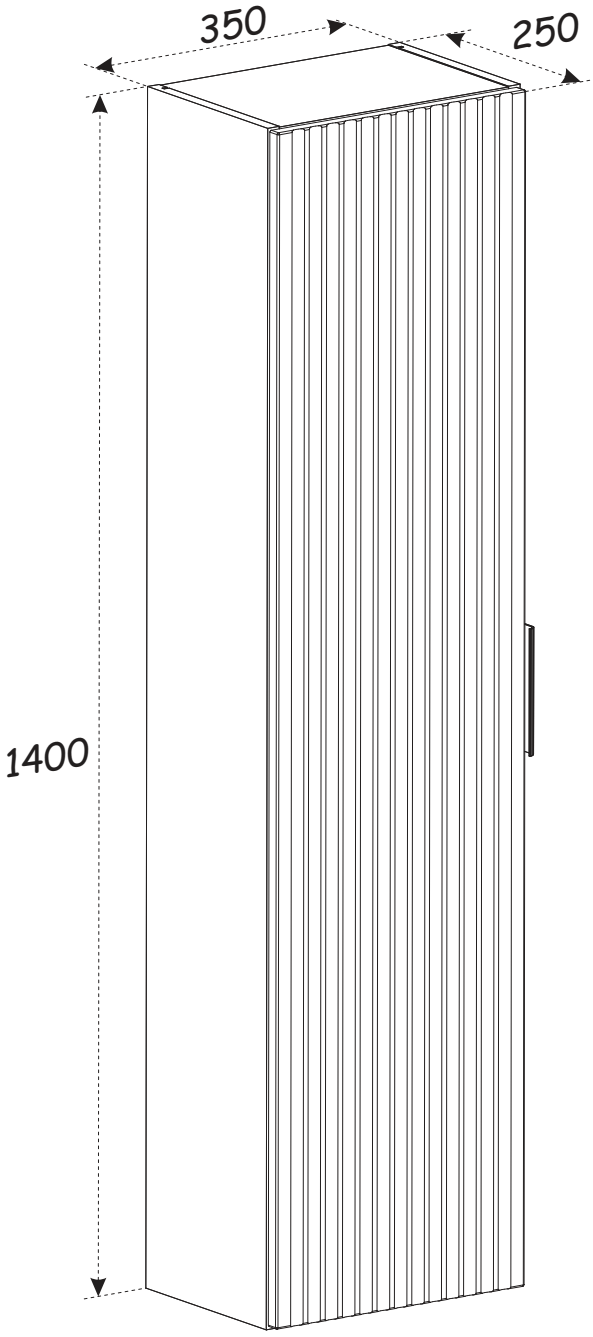

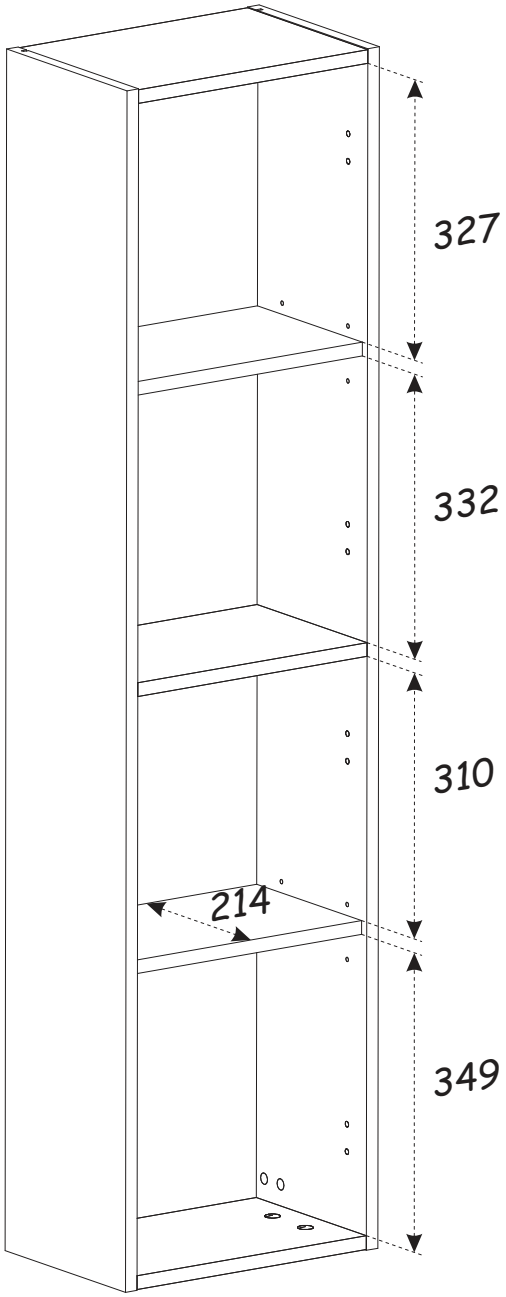

SŁUPEK WYSOKI 1D 80-01-B-1D

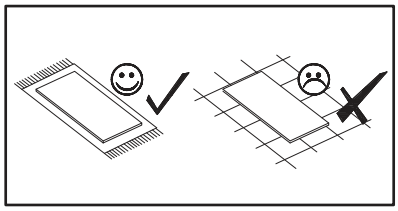

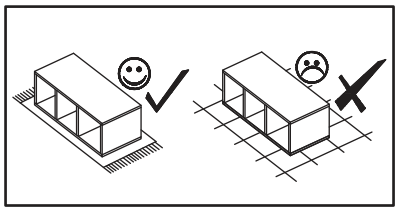

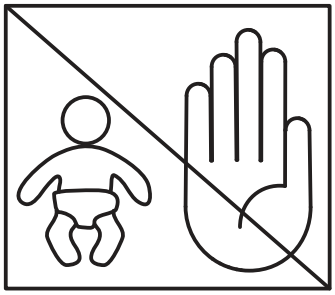

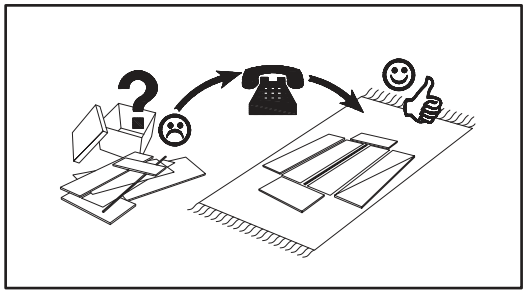

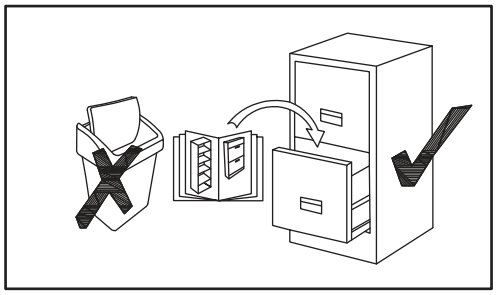

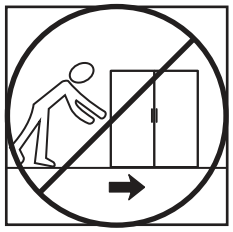

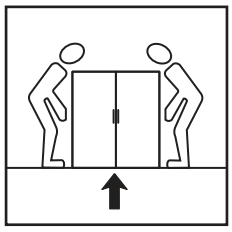

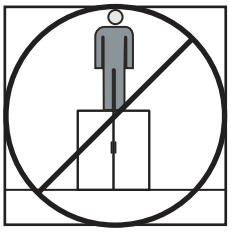

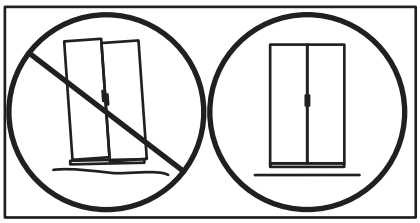

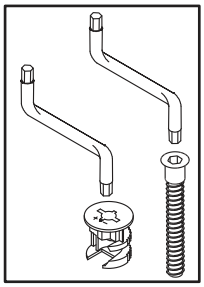

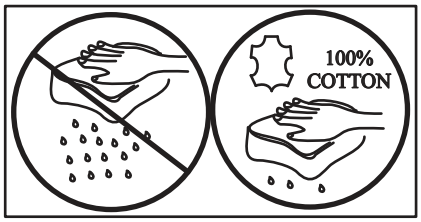

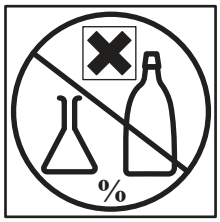

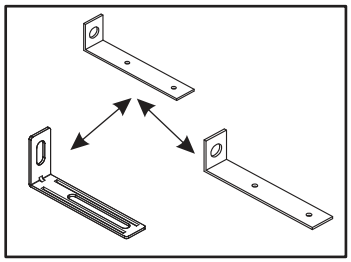

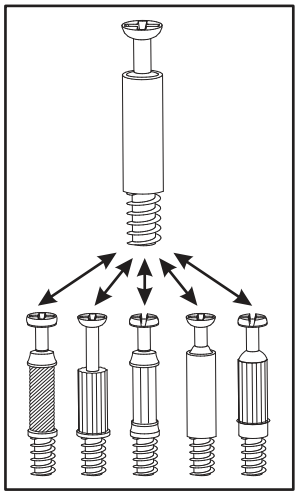

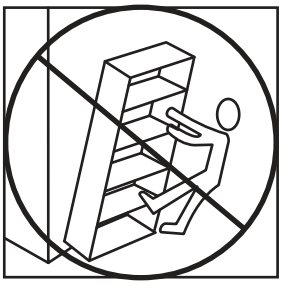

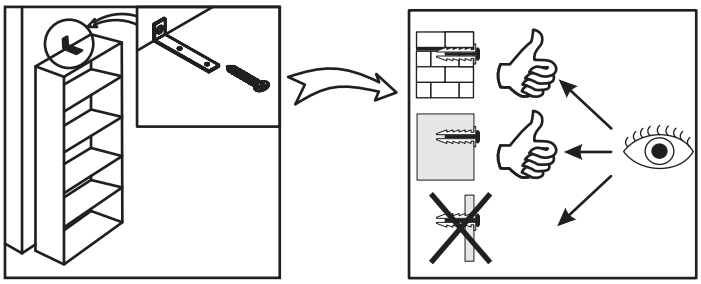

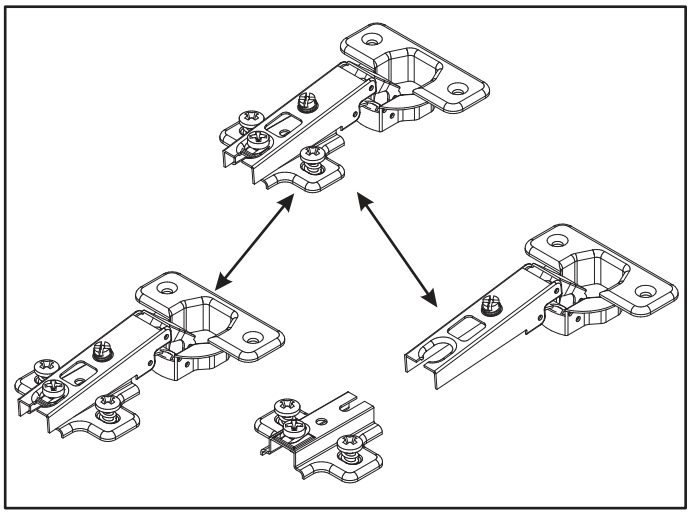

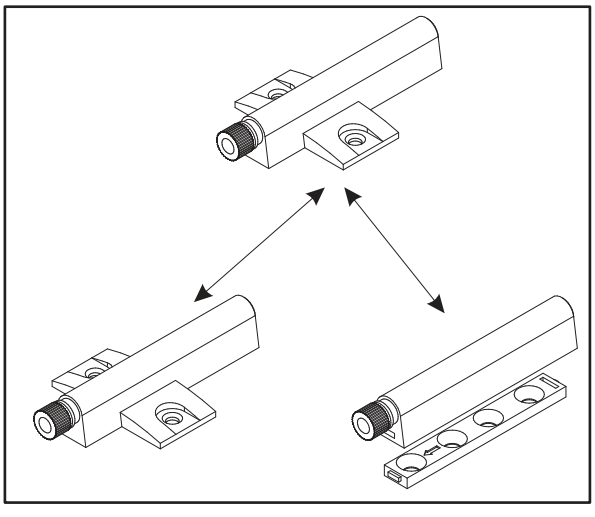

SŁUPEK WYSOKI 1D 80-01-B-1D

A1 x12 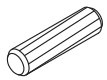 ø8x36	B4 x12 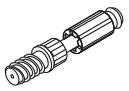	B5 x12 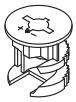 ø15x12	G5 x12 	ZXP x1 	ZXL x1 
E21 x4 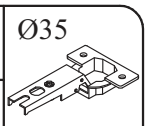 Ø35 H=0	E2 x4 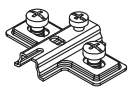 H=0	D10 x8 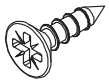 USØ3,5x13	G7 x8 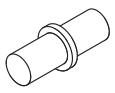	Z2 x8  Ø5	Z5 x4  Ø10
S1 x8 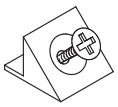	G04 x1  L-148mm.	SZ7 x2 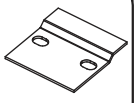	KR1 x4 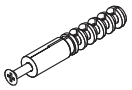	D7 x2 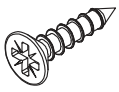 USØ3x16	D6 x4 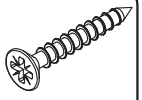 USØ3,5x30
UP13 x3 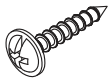 UPØ3x16	G2 x1 				

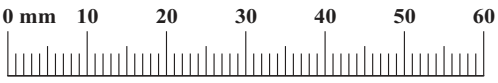

SŁUPEK WYSOKI 1D 80-01-B-1D

1

D6	Z5	B4	G7	ZXP	ZXL
x4	x4	x12	x8	x1	x1

USØ3,5x30 Ø10

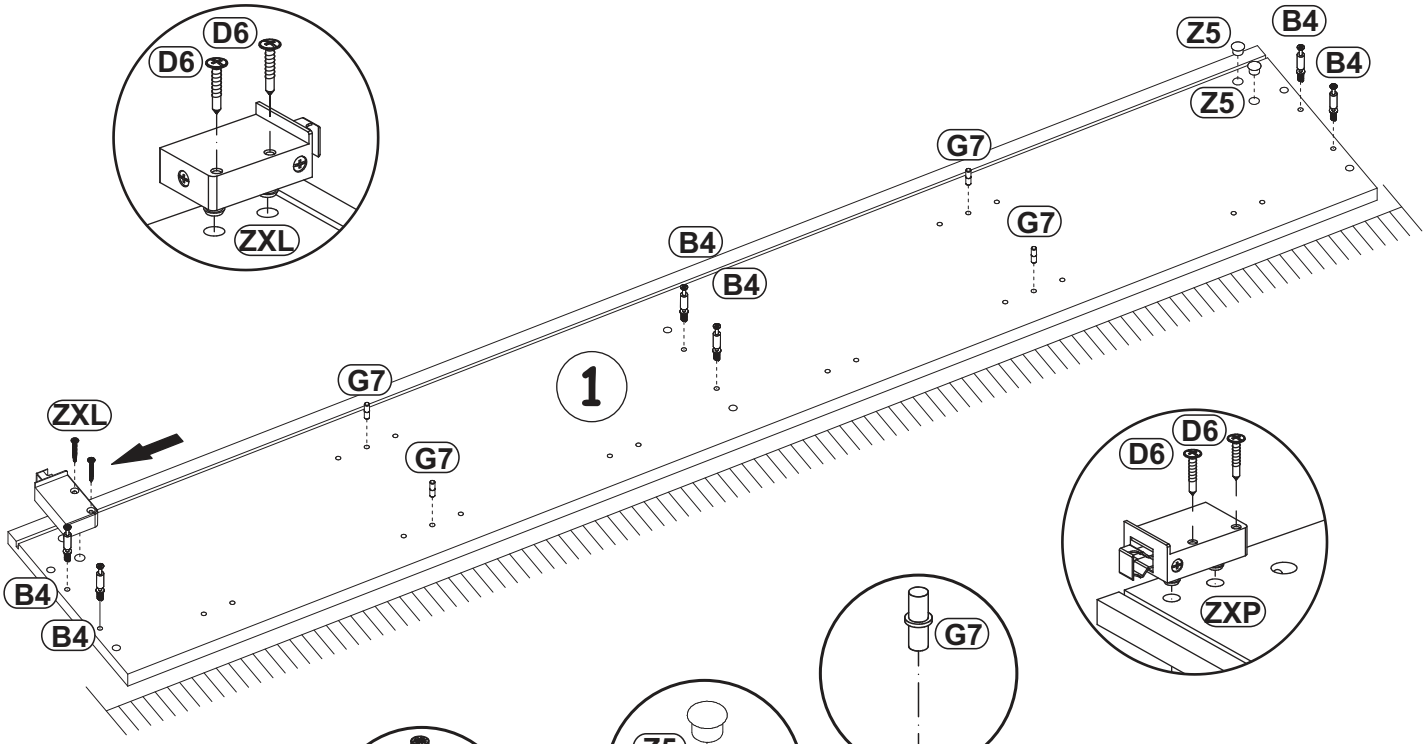

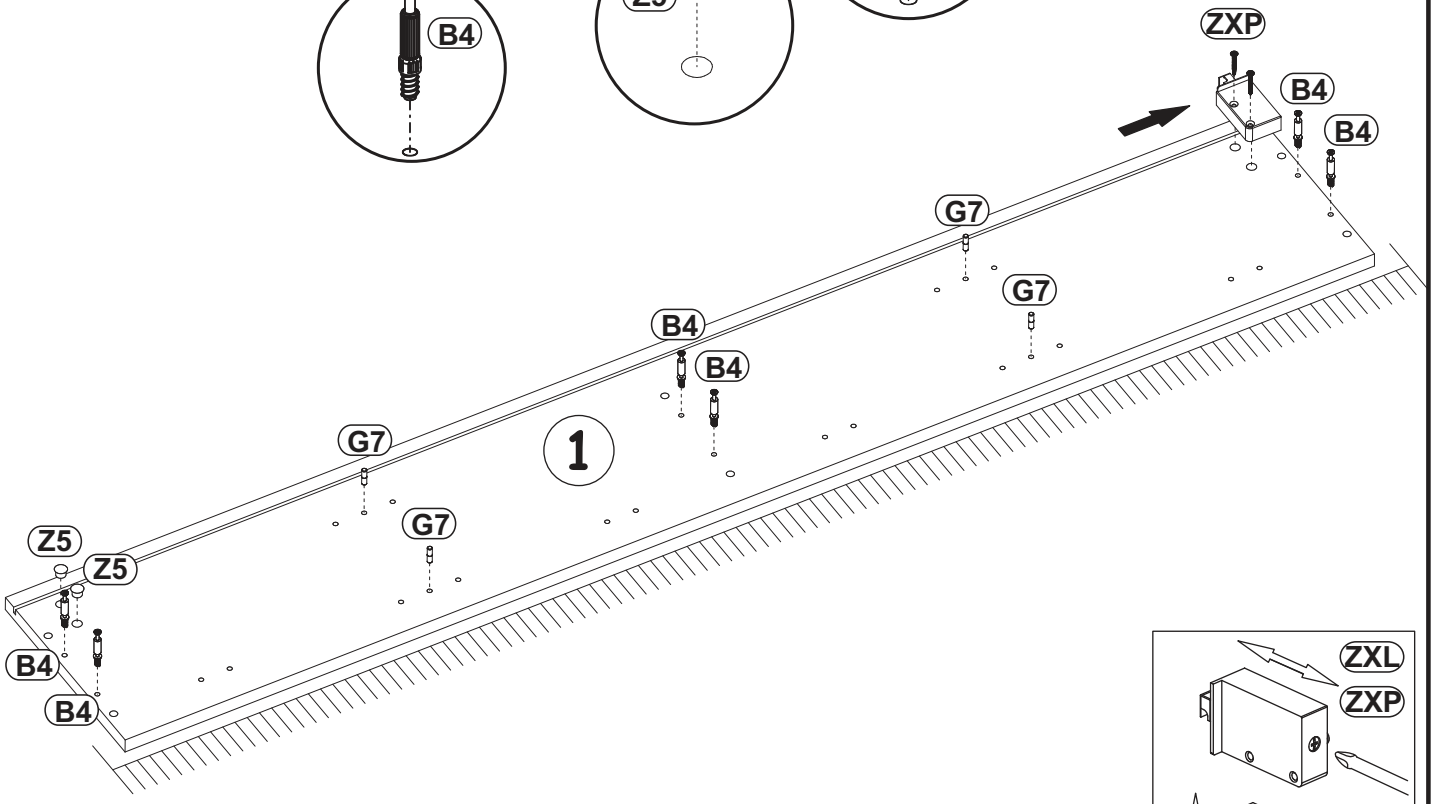

SŁUPEK WYSOKI 1D 80-01-B-1D

2

A1	B5
x12	x12
ø8x36	ø15x12

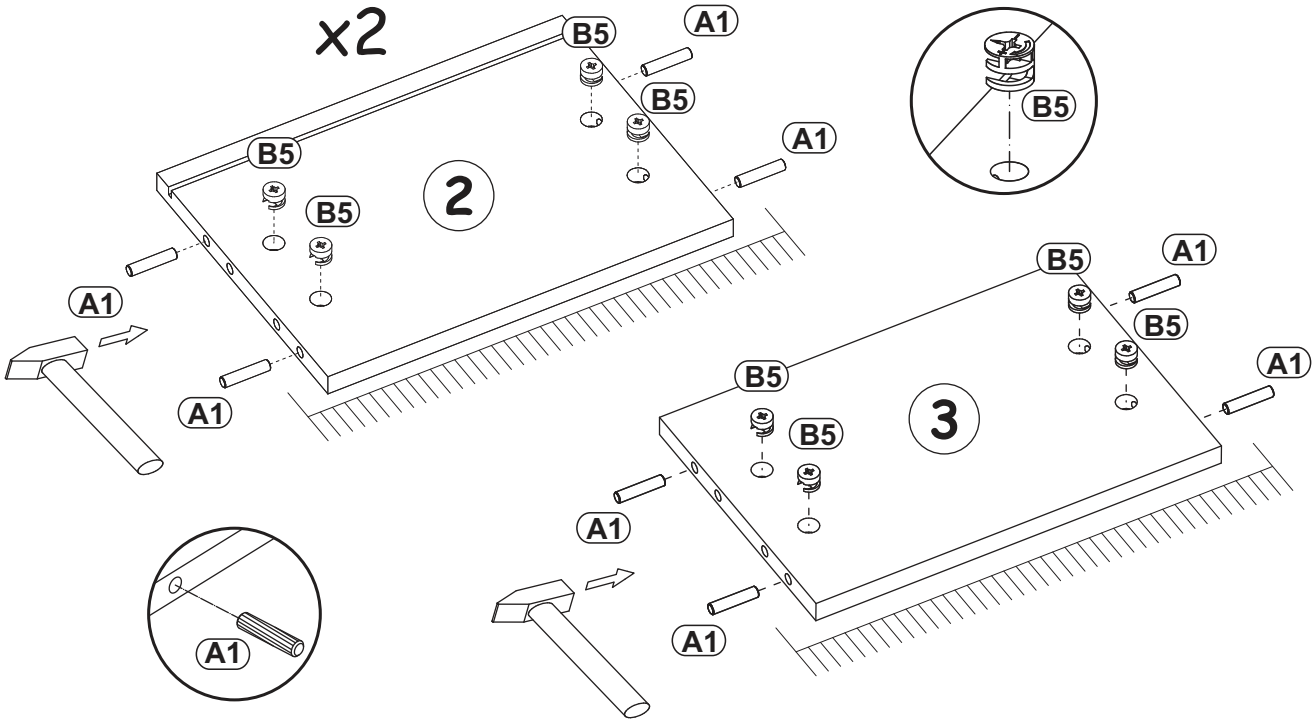

3

D10	E21
x8	x4
USØ3,5x13	Ø35 H=0

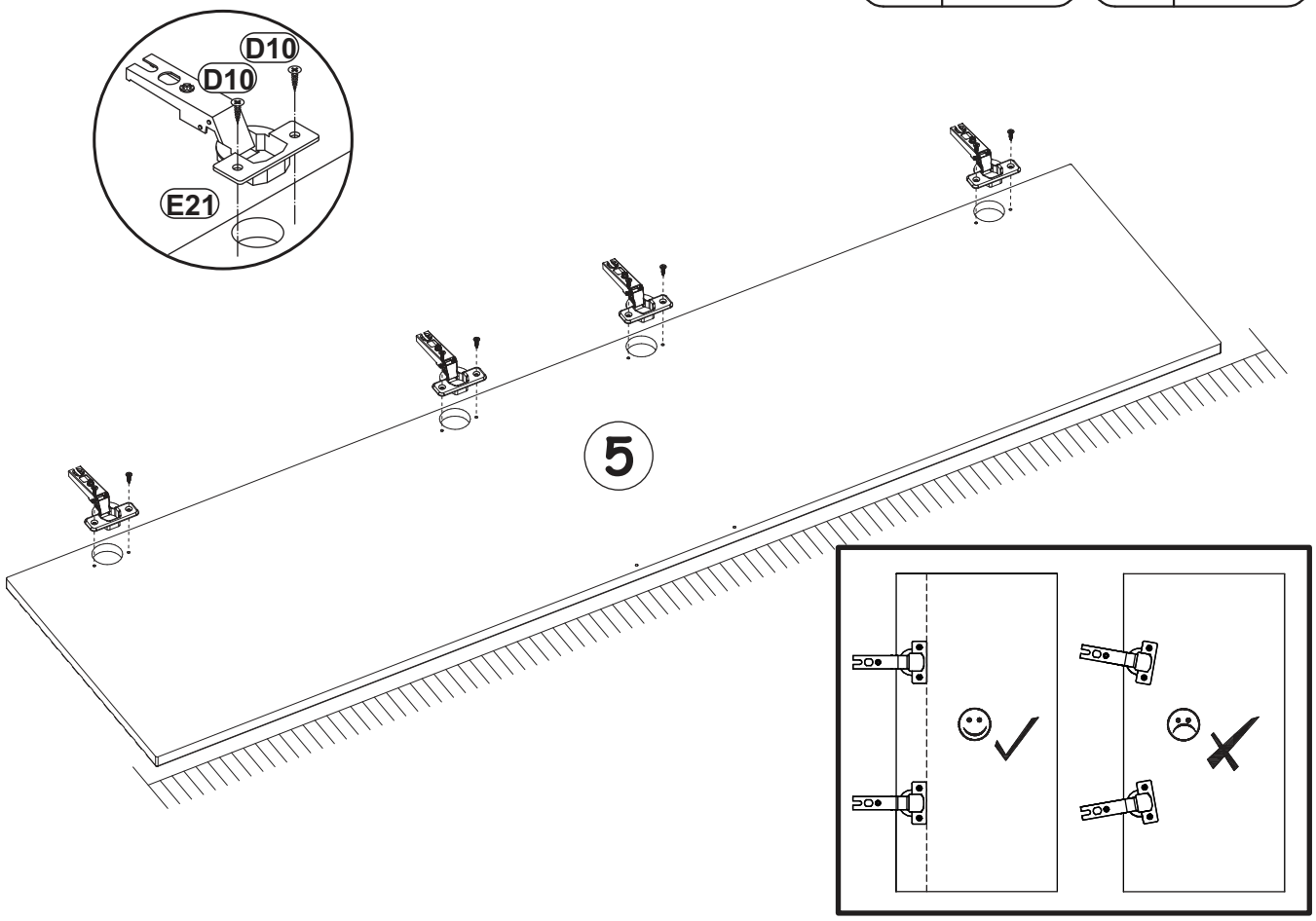

SŁUPEK WYSOKI 1D 80-01-B-1D

4

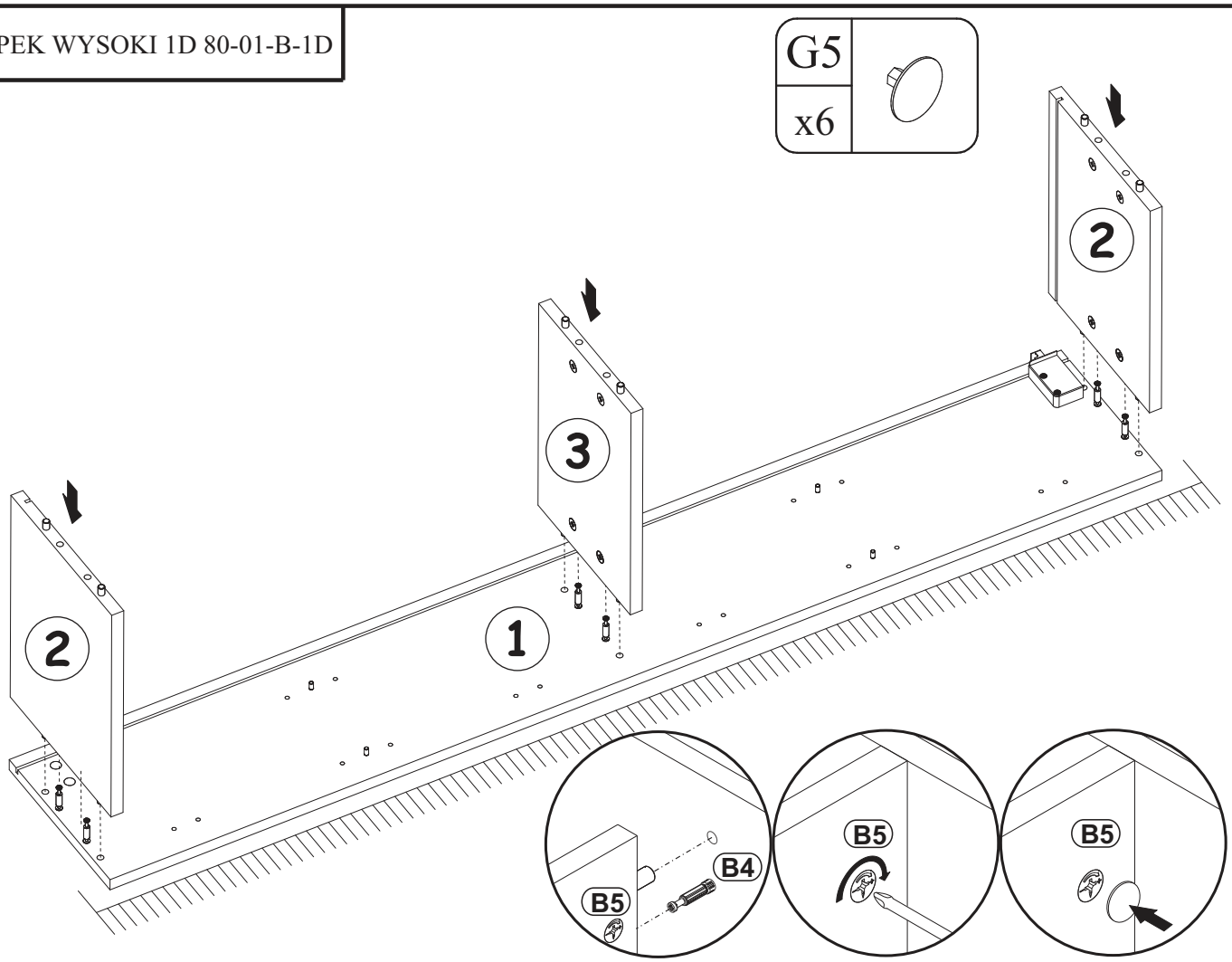

5

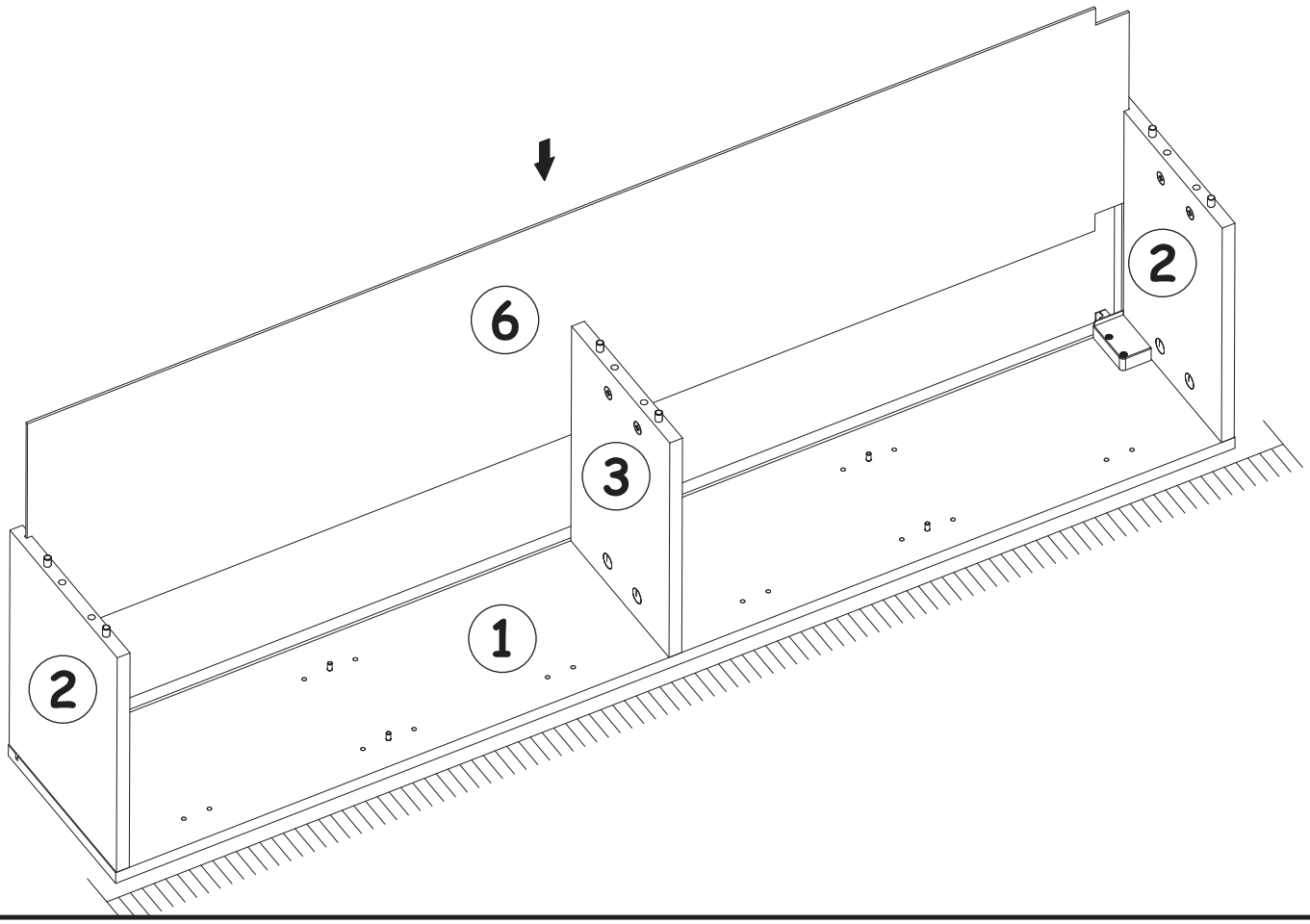

6

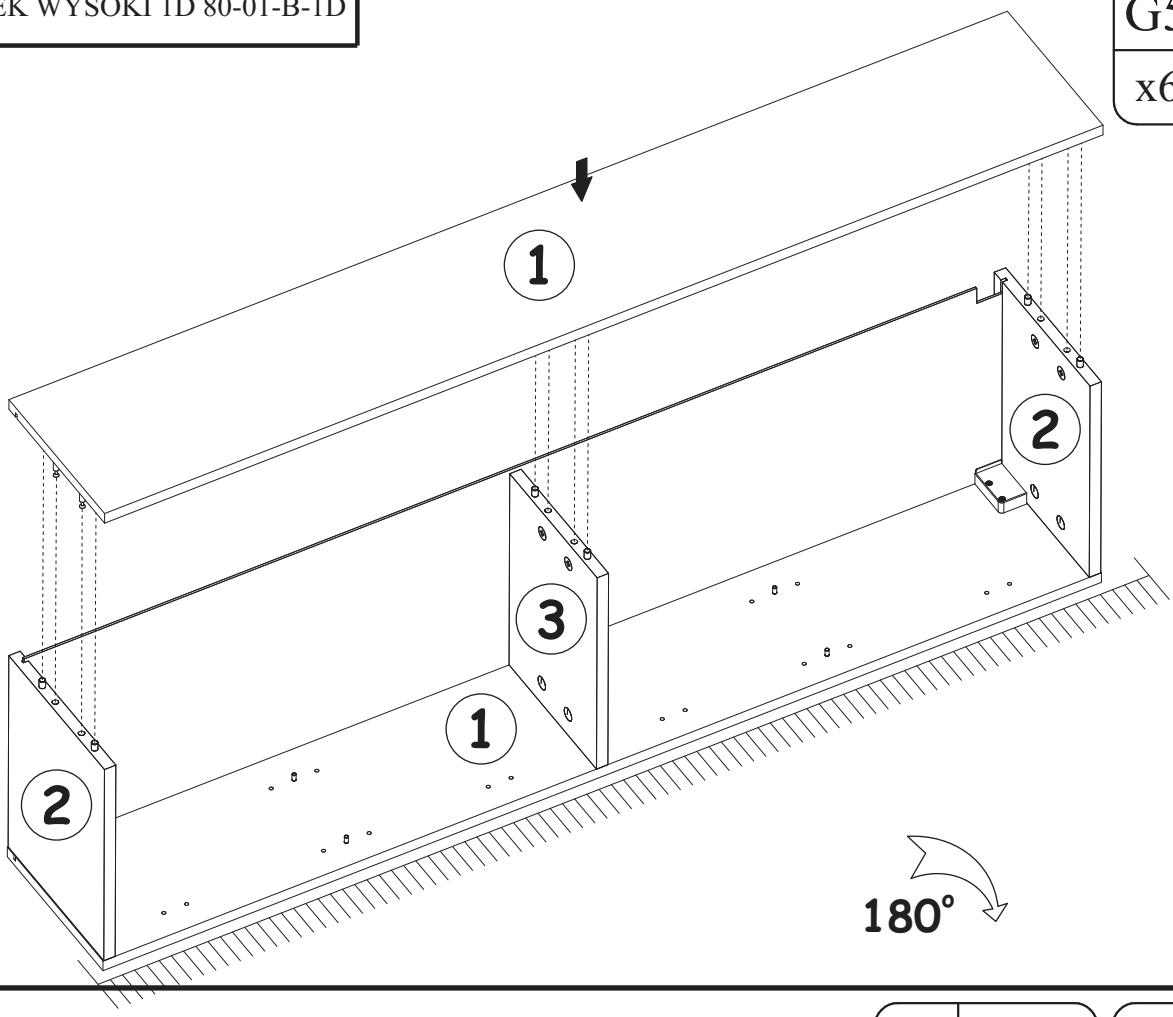
G5
x6
1
2
3
1
2
180°

7

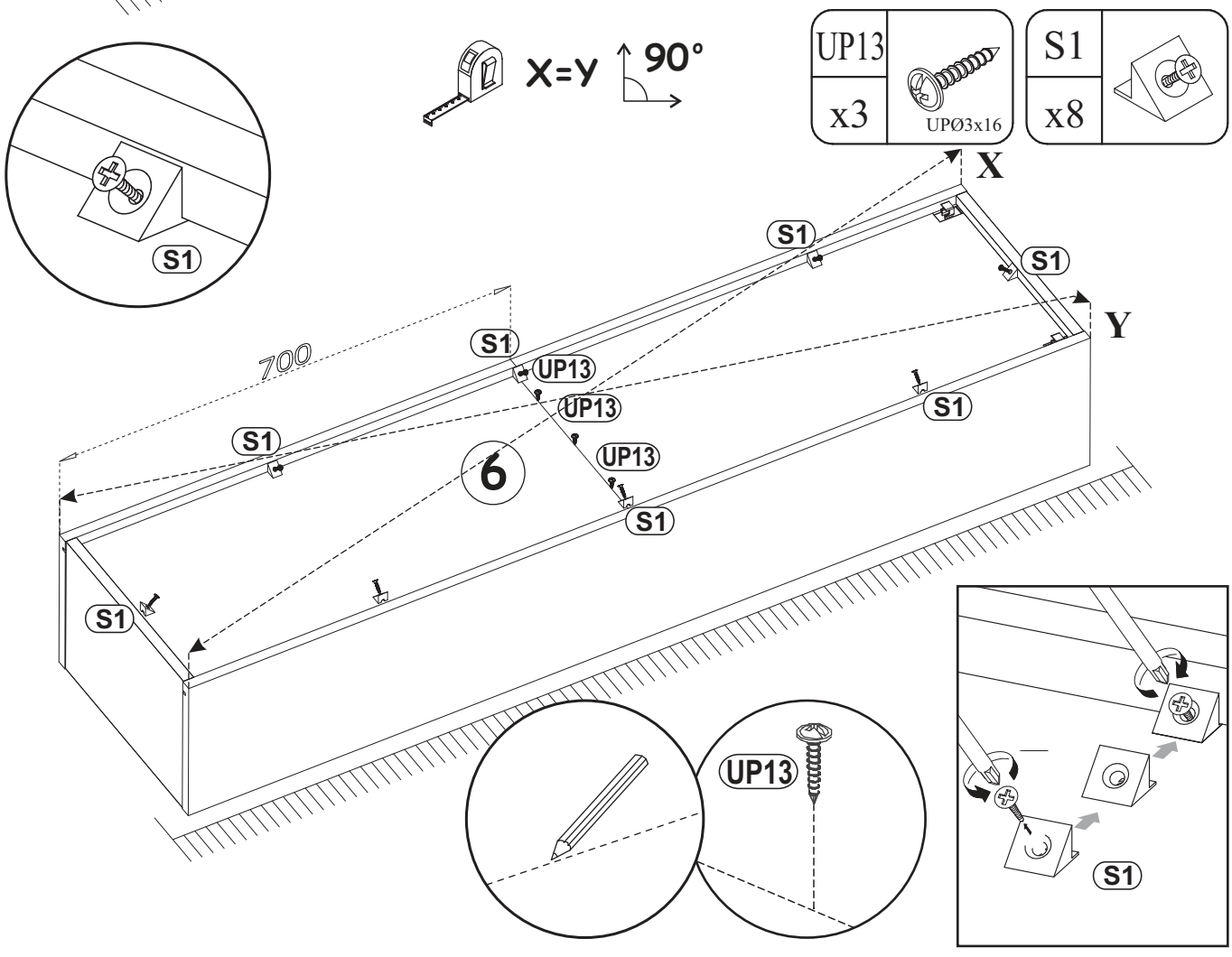
X=Y
90°
UP13
x3
UPØ3x16
S1
x8
S1
X
Y
700
S1
UP13
UP13
UP13
S1
6
S1
S1
S1
S1
S1
UP13
S1

8

SZ7 x2

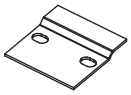

KR1 x4

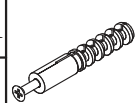

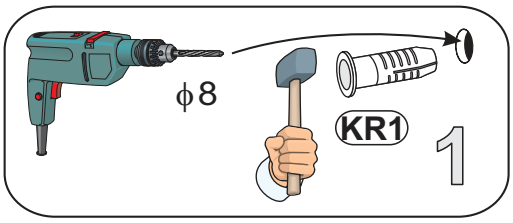

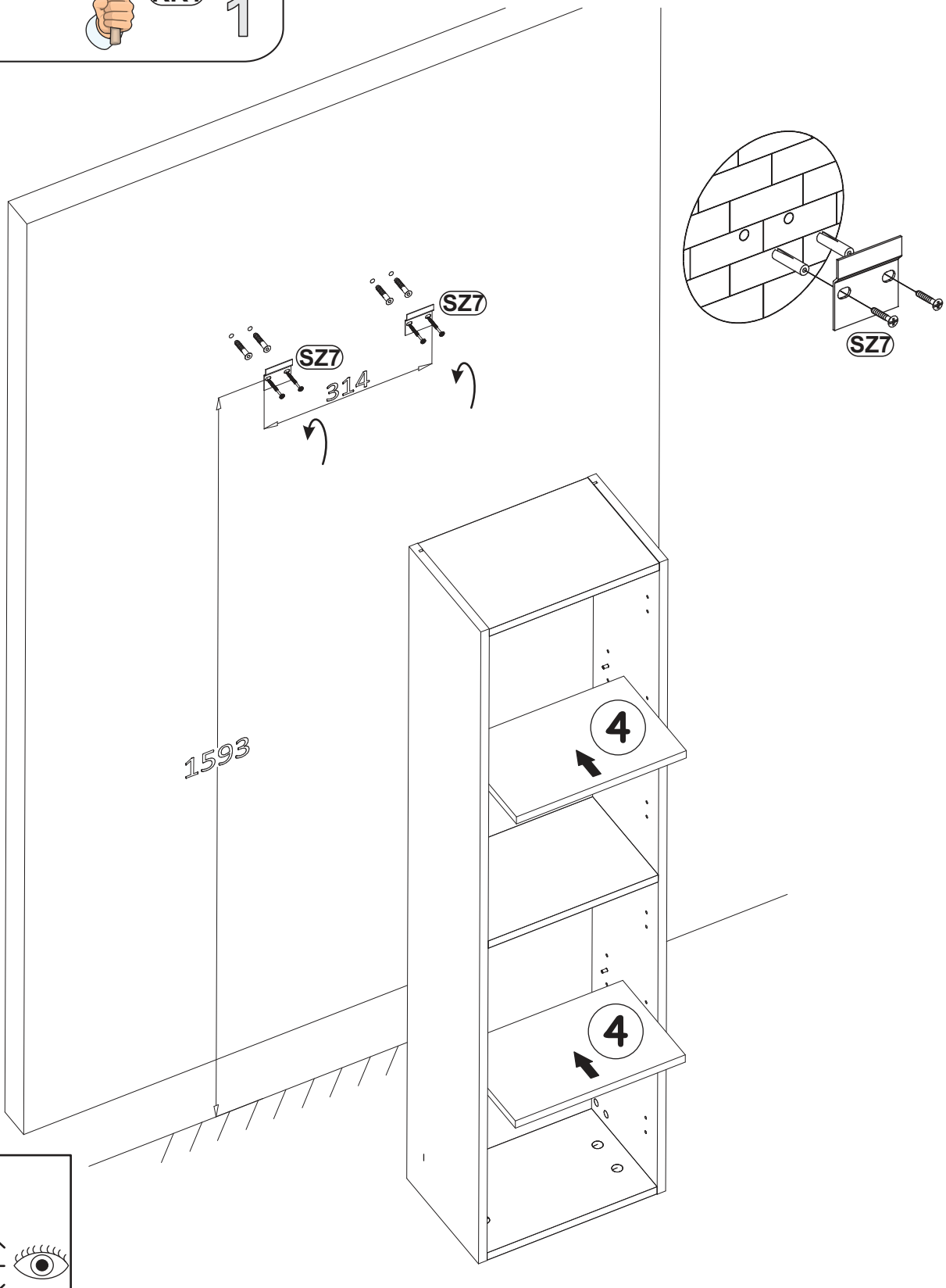

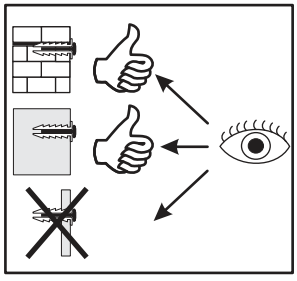

SŁUPEK WYSOKI 1D 80-01-B-1D

9-11

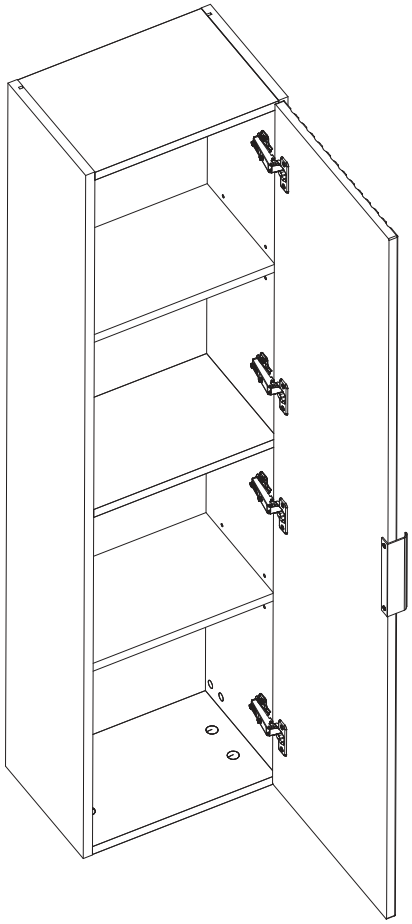

12-14

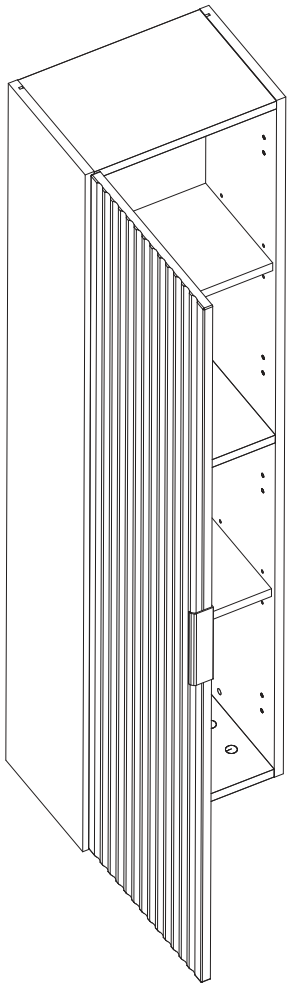

SŁUPEK WYSOKI 1D 80-01-B-1D

Z2		E2	
x8	Ø5	x4	H=0

9

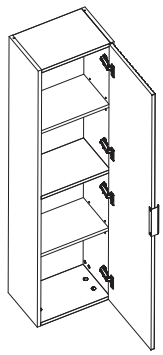

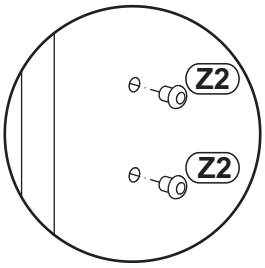

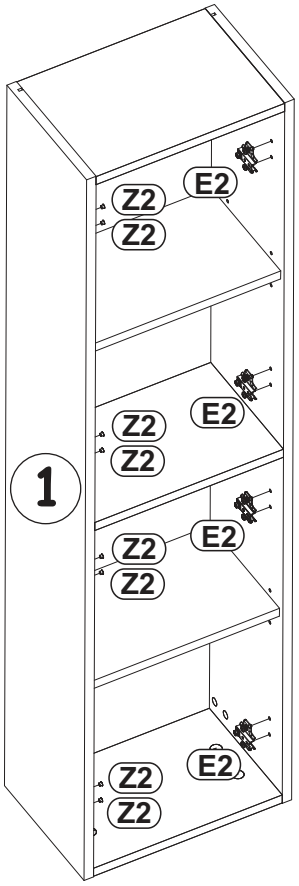

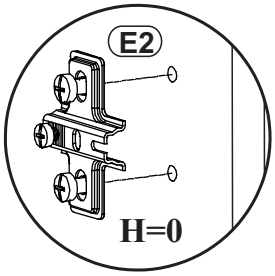

10

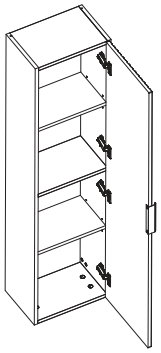

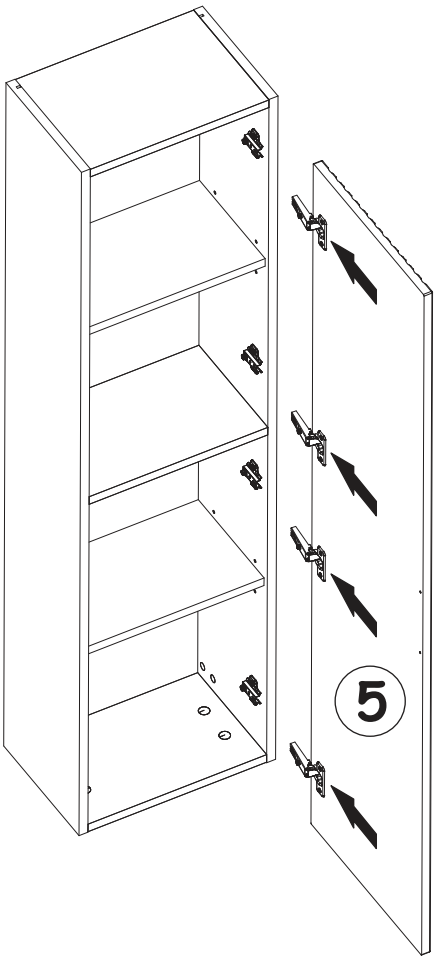

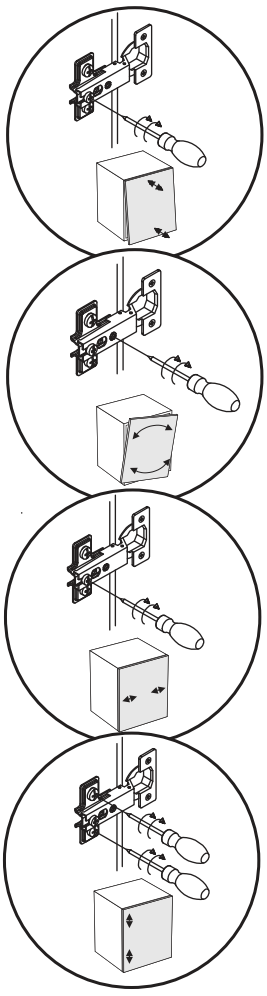

SŁUPEK WYSOKI 1D 80-01-B-1D

11

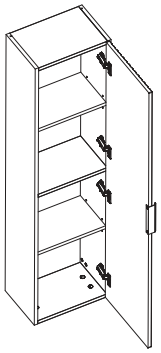

D7	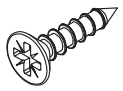
x2	USØ3x16

G04	
x1	L-148mm.

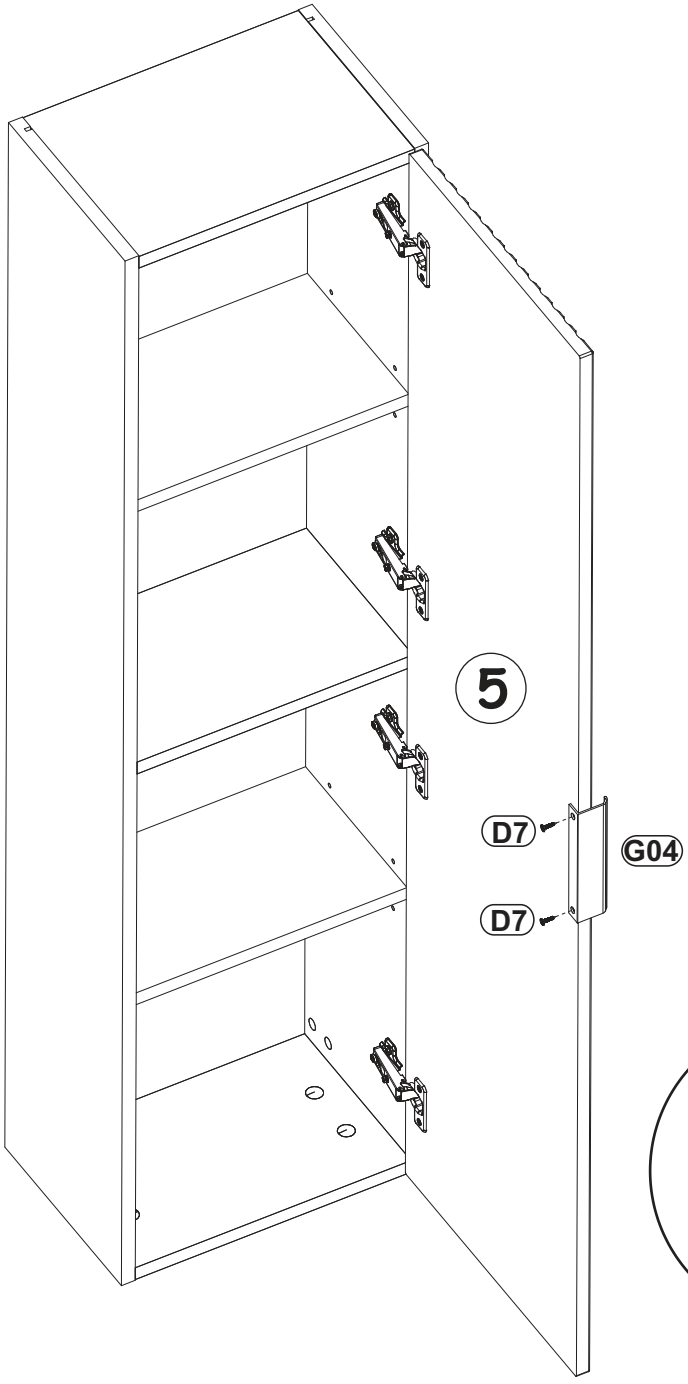

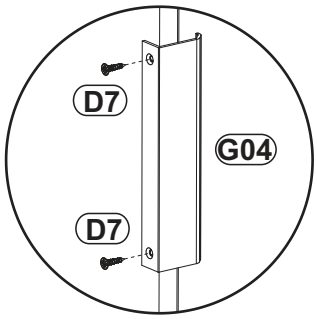

SŁUPEK WYSOKI 1D 80-01-B-1D

12

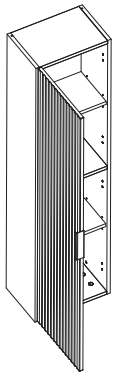

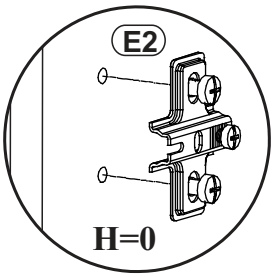

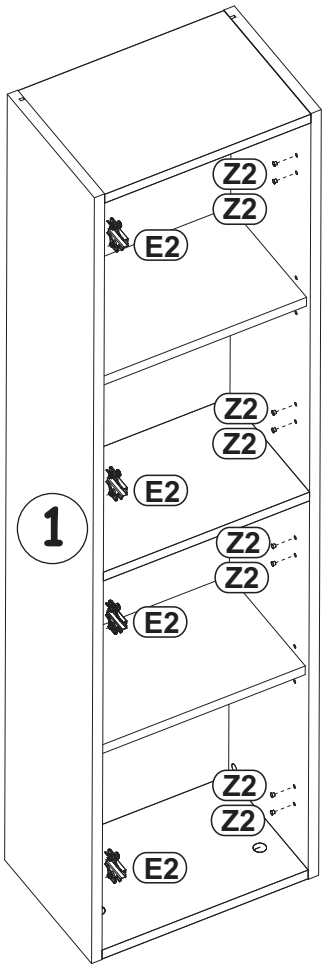

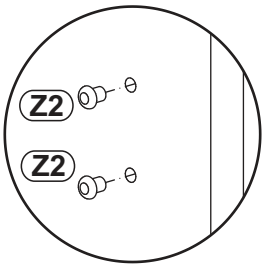

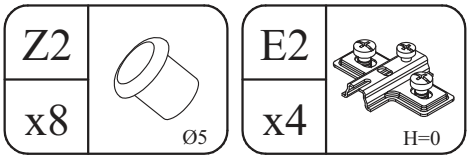

13

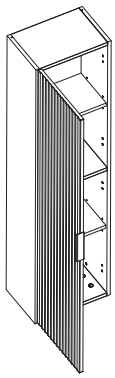

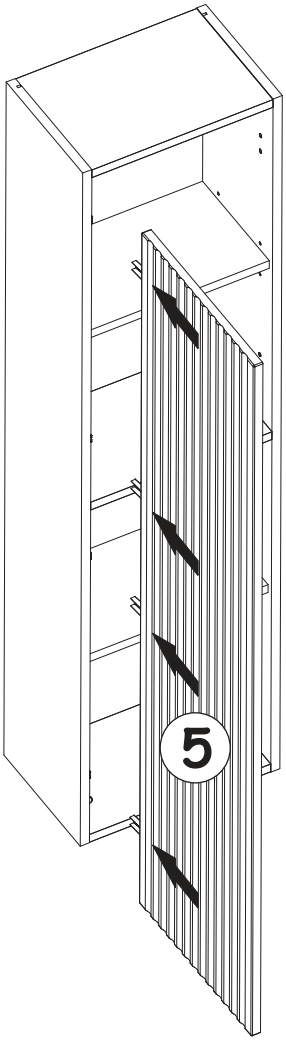

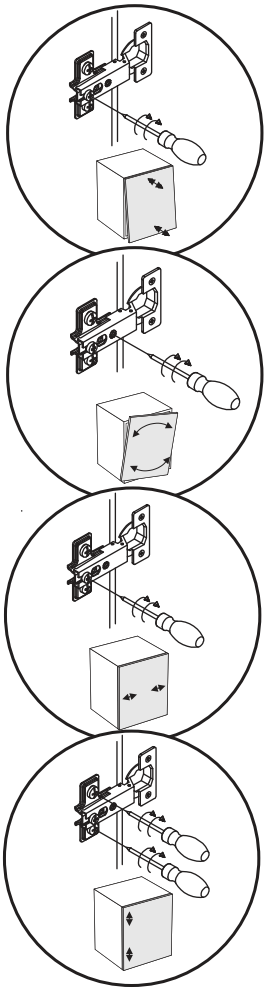

SŁUPEK WYSOKI 1D 80-01-B-1D

14

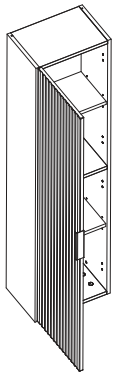

D7		G04	
x2	USØ3x16	x1	L-148mm.

