Massive Konstruktion aus Konstuktionvollholz (KVH-Fichte)



176 X 156 cm

Potsdam

- Ständer 12 x 12 cm
- Pfetten 12 x 12 cm
- Sparren 6 x 12 cm
- 20 mm Dachschalung

© SKAN HOLZ Europe GmbH | D-21227 Bendestorf | Technische Änderungen und Farbabweichungen vorbehalten. Keine Haftung für Druckfehler. | 13.05.2019



▶ Datenblatt / Baubeschreibung	Potsdam 176 x 156cm
Material	KVH
Farbbehandlung	Lasiert in Nussbaum
Pfostenstärke	12 x 12 cm
Breite	176 cm
Tiefe	156 cm
Dachfläche	2,99 m²
Dachneigung	22 °
Material Dacheindeckung	Dachschalung
Dachstärke	20 mm
Montageart	Wandanbau
Gesamthöhe hinten	293 cm
Gesamthöhe vorne	220 cm
Durchgangshöhe vorne	208 cm
Pfostenabstand Breite	130 cm

© SKAN HOLZ Europe GmbH | D-21227 Bendestorf | Technische Änderungen und Farbabweichungen vorbehalten. Keine Haftung für Druckfehler. | 13.05.2019

Oberfläche Holz	15,5 m²
Im Lieferumfang enthalten	-
Nicht im Lieferumfang enthalten	Dübel für die Wandmontage und Wandanschlussprofil
Verpackung	Paket 1: B 120 cm x L 270 cm x H 30 cm Gewicht 148,000 kg
Artikelnummer	206018-03-31
EAN-Nummer	4018211016860
Lieferhinweis	Für die Anlieferung muss die Zufahrt für 40 t-LKW möglich sein! Die Anlieferung erfolgt frei Bordsteinkante (Festland Deutschland).
Garantie	5 Jahre gemäß unseren Garantiebedingungen

Potsdam 176 X 156cm

Ansicht vorne

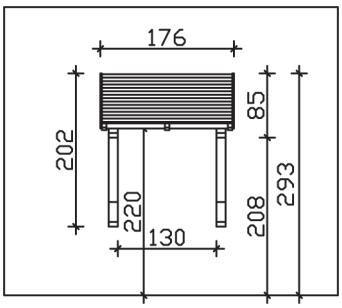

Ansicht Seite

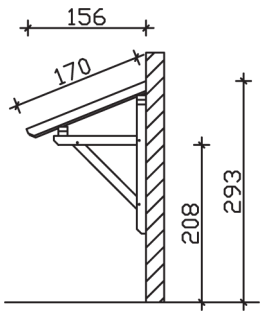

Grundriss

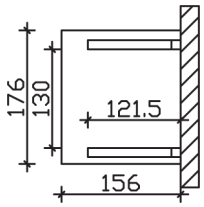

Potsdam 176 X 156cm

Schnitte und Ansichten Maßstab 1:100

© SKAN HOLZ Europe GmbH | D-21227 Bendestorf | Technische Änderungen und Farbabweichungen vorbehalten. Keine Haftung für Druckfehler. | 13.05.2019