WOLKENSTEIN

Abbildung kann vom Original abweichen

Dunstabzugshaube

WT3-90-A++BR

Beschreibung

Stufenlose Verstellung der Leistungstufen dank Touch Control oder Gestensteuerung

Energieeffizienzklasse A++
Display mit Touch Control
LED-Beleuchtungssystem
Einbaubreite 90 cm
nur 66 dB

UVP: 549,00 €

A++

TOUCH CONTROL | LED | A FDE | D K.f.d.F. | DISPLAY | 90 | TIMER | C BEK

Technische Daten	
Geräteart	Dunstabzugshaube
Material	Edelstahl
Einbaubreite	90 cm
Wandmontage	Ja
Touch Control	Ja + Gestensteuerung
Leistungsstufen	5 (4 + Booster) Stufen
Umluftbetrieb	Ja
Abluftbetrieb	Ja
jährlicher Energieverbrauch (AEChood)	13,60 kWh/Jahr
Energieeffizienzklasse A+++ (höchste Effizienz) bis D (geringste Effizienz)	A++
Fluiddynamische Effizienz (FDEhood)	33,70
Fluiddynamische Effizienzklasse	A
Beleuchtungseffizienz (LEhood)	22 lux/Watt
Beleuchtungseffizienzklasse	C
Fettabscheidegrad	67,80

PKM GmbH Co. KG, Neuer Wall 2, 47441 Moers
Irrtümer und technische Änderungen vorbehalten - Letzte Aktualisierung 20.3.2025

WOLKENSTEIN

Technische Daten	
Klasse für den Fettabscheidegrad	D
Luftstrom bei minimaler Geschwindigkeit	373,20 m³/h
Luftstrom bei maximaler Geschwindigkeit	540,60 m³/h
A-bewertete Luftschallemission bei minimaler Geschwindigkeit	60 dB/A
A-bewertete Luftschallemission bei maximaler Geschwindigkeit	69 dB/A
Anschlusswert	104 Watt
Beleuchtungssystem	LED
Leistungsaufnahme je Beleuchtungseinheit	1x 4 Watt
Durchmesser Abluftschlauch	150 mm
Spannung	220-240 Volt
Frequenz	50 Hz
Ausstattung	
Fettfilter Menge	3x MF100
Fettfilter Material	Aluminium
Fettfilter spülmaschinenfest	Ja
Display	Ja
Teleskopkamin ausziehbar von / bis	52,50 - 101,50 cm
Gesamthöhe durch Teleskopkamin	101,50 cm
benötigte Menge Kohlefilter mit Modelbezeichnung	2x CF190
mitgeliefertes Zubehör: Kohlefilter	Optional
mitgeliefertes Zubehör: Befestigungsmaterial	Ja
mitgeliefertes Zubehör: Bedienungsanleitung	Ja
Kabellänge	120,00 cm
Logistik	
Geräteabmessungen (HxBxT)	101,50 x 89,80 x 41,00 cm
Verpackungsabmessungen (HxBxT)	29,80 x 95,40 x 47,80 cm
Nettogewicht	12,00 kg
Bruttogewicht	15,30 kg
Containermenge 40HQ	468 Stück
Garantie	2 Jahre
Artikelnummer	50874
EAN Nummer	4030608508741
UVP	549,00 €

Abluftbetrieb: bei Anschluss an einen Entlüftungskamin bzw. Abluft in´s Freie (Mauerdurchführung = 150mm Ø / Bohrung ca. 160mm Ø)

WOLKENSTEIN
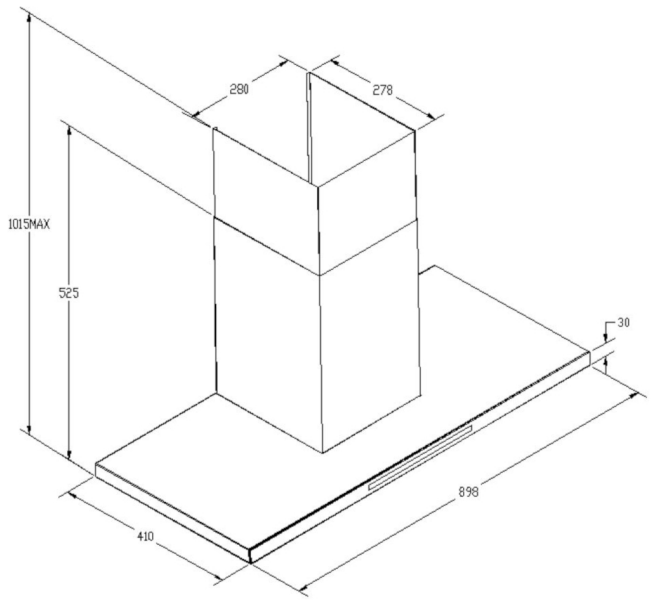
Technische Zeichnungen