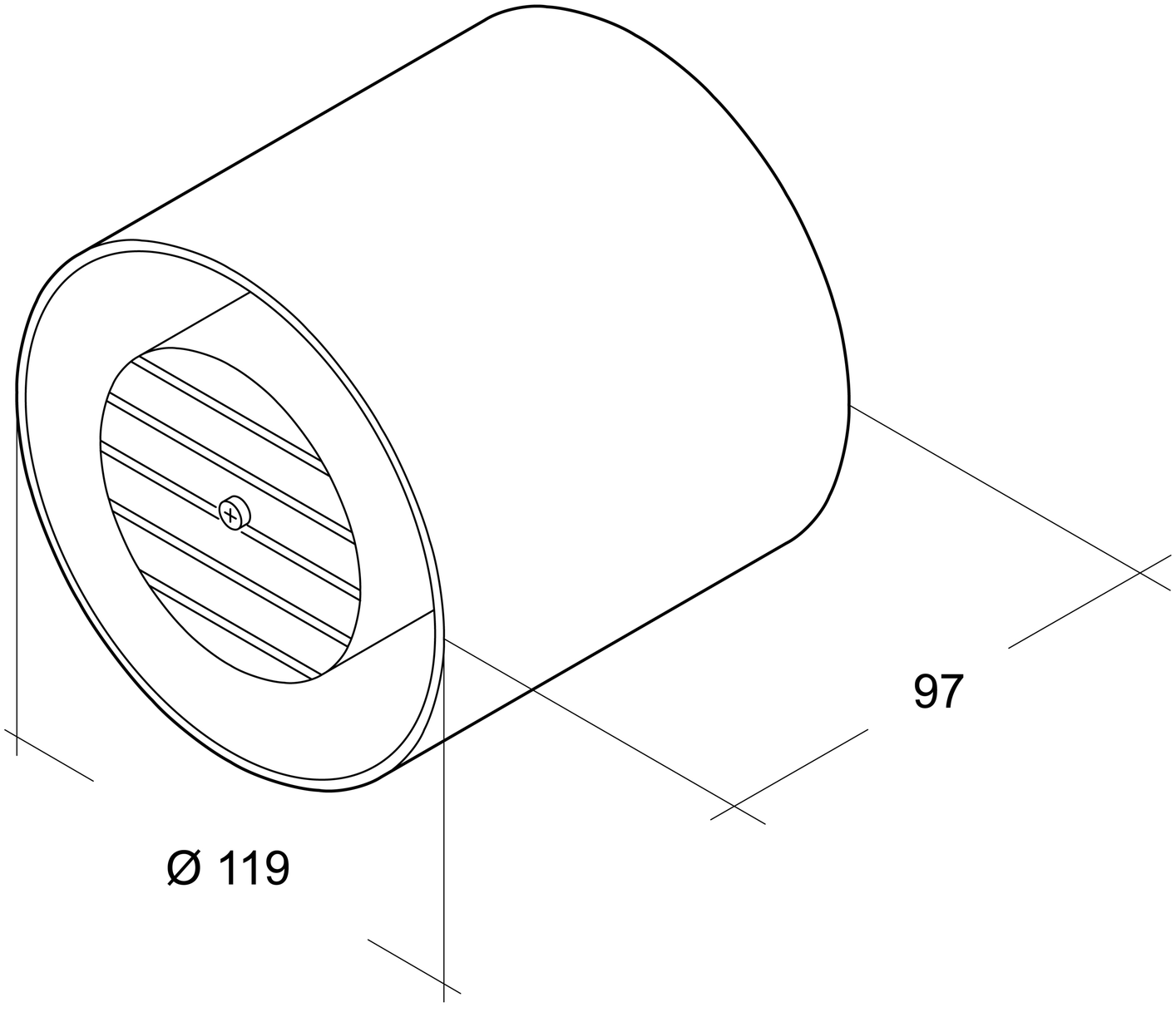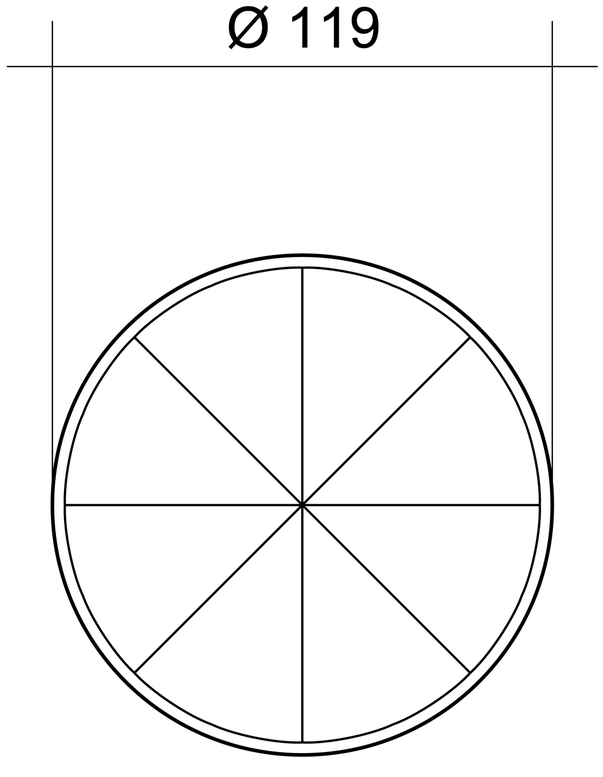Rückansicht