PU Garten- und Bauschubkarre 85 L

Art.-Nr. PU-10093

EAN 4039703200932

VE: 20 Stück



- **85 L Tiefbettmulde**
- **Schlagfeste verzinkte Stahl-Mulde mit stabilem Muldenstützbügel**
- **Max. Tragkraft 160 kg**
- **Einteiliger, geschweißter, pulverbeschichteter 32 mm starker Rahmen mit Kippbügel**
- **Stabile Gesamtkonstruktion**
- **EXKLUSIVES KUGELGELAGERTES, PANNENSICHERES PU-RAD 4.00-8 auf Stahlfelge, dadurch nie wieder aufpumpen (siehe Detailbild)**
- **Sicherheitskunststoffgriffe**
- **Maße (L x H x C): ca. 140 x 59 x 59 cm**
- **Maße Ladefläche (A x B x h): ca. 89,5 x 58,3 x 25,3 cm**

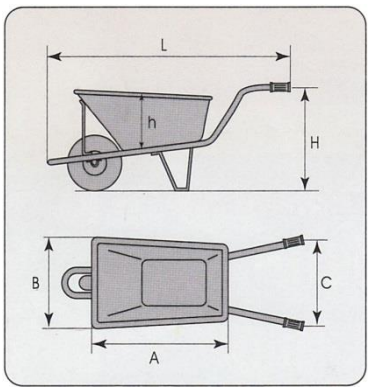

pro-bau-tec®
Profi-Bau-Technik GmbH

Kontakt
Hoenbergstrasse 2 A • 65555 Limburg
Tel 06431/977 65-0 • Fax 06431/977 65-10
E-Mail: info@probautec.de • www.probautec.de