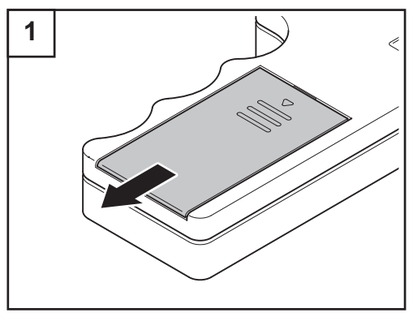

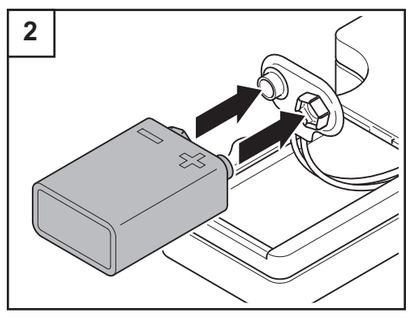

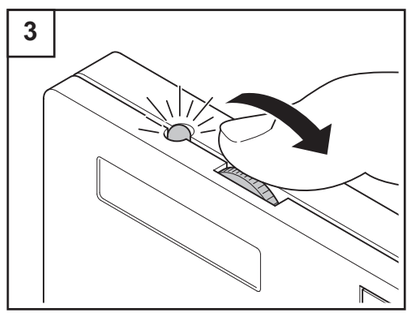

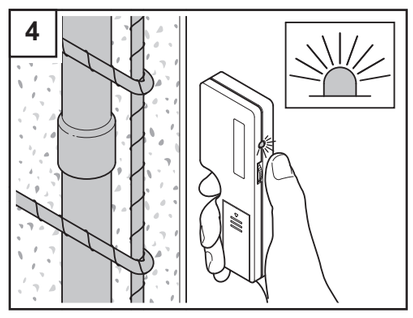

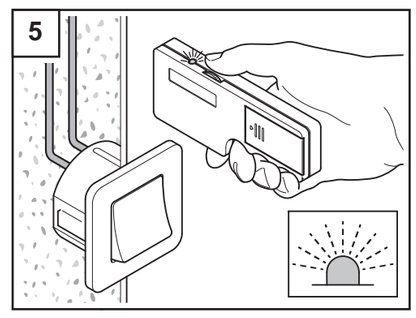

DE Gebrauchsanweisung

Metall- und Leitungssucher

Bestimmungsgemäßer Gebrauch

Das Gerät ist zur Suche nach Metallen (Eisen- und Nichteisenmetalle, z. B. Armierungseisen) und spannungsführenden Leitungen in Wänden, Decken und Fußböden bestimmt. (Einsatzbedingungen: ► Technische Daten)

Das Gerät ist nicht für den gewerblichen Gebrauch konzipiert. Allgemein anerkannte Unfallverhütungsvorschriften und beigelegte Sicherheitshinweise müssen beachtet werden.

Führen Sie nur Tätigkeiten durch, die in dieser Gebrauchsanweisung beschrieben sind. Jede andere Verwendung ist unerlaubter Fehlgebrauch. Der Hersteller haftet nicht für Schäden die hieraus entstehen.

Sicherheitshinweise

- Für einen sicheren Umgang mit diesem Gerät muss der Benutzer des Gerätes diese Gebrauchsanweisung vor der ersten Benutzung gelesen und verstanden haben.
- Beachten Sie alle Sicherheitshinweise! Wenn Sie die Sicherheitshinweise missachten, gefährden Sie sich und andere.
- Bewahren Sie alle Gebrauchsanweisungen und Sicherheitshinweise für die Zukunft auf.
- Wenn Sie das Gerät verkaufen oder weitergeben, händigen Sie unbedingt auch diese Gebrauchsanweisung aus.
- Verwenden Sie das Gerät nicht in explosionsgefährdeten Räumen oder in der Nähe von brennbaren Flüssigkeiten oder Gasen!
- Benutzen Sie das Gerät nicht, um Wechselspannung in nicht isolierten oder freiliegenden Leitungen festzustellen.
- Messergebnisse können durch bestimmte Umgebungsbedingungen beeinträchtigt werden. Dazu gehören z. B. starke magnetische Felder, Nässe, metallhaltige Baumaterialien, alukaschierte Dämmstoffe oder leitfähige Tapeten.
- Unter bestimmten Umständen werden spannungsführende Leitungen nicht erkannt (► Technische Daten). Schalten Sie daher vor dem Bohren, Sägen oder Fräsen in Wände, Decken oder Böden immer den Hauptschalter aus.
- Beachten Sie vor dem Bohren, Sägen oder Fräsen in Wände, Decken oder Böden immer auch andere Informationsquellen (z. B. Baupläne).
- Fragen Sie in Zweifelsfällen einen qualifizierten Fachmann.
- Testen Sie das Gerät vor dem Gebrauch an Ihnen bekannten Objekten.
- Das Gerät ist für den Gebrauch im Innenbereich bestimmt.
- Lassen Sie keine verbrauchten Batterien im Gerät. Auslaufende Batterien setzen Chemikalien frei, die Ihrer Gesundheit schaden bzw. das Gerät zerstören.
- Symbole, die sich an Ihrem Gerät befinden, dürfen nicht entfernt oder abgedeckt werden. Nicht mehr lesbare Hinweise am Gerät müssen umgehend ersetzt werden.

Vor Inbetriebnahme Gebrauchsanweisung lesen und beachten.

Bedienung

Hinweis: –Vor Einschalten des Gerätes sicherstellen, dass der Sensorbereich trocken ist.
– Gerät vor Benutzung in sehr kalter oder warmer Umgebung immer einige Zeit temperieren lassen.

Hinweis: Nur neue Alkaline-Batterien benutzen!
Verwendbare Batterie: ► Technische Daten
Batterien mit zu geringer Spannung oder Akkus können zu falschen Messergebnissen führen!

GEFAHR! Lebensgefahr durch elektrischen Schlag! Unter bestimmten Umständen werden spannungsführende Leitungen nicht erkannt (► Technische Daten). Schalten Sie daher vor dem Bohren, Sägen oder Fräsen in Wände, Decken oder Böden immer die Stromzufuhr (Hauptsicherungsschalter) aus.
Testen Sie das Gerät an einer Ihnen bekannten Spannungsquelle.

GEFAHR! Lebensgefahr durch elektrischen Schlag! Leitungen, deren Spannung oder Frequenz nicht im messbaren Bereich (► Technische Daten) liegt, werden nur als Metallobjekte erkannt. Suchen Sie daher immer auch nach Metallobjekten.

1. Batteriefach öffnen.
2. Batterie an Batterieclip anschließen.
   – Sicherstellen, dass das Anschlusskabel neben der Batterie liegt.
   – Batteriefach wieder schließen.
3. Das Gerät mit blauem Stellrad einschalten. Der LED-Indikator (rotes Lämpchen) blinkt einmal auf. Dabei darauf achten, dass sich keine Metallteile oder spannungsführenden Teile in der Nähe befinden. Stellrad so lange drehen, bis Anzeigelicht ausgeht. Nun ist das Gerät betriebsbereit.
4. Den Detektor wie abgebildet halten und seitlich (in waagerechter Bewegung) über die Wand führen, Größere Metallteile (Rohre, Wasserleitungen) werden bis zu einer Entfernung von ca. 5 cm angezeigt. 3×1,5 mm Stegleitungen bis ca. 30 mm. Die Anzeige von Metall erfolgt durch Dauerlicht.
5. Spannungsführende Leitungen werden mit Blinklicht angezeigt. Die Anzeige erfolgt auch bei größerer Entfernung, wenn “Strom fließt”. Zum Auffinden einer vermutlichen Stegleitung also möglichst einen daran angeschlossenen Verbraucher einschalten.

Wichtig

Zum genauen Orten von Metallteilen oder spannungsführenden Leitungen kann die Empfindlichkeit des Gerätes reduziert werden. Dafür Stellrad wie unter Punkt 3 genannt bedienen. Jedoch nach Erlöschen der Anzeige noch etwas weiter drehen.

Entsorgung

Gerät entsorgen

Das Symbol der durchgestrichenen Mülltonne bedeutet: Batterien und Akkus, Elektro- und Elektronikgeräte dürfen nicht in den Hausmüll. Sie können umwelt- und gesundheitsschädigende Stoffe enthalten.

Verbraucher sind verpflichtet, Elektro-Altgeräte, Gerätealtbatterien und Akkus getrennt vom Hausmüll über eine offizielle Sammelstelle zu entsorgen um eine sachgerechte Weiterverarbeitung zu gewährleisten. Die Rückgabe kann gemäß gesetzlicher Regelung kostenfrei z. B. über einen kommunalen Entsorgungsbetrieb oder über einen Händler erfolgen.

Batterien, Akkus und Lampen, die nicht fest in Elektro-Altgeräten verbaut sind und zerstörungsfrei entnommen werden können, müssen vor der Entsorgung entnommen und getrennt entsorgt werden. Lithiumbatterien und Akkupacks aller Systeme sind nur im entladenen Zustand bei den Rücknahmestellen abzugeben. Die Batterien sind immer durch abkleben der Pole vor Kurzschlüssen zu sichern.

Jeder Endnutzer ist selbst für die Löschung personenbezogener Daten auf den zu entsorgenden Altgeräten verantwortlich.

Verpackung entsorgen

Die Verpackung besteht aus Karton und entsprechend gekennzeichneten Kunststoffen, die wiederverwertet werden können.
– Führen Sie diese Materialien der Wiederverwertung zu.

Technische Daten

Artikelnummer	102945
Spannungsversorgung	Batterie, 9 V-Block, 6LR61
Max. Erfassungstiefe (Metalle*)	ca. 50 mm
Max. Erfassungstiefe (Spannungsführende Leitungen**)	ca. 30 mm
Gewicht (ohne Batterie)	ca. 82,2 g

*) Die Erfassungstiefe ist abhängig von Material und Größe des zu suchenden Objektes sowie von der Beschaffenheit des Untergrundes.
**) Das Gerät erkennt ausschließlich nicht abgeschirmte spannungsführende Leitungen mit einer Spannung von 90–250 V~ und 50–60 Hz. Hinter Metall verlegte oder anderweitig abgeschirmte Leitungen sowie Leitungen hinter feuchten oder sehr dichten Materialien (z. B. Sperrholz) werden nicht erkannt.

IT Manuale di istruzioni

Trovametalli e cavi

Utilizzo conforme alla destinazione d’uso

L’apparecchio è progettato per la ricerca di metalli (ferrosi e non ferrosi, p. es. barre d’armatura) e linee conduttrici nelle pareti, nei soffitti e nei pavimenti. (Condizioni d’impiego: ► Dati tecnici)

Questo apparecchio non è destinato all’uso commerciale. Osservare le norme generali relative alla prevenzione degli incidenti e le indicazioni di sicurezza in dotazione.

Eseguire unicamente le attività descritte nel presente manuale di istruzioni. Qualsiasi altro impiego verrà considerato come un utilizzo improprio. Il produttore non risponde per eventuali danni derivanti da tale utilizzo.

Avvertenze sulla sicurezza

- Per lavorare e gestire questo apparecchio in sicurezza è necessario che l’utilizzatore se ne serva per la prima volta dopo aver letto e ben compreso le presenti istruzioni per l’uso.
- Osservare tutte le precauzioni! Se non si osservano le indicazioni di sicurezza, si mettono in pericolo se stessi e gli altri.
- Conservare tutti i documenti con le istruzioni per l’uso e le precauzioni per il futuro.
- In caso di vendita o di cessione dell’apparecchio, è indispensabile consegnare insieme anche le presenti istruzioni per l’uso.
- Non utilizzare mai l’apparecchio in ambienti a rischio d’esplosione o nelle vicinanze di liquidi o gas infiammabili!
- Non utilizzare l’apparecchio per rilevare la tensione alternata in linee non isolate o libere.
- i risultati delle ricerche possono essere compromessi da determinate condizioni ambientali. Fra queste si annoverano p. es. forti campi magnetici, umidità, materiali da costruzione ferrosi, materiali isolanti accoppiati con alluminio o tappezzerie con proprietà conduttrici.
- In determinate circostanze non è possibile riconoscere le linee conduttrici (► Dati tecnici). Prima di eseguire fori, fresature o segare le pareti, i soffitti o i pavimenti spegnere sempre l’interruttore principale.
- Prima di eseguire fori, fresature o segare le pareti, i soffitti o i pavimenti consultare anche altre fonti d’informazioni (p. es. i disegni costruttivi).
- In caso di dubbi consultare un esperto qualificato.
- Prima di utilizzarlo, fare dei test con l’apparecchio su oggetti conosciuti.
- Questo apparecchio non è destinato all’impiego in interni.
- Non lasciare batterie scariche all’interno dell’apparecchio. Le batterie che perdono liberano sostanze chimiche che danneggiano la salute o causano danni irreparabili all’apparecchio.
- Non si possono rimuovere o coprire i simboli che si trovano sul vostro apparecchio. Le indicazioni non più leggibili sull’apparecchio devono essere immediatamente sostituite.

Prima della messa in esercizio leggere e osservare le istruzioni per l’uso.

Funzionamento

Nota: –Prima di accendere l’apparecchio assicurarsi che l’area dei sensori sia asciutta.
– Prima di utilizzare l’apparecchio in ambienti molto caldi o molto freddi, lasciare che si adatti alla temperatura per un po’ di tempo.

Nota: Usare solo batterie alcaline nuove!
Batterie utilizzabili: ► Dati tecnici
Le batterie con una tensione troppo scarsa o gli accumulatori possono portare a misurazioni errate!

PERICOLO! Pericolo di lesioni mortali dovuto a scossa elettrica! In determinate circostanze non è possibile riconoscere le linee conduttrici (► Dati tecnici). Prima di eseguire fori, fresature o segare le pareti, i soffitti o i pavimenti togliere sempre l’alimentazione elettrica (interruttore principale di sicurezza).
Fare dei test con l’apparecchio su sorgenti di tensione conosciute.

PERICOLO! Pericolo di lesioni mortali dovuto a scossa elettrica! Linee la cui tensione o frequenza non rientra nel campo misurabile (► Dati tecnici) vengono riconosciute solo come oggetti metallici. Quindi, effettuare sempre le ricerche anche per oggetti metallici.

1. Aprire il vano batterie.
2. Collegare la batteria alla clip.
   – Assicurarsi che il cavo di collegamento sia accanto alla batteria.
   – Richiudere il vano batterie.
3. Accendere il dispositivo con la rotella di regolazione blu. L’indicatore a LED (spia rossa) lampeggia una volta. Accertarsi che non siano presenti parti di metallo o sotto tensione nelle vicinanze. Girare la rotella di regolazione finché la spia non si spegne. Il dispositivo è ora operativo.
4. Tenere il detector come illustrato e metterlo lateralmente (con movimento orizzontale) sulla parete: le parti di metallo più grandi (tubi, condutture di reti idriche) vengono captati fino ad una distanza di circa 5 cm. I cavi a nastro di 3×1,5 mm, fino a circa 30 mm. La presenza del metallo viene segnalata con una spia fissa.
5. I cavi sotto tensione vengono segnalati con una spia lampeggiante. La segnalazione ha luogo anche in casi di maggiore distanza, durante il “flusso di corrente”. Per trovare un cavo a nastro, accendere un’apparecchiatura collegata.

Importante

Per trovare la posizione esatta di parti di metallo o cavi sotto tensione è possibile ridurre la sensibilità del dispositivo. Per farlo, servirsi della rotella di regolazione di cui al punto 3. Dopo la scomparsa sul display, continuare a girare.

Smaltimento

Smaltimento dell’apparecchio

Il simbolo del bidone della spazzatura barrato vuol dire che: batterie e accumulatori, apparecchiature elettriche ed elettroniche non vanno smaltiti nei rifiuti domestici. Questi potrebbero contenere sostanze dannose per l’ambiente e la salute.

I consumatori hanno l’obbligo di differenziare le apparecchiature elettroniche, le batterie vecchie delle apparecchiature e gli accumulatori dai rifiuti domestici e di smaltirle presso il centro di raccolta ufficiale per garantire un riutilizzo consono. In conformità con le disposizioni di legge, la restituzione può essere effettuata gratuitamente, ad esempio attraverso un’azienda di smaltimento dei rifiuti urbani o tramite un rivenditore.

Batterie, accumulatori e lampade non integrati in modo fisso nelle apparecchiature elettriche da smaltire, vanno tolti prima dello smaltimento e smaltiti separatamente. Le batterie al litio e gli accumulatori di tutti i sistemi vanno consegnati scarichi ai punti di raccolta. Le batterie vanno sempre assicurate da possibili cortocircuiti applicando del nastro adesivo sui poli.

L’utente finale è responsabile della cancellazione dei dati personali dalle apparecchiature da smaltire.

Smaltimento dell’imballaggio

L’imballaggio è composto da cartone e particolari in plastica adeguatamente contrassegnati per essere riciclati.
– Si raccomanda di inviare questi materiali al riciclaggio.

Dati tecnici

Codice articolo	102945
Tensione d’alimentazione	batteria, 9 V, 6LR61
Profondità massima di rilevamento (Metalli*)	ca. 50 mm
Profondità massima di rilevamento (Linee conduttrici di tensione**)	ca. 30 mm
Peso (batterie escluse)	ca. 82,2 g

*) La profondità di rilevamento dipende dal materiale e dalla dimensione dell’oggetto da trovare nonché dalle caratteristiche del fondo su cui si esegue la ricerca.
**) L’apparecchio è in grado di rilevare esclusivamente linee conduttrici di tensione non schermate con una tensione pari a 90–250 V~ e 50–60 Hz. Le linee che si trovano dietro a metalli e comunque schermate nonché linee che si trovano dietro materiali molto umidi o molto compatti (p. es. legno compensato) non vengono riconosciute.

FR Manuel d’utilisation

Détecteur de métaux et de conduites

Utilisation conforme

Cet appareil est destiné à la recherche de métaux (ferreux et non ferreux, fers d’armature par ex.) et de câbles sous tension dans les murs, plafonds et sols. (Conditions d’utilisation : ► Caractéristiques techniques)

L’objet n’est pas conçu pour une utilisation commerciale. Les directives généralement reconnues en matière de prévention des accidents et les consignes de sécurité jointes doivent impérativement être respectées.

Réalisez uniquement des activités qui sont décrites dans ce mode d’emploi. Toute autre utilisation est une utilisation non conforme et non autorisée. Le fabricant décline toute responsabilité pour les dommages en résultant.

Consignes de sécurité

- Pour garantir une utilisation sûre de cet appareil, l’utilisateur doit avoir lu et compris le présent mode d’emploi avant la première mise en service de l’appareil.
- Veuillez observer toutes les consignes de sécurité ! La non-observation des consignes de sécurité vous met en danger, vous et votre entourage.
- Conservez soigneusement le mode d’emploi et les consignes de sécurité pour les consulter en cas de besoin.
- Si vous vendez ou donner l’appareil à un tiers, remettez-lui toujours le manuel d’utilisation correspondant.
- Ne faites pas fonctionner l’appareil dans un local à risque d’explosion, ni à proximité de liquides ou gaz inflammables !
- N’utilisez pas l’appareil pour détecter une tension alternative dans des câbles non isolés ou dénudés.
- Certaines conditions environnementales peuvent altérer les résultats de mesure, comme par ex. les champs fortement magnétiques, l’humidité, les matériaux de construction métallifères, les matériaux isolants laminés d’aluminium ou les papiers peints conducteurs.
- Dans certains cas, il n’est pas possible de détecter des câbles sous tension (► Caractéristiques techniques). Coupez toujours l’interrupteur principal avant de percer, scier ou fraiser dans les murs, plafonds ou sols.
- Avant de percer, scier ou fraiser dans les murs, plafonds ou sols, tenez toujours compte des autres sources d’information (plans de construction par ex.).
- Si vous avez des doutes, demandez à un spécialiste.
- Avant utilisation, testez l’appareil sur des objets que vous connaissez.
- L’appareil a été conçu pour être utilisé à l’intérieur.
- Ne laissez pas de piles déchargées dans l’appareil. Les piles présentant des fuites libèrent des produits chimiques qui peuvent nuire à votre santé ou endommager l’appareil.
- Il est strictement interdit de retirer ou de recouvrir les pictogrammes apposés sur l’appareil. Les indications apposées sur l’appareil qui ne sont plus lisibles doivent être remplacées dans les meilleurs délais.

Lisez et respectez le manuel d’utilisation avant la mise en service de l’appareil.

Utilisation

Remarque : –Avant de mettre l’appareil en marche, vérifiez que la zone de détection est sèche.
– Laissez tempérer l’appareil pendant quelques instants avant de l’utiliser dans une pièce très froide ou très chaude.

Remarque : Utiliser uniquement des piles neuves alcalines !
Piles utilisables : ► Caractéristiques techniques
Des piles ou un accumulateur avec une trop petite tension peuvent mener à de faux résultats de mesure !

DANGER ! Danger de mort par choc électrique ! Dans certains cas, il n’est pas possible de détecter des câbles sous tension (► Caractéristiques techniques). Coupez toujours l’arrivée de courant (interrupteur de sécurité principal) avant de percer, scier ou fraiser dans les murs, plafonds ou sols.
Testez l’appareil sur une source de tension que vous connaissez.

DANGER ! Danger de mort par choc électrique ! Les câbles dont la tension ou la fréquence n’est pas comprise dans la plage mesurable (► Caractéristiques techniques) sont détectés comme objets métalliques. Effectuez donc toujours une recherche d’objets métalliques.

1. Ouvrez le logement des piles.
2. Raccordez la pile au clip de pile.
   – Veillez à ce que le câble de raccordement soit à côté de la pile.
   – Refermez le logement des piles.
3. Activez l’appareil avec la roue de réglage bleue. L’indicateur à LED (lampe rouge) clignote une fois. Veillez à ce qu’aucune pièce métallique ou aucune pièce conductrice de courant ne se trouve à proximité. Tournez la roue de réglage jusqu’à l’extinction de la lumière de signalisation. L’appareil est prêt à l’emploi.
4. Tenez le détecteur comme indiqué et conduisez-le latéralement (dans un mouvement horizontal) sur le mur, les grandes pièces métalliques (tuyaux, conduites d’eau) sont affichées jusqu’à une distance d’env. 5 cm. Les colonnes montantes 3×1,5 mm jusqu’à env. 30 mm. L’affichage du métal est effectué par une lumière permanente.
5. Les conduites conductrices de tension sont indiquées par une lumière clignotante. L’affichage a lieu également en cas de distance plus grande si le "courant s’écoule". Ainsi, pour trouver une colonne montante supposée, activez si possible un consommateur qui y est raccordé.

Important

Pour une localisation précise de pièces métalliques ou de conduites conductrices de tension, vous pouvez réduire la sensibilité de l’appareil. Tournez pour cela la roue de réglage comme indiqué au point 3. Mais continuez de tourner un peu après l’extinction de l’affichage.

Mise au rebut

Mise au rebut de l’appareil

Le symbole de la poubelle barrée signifie : Les batteries et les accus, les appareils électriques et électroniques ne doivent pas être jetées avec les ordures ménagères car ils pourraient contenir des substances nocives pour l’environnement et la santé.

Les consommateurs sont tenus d’éliminer appareils électriques usagés, les batteries et accus usagés d’appareils électriques séparément en les remettant à un point de collecte officiel afin de garantir un traitement adéquat. Conformément aux dispositions légales, les produits peuvent être retournés gratuitement, p. ex. auprès du service d’élimination communal ou du revendeur.

Les batteries, les accus et les lampes qui ne sont pas intégrés dans les appareils électriques usagés doivent être retirés et éliminés séparément avant l’élimination. Les batteries au lithium et les pack accus de tous les systèmes doivent être remis aux points de collecte uniquement en état déchargé. Les batteries doivent toujours être protégées contre les courts-circuits en collant les pôles.

Chaque utilisateur final est responsable pour la suppression des données personnelles qui se trouvent sur les appareils usagés à éliminer.

Mise au rebut de l’emballage

L’emballage se compose de carton et de matières plastiques marquées en conséquence qui peuvent être recyclés.
– Eliminez ces matériaux en les conduisant au recyclage.

Caractéristiques techniques

Référence	102945
Alimentation	Bloc de piles 9 V, 6LR61
Profondeur max. de détection (Métaux*)	50 mm env.
Profondeur max. de détection (Câbles sous tension**)	30 mm env.
Poids (sans piles)	82,2 g env.

*) La profondeur de détection dépend du matériau et de la taille de l’objet recherché et de la nature de la substructure.
**) L’appareil détecte uniquement les câbles blindés sous tension avec une tension de 90 à 250 V~ et de 50–60 Hz. Les câbles posés derrière un métal ou autrement blindés et ceux situés derrière des matériaux humides ou très épais (contreplaqué par ex.) ne sont pas détectés.

GB Operating instructions

Metal and cable detector

Intended use

The unit is designed to locate metals (both iron and non-ferrous metals, e. g. armouring iron) and live wires in walls, ceilings and floors. (Conditions for use: ► Technical data)

This product is not intended for commercial use. Generally acknowledged accident prevention regulations and enclosed safety instructions must be observed.

Only perform work described in these instructions for use. Any other use is improper. The manufacturer will not assume responsibility for damage resulting from such use.

Safety information

- To operate this device safely, the user must have read and understood these instructions for use before using the device for the first time.
- Observe all safety instructions! Failure to do so may cause harm to you and others.
- Retain all instructions for use, and safety instructions for future reference.
- If you sell or pass the device on, you must also hand over these operating instructions.
- Never use the device in a room where there is a danger of explosion or in the vicinity of flammable liquids or gases.
- Do not use the unit to determine alternating current in non-insulated or exposed lines.
- The measuring results may be affected by certain ambient conditions. These include, for example, strong magnetic fields, damp, construction materials containing metal, aluminium clad insulation material or conductive wallpaper.
- Under certain circumstances, live wires will not be recognised (► Technical data). For this reason, always deactivate the power at the main switch before starting to drill, saw or mill in walls, ceilings or floors.
- Before starting to drill, saw or mill in walls, ceilings or floors, always consult other sources of information as well (e. g. construction plans).
- If in doubt, consult a qualified specialist.
- Before using the unit for real, test on objects you are already aware of.
- The device is designed for indoor use.
- Never direct the beam towards people or other living creatures.
- Symbols appearing on your product may not be removed or covered. Information on the product that are no longer legible must be replaced immediately.

Read and observe the operating instructions before commissioning.

Operation

Note: –Before switching the unit on, ensure that the sensor area is dry.
– Before using the unit in a very cold or very warm environment, always allow it time to adjust to the temperature.

Note: Only use new alkaline batteries!
Battery to be used: ► Technical data
Batteries with not enough voltage or rechargeable batteries may lead to incorrect measurement readings!

DANGER! Danger to life due to electrical shock! Under certain circumstances, live wires will not be recognised (► Technical data). For this reason, always deactivate the power supply (at the main fuse) before starting to drill, saw or mill in walls, ceilings or floors.
Test the unit on a source of power you are already aware of.

DANGER! Danger to life due to electrical shock! Wires with voltages or frequencies in a range that cannot be measured (► Technical data) are simply recognised as metal objects. Thus, always look for metal objects as well.

1. Open the battery compartment.
2. Connect the battery to the battery clip.
   – Ensure that the connection cable lies alongside the battery.
   – Close the battery compartment again.
3. Switch the device on using the blue setting wheel. The LED indicator (red lamp) flashes once. Whilst doing this, make sure there are no metal or power-conducting parts in the vicinity Rotate the setting wheel until the display light goes out. The device is now ready for use.
4. Hold the detector as shown and guide it laterally (in horizontal motions) across the wall. Larger metal elements (pipes, water pipes) are shown up to a distance of around 5 cm. 3×1,5 mm ribbon conductive up to around 30 mm. Metal is shown by the permanent light.
5. Cables carrying power are shown by the flashing light. They can also be shown further away when “current is flowing”. To locate a potential ribbon conductive, switch on a consumer that may be connected to it.

Important

To precisely locate metal parts or cables carrying power, the sensitivity of the device may be reduced. To do this, operate the setting wheel as described under point 3. But when the display goes out, continue to turn further.

Disposal

Disposal of the appliance

A crossed-out wheelie bin icon means: Batteries and rechargeable batteries, electrical or electronic devices must not be disposed of with household waste. They may contain substances that are harmful to the environment and human health.

Consumers must dispose of waste electrical devices, spent portable batteries and rechargeable batteries separately from household waste at an official collection point to ensure that these items are processed correctly. The product can be returned free of charge in accordance with the legal requirements, for example through a municipal waste disposal company or a dealer.

Batteries, rechargeable batteries and lamps that are not permanently installed in waste electrical equipment and can be removed in a non-destructive way must be removed and disposed of separately before disposal of the equipment. Lithium batteries and rechargeable battery packs of all systems are only to be handed in to the waste collection points in a discharged state. The batteries must always be protected against short circuits by taping off the poles.

All end users are responsible for deleting any personal data stored on waste devices prior to their disposal.

Disposal of the packaging

The packaging consists of cardboard and correspondingly marked plastics that can be recycled.
– Make these materials available for recycling.

Technical data

Part number	102945
Voltage supply	Battery, 9 V block, 6LR61
Max. depth of capture (Metals*)	approximately 50 mm
Max. depth of capture (Live wires**)	approximately 30 mm
Weight (without battery)	approximately 82,2 g

*) The depth of capture will depend on the material and size of the object you are attempting to locate as well as the properties of the background.
**) The unit will only recognise un-shielded live wires with a voltage of between 90–250 V~ and 50–60 Hz. Wires laid behind metal, or wires that are shielded in another manner, as well as wires behind damp or very compact materials (e. g. plywood) will not be recognised.

CZ Návod k použití

Detektor kovů a elektrického vedení

Použití přiměřené určení

Přístroj je určený k vyhledávání kovů (železných a neželezných kovů, např. armovací železo), jakož i vedení pod napětím, uložených ve stěnách, stropech a podlahách. (Podmínky použití: ► Technické údaje)

Přístroj není určen k použití při podnikání. Musí se dodržovat obecně uznávané předpisy úrazové prevence a přiložené bezpečnostní pokyny.

Vykonávejte pouze činnosti popsané v tomto návodu k použití. Jakékoli jiné používání je považováno za neoprávněné chybné použití. Výrobce neodpovídá za škody, které z toho plynou.

Bezpečnostní pokyny

- Pro bezpečné zacházení s tímto přístrojem si jeho uživatel musí před prvním použitím přečíst tento návod k použití a porozumět mu.
- Respektujte všechny bezpečnostní pokyny! Pokud nebudete dbát bezpečnostních pokynů, ohrožujete sebe i ostatní.
- Všechny návody k použití a bezpečnostní pokyny si dobře uložte pro pozdější použití.
- Když přístroj prodáváte nebo předáváte dál, bezpodmínečně předejte i tento návod k použití.
- Přístroj nepoužívejte v prostorech ohrožených výbuchem nebo v blízkosti hořlavých kapalin nebo plynů!
- Přístroj nepoužívejte k zjišťování střídavého napětí v neizolovaných nebo volně položených vedeních.
- Výsledky měření mohou být ovlivněny určitými okolními podmínkami. Patří sem např. silná magnetická pole, vlhkost, stavební materiály s obsahem kovu, hliníkem potažené izolační materiály nebo vodivé tapety.
- Za určitých okolností není možné vedení pod napětím identifikovat (► Technické údaje). Před vrtáním, pilováním nebo frézováním do stěn, stropů nebo podlah proto vždy vypněte hlavní spínač.
- Před vrtáním, pilováním nebo frézováním do stěn, stropů nebo podlah se vždy řiďte i jinými zdroji informací (např. stavební plány).
- V případě pochyb se informujte u kvalifikovaného odborníka.
- Přístroj před použitím otestujte na objektech, které vám jsou známy.
- Přístroj je určený k použití v interiéru.
- V přístroji nikdy nenechávejte opotřebované baterie. Vytékající baterie uvolňují chemikálie, které škodí vašemu zdraví příp. zničí přístroj.
- Symboly, které se nacházejí na Vašem přístroji, se nesmějí odstraňovat ani zakrývat. Upozornění na přístroji, která už nejsou čitelná, musí být neprodleně nahrazena novými.

Před uvedením do provozu si přečtěte návod k použití, a řiďte se jím.

Obsluha

Poznámka: –Před zapnutím přístroje zajistěte, aby bylo okolí senzoru suché.
– Před použitím ve velmi studeném nebo teplém prostředí nechte přístroj nějakou dobu temperovat.

Poznámka: Používejte pouze nové alkalické baterie!
Použitelná baterie: ► Technické údaje
Baterie s příliš nízkým napětím nebo akumulátory mohou způsobit nesprávné výsledky měření!

NEBEZPEČÍ! Nebezpečí ohrožení života v důsledku zásahu elektrickým proudem! Za určitých okolností není možné vedení pod napětím identifikovat (► Technické údaje). Před vrtáním, pilováním nebo frézováním do stěn, stropů nebo podlah proto vždy vypněte přívod proudu (hlavní pojistný vypínač).
Přístroj otestujte na zdroji napětí, který je vám známý.

NEBEZPEČÍ! Nebezpečí ohrožení života v důsledku zásahu elektrickým proudem! Vedení, jejichž napětí nebo kmitočet jsou mimo měřitelný rozsah (► Technické údaje), budou identifikované pouze jako kovové předměty. Poto vždy vyhledávejte i kovové předměty.

1. Otevřete přihrádku na baterie.
2. Baterii připojte na kontaktu (klipsu).
   – Zajistěte, aby se nacházel připojovací kabel vedle baterie.
   – Přihrádku na baterie opět zavřete.
3. Přístroj zapněte modrým regulačním kolečkem. LED indikátor (červená žárovka) jednou blikne. Přitom dbejte, aby se v blízkosti nenacházely žádné kovové díly nebo díly pod napětím. Otáčejte regulačním kolečkem, dokud nezhasne indikační světlo. Poté je přístroj připraven k použití.
4. Detektor podržte podle znázornění na obrázku a zboku (vodorovným pohybem) veďte po stěně. Větší kovové díly (trubky, vodovodní potrubí) se zobrazí až do vzdálenosti cca 5 cm. Můstková vedení 3×1,5 mm do cca 30 mm. Indikace kovu se provádí pomocí stálého světla.
5. Vedení pod napětím se indikují blikajícím světlem. Indikace se provádí i v případě větší vzdálenosti, pokud “proudí proud”. Pro nalezení předpokládaného můstkového vedení zapněte pokud možno jeden spotřebič, který je na něj připojený.

Důležité upozornění

Pro přesnou lokalizaci kovových dílů nebo vedení pod napětím se může snížit citlivost přístroje. K tomu otáčejte regulační kolečko, jak je uvedeno pod bodem 3. Po zhasnutí indikátoru však otáčejte ještě trochu dále.

Likvidace

Likvidace přístroje

Symbol přeškrtnutého kontejneru znamená: Baterie a akumulátory, elektrické a elektronické přístroje nesmějí být likvidovány společně s domovním odpadem; mohou obsahovat látky, které jsou škodlivé pro životní prostředí a zdraví.

Spotřebitelé jsou povinni zneškodnit staré elektrické spotřebiče, spotřebované baterie a akumulátory odděleně od domovního odpadu na oficiálním sběrném místě, aby se zajistilo správné další zpracování. Vrácení výrobku lze dle právních předpisů provést bezplatně, např. prostřednictvím společnosti pro likvidaci komunálního odpadu nebo prostřednictvím prodejce.

Baterie, akumulátory a světelné zdroje, které nejsou ve starých elektrických přístrojích vmontované a které lze odstranit, aniž by došlo k jejich poškození, se před likvidací musí z přístrojů vyjmout a zlikvidovat v rámci tříděného odpadu. Lithiové baterie a akumulátory všech systémů se musí odevzdat na sběrném místě ve vybitém stavu. Pól baterie musí být vždy přelepený, aby se předešlo vzniku zkratu.

Každý koncový uživatel je sám zodpovědný za vymazání osobních údajů z použitých přístrojů, které se mají zlikvidovat.

Likvidace balení

Balení se skládá z kartonu a příslušně označených plastů, které mohou být recyklovány.
– Předejte tyto části na recyklaci.

Technické údaje

Číslo výrobku	102945
Zdroj napětí	Plochá 9 V baterie, 6LR61
Max. hloubka snímání (Kovy*)	cca 50 mm
Max. hloubka snímání (Vedení pod napětím**)	cca 30 mm
Hmotnost (bez baterie)	cca 82,2 g

*) Hloubka snímání je závislá na materiálu a velikosti vyhledávaného objektu, jakož i na vlastnosti podkladu.
**) Přístroj dokáže identifikovat výlučně nestíněná vedení pod napětím v rozmezí 90–250 V~ und 50–60 Hz. Vedení uložená za kovem nebo jinak stíněná vedení, jakož i vedení za vlhkými nebo velmi hustými materiály (např. překližka) nebudou identifikovaná.

SK Návod na použitie

Detektor kovov a elektrického vedenia

Použitie pre daný účel

Prístroj je určený na vyhľadávanie kovov (železných a neželezných kovov, napr. armovacieho železa) a vedenia pod napätím v stenách, stropoch a podlahách. (Podmienky použitia: ► Technické údaje)

Prístroj nie je určený na použitie pri podnikaní. Musí sa dodržiavať všeobecne uznávané predpisy úrazovej prevencie a priložené bezpečnostné pokyny.

Vykonávajte len činnosti opísané v tomto návode na použitie. Akékoľvek iné použitie je považované za neoprávnené chybné použitie. Výrobca nezodpovedá za škody, ktoré z toho plynú.

Bezpečnostné pokyny

- Aby bolo zaistené bezpečné zaobchádzanie s týmto zariadením, je nutné, aby si jeho užívateľ pred prvým použitím prečítal tento návod na obsluhu a porozumel mu.
- Dbajte všetkých bezpečnostných pokynov! Ak nerešpektujete bezpečnostné pokyny, ohrozujete sami seba a druhých.
- Všetky návody na použitie a bezpečnostné pokyny uchovajte pre ďalšie použitie.
- V prípade ďalšieho predaja alebo darovania tohto zariadenia spolu s ním odovzdajte vždy aj tento návod.
- Prístroj nepoužívajte v priestoroch ohrozených výbuchom alebo v blízkosti horľavých kvapalín či plynov!
- Prístroj nepoužívajte na zisťovanie striedavého napätia v neizolovaných alebo voľne ležiacich vedeniach.
- Výsledky merania môžu byť ovplyvnené určitými okolitými podmienkami. Patrí k nim napr. silné magnetické polia, vlhkosť, stavebné materiály obsahujúce kovy, izolácie kašírované hliníkovou fóliou alebo vodivé tapety.
- Za určitých okolností sa elektrické vedenie pod napätím nerozpozná (► Technické údaje). Pred vŕtaním, pílením alebo frézovaním do stien, stropov alebo podláh preto vždy vypnite hlavný vypínač.
- Pred vŕtaním, pílením alebo frézovaním do stien, stropov alebo podláh vždy berte do úvahy iné zdroje informácií (napr. stavebné plány).
- V prípade pochybností sa informujte u kvalifikovaného odborníka.
- Prístroj pred použitím otestujte na objektoch, ktoré sú vám známe.
- Prístroj je určený na použitie v interiéri.
- Opotrebené batérie nenechávajte nikdy v prístroji. Vytekajúce batérie uvoľňujú chemikálie, ktoré škodia vášmu zdraviu príp. ničia prístroj.
- Symboly, ktoré sa nachádzajú na vašom prístroji, sa nesmú odstraňovať ani zakrývať. Pokyny na prístroji, ktoré už nie sú

Tehnični podatki

Številka artikla	102945
Napetostno napajanje	Baterija, 9 V Block, 6LR61
Maks. globina zajemanja (Kovine*)	cca. 50 mm
Maks. globina zajemanja (Napetostne napeljave**)	cca. 30 mm
Teža (brez baterije)	cca. 82,2 g

*) Globina zajemanja je odvisna od materiala in velikosti objekta, ki ga iščete, kakor tudi sestave podlage.
**) Naprava prepozna izključno neizolirane napetostne napeljave z napetostjo 90-250 V~ in 50-60 Hz. Za kovino položene ali drugače izolirane napeljave, kakor tudi napeljave za vlažnimi ali zelo nepreputnimi materiali (n pr. vezan les) ne bodo prepoznane.

HU Használati utasítás

Fém- és vezetékkereső

Rendeltetésszerű használat

A készüléket fémek (vas- és nem vastartalmú fémek, pl. betonvas) és áramot vezető vezetékek keresésére tervezték falakban, tetőben és padlóban. (Alkalmazási feltételek: ► Műszaki adatok)

A készüléket nem terveztük ipari használatra. Be kell tartani az általánosan elismert baleset megelőzési előírásokat és a mellékelt biztonsági utasításokat.

Csak az ebben a használati leírásban szereplő tevékenységeket végezze. Minden más felhasználása nem megengedett téves használat. A gyártó nem felelős az ebből fakadó károkért.

Biztonsági utasítások

- A készülék csak akkor kezelhető biztonságosan, ha az első használat előtt a kezelő elolvasta és megértette ezt a használati utasítást.
- Tartsa be az összes biztonsági előírást! A biztonsági előírások figyelmen kívül hagyásával önmagát és másokat is veszélyeztet.
- Minden használati utasítást és biztonsági előírást őrizzen meg a későbbi felhasználásra.
- Ha a készüléket eladja vagy odaadja, feltétlenül adja vele ezt a használati utasítást is.
- A készüléket ne alkalmazza robbanásveszélyes helyeken vagy gyúlékony folyadékok vagy gázak közelében!
- Ne használja a készüléket váltóáram megállapítására nem szigetelt vagy szabadon függő vezetékekben.
- A vágási minőséget befolyásolhatják bizonyos környezeti viszonyok. Ide sorolhatók pl. az erős mágneses mezők, nedvesség, fémtartalmú építkezési anyagok, alu-kasírozott szigetelőanyagok vagy vezető típusú tapéták.
- Bizonyos körülmények között az áramot vezető vezetékek nem észlelődnek (► Műszaki adatok). Fúrás, fűrészelés vagy marás előtt falba, tetőbe vagy padlóba mindig kapcsolja ki a főkapcsolót.
- Fúrás, fűrészelés vagy marás esetén falba, tetőbe vagy padlóba mindig tartson figyelemben más információforrásokat is (pl. építkezési tervrajzok).
- Kétes esetekben kérjen tanácsot egy szakembertől.
- Használat előtt tesztelje a készüléket ismert tárgyakon.
- A készüléket beltéri alkalmazásra tervezték.
- Ne hagyja a készülékben a lemerült elemeket. A kifolyó elemek olyan kémiai anyagokat bocsátanak ki, amelyek károsíthatják az egészséget, illetve a készüléket.
- A készüléken található jelzéseket nem szabad leszedni vagy letakarni. Ha egy felirat már nem olvasható, azt haladéktalanul cserélje le.

Üzembe helyezés előtt olvassa el a használati útmutatót és tartsa be az utasításait.

Kezelés

Megjegyzés: –A készülék bekapcsolása előtt ellenőrizze, hogy az érzékelési terület száraz.
– Használat előtt a készüléket temperálja nagyon hideg vagy meleg környezetben egy ideig.

Megjegyzés: Csak alkáli elemeket alkalmazzon!
Használható elem: ► Műszaki adatok
A túl kisfeszültségű elemek vagy akkuk téves mérési eredményekhez vezethetnek!

VESZÉLY! Életveszély elektromos áramütés által! Bizonyos körülmények között az áramot vezető vezetékek nem észlelődnek (► Műszaki adatok). Fúrás, fűrészelés vagy marás előtt falba, tetőbe vagy padlóba mindig kapcsolja ki az áramellátást (főbiztosíték-kapcsolót).
Tesztelje a készüléket ismert feszültségforráson.

VESZÉLY! Életveszély elektromos áramütés által! Azokat a vezetékeket, amelyek feszültsége vagy frekvenciája nem a mérhető tartományban fekszik (► Műszaki adatok), csak fémtárgyként ismeri fel a készülék. Ezért keresse mindig a fémtárgyakat is.

1. Nyissa ki az elemtartót.
2. Csatlakoztassa az elemet az elemcsatlakozó klipszre.
   – Győződjön meg arról, hogy a csatlakozókábel az elem mellett van.
   – Zárja le újra az elemtartó rekeszt.
3. Kapcsolja be a készüléket a kék állítókerékkel. A LED-jelzőlámpa (kicsi piros lámpa) egyszer felvillan. Ügyeljen arra, hogy semmilyen fémtárgy vagy villamos vezető ne legyen a közelben. Addig forgassa az állítókereket, amíg a kijelzőlámpa ki nem alszik. A készülék most üzemkész állapotban van.
4. Tartsa a detektort az ábrán látható módon, és vezesse azt oldalirányban (vízszintes mozgatással) a fal mentén. A nagyobb fémdarabok (csövek, vízvezetékek) akár kb. 5 cm-es távolságig kimutathatók. 3×1,5 mm szalagkábelek kb. 30 mm-ig. Folyamatos fény jelzi, ha a készülék fémet talált.
5. A villamos vezetékeket villogó fény jelzi. A kijelzés nagyobb távolság esetén is megtörténik, ha "áram folyik". Egy feltételezett szalagkábel megtalálásához tehát lehetőség szerint kapcsoljon be egy arra csatlakoztatott fogyasztót.

Fontos

A fémalkatrészek vagy a villamos vezetékek pontos helyének meghatározásához a készülék érzékenységét csökkenteni lehet. Ehhez az állítókereket a 3. pont szerint kezelje. A kijelzés megszűnése után azonban még egy kicsit forgassa tovább.

Selejtezés

A készülék selejtezése

Az áthúzott kuka szimbólum jelentése a következő: Az elemeket és akkukat, az elektromos és elektronikus készülékeket nem szabad a háztartási hulladékok közé tenni. Ezek a környezetre és egészségre káros anyagokat tartalmazhatnak.

A felhasználó köteles a régi elektromos készülékeket, a készülék használt elemeit és akkumulátorait a háztartási hulladékoktól különválasztva a hivatalos gyűjtőhelyen keresztül ártalmatlanítani a szakszerű további feldolgozás biztosításához. A leadás a jogszabályi előírásoknak megfelelően díjmentesen végezhető, pl. településihulladék-ártalmatlanító társaságon vagy kereskedőn keresztül.

Az olyan elemeket, akkumulátorokat és lámpákat, amelyek nincsenek fixen beépítve a régi elektromos készülékbe és roncsolásmentesen eltávolíthatók belőle, ártalmatlanítás előtt ki kell venni és külön kell ártalmatlanítani. Az összes rendszer lítium elemeit és akkucsomagjait csak lemerült állapotban szabad leadni a visszavételi helyen. Az elemeket a pólusok leragasztásával kell védeni a rövidzárlat ellen.

Minden végfelhasználó saját maga felel az ártalmatlanítandó készüléken lévő személyes adatainak törléséért.

A csomagolás selejtezése

A csomagolás anyaga karton és megfelelően jelölt műanyag, ami újra hasznosítható.
– Ezeket juttassa el az újrahasznosításba.

Műszaki adatok

Cikkszám	102945
Aramellátás	Elem, 9 V blokk, 6LR61
Max. érzékelési mélység (Fémek*)	kb. 50 mm
Max. érzékelési mélység (Áramot vezető vezetékek**)	kb. 30 mm
Tömeg (elem nélkül)	kb. 82,2 g

*) Az érzékelési mélység függ a keresett tárgy anyagától és méretétől, illetve az alap jellegétől.
**) A készülék kizárólag nem árnyékolt áramot vezető vezetékeket tud felismerni, 90–250 V~ és 50–60 Hz feszültségtartomány között. Fém hátu mögé helyezett, vagy másképp árnyékolt vezetékeket, illetve nedves vagy nagyon szigetelt anyagok (pl. rétegelt falemez) háta mögé helyezett vezetékeket nem tud felismerni.

BA/HR Priručnik za upotrebu

Tragač metala i kablova

Namjenska upotreba

Ovaj uređaj je namijenjen za traženje metala (željeznih i neželjeznih metala, npr. armiranog željeza) i vodova koji provode napon u zidovima, na plafonima i podovima. (Uslovi primjene: ► Tehnički podaci)

Uređaj nije koncipiran za komercijalnu upotrebu. Opšte prihvaćeni propisi o sprječavanju nesreća i priložena sigurnosna uputstva moraju se poštovati.

Obavljati samo djelatnosti koje su opisane u ovom uputstvu za upotrebu. Svaka druga primjena je zloupotreba. Proizvođač nije odgovoran za štete nastale po tom osnovu.

Upute o sigurnosti

- Za sigurno rukovanje uređajem korisnik mora pročitati i razumjeti ovo uputstvo za upotrebu prije prvog korištenja uređaja.
- Obratite pažnju na sva sigurnosna uputstva! Ako ne poštujete sigurnosna uputstva, sebe i druga lica dovodite u opasnost.
- Sačuvajte sva uputstva za upotrebu i sigurnosna uputstva radi buduće upotrebe.
- Ako prodate ili poklonite uređaj, obavezno dajte i uputstvo za upotrebu.
- Uređaj ne upotrebljavajte u prostorijama u kojima može doći do eksplozije ili u blizini zapaljivih tečnosti ili gasova!
- Ne koristite uređaj za utvrđivanje naizmjeničnog napona u neizolovanim ili slobodno položenim vodovima.
- Rezultati mjerača mogu biti netačni zbog određenih uslova okoline. Tu spadaju npr. jaka magnetna polja, vlaga, građevinski materijali koji sadrže metale, izolacioni materijali kaširani aluminijem ili provodljive tapete.
- Pod određenim uslovima vodovi koji provode napon ne mogu se prepoznati (► Tehnički podaci). Zbog toga prije bušenja, piljenja ili glodanja u zidovima, na plafonima ili podovima uvijek isključite glavni prekidač.
- Prije bušenja, piljenja ili glodanja u zidovima, na plafonima ili podovima uvijek vodite računa i o drugim izvorima informacija (npr. građevinski planovi).
- U slučaju nedoumice obratite se kvalifikovanom stručnjaku.
- Prije upotrebe testirajte uređaj na Vama poznatim objektima.
- Ovaj uređaj je predviđen samo za unutrašnju upotrebu.
- Nemojte u uređaju da ostavljate potrošene baterije. Iz baterija koje ističu se oslobađaju hemikalije, koje su štetne za vaše zdravlje odn. koje uništavaju uređaj.
- Simboli koji se nalaze na Vašem uređaju ne smiju se odstranjivati ili prekrivati. Napomene na uređaju koje više nisu čitljive moraju se odmah zamijeniti.

Prije puštanja u rad pročitajte uputstvo za upotrebu i pridržavajte ga se.

Rukovanje

Uputa: –Prije uključivanja uređaja uvjerite se da je područje senzora suho.
– Prije korištenja u veoma hladnoj ili toploj okolini ostavite uređaj neko vrijeme da se rashladi ili zagrije.

Uputa: Koristite samo nove alkaline baterije!
Upotrebljiva baterija: ► Tehnički podaci
Baterije ili akumulatori sa malim naponom mogu dovesti do pogrešnih rezultata mjerenja!

OPASNOST! Opasnost po život od strujnog udara! Pod određenim uslovima vodovi koji provode napon ne mogu se prepoznati (► Tehnički podaci). Zbog toga prije bušenja, piljenja ili glodanja u zidovima, na plafonima ili podovima uvijek isključite dovod struje (glavni sigurnosni prekidač).
Testirajte uređaj na Vama poznatom izvoru napona.

OPASNOST! Opasnost po život od strujnog udara! Vodovi čiji se napon ili frekvencija ne nalaze u mjerljivom području (► Tehnički podaci) prepoznaju se samo kao metalni objekti. Zbog toga uvijek tražite metalne objekte.

1. Otvorite pretinac za baterije.
2. Priključite bateriju na baterijsku spojku.
   – Pobrinite se da je priključni kabl pored baterije.
   – Ponovno zatvoriti poklopac baterija.
3. Uključite uređaj sa plavim točkićem za podešavanje. LED-indikator (crvena lampica) zatrepta jednom. Pobrinite se da nema metalnih dijelova ili dijelova pod naponom u blizini. Okrećite podešavajući točkić toliko dugo, dok se prikazno svjetlo ne ugasi. Sada je uređaj spreman za rad.
4. Detektor kao što je prikazano držite i bočno (u vodoravnom položaju) vodite preko zida. Veći metalni dijelovi (cijevi, cijevi za vodu), bliže prikazani do udaljenosti od oko 5 cm. 3×1,5 mm lamelne vodove do oko 30 mm. Prikaz metala slijedi preko stalnog svjetla.
5. Vodovi pod naponom su označeni sa treperećim svjetlom. Prikaz slijedi takođe i kod veće udaljenosti kada „Struja teče". Za pronalaženje vjerojatnog lamelnog voda takođe je moguće zato uključiti priključen potrošač.

Važno

Za tačne lokacije metalnih dijelova ili vodova pod naponom osjetljivost uređaja može se smanjiti. Za točkić za podešavanje kao što je opisano pod tačkom 3. Međutim, nakon gašenja prikaza još malo nastaviti okretati.

Odlaganje na otpad

Odlaganje uređaja na otpad

Simbol precrtane kante za smeće znači: baterije i akumulatori, električni i elektronski uređaji ne smiju se odlagati s kućnim otpadom. Mogu sadržavati supstance štetne za okoliš i zdravlje.

Potrošači su dužni stare električne uređaje, baterije i stare baterije od uređaja, odlagati odvojeno od kućnog otpada na službenom mjestu skupljanja kako bi se osigurala pravilna daljnja obrada. Povrat se može izvršiti u skladu sa zakonskom regulativom npr. preko komunalnog pogona za odlaganje u otpad ili preko nekog trgovca.

Baterije, akumulateri i lampe, koje nisu čvrsto ugrađene u stare električne uređaje i mogu da se skidaju bez potrebe za uništavanjem, moraju se ukloniti prije odlaganja i odvojeno odložiti u otpad. Litijumske baterije i akumulatorska pakovanja svih sistema moraju se predati u zbirna mjesta samo u ispražnjenom stanju. Baterije moraju uvijek biti sa odlijepljenim polovima kako biste se osigurali od kratkog spoja.

Svaki je krajnji korisnik odgovoran za brisanje ličnih podataka na starim uređajima za odlaganje.

Odlaganje pakovanja na otpad

Pakovanje se sastoji od kartona i odgovarajuće označenih umjetnih materijala koji se mogu reciklirati.
– Ove materijale dajte na ponovnu preradu i upotrebu.

Tehnički podaci

Broj artikla	102945
Napajanje naponom	Baterija, 9 V-Block, 6LR61
Maks. dubina registrovanja (Metali*)	oko 50 mm
Maks. dubina registrovanja (Vodovi koji provode napon**)	oko 30 mm
Težina (bez baterije)	oko 82,2 g

*) Dubina registrovanja zavisi od materijala i veličine objekta koji se traži kao i od osobina podloge.
**) Uređaj prepoznaje isključivo nezaklonjene vodove koji provode napon od 90–250 V~ i 50–60 Hz. Vodovi postavljeni iza metala ili na drugi način zaklonjeni vodovi kao i vodovi iza vlažnih ili vrlo nepropusnih materijala (npr. šperploče) se ne prepoznaju.

GR Οδηγίες λειτουργίας

Ανιχνευτής μετάλλου και αγωγών

Ενδεδειγμένη χρήση

Η συσκευή προορίζεται για τον εντοπισμό μετάλλων (σιδηρούχων και μη σιδηρούχων μετάλλων, π.χ. σιδήρου οπλισμού) και ηλεκτροφόρων αγωγών σε τοίχους, οροφές και δάπεδα. (Συνθήκες χρήσης: ► Τεχνικά στοιχεία)

Η συσκευή δεν έχει σχεδιαστεί για επαγγελματική χρήση. Οι γενικά αναγνωρισμένες προδιαγραφές πρόληψης ατυχημάτων και οι εσώκλειστες υποδείξεις ασφαλείας πρέπει να λαμβάνονται υπόψη.

Να πραγματοποιείτε μόνο τις εργασίες που περιγράφονται σε αυτές τις οδηγίες χρήσης. Κάθε άλλη εφαρμογή είναι μία ανεπίτρεπτη λανθασμένη χρήση. Ο κατασκευαστής δεν ευθύνεται για τις ζημιές που τυχόν θα προκύψουν.

Οδηγίες ασφαλείας

- Για τον ασφαλή χειρισμό αυτής της συσκευής θα πρέπει ο χρήστης της συσκευής πριν την πρώτη χρήση της να έχει διαβάσει και να έχει κατανοήσει τις παρούσες οδηγίες χρήσης.
- Προσέχετε όλες τις υποδείξεις ασφαλείας! Παραβλέποντας τις υποδείξεις ασφαλείας, θέτετε σε κίνδυνο τον εαυτό σας και τους άλλους.
- Φυλάξτε τις οδηγίες χρήσης και τις υποδείξεις ασφαλείας για μελλοντική χρήση.
- Εάν πωλήσετε ή μεταβιβάσετε τη συσκευή, μεταβιβάστε οπωσδήποτε και αυτές τις οδηγίες χρήσης.
- Μη χρησιμοποιείτε τη συσκευή σε χώρους με κίνδυνο έκρηξης ή κοντά σε υγρά ή αέρια καύσιμα!
- Μην χρησιμοποιείτε τη συσκευή για να ανιχνεύσετε εναλλασσόμενη τάση σε μη μονωμένους ή ακάλυπτους αγωγούς.
- Ορισμένες συνθήκες περιβάλλοντος μπορούν να επηρεάσουν τα αποτελέσματα μετρήσεων. Σε αυτές περιλαμβάνονται π.χ. ισχυρά μαγνητικά πεδία, υγρασία, οικοδομικά υλικά που περιέχουν μέταλλα, μονωτικά υλικά με επένδυση αλουμινίου ή αψύγιμες ταπετσαρίες.
- Υπό ορισμένες συνθήκες δεν ανιχνεύονται ηλεκτροφόροι αγωγοί (► Τεχνικά στοιχεία). Για το λόγο αυτό κατεβάζετε πάντοτε το γενικό διακόπτη πριν από τη διάτρηση, το πρίόνισμα ή το φρεζάρισμα σε τοίχους, οροφές ή δάπεδα.
- Πριν από τη διάτρηση, το πρίονισμα ή το φρεζάρισμα σε τοίχους, οροφές ή δάπεδα συμβουλεύεστε πάντοτε και άλλες πηγές πληροφοριών (π.χ. αρχιτεκτονικά σχέδια).
- Σε περίπτωση αμφιβολίας συμβουλευθείτε έναν καταρτισμένο ειδικό τεχνικό.
- Δοκιμάστε τη συσκευή σε γνωστά αντικείμενα προτού τη χρησιμοποιήσετε.
- Η συσκευή προορίζεται για χρήση σε εσωτερικούς χώρους.
- Μην αφήνετε μεταχειρισμένες μπαταρίες μέσα στη συσκευή. Μπαταρίες που εκρέουν απελευθερώνουν χημικές ουσίες, οι οποίες βλάπτουν την υγεία σας ή καταστρέφουν τη συσκευή.
- Σύμβολα, που βρίσκονται στο μηχάνημά σας, δεν επιτρέπεται να απομακρύνονται ή να επικαλύπτονται. Υποδείξεις επάνω στο μηχάνημα, που έγιναν μη αναγνώσιμες, πρέπει να αντικαθίστανται άμεσα.

Πριν τη θέση σε λειτουργία διαβάζετε και λαμβάνετε υπόψη σας τις οδηγίες χειρισμού.

Χειρισμός

Υπόδειξη: –Πριν από την ενεργοποίηση της συσκευής βεβαιώνεστε ότι είναι στεγνή η περιοχή του αισθητήρα.
– Προτού χρησιμοποιήσετε τη συσκευή σε συνθήκες έντονου ψύχους ή υπερβολικής θερμότητας αφήνετέ τη να προσαρμοσθεί στη θερμοκρασία για κάποιο διάστημα.

Υπόδειξη: Χρησιμοποιείτε μόνο νέες αλκαλικές μπαταρίες!
Κατάλληλη μπαταρία: ► Τεχνικά στοιχεία
Μπαταρίες με πολύ χαμηλή τάση ή συσσωρευτές μπορεί να οδηγήσουν σε εσφαλμένα αποτελέσματα μέτρησης!

ΚΙΝΔΥΝΟΣ! Κίνδυνος θανάτου από ηλεκτροπληξία! Υπό ορισμένες συνθήκες δεν ανιχνεύονται ηλεκτροφόροι αγωγοί (► Τεχνικά στοιχεία). Για το λόγο αυτό απομονώνετε την παροχή τάσης (γενικός διακόπτης) πριν από τη διάτρηση, το πριόνισμα ή το φρεζάρισμα σε τοίχους, οροφές ή δάπεδα.
Δοκιμάστε τη συσκευή σε μία γνωστή πηγή τάσης.

ΚΙΝΔΥΝΟΣ! Κίνδυνος θανάτου από ηλεκτροπληξία! Οι αγωγοί, η τάση και η συχνότητα των οποίων δεν κυμαίνονται εντός του ανιχνεύσιμου εύρους(► Τεχνικά στοιχεία), αναγνωρίζονται μόνο ως μεταλλικά αντικείμενα. Για το λόγο αυτό αναζητάτε πάντοτε και μεταλλικά αντικείμενα.

1. Ανοίξτε τη θήκη της μπαταρίας.
2. Συνδέστε την μπαταρία στο κλιπ μπαταρίας.
   – Βεβαιωθείτε πως το καλώδιο σύνδεσης βρίσκεται δίπλα στην μπαταρία.
   – Κλείστε και πάλι τη θήκη μπαταριών.
3. Ενεργοποιήστε τη συσκευή με το μπλε τροχό ρύθμισης. Ο δείκτης LED (κόκκινο λαμπάκι) αναβοσβήνει μία φορά. Φροντίστε να μη βρίσκονται κοντά μεταλλικά τμήματα ή τμήματα που φέρουν τάση. Στρέψτε τον τροχό ρύθμισης μέχρι να σβήσει το φως ένδειξης. Τώρα η συσκευή είναι έτοιμη για λειτουργία.
4. Κρατήστε τον ανιχνευτή όπως απεικονίζεται και οδηγήστε τον με την πλαϊνή πλευρά στον τοίχο (με οριζόντια κίνηση). Τα μεγαλύτερα μεταλλικά τμήματα (σωλήνες, αγωγοί νερού) εμφανίζονται μέχρι και σε μια απόσταση περ. 5 cm. 3×1,5 mm εύκαμπτα πλακέ καλώδια έως περ. 30 mm. Η ένδειξη ύπαρξης μετάλλου σηματοδοτείται με διαρκές φως.
5. Οι αγωγοί που φέρουν τάση σηματοδοτούνται με φως που αναβοσβήνει. Η ένδειξη παρουσιάζεται και σε μεγαλύτερη απόσταση, αν υπάρχει «ροή ρεύματος». Συνεπώς, για την ανίχνευση υποθέμενου εύκαμπτου πλακέ καλωδίου, ενεργοποιήστε, αν είναι δυνατόν, κάποιον καταναλωτή ρεύματος συνδεδεμένο με αυτό.

Πριν τη θέση σε λειτουργία διαβάζετε και λαμβάνετε υπόψη σας τις οδηγίες χειρισμού.

Χειρισμός

Υπόδειξη: –Πριν από την ενεργοποίηση της συσκευής βεβαιώνεστε ότι είναι στεγνή η περιοχή του αισθητήρα.
– Προτού χρησιμοποιήσετε τη συσκευή σε συνθήκες έντονου ψύχους ή υπερβολικής θερμότητας αφήνετέ τη να προσαρμοσθεί στη θερμοκρασία για κάποιο διάστημα.

Υπόδειξη: Χρησιμοποιείτε μόνο νέες αλκαλικές μπαταρίες!
Κατάλληλη μπαταρία: ► Τεχνικά στοιχεία
Μπαταρίες με πολύ χαμηλή τάση ή συσσωρευτές μπορεί να οδηγήσουν σε εσφαλμένα αποτελέσματα μέτρησης!

ΚΙΝΔΥΝΟΣ! Κίνδυνος θανάτου από ηλεκτροπληξία! Υπό ορισμένες συνθήκες δεν ανιχνεύονται ηλεκτροφόροι αγωγοί (► Τεχνικά στοιχεία). Για το λόγο αυτό απομονώνετε την παροχή τάσης (γενικός διακόπτης) πριν από τη διάτρηση, το πριόνισμα ή το φρεζάρισμα σε τοίχους, οροφές ή δάπεδα.
Δοκιμάστε τη συσκευή σε μία γνωστή πηγή τάσης.

ΚΙΝΔΥΝΟΣ! Κίνδυνος θανάτου από ηλεκτροπληξία! Οι αγωγοί, η τάση και η συχνότητα των οποίων δεν κυμαίνονται εντός του ανιχνεύσιμου εύρους(► Τεχνικά στοιχεία), αναγνωρίζονται μόνο ως μεταλλικά αντικείμενα. Για το λόγο αυτό αναζητάτε πάντοτε και μεταλλικά αντικείμενα.

1. Ανοίξτε τη θήκη της μπαταρίας.
2. Συνδέστε την μπαταρία στο κλιπ μπαταρίας.
   – Βεβαιωθείτε πως το καλώδιο σύνδεσης βρίσκεται δίπλα στην μπαταρία.
   – Κλείστε και πάλι τη θήκη μπαταριών.
3. Ενεργοποιήστε τη συσκευή με το μπλε τροχό ρύθμισης. Ο δείκτης LED (κόκκινο λαμπάκι) αναβοσβήνει μία φορά. Φροντίστε να μη βρίσκονται κοντά μεταλλικά τμήματα ή τμήματα που φέρουν τάση. Στρέψτε τον τροχό ρύθμισης μέχρι να σβήσει το φως ένδειξης. Τώρα η συσκευή είναι έτοιμη για λειτουργία.
4. Κρατήστε τον ανιχνευτή όπως απεικονίζεται και οδηγήστε τον με την πλαϊνή πλευρά στον τοίχο (με οριζόντια κίνηση). Τα μεγαλύτερα μεταλλικά τμήματα (σωλήνες, αγωγοί νερού) εμφανίζονται μέχρι και σε μια απόσταση περ. 5 cm. 3×1,5 mm εύκαμπτα πλακέ καλώδια έως περ. 30 mm. Η ένδειξη ύπαρξης μετάλλου σηματοδοτείται με διαρκές φως.
5. Οι αγωγοί που φέρουν τάση σηματοδοτούνται με φως που αναβοσβήνει. Η ένδειξη παρουσιάζεται και σε μεγαλύτερη απόσταση, αν υπάρχει «ροή ρεύματος». Συνεπώς, για την ανίχνευση υποθέμενου εύκαμπτου πλακέ καλωδίου, ενεργοποιήστε, αν είναι δυνατόν, κάποιον καταναλωτή ρεύματος συνδεδεμένο με αυτό.

Σημαντικό

Για τον ακριβή εντοπισμό μεταλλικών τμημάτων ή αγωγών που φέρουν τάση, μπορεί να μειωθεί η ευαισθησία της συσκευής. Για το σκοπό αυτό χειριστείτε τον τροχό ρύθμισης όπως περιγράφεται στο χωρίο 3. Ωστόσο, πρέπει να στρέψετε τον τροχό λίγο ακόμη, αφού σβήσει η ένδειξη.

Διάθεση στα απορρίμματα

Διάθεση συσκευής στα απορρίμματα

Το σύμβολο του διαγραμμένου κάδου απορριμμάτων σημαίνει ότι: Οι μπαταρίες και οι συσσωρευτές, οι ηλεκτρικές και ηλεκτρονικές συσκευές δεν επιτρέπεται να απορρίπτονται στα οικιακά απορρίμματα. Μπορεί να περιλαμβάνουν επικίνδυνες για το περιβάλλον και την υγεία ουσίες.

Οι καταναλωτές είναι υποχρεωμένοι να απορρίπτουν τις παλαιές ηλεκτρικές συσκευές, τις μπαταρίες συσκευών και τους συσσωρευτές ξεχωριστά από τα οικιακά απορρίμματα σε ένα επίσημο σημείο συλλογής, για να διασφαλίζεται η κατάλληλη περαιτέρω επεξεργασία. Η επιστροφή μπορεί να γίνει σύμφωνα με τη νομοθεσία δωρεάν π.χ. μέσω μιας δημοτικής επιχείρησης ανακύκλωσης ή μέσω του καταστήματος αγοράς.

Οι μπαταρίες, οι συσσωρευτές και οι λυχνίες που δεν είναι μόνιμα εγκατεστημένες σε παλαιές ηλεκτρικές συσκευές και μπορούν να αφαιρεθούν χωρίς καταστροφή της συσκευής, πρέπει να αφαιρούνται πριν από την απόρριψη και να απορρίπτονται ξεχωριστά. Οι μπαταρίες λιθίου και τα πακέτα συσσωρευτών όλων των συστημάτων πρέπει να παρααρίες πρέπει να προστατεύονται από βραχυκυκλώματα, αποσυνδέοντάς τες πάντα από τους πόλους.

Κάθε τελικός χρήστης είναι ο ίδιος υπεύθυνος για τη διαγραφή προσωπικών δεδομένων στις παλαιές συσκευές που προορίζονται για απόρριψη.

Διάθεση συσκευασίας στα απορρίμματα

Η συσκευασία αποτελείται από χαρτόνι και μεμβράνες με σήμανση, δηλαδή με υλικά που μπορούν να ανακυκλωθούν.
– Διαθέστε αυτά τα υλικά για ανακύκλωση.

Τεχνικά στοιχεία

Αριθμός προϊόντος	102945
Τροφοδοσία τάσης	Μπαταρία, μπλοκ 9 V, 6LR61
Μέγ. βάθος ανίχνευσης (μέταλλα*)	περ. 50 mm
Μέγ. βάθος ανίχνευσης (αγωγοί που φέρουν τάση**)	περ. 30 mm
Βάρος (χωρίς μπαταρία)	περ. 82,2 g

*) Το βάθος ανίχνευσης εξαρτάται από το υλικό και τις διαστάσεις του αναζητούμενου αντικειμένου και τη σύσταση του υποστρώματος.
**) Η συσκευή ανιχνεύει αποκλειστικά ηλεκτροφόρους αγωγούς χωρίς θωράκιση με τάση 90–250V~ και 50–60Hz. Δεν ανιχνεύονται αγωγοί που καλύπτονται από μέταλλο ή με άλλο τρόπο θωρακισμένοι αγωγοί ούτε αγωγοί πίσω από υλικά υψηλής υγρασίας ή πυκνότητας (π.χ. κόντρα πλακέ).

NL Gebruiksaanwijzing

Metaal- en leidingzoeker

Reglementair gebruik

Het apparaat is bedoeld voor het opsporen van metaal (ijzerhoudende en non-ferrometalen, bijv. betonijzer) en spanningsgeleidende bedrading in muren, plafonds en vloeren. (Gebruiksvoorwaarden: ► Technische gegevens)

Het apparaat is uitsluitend voor particulier gebruik bestemd. De algemeen erkende ongevallenpreventievoorschriften en bijgevoegde veiligheidsinstructies moeten in acht genomen worden.

Voer alleen werkzaamheden uit, die in deze gebruiksaanwijzing beschreven zijn. Elk ander gebruik is niet toegestaan foutief gebruik. De fabrikant is niet aansprakelijk voor schade die als gevolg hiervan ontstaat.

Veiligheidsaanwijzingen

- Voor een veilige omgang met dit apparaat moet de gebruiker van dit apparaat deze gebruiksaanwijzing voor het eerste gebruik gelezen en begrepen hebben.
- Neem altijd alle veiligheidsaanwijzingen in acht! Wanneer u de veiligheidsaanwijzingen niet in acht neemt, brengt u uzelf en anderen in gevaar.
- De gebruiksaanwijzing altijd onder handbereik bewaren.
- Wanneer u het apparaat doorverkoopt of weggeeft, moet u deze gebruiksaanwijzing absoluut meegeven.
- Gebruik het apparaat niet in explosiegevaarlijke ruimtes of in de buurt van brandbare vloeistoffen of gassen!
- Gebruik het apparaat niet om wisselspanning in niet-geïsoleerde of open liggende bedrading vast te stellen.
- Meetresultaten kunnen door bepaalde omgevingsomstandigheden worden beïnvloed. Daartoe behoren bijv. sterke magnetische velden, vocht, metaalhoudende bouwmaterialen, van een aluminium laag voorziene isolatiematerialen of geleidend behang.
- Onder bepaalde omstandigheden wordt spanningsgeleidende bedrading niet herkend (► Technische gegevens). Schakel derhalve voor het boren, zagen of frezen in muren, plafonds of vloeren altijd de hoofdschakelaar uit.
- Let voor het boren, zagen of frezen in muren, plafonds of vloeren tevens altijd op andere informatiebronnen (bijv. bouwtekeningen).
- Vraag in geval van twijfel advies aan een gekwalificeerd vakman.
- Test het apparaat voor gebruik op bij u bekende objecten.
- Het apparaat is uitsluitend bedoeld voor gebruik binnenshuis.
- Laat batterijen niet in het apparaat. Lekkende batterijen ontketenen chemicaliën die schadelijk zijn voor uw gezondheid en kunnen het apparaat beschadigen.
- Symbolen die op het apparaat staan, mogen niet worden verwijderd of worden afgedekt. Onleesbare instructies op het apparaat moeten direct worden vervangen.

Voor ingebruikname gebruiksaanwijzing lezen en in acht nemen.

Bediening

Aanwijzing: –U moet voor het inschakelen van het apparaat controleren dat het sensorgebied droog is.
– Het apparaat voor gebruik in een uiterst koude of warme omgeving altijd enige tijd op temperatuur laten komen.

Aanwijzing: Uitsluitend nieuwe alkalinebatterijen gebruiken!
Te gebruiken batterij: ► Technische gegevens
Batterijen met een te lage spanning of accu's kunnen tot verkeerde meetresultaten leiden!

GEVAAR! Levensgevaar door elektrische schok! Onder bepaalde omstandigheden wordt spanningsgeleidende bedrading niet herkend (► Technische gegevens). Schakel derhalve voor het boren, zagen of frezen in muren, plafonds of vloeren altijd de stroomtoevoer (hoofdschakelaar) uit.
Test het apparaat altijd op een bij u bekende spanningsbron.

GEVAAR! Levensgevaar door elektrische schok! Bedrading waarvan de spanning of frequentie niet binnen het meetbare gebied (► Technische gegevens) ligt, wordt uitsluitend herkend als metalen objecten. Zoek derhalve ook altijd naar metalen objecten.

1. Open het batterijvak.
2. Sluit batterij aan op batterijclip.
   – Vergewis u ervan dat het aansluitsnoer naast de batterij ligt.
   – Sluit het batterijvak weer.
3. Schakel het apparaat met blauw stelwiel in. De LED-indicator (rood lampje) flitst één keer aan. Let daarbij op dat er zich geen metalen of spanningvoerende onderdelen in de nabijheid bevinden. Draai het stelwiel zolang totdat displaylicht dooft. Nu is het apparaat gebruiksklaar.
4. Houd de detector zoals afgebeeld vast en breng deze zijdelings (met een horizontale beweging) over de wand. Grotere metalen onderdelen (buizen, waterleidingen) worden tot op een afstand van ca. 5 cm aangegeven. 3×1,5 mm stijgleidingen tot ca. 30 mm. De indicatie van metaal gebeurt door continu licht.
5. Spanningvoerende leidingen worden met knipperlicht aangegeven. De indicatie gebeurt ook op grotere afstand wanneer er "stroom vloeit". Schakel dus een zo mogelijk daarop aangesloten verbruiker in om een vermoedelijke stijgleiding aan te treffen.

Belangrijk

Om metalen onderdelen of spanningvoerende leidingen op te sporen, kan de gevoeligheid van het apparaat verminderd worden. Bedien daarvoor het stelwiel zoals onder punt 3 vermeld. Draai echter nog wat verder zodra de indicatie gedoofd is.

Afvalverwijdering

Afvalverwijdering van het apparaat

Het symbool van de doorgestreepte vuilnisbak betekent: batterijen en accu's, elektrische en elektronische apparatuur mogen niet als huishoudelijk afval worden afgevoerd. Ze kunnen stoffen bevatten die schadelijk zijn voor het milieu en de gezondheid.

Consumenten zijn verplicht om oude elektrische apparaten, afgedankte batterijen en accu's gescheiden van huishoudelijk afval op een officieel inzamelpunt af te geven om een goede verdere verwerking te waarborgen. Overeenkomstig de wettelijke voorschriften kan de inlevering gratis gebeuren, bijv. via een gemeentelijk afvalverwerkingsbedrijf of via een handelaar.

Batterijen, oplaadbare batterijen en lampen die niet vast in afgedankte elektrische apparatuur zijn ingebouwd en die kunnen worden verwijderd zonder beschadigingen, moeten vóór afvalverwijdering worden verwijderd en afzonderlijk worden afgevoerd. Lithiumbatterijen en accupacks van alle systemen mogen uitsluitend in ontladen toestand aan de inzamelpunten worden overgedragen. De batterijen moeten altijd worden beveiligd tegen kortsluiting door de polen af te plakken.

Elke eindgebruiker is verantwoordelijk voor het verwijderen van persoonlijke gegevens op de af te voeren afgedankte apparatuur.

Afvalverwijdering van de verpakking

De verpakking bestaat uit karton en uit dienovereenkomstig gekenmerkte kunststoffen, die gerecycled kunnen worden.
– Bied deze materialen ter recycling aan.

Technische gegevens

Artikelnummer	102945
Voedingsspanning