FR Description du produit

EN Product description

ES Descripción del producto

DE Produktbeschreibung

IT Descrizione del prodotto

NL Productomschrijving

PT Descrição do produto

PL opis produktu

NIYAMA

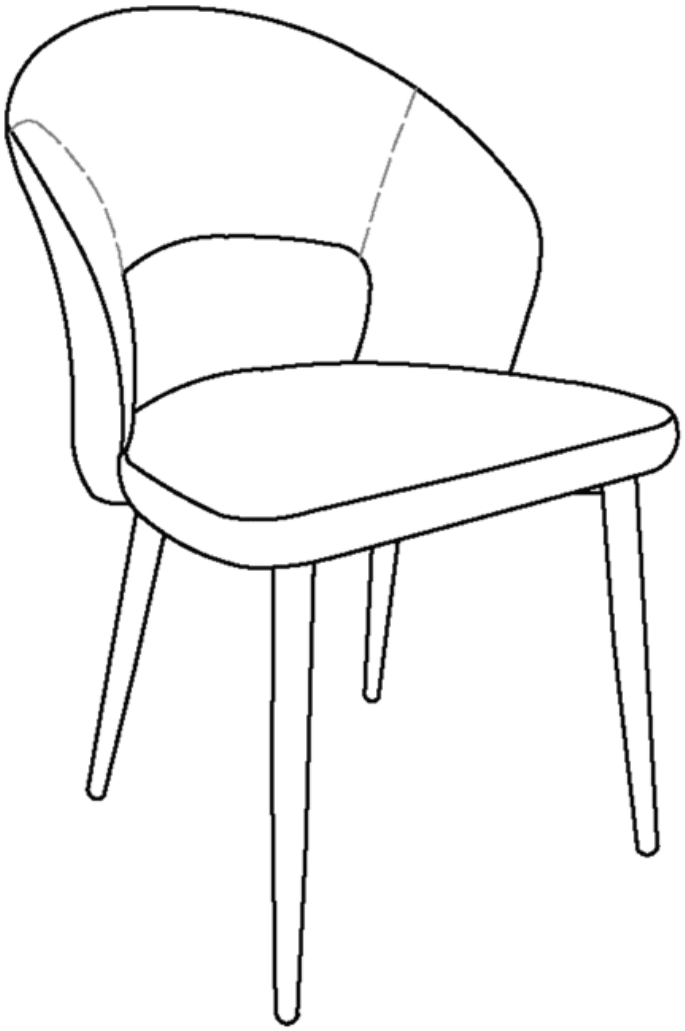



Vente-unique

Meuble à usage domestique / Domestic furniture / Meuble a uso domestico / Möbel für den häuslichen Wohngebrauch/ Mobili per la casa/ Huishoudmeubilair / Mobiliário doméstico

3666471074499





FR

1. Repérez les pièces constituant votre meuble.
2. Regroupez et comptez la quincaillerie.
3. Munissez-vous de l'outillage nécessaire.
4. Aménagez-vous une zone de montage, la moquette ou une couverture protègera des rayures.
5. Procédez au montage, ne jamais forcer sur les assemblages, resserrez les vis après quelques temps d'usage.

Gardez votre notice de montage.
Si une pièce venait à manquer elle sera le moyen le plus clair pour communiquer avec votre magasin.
Nous conseillons d'aérer la pièce lors du montage et quelques heures après.

EN

1. Identify the parts which make up your piece of furniture.
2. Gather the hardware parts and count them.
3. Have the necessary tools ready.
4. Organize a space for assembly, wall carpeting or a blanket will protect the furniture against scratches.
5. Mount the furniture, never force the parts to be assembled.

Tighten the screws after it has been used for some time.
Keep the assembly instruction since it will help you when you get in touch with the store if a part should be missing.
We advise ventilating the room during installation and during few hours after.

ES

1. Localice las piezas que componen su mueble.
2. Reagrupe y cuente la tornilleria.
3. Prepare las herramientas necesarias.
4. Prepare una zona de montaje, la moqueta o una manta protegerá de aranazo.
5. Proceda al montaje, no forzar soble los embalages, apretar los tornillos después de algún tiempo de uso.

Guardar las instrucciones de montaje.
Si una pieza le faltase, sera la manera mas facil de comunicarse con su proveedor.
Aconsejamos ventilar la zona durante la instalación y algunas horas después.

DE

1. Bitte überprüfen Sie, ob alle Einzelteile Ihres Möbelstücks vorhanden sind.
2. Bitte überprüfen Sie, ob alle Schrauben und Verbindungsteile für die Montage vorhanden sind.
3. Halten sie alle notwendigen Montage-Werkzeuge für ihren Einsatz gebrauchsbereit.
4. Bereiten Sie einen passen Ort für die Montage vor. Ein Teppichboden oder ähnliches schützt vor Kratzern.
5. Beginnen Sie mit der Montage. Lassen Sie sich Zeit und fügen Sie die Einzelteile nie mit Gewalt zusammen.

Um einen langfristigen und einwandfreien Gebrauch zu gew ährleisten, ziehen Sie die einzelnen Schrauben regelm äßig nach längerer Nutzung des Möbelstücks fest.

Bitte bewahren Sie diese Montageanleitung auf. Diese gew ährleistet im Problemfall einen reibungslosen und schnellen Kommunikationsaustausch mit dem Kundenservice Ihres Geschäfts.

Wir beraten, lüften Sie den Raum während der Installation und ein paar Stenden später.

IT

1. Identificare le parti che compongono il mobile.
2. Raccogliere le parti e contarle.
3. Tenere pronti gli attrezzi necessari.
4. Organizzare uno spazio per il montaggio, un telo da parete o una coperta proteggerà i mobili contro i graffi.
5. Montare il mobile, non forzare mai le parti da assemblare.

Serrare le viti dopo che sono state usate per un certo periodo di tempo.
Conservare le istruzioni di montaggio poiché vi torneranno utili quando ricontatterete il negozio se una parte dovesse mancare.
Si consiglia di ventilare la stanza durante l'installazione e durante le ore successive.

NL

1. Identificeer de onderdelen waar uw stuk meubilair uit bestaat.
2. Verzamel de hardwareonderdelen en tel deze.
3. Heb het vereiste gereedschap bijdehand.
4. Organiseer een ruimte voor assemblage; muurtapijt of een deken zal het meubilair beschermen tegen krassen.
5. Monteer het meubilair en forceer hierbij nooit de te monteren onderdelen.

Draai de schroeven vast nadat het een tijdje in gebruik is geweest.
Bewaar de assemblage-instructies in het geval dat u contact op moet nemen met de winkel indien er een onderdeel ontbreekt.
Wij raden u aan de kamer te ventileren tijdens en voor enkele uren na de installatie.

PT

1. Identifique as peças que constituem a sua mobília.
2. Junte as ferragens e conte.
3. Tenha prontas as ferramentas necessárias.
4. Organize e arranje espaço para a montagem, colocando um tapete ou manta para proteger a mobília contra riscos.
5. Monte a mobília, nunca force as peças a montar.

Aperte os parafusos após a peça de mobília ter sido utilizada durante algum tempo.
Guarde as instruções de montagem, pois serão úteis quando quiser contactar a loja, caso perca alguma peça.
Aconselhamos a ventilar a divisão durante a instalação e algumas horas depois.

PL

1. Zidentyfikuj części, z których składa się Twój mebel.
2. Zbierz części i policz je.
3. Przygotuj niezbędne narzędzia.
4. Zorganizuj przestrzeń do montażu; wykładzina lub koc zabezpieczą meble przed zarysowaniami.
5. Zamontuj meble; nigdy nie montuj części na siłę.

Dokręć śruby po pewnym czasie użytkowania.
Zachowaj instrukcję montażu, ponieważ pomoże ci ona w kontakcie ze sklepem, jeśli brakuje części.
Zalecamy przewietrzenie pomieszczenia podczas instalacji oraz kilka godzin po jej zakończeniu.

IMPORTANT, A CONSERVER POUR UNE REFERENCE ULTERIEURE: LIRE ATTENTIVEMENT

IMPORTANT, RETAIN FOR FUTURE REFERENCE: READ CAREFULLY

IMPORTANTE, CONSERVAR PARA FUTURAS CONSULTAS: LEER ATENTAMENTE

WICHTIG, FÜR SPÄTERES NACHSCHLAGEN AUFBEWAHREN: SORGFÄLTIG LESEN

IMPORTANTE, CONSERVARE PER RIFERIMENTO FUTURO, LEGGERE CON ATTENZIONE

BELANGRIJK, BEWAARALS EVENTUEEL NASLAGWERK, ZORGVULDIG LEZEN

IMPORTANTE, GUARDAR PARA REFERÊNCIA FUTURA, LER ATENTAMENTE

WAŻNE, ZACHOWAJ NA PRZYSZŁOŚĆ: PRZECZYTAJ UWAŻNIE

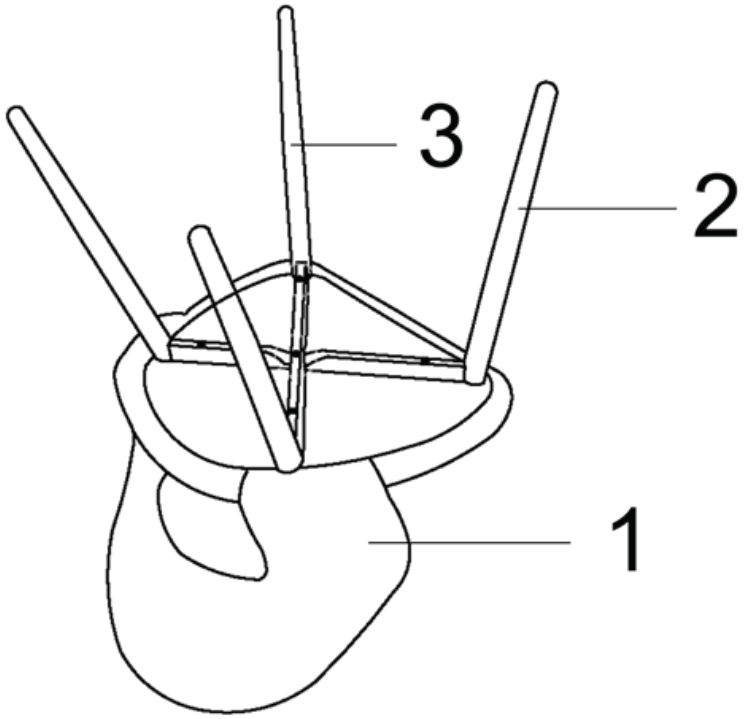

Hardware Cth No.	1/1

No.	Size	Qty	Ctn no.
1	50X45X37CM	1	1/1
2	50X56X47CM	1	1/1
3	50X56X47CM	1	1/1

A 1PC	B 4PCS	C 5PCS	D 1PC
 M6X30	 M6X45		

1

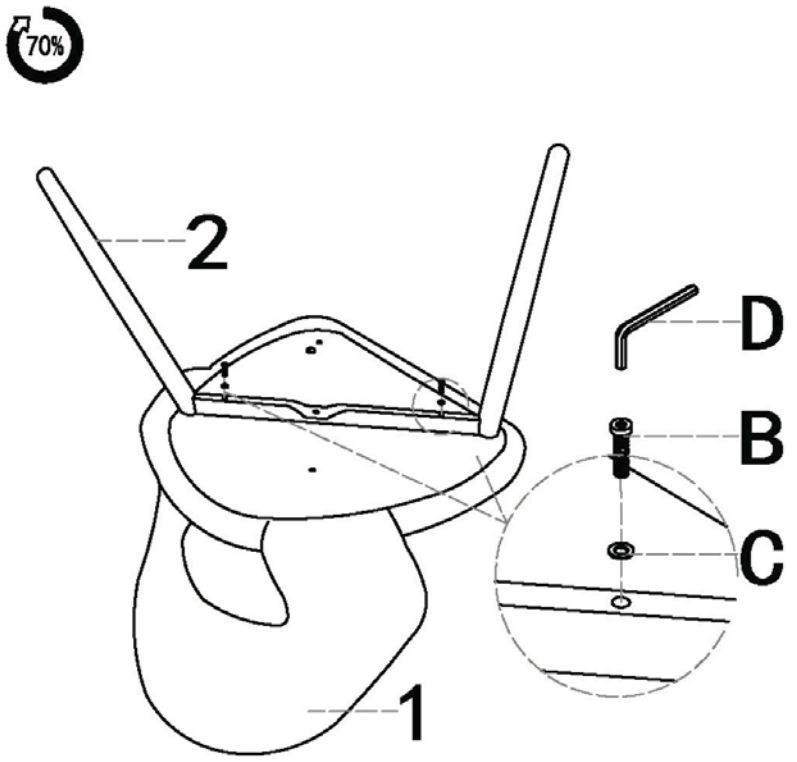

B 2PCS	C 2PCS	D 1PC
M6X45		

2

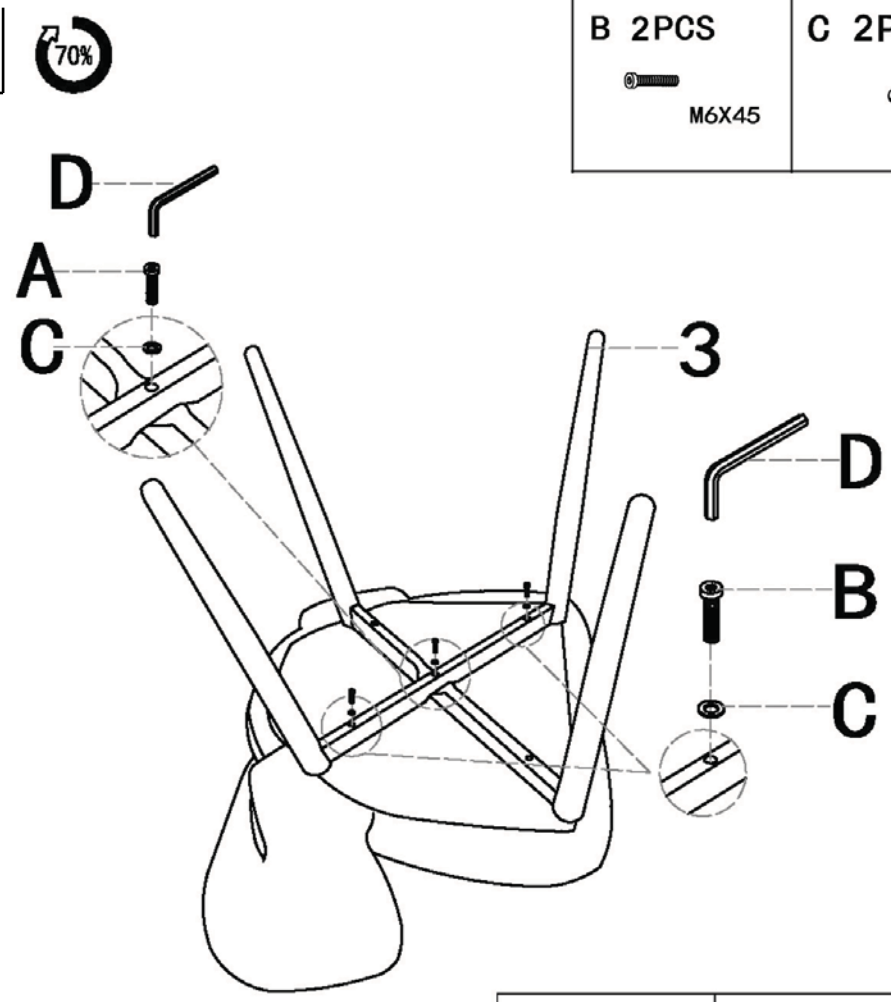

A 1PC	B 2PCS	C 3PCS	D 1PC
M6X30	M6X45		

3

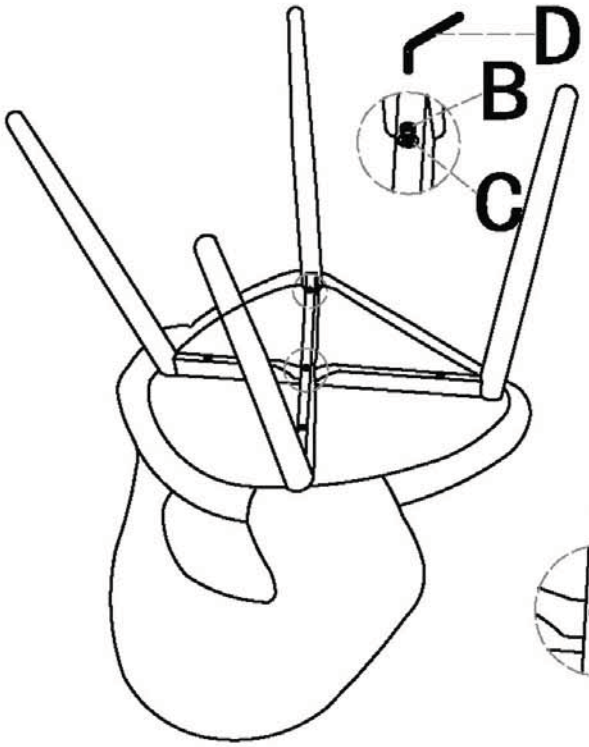

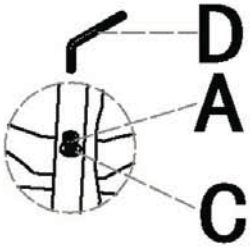

D 1PC



Entretien et maintenance:
Dépoussiérer régulièrement avec un chiffon sec.
Nettoyer avec du liquide vaisselle et essuyer avec un chiffon humide.
Ne pas utiliser le produit si l'un des éléments semble endommagé, brisé ou manque.
Eviter de placer ce produit à proximité de feu ouvert et d'autres sources de forte chaleur telle qu'un radiateur.

Care and maintenance:
Remove dust regularly with a dry cloth.
Clean with dishwashing liquid and wipe with a damp cloth.
Do not use the product if any part appears damaged, broken or missing.
Be aware of the risk of open fire and other sources of strong heat, such as electric heaters, in the vicinity of the product.

Cuidado y mantenimiento:
Quite el polvo periódicamente con un paño seco.
Limpiar con líquido para lavar platos y limpie con un paño húmedo.
No utilice el producto si alguna de las piezas está dañada, rota o falta.
Conozca los riesgos de un fuego y de otras fuentes de calor fuerte, como los calefactores eléctricos, en las proximidades del producto.

Pflege und Wartung:
Entfernen Sie den Staub regelmäßig mit einem trockenen Tuch.
Reinigen Sie mit Spülmittel und wischen Sie mit einem feuchten Tuch.
Verwenden Sie das Produkt nicht, wenn Teile beschädigt, defekt sind oder fehlen.
Achten Sie auf die Gefahr von Feuer und anderen starken Wärmequellen in der Nähe des Produkts, wie elektrische Heizkörper.

Cura e manutenzione:
Rimuovere la polvere regolarmente con un panno asciutto.
Pulire con detersivo per piatti e asciugare con un panno umido.
Non utilizzare il prodotto se una parte risulta danneggiata, rotta o mancante.
Essere consapevoli del rischio rappresentato da un camino e da altre fonti di forte calore, come riscaldatori elettrici, in prossimità del prodotto.

Onderhoud en reiniging:
Verwijder regelmatig enigerlei stof met een droge doek.
Reinig met afwasmiddel en veeg af met een vochtig doekje.
Gebruik het product niet als enigerlei onderdelen beschadigd lijken, gebroken zijn of ontbreken.
Houd rekening met de risico's van open vuur en andere krachtige hittebronnen, zoals elektrische verwarmingen, in de buurt van het product.

Cuidado e manutenção:
Remova frequentemente a poeira com um pano seco.
Limpe com detergente da loiça e um pano humedecido.
Não utilize o produto se alguma peça parecer danificada, partida ou em falta.
Tenha em atenção o risco de chama vida e de outras fontes de calor forte, como aquecedores elétricos, perto do produto.



VS-17-Jun-2021
Imported by - Importé par
CAFOM DISTRIBUTION
9 Rue Jacquart 93310 Le Pré-Saint-Gervais
Made in China/ Fabriqué en Chine

FR Description du produit

EN Product description

ES Descripción del producto

DE Produktbeschreibung

IT Descrizione del prodotto

NL Productomschrijving

PT Descrição do produto

PL opis produktu

ANTALIZA

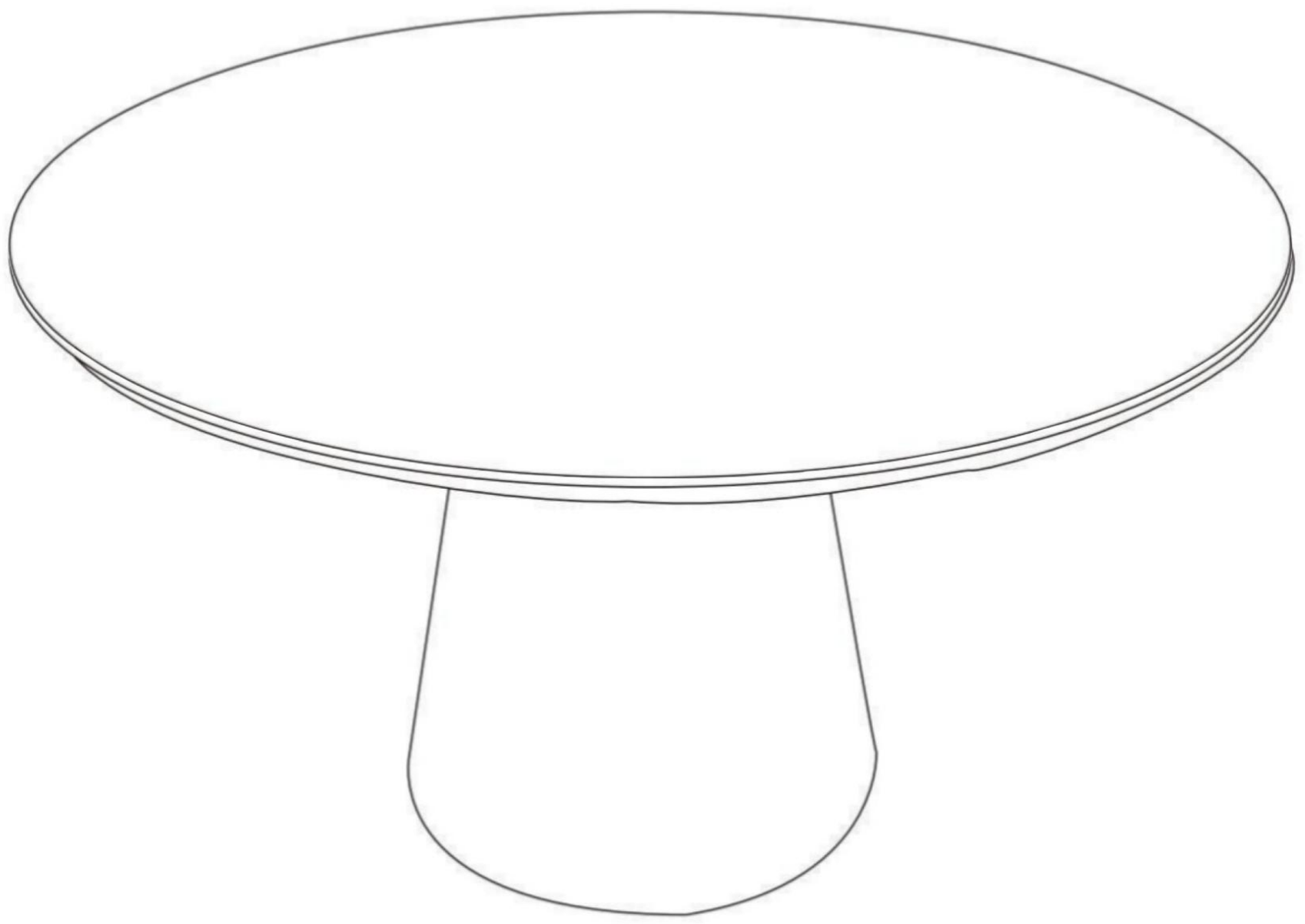





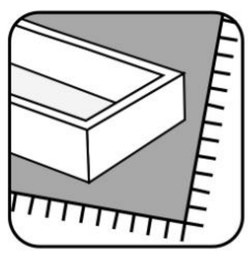



Vente-unique

Table / Table / Tabla/ Tabelle / Tabella / Tabel / Tabela / Tabela

3666471818093
3666471177343
3666471079746
3666471119398
3666471113273





IMPORTANT, A LIRE ATTENTIVEMENT ET A CONSERVER POUR REFERENCE ULTERIEURE :

ASSEMBLAGE

1. Repérez les pièces constituant votre meuble.
2. Regroupez et comptez la quincaillerie.
3. Ne pas utiliser le produit si l'un des éléments semble endommagé, brisé ou manque.
4. Munissez-vous de l'outillage nécessaire.
5. Aménagez-vous une zone de montage plane et propre (la moquette, un tapis ou une couverture) pour protéger le produit des rayures.
6. Procédez au montage, ne jamais forcer sur les assemblages,
7. Serrez les pièces à 70% dans un premier temps et terminez de serrer à 100% une fois toutes les vis installées

FR

AVERTISSEMENTS :

- Utiliser uniquement les pièces détachées approuvées par le fabricant
- Utiliser uniquement l'outillage fourni ou préconisé.
- Serrer correctement les éléments de fixation avec l'outillage fourni ou préconisé.
- Un mauvais montage, calage ou manutention peut entraîner une fragilisation des assemblages et/ou des pièces.
- Tenir éloigné les jeunes enfants lors de l'assemblage. Présence de petites pièces susceptibles d'être ingérées
- Ne pas déplacer un mobilier chargé
- Verre fragile, risque de casse et coupure. Utiliser avec précaution.
- Si le produit est équipé d'un composant électrique, veuillez utiliser uniquement l'alimentation fournie avec l'appareil. Il doit être uniquement alimenté avec la tension indiquée sur l'étiquette de l'appareil.

Conservez votre notice de montage.
Si une pièce venait à manquer elle sera le moyen le plus clair pour communiquer avec votre magasin.
Nous conseillons d'aérer la pièce lors du montage et quelques heures après.

IMPORTANT, READ CAREFULLY AND KEEP FOR FUTURE REFERENCE

ASSEMBLY

1. Locate the parts that make up your product.
2. Group and count hardware.
3. Do not use the product if any part appears damaged, broken or missing.
4. Make sure you have the necessary tools.
5. Provide yourself with a clean, flat assembly area (carpet, rug or blanket) to protect the product from scratches.
6. Proceed with assembly, but never force the joints,
7. Tighten parts to 70% initially, and finish tightening to 100% once all screws have been installed.

EN

WARNING:

- Use only spare parts approved by the manufacturer.
- Use only the tools supplied or recommended.
- Tighten fastening elements correctly using the tools supplied or recommended.
- Incorrect assembly, shimming or handling may result in weakened assemblies and/or parts.
- Keep young children away during assembly. Presence of small parts liable to be swallowed
- Do not move loaded furniture.
- Fragile glass, risk of breakage and cuts. Use with care.
- If the product is equipped with an electrical component, please use only the power supply supplied with the device. It must only be powered with the voltage indicated on the device label

Keep your assembly instructions.
Should a part go missing, it will be the clearest way to communicate with your store.
We recommend airing the room during assembly and for a few hours afterwards.

IMPORTANTE, LEA ATENTAMENTE Y CONSÉRVELO PARA FUTURAS CONSULTAS :

MONTAJE

1. Localice las piezas que componen su mueble.
2. Agrupa y cuenta los herrajes.
3. No utilice el producto si alguna pieza parece dañada, rota o falta.
4. Asegúrese de que dispone de las herramientas necesarias.
5. Prepárese una zona de montaje plana y limpia (moqueta, alfombra o manta) para proteger el producto de arañazos.
6. Proceda al montaje, nunca fuerce las uniones,
7. Apriete las piezas al 70% inicialmente y termine de apretar al 100% una vez instalados todos los tornillos.

ADVERTENCIA:

ES

- Utilice únicamente piezas de repuesto homologadas por el fabricante.
- Utilice únicamente las herramientas suministradas o recomendadas.
- Apriete correctamente los elementos de fijación utilizando las herramientas suministradas o recomendadas.
- Un montaje, calce o manipulación incorrectos pueden debilitar los conjuntos y/o las piezas.
- Mantenga alejados a los niños pequeños durante el montaje. Presencia de piezas pequeñas susceptibles de ser tragadas.
- No mover los muebles cargados.
- Cristal frágil, riesgo de rotura y cortes. Utilizar con precaución.
- Si el producto está equipado con un componente eléctrico, utilice únicamente la fuente de alimentación suministrada con el dispositivo. Sólo debe alimentarse con el voltaje indicado en la etiqueta del dispositivo.

Conserve las instrucciones de montaje.
Si falta alguna pieza, será la forma más clara de comunicarse con su taller.
Recomendamos ventilar la habitación durante el montaje y unas horas después.

WICHTIG, BITTE SORGFÄLTIG LESEN UND ZUM SPÄTEREN NACHSCHLAGEN AUFBEWAHREN:

ZUSAMMENBAU

1. Finden Sie heraus, aus welchen Teilen Ihr Möbelstück besteht.
2. Sammeln und zählen Sie die Beschläge.
3. Verwenden Sie das Produkt nicht, wenn eines der Teile beschädigt oder zerbrochen zu sein scheint oder fehlt.
4. Besorgen Sie sich das notwendige Werkzeug.
5. Schaffen Sie einen ebenen und sauberen Montagebereich (Teppich, Teppich oder Decke), um das Produkt vor Kratzern zu schützen.
6. Beginnen Sie mit dem Zusammenbau, wenden Sie dabei niemals Gewalt an,
7. Ziehen Sie die Teile zunächst zu 70% an und beenden Sie das Anziehen zu 100%, wenn alle Schrauben angebracht sind.

WARNUNG:

DE

- Verwenden Sie nur vom Hersteller zugelassene Ersatzteile.
- Verwenden Sie nur die mitgelieferten oder empfohlenen Werkzeuge.
- Ziehen Sie die Befestigungselemente korrekt mit den mitgelieferten oder empfohlenen Werkzeugen an.
- Falsche Montage, Unterfütterung oder Handhabung kann zu einer Schwächung der Baugruppen und/oder Teile führen.
- Halten Sie kleine Kinder während der Montage fern. Vorhandensein von Kleinteilen, die verschluckt werden können
- Beladene Möbel nicht bewegen.
- Zerbrechliches Glas, Bruch- und Schnittgefahr. Mit Vorsicht verwenden.
- Wenn das Produkt mit einer elektrischen Komponente ausgestattet ist, verwenden Sie bitte ausschließlich das mit dem Gerät mitgelieferte Netzteil. Die Stromversorgung darf ausschließlich mit der auf dem Geräteetikett angegebenen Spannung erfolgen.

Bewahren Sie die Montageanleitung auf.
Falls ein Teil fehlen sollte, ist sie der klarste Weg, um mit Ihrem Geschäft zu kommunizieren.
Wir empfehlen, den Raum während der Montage und einige Stunden danach zu lüften.

IMPORTANTE, LEGGERE ATTENTAMENTE E CONSERVARE PER RIFERIMENTO FUTURO:

MONTAGGIO

1. Individuare le parti che compongono il mobile.
2. Raggruppare e contare la ferramenta.
3. Non utilizzare il prodotto se una parte appare danneggiata, rotta o mancante.
4. Assicurarsi di disporre degli strumenti necessari.
5. Predisporre un'area di montaggio piana e pulita (tappeto, moquette o coperta) per proteggere il prodotto dai graffi.
6. Procedere con l'assemblaggio, senza mai forzare le giunzioni,
7. Serrare inizialmente le parti al 70% e finire di serrare al 100% una volta installate tutte le viti.

IT

AVVERTENZA:

- Utilizzare solo ricambi approvati dal produttore.
- Utilizzare solo gli strumenti forniti o consigliati.
- Serrare correttamente gli elementi di fissaggio utilizzando gli strumenti forniti o consigliati.
- Un montaggio, uno spessoramento o una manipolazione non corretti possono causare l'indebolimento dei gruppi

e/o delle parti.
- Tenere lontani i bambini durante il montaggio. Presenza di piccole parti che possono essere ingerite.
- Non spostare i mobili carichi.
- Vetro fragile, rischio di rottura e taglio. Usare con cautela.
- Se il prodotto è dotato di un componente elettrico, utilizzare esclusivamente l'alimentatore fornito con il dispositivo. Deve essere alimentato solo con la tensione indicata sull'etichetta del dispositivo.

Conservare le istruzioni di montaggio.
Se manca un pezzo, sarà il modo più chiaro di comunicare con il vostro negozio.
Si consiglia di aerare la stanza durante il montaggio e per alcune ore dopo.

BELANGRIJK, ZORGVULDIG LEZEN EN BEWAREN VOOR TOEKOMSTIG GEBRUIK :

ASSEMBLAGE
1. Zoek de onderdelen waaruit je meubel bestaat.
2. Groepeer en tel de hardware.
3. Gebruik het product niet als een onderdeel beschadigd of gebroken is of ontbreekt.
4. Zorg ervoor dat u het nodige gereedschap hebt.
5. Zorg voor een vlakke, schone montageplaats (tapijt, deken) om het product te beschermen tegen krassen.
6. Ga door met de montage, forceer de verbindingen nooit,
7. Draai de onderdelen eerst tot 70% aan en daarna tot 100% als alle schroeven zijn geïnstalleerd.

WAARSCHUWING:

⚠ NL
- Gebruik alleen reserveonderdelen die door de fabrikant zijn goedgekeurd.
- Gebruik alleen het meegeleverde of aanbevolen gereedschap.
- Draai bevestigingselementen correct vast met het meegeleverde of aanbevolen gereedschap.
- Onjuiste montage, opvullen of onjuiste behandeling kan leiden tot verzwakte assemblages en/of onderdelen.
- Houd jonge kinderen uit de buurt tijdens de montage. Aanwezigheid van kleine onderdelen die ingeslikt kunnen worden
- Verplaats geen beladen meubelen.
- Breekbaar glas, kans op breuk en snijwonden. Voorzichtig gebruiken.
- Als het product is uitgerust met een elektrisch onderdeel, gebruik dan uitsluitend de voeding die bij het apparaat is geleverd. Het apparaat mag alleen worden aangesloten op de spanning die op het etiket van het apparaat staat aangegeven.

Bewaar de montagehandleiding.
Als er een onderdeel ontbreekt, is dit de duidelijkste manier om met uw winkel te communiceren.
We raden aan om de ruimte te luchten tijdens de montage en een paar uur daarna.

IMPORTANTE, LER ATENTAMENTE E GUARDAR PARA REFERÊNCIA FUTURA :

MONTAGEM
1. Localize as peças que compõem o seu móvel.
2. Agrupar e contar as ferragens.
3. Não utilize o produto se alguma peça parecer danificada, partida ou em falta.
4. Certifique-se de que possui as ferramentas necessárias.
5. Disponha de uma área de montagem plana e limpa (alcatifa, tapete ou cobertor) para proteger o produto de riscos.
6. Proceda à montagem, sem nunca forçar as juntas,
7. Aperte as peças a 70% inicialmente e termine de apertar a 100% quando todos os parafusos tiverem sido instalados.

AVISO:

⚠ PT
- Utilizar apenas peças sobresselentes aprovadas pelo fabricante.
- Utilizar apenas as ferramentas fornecidas ou recomendadas.
- Apertar corretamente os elementos de fixação utilizando as ferramentas fornecidas ou recomendadas.
- Uma montagem, calço ou manuseamento incorrectos podem resultar em conjuntos e/ou peças enfraquecidos.
- Manter as crianças afastadas durante a montagem. Presença de peças pequenas susceptíveis de serem engolidas
- Não deslocar os móveis carregados.
- Vidro frágil, risco de fratura e de cortes. Utilizar com cuidado.
- Se o produto estiver equipado com um componente elétrico, utilize apenas a fonte de alimentação fornecida com o dispositivo. Deve ser alimentado apenas com a voltagem indicada na etiqueta do aparelho.

Guarde as instruções de montagem.
Se faltar uma peça, será a forma mais clara de comunicar com a sua loja.
Recomendamos arejar a sala durante a montagem e durante algumas horas depois.

WAŻNE, NALEŻY UWAŻNIE PRZECZYTAĆ I ZACHOWAĆ NA PRZYSZŁOŚĆ:

⚠ PL

MONTAŻ
1. Zlokalizuj części, z których składają się meble.
2. Pogrupuj i policz elementy wyposażenia.
3. Nie używaj produktu, jeśli jakakolwiek część wydaje się uszkodzona, złamana lub jej brakuje.
4. Upewnij się, że posiadasz niezbędne narzędzia.

5. Zapewnij sobie płaską, czystą powierzchnię montażową (dywan, dywanik lub koc), aby chronić produkt przed zadrapaniami.
6. Kontynuuj montaż, nigdy nie łącz na siłę,
7. Początkowo dokręć części do 70%, a następnie do 100% po zainstalowaniu wszystkich śrub.

OSTRZEŻENIE:

- Należy używać wyłącznie części zamiennych zatwierdzonych przez producenta.
- Należy używać wyłącznie dostarczonych lub zalecanych narzędzi.
- Elementy mocujące należy dokręcać prawidłowo przy użyciu dostarczonych lub zalecanych narzędzi.
- Nieprawidłowy montaż, podkładki lub obsługa mogą spowodować osłabienie zespołów i/lub części.
- Podczas montażu należy trzymać z dala od małych dzieci. Obecność małych części, które mogą zostać połknięte
- Nie przesuwać obciążonych mebli.
- Kruche szkło, ryzyko stłuczenia i skaleczenia. Używać ostrożnie.
- Jeżeli produkt jest wyposażony w element elektryczny, należy używać wyłącznie zasilacza dostarczonego wraz z urządzeniem. Należy zasilać je wyłącznie napięciem podanym na etykiecie urządzenia.

Zachowaj instrukcję montażu.
Jeśli brakuje jakiejś części, będzie to najbardziej przejrzysty sposób komunikacji ze sklepem.
Zalecamy wietrzenie pomieszczenia podczas montażu i przez kilka godzin po jego zakończeniu.

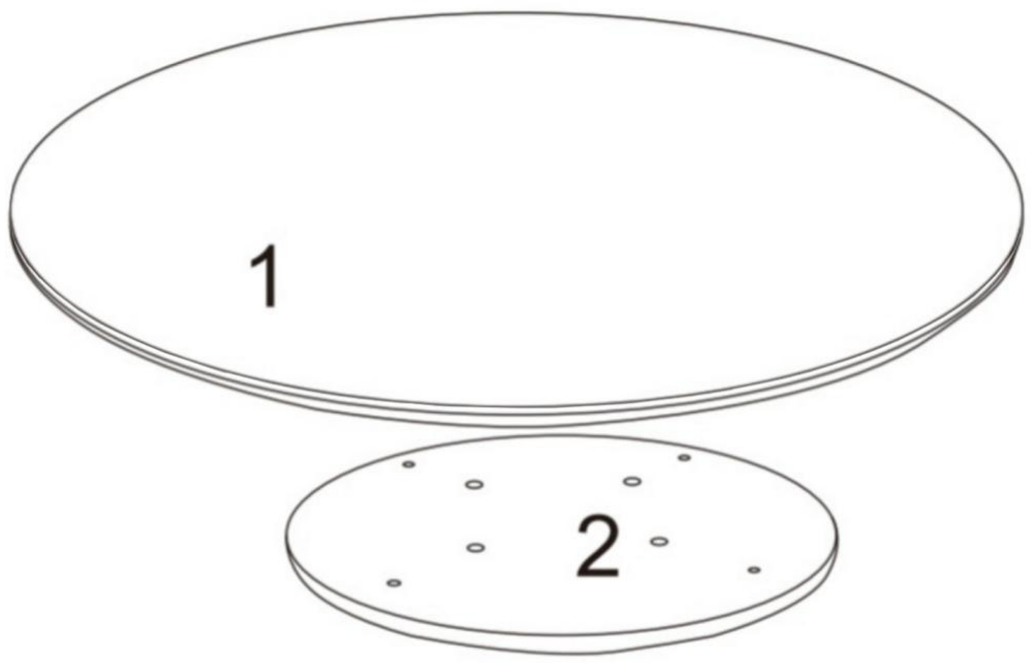

Hardware Ctn No.	2

No.	Size	Qty	Ctn no.
1	∅120*1.8cm	1	1
2	∅60*1.8cm	1	2
3	∅60.5*72cm	1	2

101	X1	102	X8	103	X8
		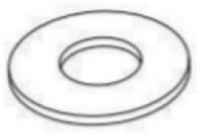			
5MM		∅8X18MM		M8X30MM	

104	X8
35MM	

1



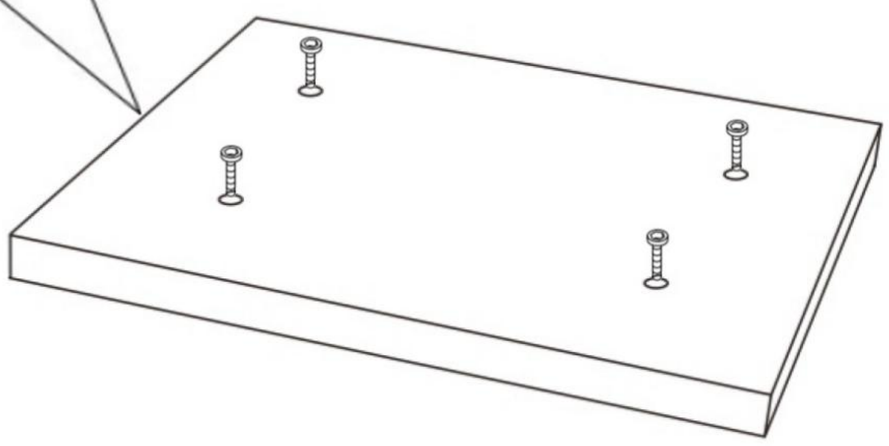

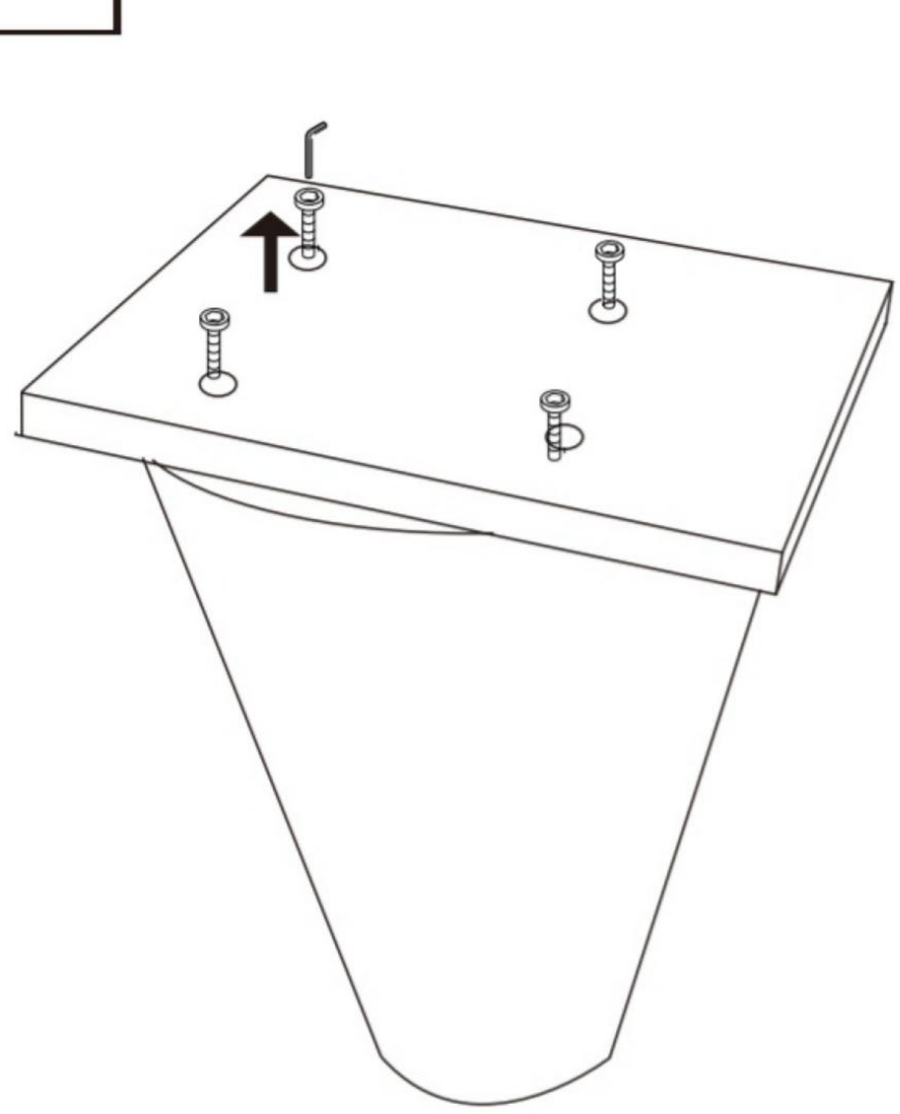

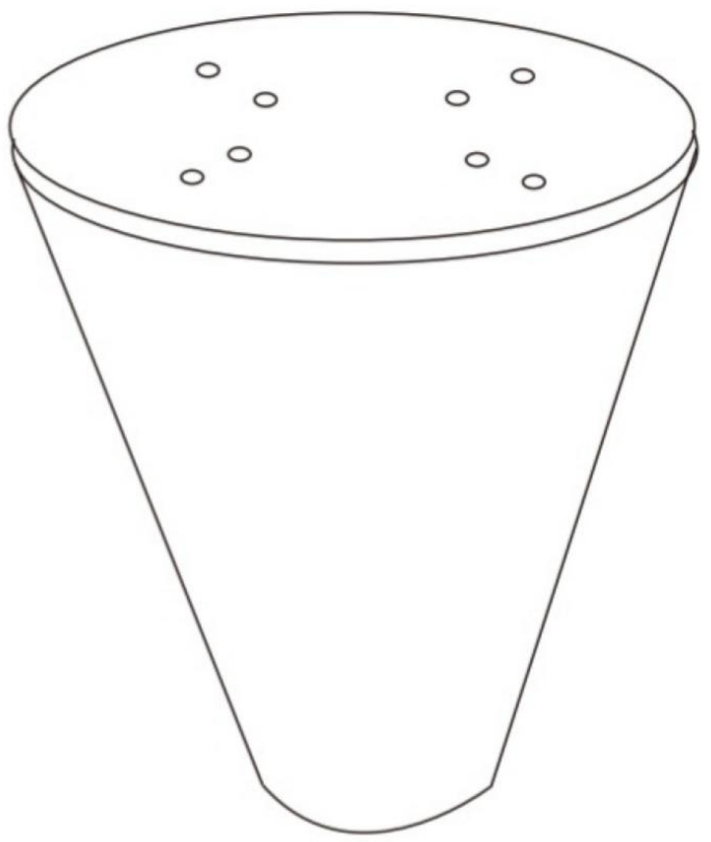

2

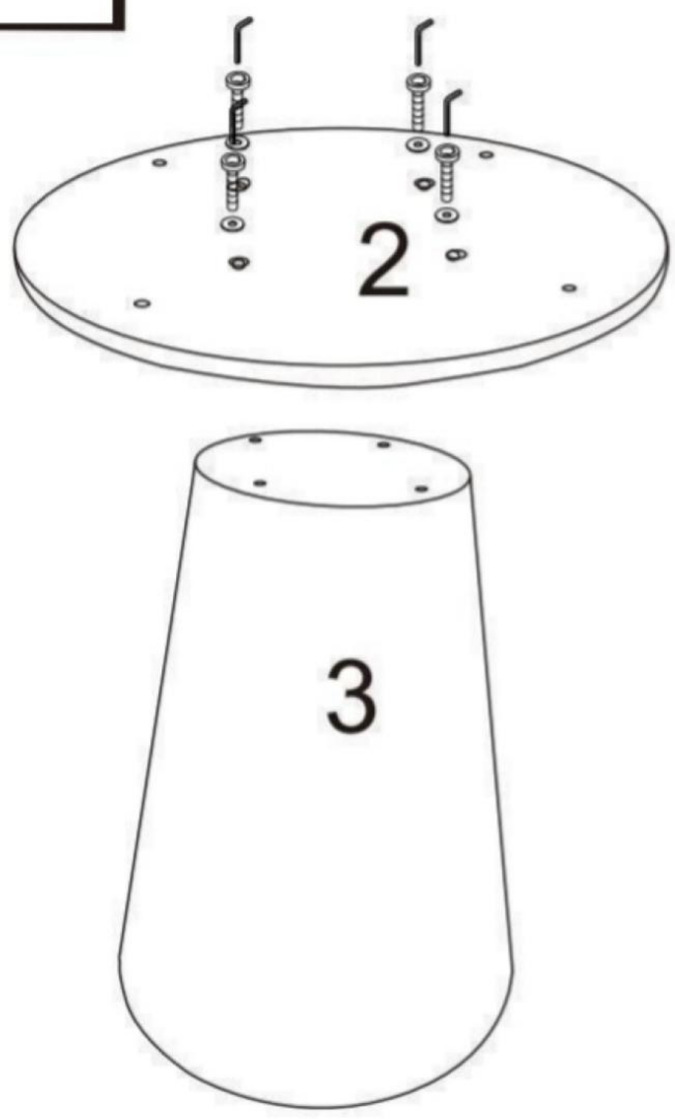

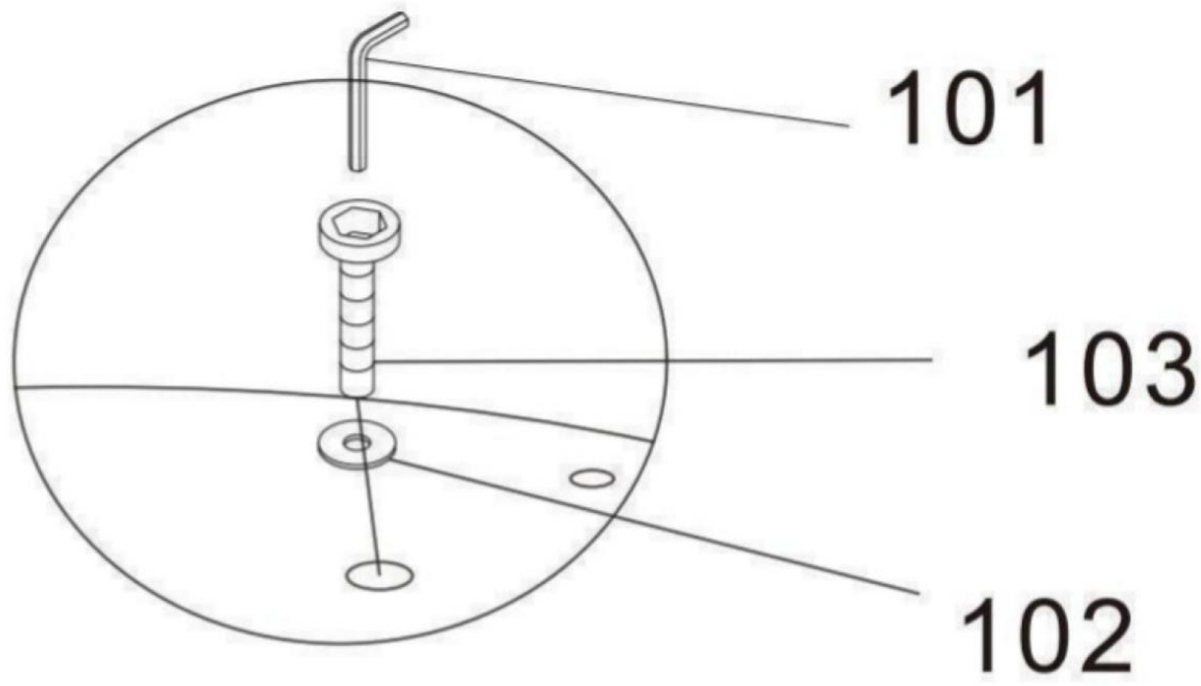

101	X1	102	X4	103	X4
				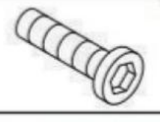	
5MM		∅8X18MM		M8X30MM	

3

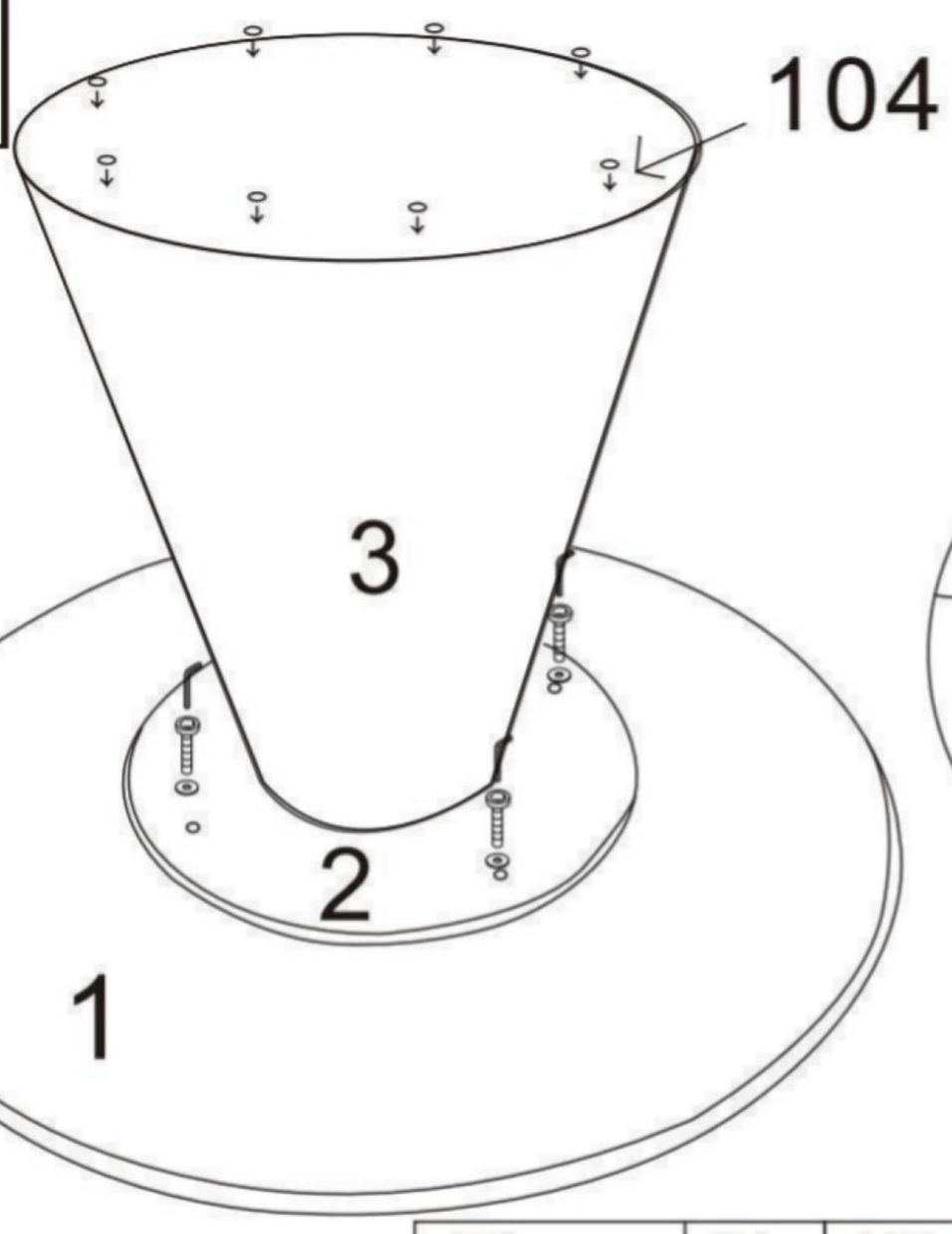

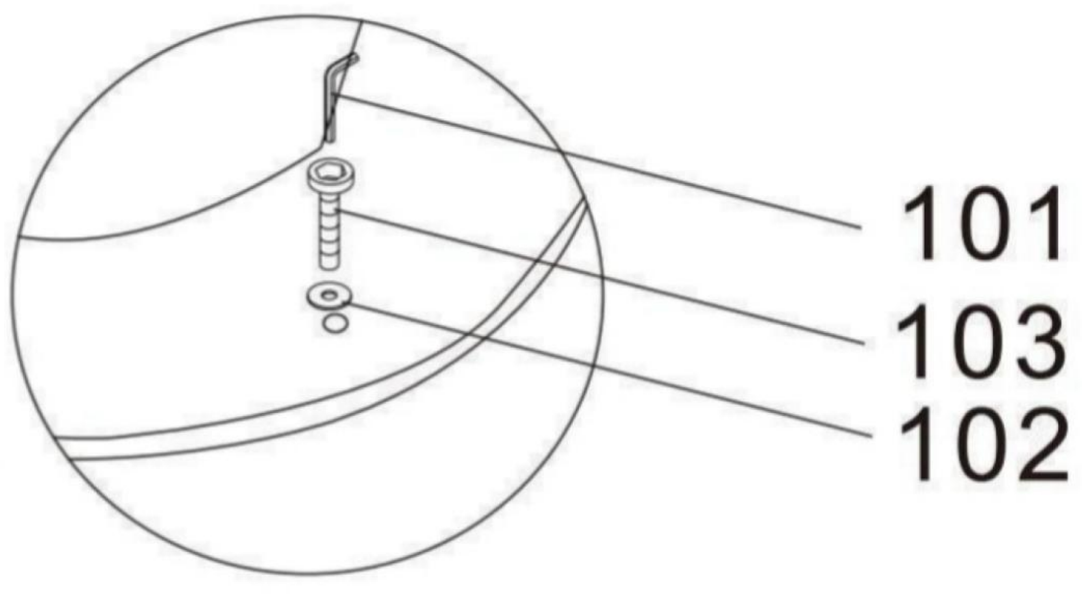

101	X1	102	X4	103	X4	104	X8
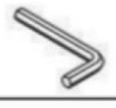				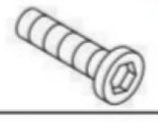		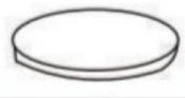	
5MM		∅8X18MM		M8X30MM		35MM	

4

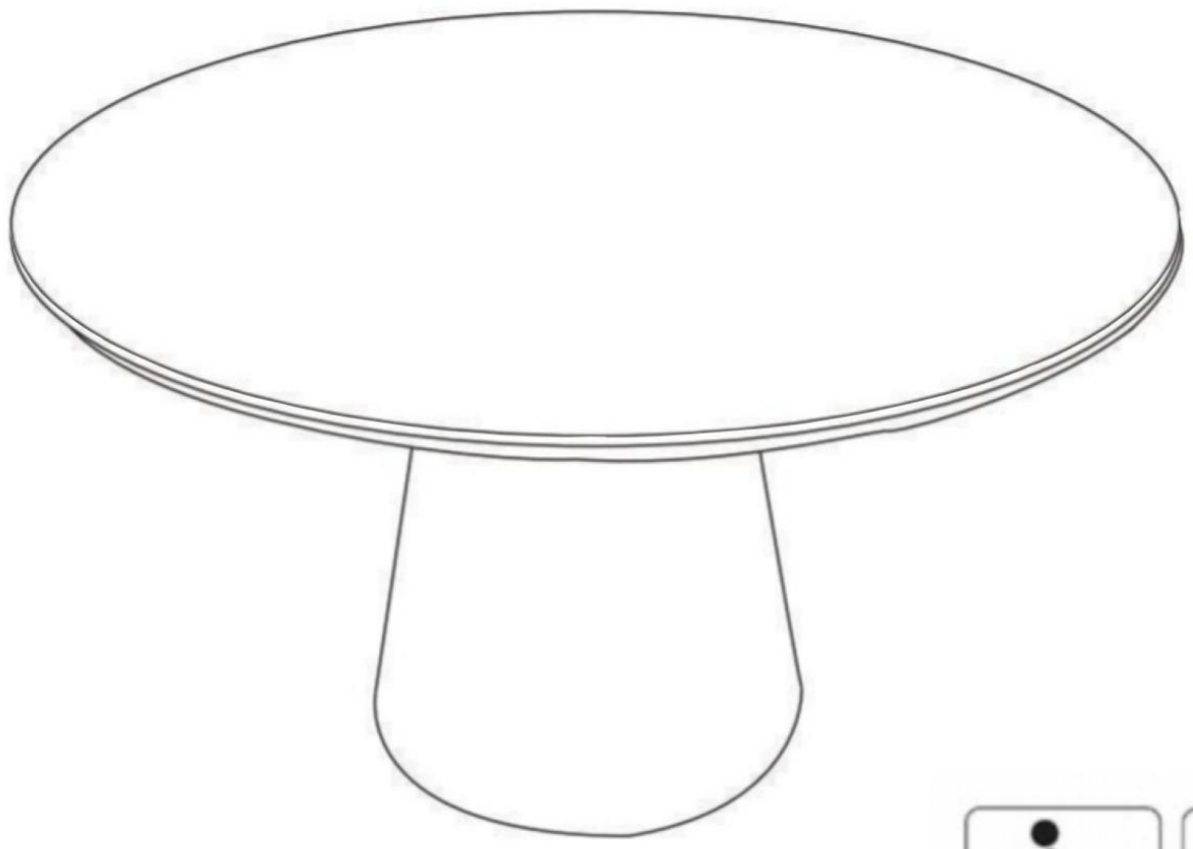



5

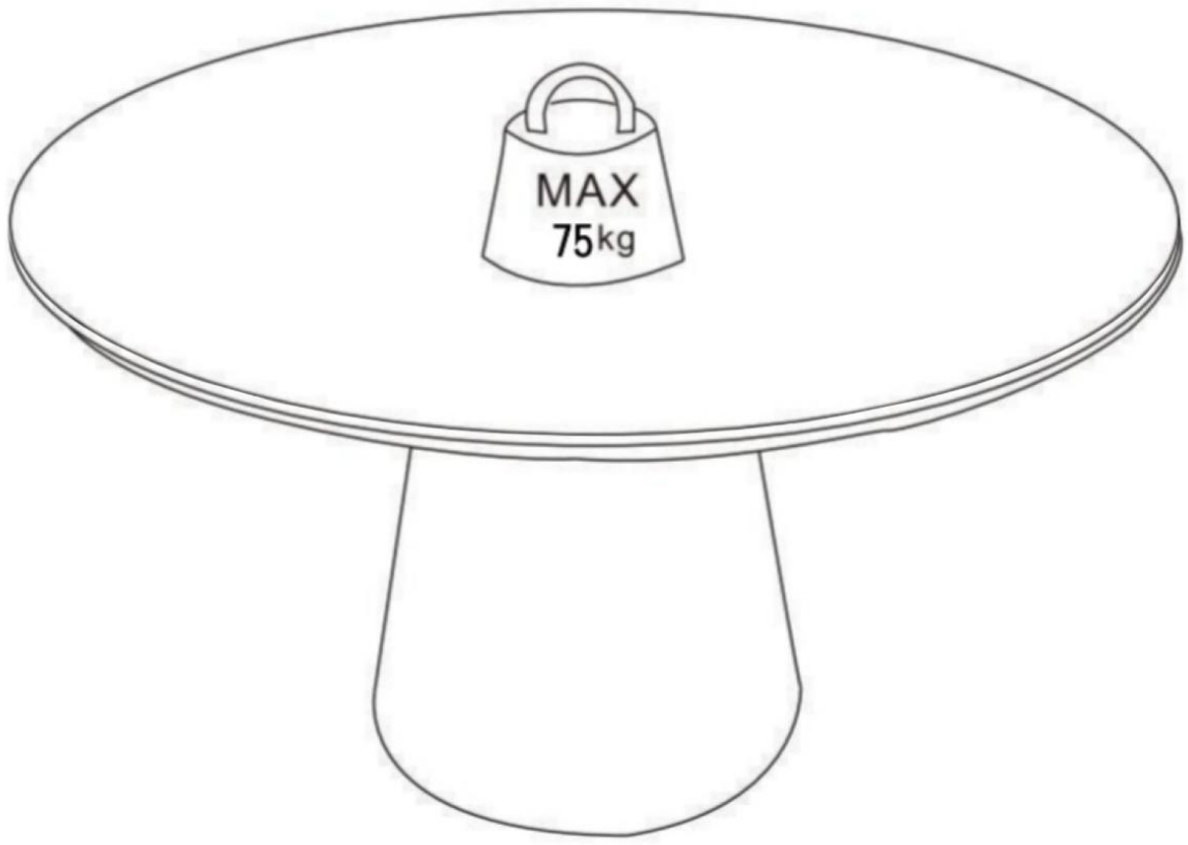

FR

ENTRETIEN ET MAINTENANCE

Nettoyage de bois massif ou placage et surfaces laquées.
Les liquides renversés doivent être épongés immédiatement à l'aide d'un chiffon.
Ensuite essuyer la surface à l'aide d'un chiffon propre et sec.
L'emploi de produits spéciaux pour meubles n'est pas recommandé ni même nécessaire.

Nettoyage des mélaminés, stratifiés, linoléum et surfaces métalliques.
Dépoussiérez régulièrement avec un chiffon sec. Pour les tâches rebelles utilisez un produit vaisselle liquide.
Pour nettoyer les chromes, acier inoxydable où les glaces, utilisez les produits appropriés.

Cadre
Nettoyer avec une solution savonneuse douce.
Essuyer avec un chiffon propre.

Vérifiez régulièrement que toutes les fixations soient bien serrées et resserrez si nécessaire.
Eviter de placer ce produit à proximité d'un feu et d'autres sources de forte chaleur telle qu'un radiateur.

EN

CARE AND MAINTENANCE

Cleaning of Solid Timber / Veneers and Lacquered Surfaces.
Any spillage should be removed immediately by using a damp cloth, then wiping dry the surface with a clean dry duster.
Repeat this procedure for periodic cleaning. The use of furniture polishes or sprays is not necessary or recommended.

Cleaning of Melamine, Laminate, Linoleum and Metal Surfaces.
Regular dusting with a dry cloth will keep your units clean.
However, to remove stubborn stains, wipe over with a damp cloth and washing up liquid.
To clean chrome, stainless steel or glass surface, we recommend the use of proprietary cleaners. Always follow the cleaning fluid instructions carefully.

Frame
Wipe clean with a mild soapy solution.
Wipe dry with a clean cloth**.**

Regularly check that all fasteners are tight, and retighten if necessary.
Avoid placing this product near open fires or other sources of high heat, such as radiators.

ES

COSEJOS DE MANTENIMIENTO

Limpieza de la madera maciza o contrachapada y de la superficies lacadas.
Los líquidos derramados se deben enjuagar inmediatamente con un trapo. Limpiar enseguida la super¬cie con un trapo limpio y seco. No se recomienda ni es necesario el uso de productos especiales para muebles.

Limpieza de super¬cies de melamina, estrati¬cadas, linóleo o metálicas.
Limpie el polvo regularmente con un trapo seco. Para las manchas rebeldes utilice un producto para limpieza de vajilla liquido. Si por cualquier motivo tuviera algún problema con su producto Habitat, póngase en contacto con la tienda donde lo compró.

Marco
Limpiar con una solución jabonosa suave.
Seque con un paño limpio.

Compruebe regularmente que todas las fijaciones están bien apretadas y vuelva a apretarlas si es necesario.
Evite colocar este producto cerca de fuegos abiertos u otras fuentes de calor elevado, como radiadores.

DE

PFLEGE UND WARTUNG

Reinigung von massiven Hölzern, Furnieren und lackierten Flächen.
Verschüttete Flüssigkeiten müssen sofort mit einem Tuch aufgewischt werden. Danach mit einem trockenen und sauberen Tuch nachwischen. Diesen Vorgang bei regelmäßige Reinigung wiederholen. Die Verwendung eines Spezialreinigers für Möbel ist nicht ratsam und nicht erforderlich.

Reinigung von beschichteten und metallischen Fl ächen, sowie Linoleum-, und Melaminharzächen.
Regelmäßig mit einem trockenen Tuch Staub wischen. Beihartnäckigen Flecken etwas flüssiges Spülmittel verwenden. Zum Reinigen von Chrom, rostfreiem Stahl oder Spiegeln Spezialreiniger benutzen.Falls Sie Probleme mit Ihrem Habitat-Produkt haben sollten, wenden Sie sich bitte andas Geschäft, in dem Sie das Produkt gekauft haben.

Rahmen
Mit einer milden Seifenlauge abwischen.
Mit einem sauberen Tuch trocken wischen.

Prüfen Sie regelmäßig, ob alle Befestigungen fest angezogen sind, und ziehen Sie sie bei Bedarf nach.
Stellen Sie dieses Produkt nicht in der Nähe von offenem Feuer oder anderen Wärmequellen wie Heizkörpern auf.

IT

CURA E MANUTENZIONE

Pulizia di legni massicci/impiallacciature e superfici laccate.
Qualsiasi fuoriuscita deve essere rimossa immediatamente con un panno umido, quindi asciugare la superficie con uno spolverino asciutto e pulito. Ripetere questa procedura per la pulizia periodica. L'uso di lucidanti o spray per mobili non è necessario né consigliato.

Pulizia di superfici in melamina, laminato, linoleum e metallo.
Una spolverata regolare con un panno asciutto manterrà pulite le unità.
Tuttavia, per rimuovere le macchie più ostinate, passare un panno umido con del detersivo.
Per pulire le superfici cromate, in acciaio inox o in vetro, si consiglia l'uso di detergenti specifici. Seguire sempre attentamente le istruzioni del liquido detergente.

Telaio
Pulire con una soluzione di sapone neutro.
Asciugare con un panno pulito.

Controllare regolarmente che tutti gli elementi di fissaggio siano ben saldi e, se necessario, serrarli nuovamente.

Evitare di collocare questo prodotto vicino a fuochi aperti o ad altre fonti di calore elevato, come i termosifoni.

ONDERHOUD EN VERZORGING

NL

Reinigen van massief hout / fineer en gelakte oppervlakken.
Verwijder gemorste vloeistof onmiddellijk met een vochtige doek en veeg het oppervlak vervolgens droog met een schone droge stofdoek. Herhaal deze procedure voor periodieke reiniging. Het gebruik van meubelpolish of sprays is niet nodig en wordt ook niet aanbevolen.

Reinigen van melamine, laminaat, linoleum en metalen oppervlakken.
Regelmatig afstoffen met een droge doek houdt je apparaten schoon.
Maar om hardnekkige vlekken te verwijderen, veeg je ze af met een vochtige doek en afwasmiddel.
Om chroom, roestvrij staal of glazen oppervlakken schoon te maken, raden we aan om speciale reinigingsmiddelen te gebruiken. Volg altijd zorgvuldig de instructies van de reinigingsvloeistof.

Frame
Veeg schoon met een mild zeepsopje.
Droogwrijven met een schone doek**.**

Controleer regelmatig of alle bevestigingsmiddelen goed vastzitten en draai ze indien nodig opnieuw vast.

Plaats dit product niet in de buurt van open vuur of andere warmtebronnen, zoals radiatoren.

CUIDADOS E MANUTENÇÃO

PT

Limpeza de madeira maciça / folheados e superfícies lacadas.
Qualquer derrame deve ser imediatamente removido com um pano húmido e depois secar a superfície com um espanador limpo e seco. Repetir este procedimento para limpezas periódicas. Não é necessária nem recomendada a utilização de polidores de móveis ou sprays.

Limpeza de superfícies de melamina, laminado, linóleo e metal.
A limpeza regular do pó com um pano seco manterá as suas unidades limpas.
No entanto, para remover manchas difíceis, passe um pano húmido com detergente líquido.
Para limpar superfícies cromadas, de aço inoxidável ou de vidro, recomendamos a utilização de produtos de limpeza próprios. Siga sempre cuidadosamente as instruções do líquido de limpeza.

Moldura
Limpar com uma solução de sabão suave.
Secar com um pano limpo.

Verifique regularmente se todos os fechos estão bem apertados e, se necessário, volte a apertar.

Evite colocar este produto perto de lareiras ou outras fontes de calor elevado, como radiadores.

PIELĘGNACJA I KONSERWACJA

PL

Czyszczenie litego drewna / fornirów i powierzchni lakierowanych.
Wszelkie rozlane płyny należy natychmiast usunąć za pomocą wilgotnej szmatki, a następnie wytrzeć powierzchnię do sucha czystą, suchą ściereczką do kurzu. Powtórz tę procedurę w celu okresowego czyszczenia. Stosowanie środków do polerowania mebli lub sprayów nie jest konieczne ani zalecane.

Czyszczenie powierzchni z melaminy, laminatu, linoleum i metalu.
Regularne odkurzanie suchą szmatką pozwoli utrzymać urządzenia w czystości.
Aby jednak usunąć uporczywe plamy, należy przetrzeć je wilgotną ściereczką i płynem do mycia naczyń.
Do czyszczenia powierzchni chromowanych, ze stali nierdzewnej lub szkła zalecamy stosowanie specjalnych środków czyszczących. Należy zawsze dokładnie przestrzegać instrukcji dotyczących płynu czyszczącego.

Rama
Przetrzeć łagodnym roztworem mydła.
Wytrzeć do sucha czystą szmatką.

Regularnie sprawdzaj, czy wszystkie elementy mocujące są dokręcone i w razie potrzeby dokręcaj je ponownie.
Unikaj umieszczania tego produktu w pobliżu otwartego ognia lub innych źródeł wysokiej temperatury, takich jak grzejniki.

Vente-unique.com

VS-6 March 2025

Imported by - Importé par

Vente-Unique.com

9 Rue Jacquard 93310 Le Pré-Saint-Gervais

Made in China/ Fabriqué en Chine