Abbildung kann vom Original abweichen



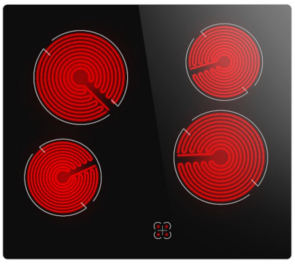

A

Einbauherdset

EHS3IX

Beschreibung

Das EHS3IX besticht durch leichte Bedienbarkeit

Energieeffizienzklasse A
Edelstahlblende
3 Backofen Funktionen
Gehäusekühlung
Glaskeramikkochfeld



Technische Daten	
Geräteart	Einbauherdset
Farbe der Front	Edelstahl / Schwarz
Bedienpanel	Edelstahl
Energieeffizienzklasse A+++ (höchste Effizienz) bis D (geringste Effizienz)	A
Zahl der Garräume	1
Anzahl Wärmequellen pro Garraum	1 - Elektro
Nutzbares Volumen des Garraums	65 Liter
Restwärmeanzeige	Ja
Funktionen Backofen	Oberhitze, Unterhitze, Ober- und Unterhitze
Material Kochfeld	Glaskeramik
Anzahl Kochfelder	4
Durchmesser Kochfeld vorne links	16,50 cm
Durchmesser Kochfeld hinten links	20,00 cm
Durchmesser Kochfeld hinten rechts	16,50 cm
Durchmesser Kochfeld vorne rechts	20,00 cm
Leistung Kochfeld vorne links	1200 Watt
Leistung Kochfeld hinten links	1800 Watt
Leistung Kochfeld hinten rechts	1200 Watt
Leistung Kochfeld vorne rechts	1800 Watt
Leistung des Backofens	2400 Watt
Spannung	220 - 240 Volt
Frequenz	50 / 60 Hz

PKM GmbH Co. KG, Neuer Wall 2, 47441 Moers
Irrtümer und technische Änderungen vorbehalten - Letzte Aktualisierung 23.04.2026

Ausstattung	
Backofentür	Schwarzes Glas
Backofentür Glasschichten	3
Vollglasinnentüre	Ja
Gehäusekühlung	Ja
Restwärmeanzeige	Ja
Griff und Knöpfe	Edelstahl / Kunststoff + Edelstahl
Innenbeleuchtung	25W Backofenbeleuchtung
Teleskopauszüge	Nein
Grillrost	Ja
Fettpfanne	Ja
Abmessungen Aussägung Kochfeld Breite	56,00 cm
Abmessungen Aussägung Kochfeld Tiefe	49,50 cm

Logistik	
Geräteabmessungen Ofen Höhe	60,00 cm
Geräteabmessungen Ofen Breite	59,50 cm
Geräteabmessungen Ofen Tiefe	55,00 cm
Verpackungsabmessungen Ofen Höhe	64,70 cm
Verpackungsabmessungen Ofen Breite	62,50 cm
Verpackungsabmessungen Ofen Tiefe	57,60 cm
Nettogewicht Ofen	26,00 kg
Bruttogewicht Ofen	30,00 kg
Gerätemaß Kochfeld Höhe	5,00 cm
Gerätemaß Kochfeld Breite	59,00 cm
Gerätemaß Kochfeld Tiefe	52,00 cm
Verpackungsabmessungen Kochfeld Höhe	11,10 cm
Verpackungsabmessungen Kochfeld Breite	62,50 cm
Verpackungsabmessungen Kochfeld Tiefe	57,60 cm
Nettogewicht Kochfeld	7,50 kg
Bruttogewicht Kochfeld	9,00 kg
Containermenge 40HQ	248 Stück
Garantie	2 Jahre
Artikelnummer	23483
EAN Nummer	4030608234831
EPREL-Registrierungsnummer	2429172

PKM
Elektro-Haushaltsgroßgeräte
mit Qualität und Service

Abbildung kann vom Original abweichen



Schräghaube mit Randabsaugung

S13-60BBPH

Beschreibung

Stets das Kochgut perfekt im Blickfeld dank des Kopffreien Designs

Beleuchtungssystem LED
Energieeffizienzklasse B
3 Leistungsstufen
Optionales Zubehör: Kohlefilter CF150



Technische Daten	
Geräteart	Schräghaube mit Randabsaugung
Material	Schwarz Matt lackiert
Einbaubreite	60 cm
Wandmontage	Ja
Drucktasten	5 Stück
Leistungsstufen	3 Stufen
Umluftbetrieb	Ja
Abluftbetrieb	Ja
jährlicher Energieverbrauch (AEChood)	26,90 kWh/Jahr
Energieeffizienzklasse A+++ (höchste Effizienz) bis D (geringste Effizienz)	B
Fluiddynamische Effizienz (FDEhood)	13,10
Fluiddynamische Effizienzklasse	D
Beleuchtungseffizienz (LEhood)	60,60 lux/Watt
Beleuchtungseffizienzklasse	A
Fettabscheidegrad	62,70

PKM GmbH Co. KG, Neuer Wall 2, 47441 Moers
Irrtümer und technische Änderungen vorbehalten - Letzte Aktualisierung 24.9.2024

Technische Daten	
Klasse für den Fettabscheidegrad	E
Luftstrom bei minimaler Geschwindigkeit	227,90 m³/h
Luftstrom bei maximaler Geschwindigkeit	309,80 m³/h
A-bewertete Luftschallemission bei minimaler Geschwindigkeit	58 dB/A
A-bewertete Luftschallemission bei maximaler Geschwindigkeit	65 dB/A
Leistungsaufnahme im Aus-Zustand (PO)	0,00 Watt
Leistungsaufnahme des Lichtsystems (WL)	1 x 2,00 Watt
Anschlusswert	67 Watt
Beleuchtungssystem	LED
Spannung	220 - 240 Volt
Frequenz	50 Hz
Ausstattung	
Fettfilter Menge	1 x MF12
Fettfilter Material	Aluminium
Fettfilter spülmaschinenfest	Ja
Teleskopkamin ausziehbar von / bis	40,00 - 78,00 cm
Gesamthöhe durch Teleskopkamin	108,50 cm
benötigte Menge Kohlefilter mit Modelbezeichnung	2x CF150
mitgeliefertes Zubehör: Rückschlagklappe	Ja
mitgeliefertes Zubehör: Abluftschlauch	Ja
mitgeliefertes Zubehör: Kohlefilter	Optional
mitgeliefertes Zubehör: Befestigungsmaterial	Ja
mitgeliefertes Zubehör: Bedienungsanleitung	Ja
Umluftweiche	AT150-7 optional erhältlich
Logistik	
Geräteabmessungen (HxBxT)	30,50 - 108,50 x 60,00 x 23,10 cm
Verpackungsabmessungen (HxBxT)	32,00 x 66,00 x 37,00 cm
Nettogewicht	9,50 kg
Bruttogewicht	10,50 kg
Containermenge 40HQ	882 Stück
Garantie	2 Jahre
Artikelnummer	50842
EAN Nummer	4030608508420
EPREL-Registrierungsnummer	2079229
[illegible]	[illegible]

Abluftbetrieb: bei Anschluss an einen Entlüftungskamin bzw. Abluft in´s Freie (Mauerdurchführung = 150mm Ø / Bohrung ca. 160mm Ø)

Technische Zeichnungen

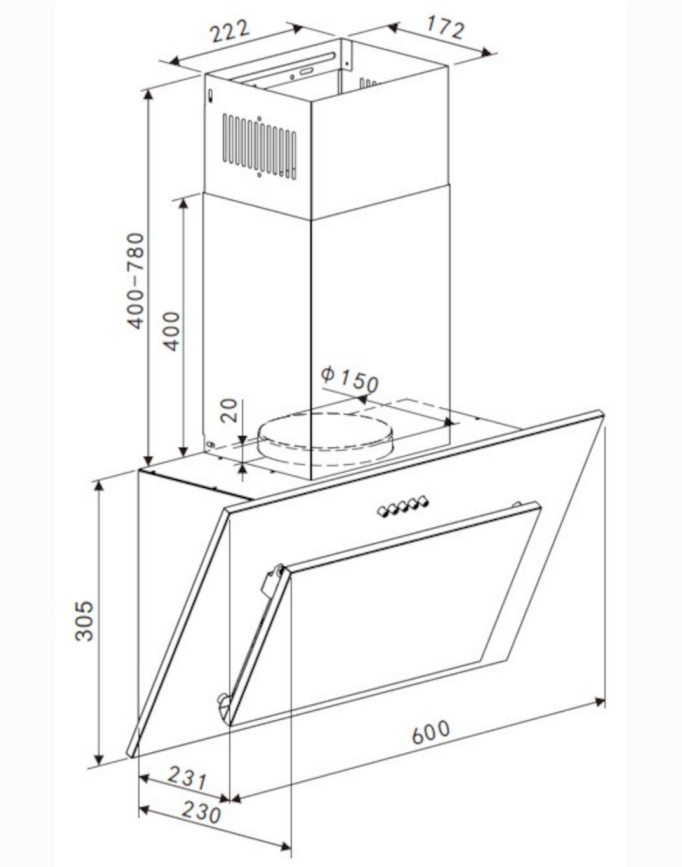

PKM GmbH Co. KG, Neuer Wall 2, 47441 Moers
Irrtümer und technische Änderungen vorbehalten - Letzte Aktualisierung 24.9.2024