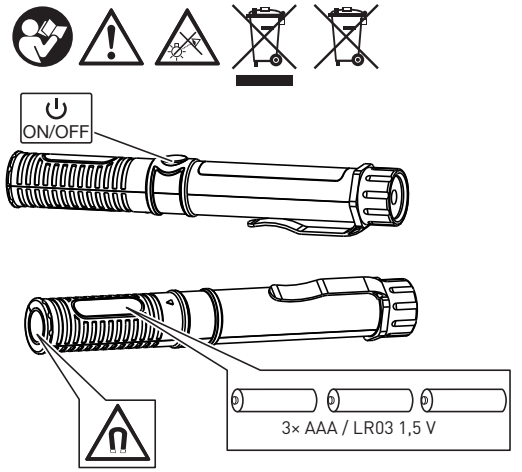

DE Gebrauchsanweisung

Taschenlampe

Sicherheitshinweise

Achtung! Strahlung Licht emittierender Dioden. Nicht in den Strahl blicken, auch nicht aus großen Entfernungen.

- Nicht in den Strahl blicken, auch nicht aus großen Entfernungen.
- Den Strahl niemals auf Menschen oder andere Lebewesen richten.
- Lassen Sie keine verbrauchten Batterien im Gerät. Auslaufende Batterien setzen Chemikalien frei, die Ihrer Gesundheit schaden bzw. das Gerät zerstören.

Entsorgung

Gerät entsorgen

Das Symbol der durchgestrichenen Mülltonne bedeutet: Batterien und Akkus, Elektro- und Elektronikgeräte dürfen nicht in den Hausmüll. Sie können umwelt- und gesundheitsschädigende Stoffe enthalten.

Verbraucher sind verpflichtet, Elektro-Altgeräte, Gerätealtbatterien und Akkus getrennt vom Hausmüll über eine offizielle Sammelstelle zu entsorgen um eine sachgerechte Weiterverarbeitung zu gewährleisten. Die Rückgabe kann gemäß gesetzlicher Regelung kostenfrei z. B. über einen kommunalen Entsorgungsbetrieb oder über einen Händler erfolgen.

Batterien, Akkus und Lampen, die nicht fest in Elektro-Altgeräten verbaut sind und zerstörungsfrei entnommen werden können, müssen vor der Entsorgung entnommen und getrennt entsorgt werden. Lithiumbatterien und Akkupacks aller Systeme sind nur im entladenen Zustand bei den Rücknahmestellen abzugeben. Die Batterien sind immer durch abkleben der Pole vor Kurzschlüssen zu sichern.

Jeder Endnutzer ist selbst für die Löschung personenbezogener Daten auf den zu entsorgenden Altgeräten verantwortlich.

Verpackung entsorgen

Die Verpackung besteht aus Karton und entsprechend gekennzeichneten Kunststoffen, die wiederverwertet werden können.

– Führen Sie diese Materialien der Wiederverwertung zu.

IT Manuale di istruzioni

Torcia elettrica

Avvertenze sulla sicurezza

Attenzione! Radiazione da diodi emittenti luce. Non guardare il raggio, neanche da grosse distanze.

- Non guardare mai in direzione del raggio, anche a grandi distanze.
- Non dirigere mai il raggio sulle persone o su altri esseri viventi.
- Non lasciare batterie scariche all'interno dell'apparecchio. Le batterie che perdono liberano sostanze chimiche che danneggiano la salute o causano danni irreparabili all'apparecchio.

Smaltimento

Smaltimento dell'apparecchio

Il simbolo del bidone della spazzatura barrato vuol dire che: batterie e accumulatori, apparecchiature elettriche ed elettroniche non vanno smaltiti nei rifiuti domestici. Questi potrebbero contenere sostanze dannose per l'ambiente e la salute.

I consumatori hanno l'obbligo di differenziare le apparecchiature elettroniche, le batterie vecchie delle apparecchiature e gli accumulatori dai rifiuti domestici e di smaltirle presso il centro di raccolta ufficiale per garantire un riutilizzo consono. In conformità con le disposizioni di legge, la restituzione può essere effettuata gratuitamente, ad esempio attraverso un'azienda di smaltimento dei rifiuti urbani o tramite un rivenditore.

Batterie, accumulatori e lampade non integrati in modo fisso nelle apparecchiature elettriche da smaltire, vanno tolti prima dello smaltimento e smaltiti separatamente. Le batterie al litio e gli accumulatori di tutti i sistemi vanno consegnati scarichi ai punti di raccolta. Le batterie vanno sempre assicurate da possibili cortocircuiti applicando del nastro adesivo sui poli.

L'utente finale è responsabile della cancellazione dei dati personali dalle apparecchiature da smaltire.

Smaltimento dell'imballaggio

L'imballaggio è composto da cartone e particolari in plastica adeguatamente contrassegnati per essere riciclati.

– Si raccomanda di inviare questi materiali al riciclaggio.

FR Manuel d'utilisation

Lampe torche

Consignes de sécurité

Attention ! Rayonnement par diode émettant de la lumière. Ne jamais regarder dans le rayon, même à de grandes distances.

- Ne pas regarder dans le rayon, même à de grandes distances.
- Ne jamais diriger le rayon sur des personnes ou d'autres organismes.
- Ne laissez pas de piles déchargées dans l'appareil. Les piles présentant des fuites libèrent des produits chimiques qui peuvent nuire à votre santé ou endommager l'appareil.

Mise au rebut

Mise au rebut de l'appareil

Le symbole de la poubelle barrée signifie : Les batteries et les accus, les appareils électriques et électroniques ne doivent pas être jetées avec les ordures ménagères car ils pourraient contenir des substances nocives pour l'environnement et la santé.

Les consommateurs sont tenus d'éliminer appareils électriques usagés, les batteries et accus usagés d'appareils électriques séparément en les remettant à un point de collecte officiel afin de garantir un traitement adéquat. Conformément aux dispositions légales, les produits peuvent être retournés gratuitement, p. ex. auprès du service d'élimination communal ou du revendeur.

Les batteries, les accus et les lampes qui ne sont pas intégrés dans les appareils électriques usagés doivent être retirés et éliminés séparément avant l'élimination. Les batteries au lithium et les pack accus de tous les systèmes doivent être remis aux points de collecte uniquement en état déchargé. Les batteries doivent toujours être protégées contre les courts-circuits en collant les pôles.

Chaque utilisateur final est responsable pour la suppression des données personnelles qui se trouvent sur les appareils usagés à éliminer.

Mise au rebut de l'emballage

L'emballage se compose de carton et de matières plastiques marquées en conséquence qui peuvent être recyclés.

– Eliminez ces matériaux en les conduisant au recyclage.

GB Operating instructions

Flashlight

Safety information

Caution! Light emitting diode radiation. Do not look directly into the beam, not even from larger distances.

- Do not look into the beam, not even from larger distances.
- Never direct the beam towards people or other living creatures.
- Never leave uncharged batteries in the device. Leaky batteries discharge chemicals which may be harmful to your health or could damage the device.

Disposal

Disposal of the appliance

A crossed-out wheelie bin icon means: Batteries and rechargeable batteries, electrical or electronic devices must not be disposed of with household waste. They may contain substances that are harmful to the environment and human health.

Consumers must dispose of waste electrical devices, spent portable batteries and rechargeable batteries separately from household waste at an official collection point to ensure that these items are processed correctly. The product can be returned free of charge in accordance with the legal requirements, for example through a municipal waste disposal company or a dealer.

Batteries, rechargeable batteries and lamps that are not permanently installed in waste electrical equipment and can be removed in a non-destructive way must be removed and disposed of separately before disposal of the equipment. Lithium batteries and rechargeable battery packs of all systems are only to be handed in to the waste collection points in a discharged state. The batteries must always be protected against short circuits by taping off the poles.

All end users are responsible for deleting any personal data stored on waste devices prior to their disposal.

Disposal of the packaging

The packaging consists of cardboard and correspondingly marked plastics that can be recycled.

– Make these materials available for recycling.

CZ Návod k použití

Kapesní svítilna

Bezpečnostní pokyny

Pozor! Záření diody emitující světlo. Nikdy se nedívejte do paprsku a to ani z velkých vzdáleností.

- Nikdy se ani z velkých vzdáleností nedívejte do paprsku.
- Paprsek nikdy nesměřujte na lidi nebo na jiné živé bytosti.
- V přístroji nikdy nenechávejte opotřebované baterie. Vytékající baterie uvolňují chemikálie, které škodí vašemu zdraví příp. zničí přístroj.

Likvidace

Likvidace přístroje

Symbol přeškrtnutého kontejneru znamená: Baterie a akumulátory, elektrické a elektronické přístroje nesmějí být likvidovány společně s domovním odpadem; mohou obsahovat látky, které jsou škodlivé pro životní prostředí a zdraví.

Spotřebitelé jsou povinni zneškodnit staré elektrické spotřebiče, spotřebované baterie a akumulátory odděleně od domovního odpadu na oficiálním sběrném místě, aby se zajistilo správné další zpracování. Vrácení výrobku lze dle právních předpisů provést bezplatně, např. prostřednictvím společnosti pro likvidaci komunálního odpadu nebo prostřednictvím prodejce.

Baterie, akumulátory a světelné zdroje, které nejsou ve starých elektrických přístrojích vmontované a které lze odstranit, aniž by došlo k jejich poškození, se před likvidací musí z přístrojů vyjmout a zlikvidovat v rámci tříděného odpadu. Lithiové baterie a akumulátory všech systémů se musí odevzdat na sběrném místě ve vybitém stavu. Pól baterie musí být vždy přelepený, aby se předešlo vzniku zkratu.

Každý koncový uživatel je sám zodpovědný za vymazání osobních údajů z použitých přístrojů, které se mají zlikvidovat.

Likvidace balení

Balení se skládá z kartonu a příslušně označených plastů, které mohou být recyklovány.

– Předejte tyto části na recyklaci.

SK Návod na použitie

Baterka

Bezpečnostné pokyny

Pozor! Žiarenie diódy emitujúcej svetlo. Nepozerajte sa do lúča, a to ani z väčších vzdialeností.

- Do lúča nikdy nepozerajte, ani z veľkých vzdialeností.
- Lúč nikdy nesmerujte na ľudí ani ostatné živé tvory.
- Opotrebené batérie nenechávajte nikdy v prístroji. Vytekajúce batérie uvoľňujú chemikálie, ktoré škodia vášmu zdraviu príp. ničia prístroj.

Likvidácia

Likvidácia zariadenia

Symbol prečiarknutého kontajnera znamená: Batérie a akumulátory, elektrické a elektronické zariadenia sa nesmú likvidovať spolu s domovým odpadom. Môžu obsahovať látky škodlivé pre životné prostredie a zdravie.

Spotrebitelia sú povinní zneškodniť staré elektrické spotrebiče, spotrebované batérie a akumulátory oddelene od domového odpadu na oficiálnom zbernom mieste, aby sa zabezpečilo správne ďalšie spracovanie. V súlade s právnymi predpismi sa spätný odber môže uskutočniť bezplatne, napr. prostredníctvom spoločnosti na likvidáciu komunálneho odpadu alebo prostredníctvom predajcu.

Batérie akumulátory a svietidlá, ktoré nie sú v starých elektrických zariadeniach vmontované a ktoré je možné vybrať bez poškodenia, musia byť pred likvidáciou vybraté zo zariadenia a zlikvidované v rámci triedeného odpadu. Lítiové batérie a akumulátory všetkých systémov sa musia odovzdávať na zberné miesta iba vo vybitom stave. Pól batérie musí byť vždy prelepený, aby sa predišlo skratu.

Každý koncový používateľ je sám zodpovedný za vymazanie osobných údajov z použitých zariadení, ktoré sa majú zlikvidovať.

Likvidácia obalu

Obal sa skladá z kartónu a plastov s príslušným označením, ktoré sa dajú recyklovať.

– Tieto materiály odovzdajte na recykláciu.

PL Instrukcje obsługi

Latarka elektryczna

Wskazówki dotyczące bezpieczeństwa

Uwaga! Dioda emituje promieniowanie świetlne. Nigdy nie patrzeć na promień, nawet z dużych odległości.

- Nie patrzyć w promień, nawet z większych odległości.
- Nigdy nie kierować promienia na ludzi lub inne istoty żywe.
- Nie zostawiać zużytych baterii w urządzeniu. Z elektrolitu wyciekającego ze zużytych baterii uwalniane są związki chemiczne, które mogą być przyczyną problemów zdrowotnych lub zniszczenia urządzenia.

Utylizacja

Utylizacja urządzenia

Przekreślony symbol kosza na odpady oznacza: Baterii i akumulatorów, sprzętu elektrycznego i elektronicznego nie wolno wyrzucać razem z odpadami domowymi. Mogą one zawierać substancje szkodliwe dla środowiska i zdrowia.

Użytkownicy są zobowiązani do usuwania zużytych urządzeń elektrycznych, starych baterii do urządzeń i akumulatorów oddzielnie od odpadów z gospodarstw domowych w oficjalnym punkcie zbiórki w celu zapewnienia właściwego dalszego przetwarzania. Zwrot zgodnie z ustawowymi regulacjami jest bezpłatny i może nastąpić np. za pośrednictwem komunalnego zakładu utylizacyjnego lub sprzedawcy.

Baterie, akumulatory i lampy które nie są zainstalowane na stałe w zużytych urządzeniach elektrycznych i które można usunąć w sposób nieniszczący, należy usunąć i utylizować oddzielnie przed utylizacją. Baterie litowe i zestawy baterii wszystkich systemów powinny być zwracane do punktów zbiórki tylko po rozładowaniu. Baterie muszą być zawsze chronione przed zwarciami poprzez zaklejenie biegunów.

Każdy użytkownik końcowy jest odpowiedzialny za usunięcie danych osobowych z utylizowanych, zużytych urządzeń.

Utylizacja opakowania

Opakowanie składa się z kartonu i odpowiednio oznakowanych tworzyw sztucznych, które można ponownie wykorzystać.

– Oddać te materiały do ponownego wykorzystania.

SI Priročnik za uporabo

Žepna svetilka

Varnostna opozorila

Pozor! Sevanje s svetlobno diodo. Ne glejte v žarek, tudi ne pri večjih razdaljah.

- Ne glejte v žarek, tudi ne iz velike razdalje.
- Žarka nikoli ne usmerjajte na ljudi ali druga živa bitja.
- Ne puščajte praznih baterij v napravi. Iztekle baterije sproščajo kemikalije, ki škodujejo vašemu zdravju oz. uničijo napravo.

Art.-Nr. 301615
OBI Group Sourcing GmbH • Albert-Einstein-Str. 7–9 • 42929 Wermelskirchen • GERMANY • info@obisourcing.de • www.obisourcing.de
S-71787 V-190324

Odlaganje med odpadke

Odlaganje naprave med odpadke

Simbol prečrtanega koša za smeti pomeni: baterij in akumulatorjev ter elektronskih in električnih naprav ni dovoljeno metati med gospodinjske odpadke. Vsebujejo lahko namreč okolju in zdravju škodljive snovi.

Potrošniki so dolžni odpadne elektronske naprave ter rabljene baterije in akumulatorje naprav odstraniti ločeno od gospodinjskih odpadkov prek uradnih zbirnih mest ter tako poskrbeti za pravilno nadaljnjo uporabo in recikliranje teh. Vračilo je v skladu z zakonskimi predpisi mogoče brezplačno, npr. v komunalnem obratu za ravnanje z odpadki ali pri trgovcu.

Baterije, akumulatorje in svetila, ki niso fiksno vgrajeni v odpadno električno opremo in jih je mogoče odstraniti brez poškodovanja, je treba pred odstranitvijo opreme odstraniti in zavreči ločeno. Litijeve baterije in akumulatorske pakete vseh sistemov je treba oddati na zbirno mesto samo povsem izpraznjene. Pole baterij je treba vedno prelepiti in jih tako zaščititi pred kratkimi stiki.

Vsak končni uporabnik je sam odgovoren za izbris osebnih podatkov z odpadne elektronske naprave.

Odlaganje embalaže med odpadke

Embalaža vsebuje karton in ustrezno označene umetne mase, ki se lahko reciklirajo.

– Te materiale namenite za reciklažo.

HU Használati utasítás

Zseblámpa

Biztonsági utasítások

Figyelem! Fényt kibocsátó diódasugárzás. Soha se nézzen a lézersugárba, még nagy távolságról sem!

- Ne nézzen bele a sugárba még messziről se.
- A sugárat soha ne irányítsa emberekre vagy egyéb élőlényekre.
- Ne hagyja a készülékben a lemerült elemeket. A kifolyó elemek olyan kémiai anyagokat bocsátanak ki, amelyek károsíthatják az egészséget, illetve a készüléket.

Selejtezés

A készülék selejtezése

Az áthúzott kuka szimbólum jelentése a következő: Az elemeket és akkukat, az elektromos és elektronikus készülékeket nem szabad a háztartási hulladékok közé tenni. Ezek a környezetre és egészségre káros anyagokat tartalmazhatnak.

A felhasználó köteles a régi elektromos készülékeket, a készülék használt elemeit és akkumulátorait a háztartási hulladékoktól különválasztva a hivatalos gyűjtőhelyen keresztül ártalmatlanítani a szakszerű további feldolgozás biztosításához. A leadás a jogszabályi előírásoknak megfelelően díjmentesen végezhető, pl. településihulladék-ártalmatlanító társaságon vagy kereskedőn keresztül.

Az olyan elemeket, akkumulátorokat és lámpákat, amelyek nincsenek fixen beépítve a régi elektromos készülékbe és roncsolásmentesen eltávolíthatók belőle, ártalmatlanítás előtt ki kell venni és külön kell ártalmatlanítani. Az összes rendszer lítium elemeit és akkucsomagjait csak lemerült állapotban szabad leadni a visszavételi helyen. Az elemeket a pólusok leragasztásával kell védeni a rövidzárlat ellen.

Minden végfelhasználó saját maga felel az ártalmatlanítandó készüléken lévő személyes adatainak törléséért.

A csomagolás selejtezése

A csomagolás anyaga karton és megfelelően jelölt műanyag, ami újra hasznosítható.

– Ezeket juttassa el az újrahasznosításba.

BA/HR Priručnik za upotrebo

Džepna svjetiljka

Upute o sigurnosti

Pozor! Zračenje diode koje emitira svjetlo. Ne gledajte u zračenje, čak ni s velike udaljenosti.

- Nikada nemojte gledati u zraku, čak ni s velikih udaljenosti.
- Zraku nikada nemojte usmjeriti na ljude ili druga živa bića.
- Nemojte u uređaju da ostavljate potrošene baterije. Iz baterija koje ističu se oslobađaju hemikalije, koje su štetne za vaše zdravlje odn. koje uništavaju uređaj.

Odlaganje na otpad

Odlaganje uređaja na otpad

Simbol precrtane kante za smeće znači: baterije i akumulatori, električni i elektronski uređaji ne smiju se odlagati s kućnim otpadom. Mogu sadržavati supstance štetne za okoliš i zdravlje.

Potrošači su dužni stare električne uređaje, baterije i stare baterije od uređaja, odlagati odvojeno od kućnog otpada na službenom mjestu skupljanja kako bi se osigurala pravilna daljnja obrada. Povrat se može izvršiti u skladu sa zakonskom regulativom npr. preko komunalnog pogona za odlaganje u otpad ili preko nekog trgovca.

Baterije, akumulateri i lampe, koje nisu čvrsto ugrađene u stare električne uređaje i mogu da se skidaju bez potrebe za uništavanjem, moraju se ukloniti prije odlaganja i odvojeno odložiti u otpad. Litijumske baterije i akumulatorska pakovanja svih sistema moraju se predati u zbirna mjesta samo u ispražnjenom stanju. Baterije moraju uvijek biti sa odlijepljenim polovima kako biste se osigurali od kratkog spoja.

Svaki je krajnji korisnik odgovoran za brisanje ličnih podataka na starim uređajima za odlaganje.

Odlaganje pakiranja na otpad

Pakiranje se sastoji od kartona i odgovarajuće označenih umjetnih materijala koji se mogu reciklirati.

– Ove materijale dajte na ponovnu preradu i uporabu.

GR Οδηγίες λειτουργίας

Φακός τσέπης

Οδηγίες ασφαλείας

Προσοχή! Ακτινοβολία διόδων που εκπέμπουν φως. Μην κοιτάτε απευθείας στην ακτίνα, ούτε από μεγάλη απόσταση.

- Μην κοιτάτε απευθείας στην ακτίνα, ούτε από μεγάλη απόσταση.
- Μην κατευθύνετε ποτέ την ακτίνα επάνω σε ανθρώπους ή άλλους ζωντανούς οργανισμούς.
- Μην αφήνετε μεταχειρισμένες μπαταρίες μέσα στη συσκευή. Μπαταρίες που εκρέουν απελευθερώνουν χημικές ουσίες, οι οποίες βλάπτουν την υγεία σας ή καταστρέφουν τη συσκευή.

Διάθεση στα απορρίμματα

Διάθεση συσκευής στα απορρίμματα

Το σύμβολο του διαγραμμένου κάδου απορριμμάτων σημαίνει ότι: Οι μπαταρίες και οι συσσωρευτές, οι ηλεκτρικές και ηλεκτρονικές συσκευές δεν επιτρέπεται να απορρίπτονται στα οικιακά απορρίμματα. Μπορεί να περιλαμβάνουν επικίνδυνες για το περιβάλλον και την υγεία ουσίες.

Οι καταναλωτές είναι υποχρεωμένοι να απορρίπτουν τις παλαιές ηλεκτρικές συσκευές, τις μπαταρίες συσκευών και τους συσσωρευτές ξεχωριστά από τα οικιακά απορρίμματα σε ένα επίσημο σημείο συλλογής, για να διασφαλίζεται η κατάλληλη περαιτέρω επεξεργασία. Η επιστροφή μπορεί να γίνει σύμφωνα με τη νομοθεσία δωρεάν π.χ. μέσω μιας δημοτικής επιχείρησης ανακύκλωσης ή μέσω του καταστήματος αγοράς.

Οι μπαταρίες, οι συσσωρευτές και οι λυχνίες που δεν είναι μόνιμα εγκατεστημένες σε παλαιές ηλεκτρικές συσκευές και μπορούν να αφαιρεθούν χωρίς καταστροφή της συσκευής, πρέπει να αφαιρούνται πριν από την απόρριψη και να απορρίπτονται ξεχωριστά. Οι μπαταρίες λιθίου και τα πακέτα συσσωρευτών όλων των συστημάτων πρέπει να παρααρίες πρέπει να προστατεύονται από βραχυκυκλώματα, αποσυνδέοντάς τες πάντα από τους πόλους.

Κάθε τελικός χρήστης είναι ο ίδιος υπεύθυνος για τη διαγραφή προσωπικών δεδομένων στις παλαιές συσκευές που προορίζονται για απόρριψη.

Διάθεση συσκευασίας

Η συσκευασία αποτελείται από χαρτόνι και ανάλογα επισημασμένα πλαστικά υλικά, τα οποία μπορούν να ξαναχρησιμοποιηθούν.

– Διαθέτετε αυτά τα υλικά προς ανακύκλωση.

NL Gebruiksaanwijzing

Zaklamp

Veiligheidsaanwijzingen

Let op! Straling van lichtuitstralende dioden. Niet in de straal kijken, ook niet van grotere afstanden.

- Niet in de straal kijken, ook niet van grotere afstanden.
- Richt de straal nooit op mensen of andere levende wezens
- Laat batterijen niet in het apparaat. Lekkende batterijen ontketenen chemicaliën die schadelijk zijn voor uw gezondheid en kunnen het apparaat beschadigen.

Afvalverwijdering

Afvalverwijdering van het apparaat

Het symbool van de doorgestreepte vuilnisbak betekent: batterijen en accu's, elektrische en elektronische apparatuur mogen niet als huishoudelijk afval worden afgevoerd. Ze kunnen stoffen bevatten die schadelijk zijn voor het milieu en de gezondheid.

Consumenten zijn verplicht om oude elektrische apparaten, afgedankte batterijen en accu's gescheiden van huishoudelijk afval op een officieel inzamelpunt af te geven om een goede verdere verwerking te waarborgen. Overeenkomstig de wettelijke voorschriften kan de inlevering gratis gebeuren, bijv. via een gemeentelijk afvalverwerkingsbedrijf of via een handelaar.

Batterijen, oplaadbare batterijen en lampen die niet vast in afgedankte elektrische apparatuur zijn ingebouwd en die kunnen worden verwijderd zonder beschadigingen, moeten vóór afvalverwijdering worden verwijderd en afzonderlijk worden afgevoerd. Lithiumbatterijen en accupacks van alle systemen mogen uitsluitend in ontladen toestand aan de inzamelpunten worden overgedragen. De batterijen moeten altijd worden beveiligd tegen kortsluiting door de polen af te plakken.

Elke eindgebruiker is verantwoordelijk voor het verwijderen van persoonlijke gegevens op de af te voeren afgedankte apparatuur.

Verpakking weggooien

De verpakking bestaat uit karton en overeenkomstig gekenmerkte kunststoffen, die hergebruikt kunnen worden.

– Zorg ervoor dat dit materiaal wordt hergebruikt.

SE Bruksanvisning

Ficklampa

Säkerhetshänvisningar

OBS! Strålning från lysdioder Titta inte in i strålen, ens från stora avstånd.

- Titta inte in i strålen, ens från stora avstånd.
- Rikta aldrig ljusstrålen mot människor eller andra levande varelser.
- Låt inte uttjänta batterier vara kvar i lampan. Läckande batterier frigör kemikalier som skadar din hälsa och förstör lampan.

Bortskaffning

Bortskaffa produkten

Symbolen med en överstruken soptunna betyder: Batterier och ackumulatorer, el- och elektronikapparater får inte kastas i hushållssoporna. De kan innehålla miljö- och hälsofarliga ämnen.

Konsumenterna är skyldiga att bortskaffa uttjänta elapparater, uttjänta batterier och ackumulatorer till återvinningscentral för säkerställande av korrekt hantering. Återlämningen kan enligt lagstadgad reglering ske gratis t.ex. via en kommunal avfallsanläggning eller via en återförsäljare.

Batterier, ackumulatorer och lampor som inte är fast monterade i uttjänta elprodukter och som kan tas ur icke-förstörande måste tas ur och bortskaffas separat före bortskaffning. Litiumbatterier och batteripaket för alla system ska lämnas in till återvinning endast i urladdat skick. Batterier skall alltid skyddas mot kortslutning genom att man tejpar över polerna.

Alla slutanvändare är skyldiga att själva se till att radera personuppgifter från uttjänta, skrotmässiga apparater.

Bortskaffning av förpackningen

Förpackningen består av kartong och uppmärkta plaster som kan återvinnas.

– Lämna dessa material till återvinningen.

FI Käyttöohje

Taskulamppu

Turvallisuusohjeet

Huomio! Säteilevien diodien valon säteily. Älä katso säteeseen, ei edes pitkän matkan päästä.

- Älä katso säteeseen, ei edes pitkän matkan päästä.
- Älä koskaan kohdista sädettä ihmisiin tai eläimiin.
- Älä jätä käytettyjä paristoja laitteeseen. Vuotaneet paristot vapauttavat kemikaaleja, jotka vahingoittavat terveyttäsi tai hajottavat laitteen.

Hävittäminen

Laitteen hävittäminen

Yliviivatun roskasäiliön symboli tarkoittaa: Paristoja, akkuja, sähkö- ja elektroniikkalaitteita ei saa laittaa kotitalousjätteen joukkoon. Ne voivat sisältää ympäristölle ja terveydelle haitallisia aineita.

Kuluttajat ovat velvollisia toimittamaan käytetyt sähkölaitteet, laitteiden paristot ja akut sekajätteestä erillään viralliseen keräyspaikkaan, jotta niiden asianmukainen käsittely on varmistettu. Palautus voi tapahtua lakimääräysten mukaan maksutta esim. jonkin kunnallisen jätehuoltoyrityken tai jälleenmyyjän kautta.

Paristot, akut ja lamput, joita ei ole asennettu sähkölaitteisiin kiinteästi ja jotka on mahdollista irrottaa laitetta rikkomatta, on poistettava laitteesta ennen hävittämistä ja toimitettava erilliseen keräyspisteeseen. Kaikkien laitteistojen litiumakut ja akut saa toimittaa keräyspisteeseen vain varaamattomassa tilassa. Paristojen navat ovat peitettävä teipillä, jotta ei pääse syntymään oikosulkua.

Jokainen loppukäyttäjä vastaa itse hävitettävässä laitteessa olevien henkilökohtaisten tietojen poistamisesta.

Pakkauksen hävittäminen

Pakkaus koostuu pahvilaatikosta ja vastaavasti merkityistä muoviosista, jotka voidaan kierrättää.

– Vie nämä materiaalit uudelleenkäytettäviksi.

Art.-Nr. 301615
OBI Group Sourcing GmbH • Albert-Einstein-Str. 7–9 • 42929 Wermelskirchen • GERMANY • info@obisourcing.de • www.obisourcing.de
S-71787 V-190324