PKM
Elektro-Haushaltsgroßgeräte
mit Qualität und Service

Abbildung kann vom Original abweichen



Schräghaube mit Randabsaugung

S22-60 BBPY

Beschreibung

Mit nur 35 cm höhe ist die Schwarze Glasfront ein echter Eyecatcher in jeder Küche

Beleuchtungssystem LED
3 Leistungsstufen
Energieeffizienzklasse B
Randabsaugstechnik
Schacht in Haubenfarbe

UVP: 229,00 €



Technische Daten	
Geräteart	Schräghaube mit Randabsaugung
Material	Glas schwarz
Einbaubreite	60 cm
Wandmontage	Ja
Drucktasten	5 Stück
Leistungsstufen	3 Stufen
Umluftbetrieb	Ja
Abluftbetrieb	Ja
jährlicher Energieverbrauch (AEChood)	30,00 kWh/Jahr
Energieeffizienzklasse A+++ (höchste Effizienz) bis D (geringste Effizienz)	B
Fluiddynamische Effizienz (FDEhood)	14,00
Fluiddynamische Effizienzklasse	D
Beleuchtungseffizienz (LEhood)	49,40 lux/Watt
Beleuchtungseffizienzklasse	A
Fettabscheidegrad	69,00

PKM GmbH Co. KG, Neuer Wall 2, 47441 Moers
Irrtümer und technische Änderungen vorbehalten - Letzte Aktualisierung 12.12.2024

Technische Daten	
Klasse für den Fettabscheidegrad	D
Luftstrom bei minimaler Geschwindigkeit	216 m³/h
Luftstrom bei maximaler Geschwindigkeit	347 m³/h
A-bewertete Luftschallemission bei minimaler Geschwindigkeit	56 dB/A
A-bewertete Luftschallemission bei maximaler Geschwindigkeit	64 dB/A
Leistungsaufnahme des Lichtsystems (WL)	3,00 Watt
Anschlusswert	68,00 Watt
Beleuchtungssystem	LED
Leistungsaufnahme je Beleuchtungseinheit	2 x 1,50 Watt
Spannung	220 - 240 Volt
Frequenz	50 Hz
Ausstattung	
Fettfilter Menge	1 x MF12
Fettfilter Material	Aluminium
Fettfilter spülmaschinenfest	Ja
Teleskopkamin ausziehbar von / bis	40,00 - 73,00 cm
Gesamthöhe durch Teleskopkamin	101,10 cm
benötigte Menge Kohlefilter mit Modelbezeichnung	2 x CF140
mitgeliefertes Zubehör: Rückschlagklappe	ja
mitgeliefertes Zubehör: Abluftschlauch	ja
mitgeliefertes Zubehör: Kohlefilter	optional
mitgeliefertes Zubehör: Befestigungsmaterial	ja
mitgeliefertes Zubehör: Bedienungsanleitung	ja
Umluftweiche	AT 150-7 UNI - optional erhältlich
Logistik	
Geräteabmessungen (HxBxT)	68,10 - 101,10 x 59,50 x 28,20 cm
Verpackungsabmessungen (HxBxT)	43,00 x 62,00 x 37,00 cm
Nettogewicht	9,50 kg
Bruttogewicht	11,50 kg
Containermenge 40HQ	680 Stück
Garantie	2 Jahre
Artikelnummer	50582
EAN Nummer	4030608505825
EPREL-Registrierungsnummer	2220435
UVP	229,00 €

Abluftbetrieb: bei Anschluss an einen Entlüftungskamin bzw. Abluft in´s Freie (Mauerdurchführung = 150mm Ø / Bohrung ca. 160mm Ø)

Technische Zeichnungen

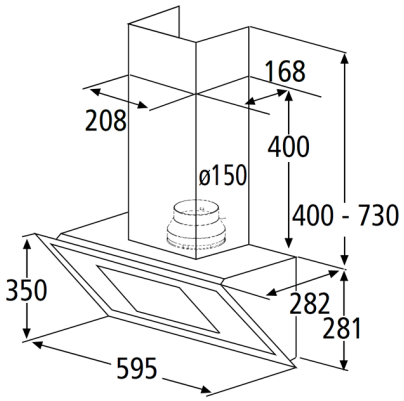

PKM GmbH Co. KG, Neuer Wall 2, 47441 Moers
Irrtümer und technische Änderungen vorbehalten - Letzte Aktualisierung 12.12.2024