196363

A-MS-20 A



DE Akku-Multischleifer
IT Smerigliatrice multipla a batteria
FR Ponceuse multifonction sans fil
GB Cordless palm sander
CZ Akumulátorová multifunkční bruska
SK Akumulátorová multifunkčná brúska
PL Szlifierka uniwersalna, akumulatorowa
SI Akumulatorski večfunkcijski brusilnik
HU Akkus multicsiszoló
BA/HR Akumulatorska multi brusilica
GR Επαναφορτιζόμενο τριβείο πολλαπλών χρήσεων
NL Accu-multischuurmachine
SE Batteridriven multislip
FI Akkukäyttöinen monitoimihiomakone

DE Originalbetriebsanleitung 5
IT Traduzione delle istruzioni originali 11
FR Traduction de la notice originale 17
GB Translation of the original instructions 23
CZ Překlad původního návodu k používání 29
SK Preklad pôvodného návodu na použitie 35
PL Tłumaczenie instrukcji oryginalnej 41
SI Prevod izvirnih navodil 47
HU Eredeti használati utasítás fordítása 53
BA/HR Prevod originalnog uputstva za upotrebu 59
GR Μετάφραση του πρωτοτύπου των οδηγιών χρήσης 65
NL Vertaling van de oorspronkelijke gebruiksaanwijzing 71
SE Översättning av bruksanvisning i original 77
FI Alkuperäisten ohjeiden käännös 82

1



2

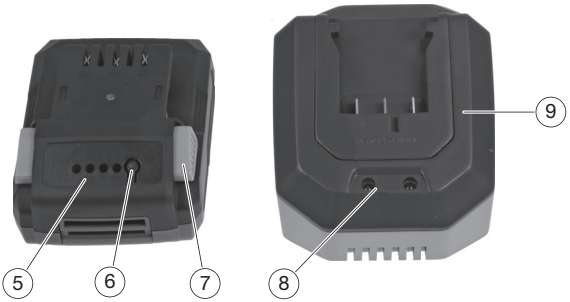

3

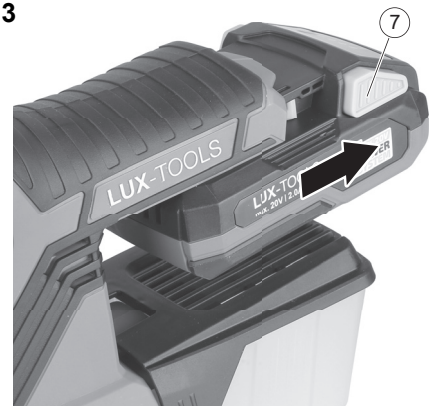

4



5


LUX-TOOLS
LUX-TOOLS
max. 20V | 2.0Ah
POWER
3

6


LUX-TOOLS
LUX-TOOLS
max. 20V | 2.0Ah
POWER
10

Inhaltsverzeichnis

Bevor Sie beginnen... . . . . . **5**
Zu Ihrer Sicherheit **5**
Ihr Gerät im Überblick **9**
Inbetriebnahme **9**
Bedienung **9**
Reinigung **10**
Entsorgung **10**
Technische Daten **10**
Mängelansprüche **87**

Bevor Sie beginnen…

Bestimmungsgemäßer Gebrauch

Das Gerät ist ausschließlich im nichtgewerblichen Betrieb zum trockenen Schleifen von Holz, Metall, Kunststoff und lackierten Oberflächen bestimmt.

Das Gerät eignet sich nicht zum Schleifen gipshaltiger Werkstoffe.

Das Gerät ist nicht für den gewerblichen Gebrauch konzipiert. Allgemein anerkannte Unfallverhütungsvorschriften und beigelegte Sicherheitshinweise müssen beachtet werden.

Führen Sie nur Tätigkeiten durch, die in dieser Gebrauchsanweisung beschrieben sind. Jede andere Verwendung ist unerlaubter Fehlgebrauch. Der Hersteller haftet nicht für Schäden die hieraus entstehen.

Was bedeuten die verwendeten Symbole?

Gefahrenhinweise und Hinweise sind in der Gebrauchsanweisung deutlich gekennzeichnet. Es werden folgende Symbole verwendet:



GEFAHR! Unmittelbare Lebens- oder Verletzungsgefahr! Unmittelbar gefährliche Situation, die Tod oder schwere Verletzungen zur Folge haben wird.



WARNUNG! Wahrscheinliche Lebens- oder Verletzungsgefahr! Allgemein gefährliche Situation, die Tod oder schwere Verletzungen zur Folge haben kann.



VORSICHT! Eventuelle Verletzungsgefahr! Gefährliche Situation, die Verletzungen zur Folge haben kann.



ACHTUNG! Gefahr von Geräteschäden! Situation, die Sachschäden zur Folge haben kann.



Hinweis: Informationen, die zum besseren Verständnis der Abläufe gegeben werden.

Diese Symbole kennzeichnen die benötigte persönliche Schutzausrüstung:



Zu Ihrer Sicherheit

Allgemeine Sicherheitshinweise

- Für einen sicheren Umgang mit diesem Gerät muss der Benutzer des Gerätes diese Gebrauchsanweisung vor der ersten Benutzung gelesen und verstanden haben.
- Wenn Sie das Gerät verkaufen oder weitergeben, händigen Sie unbedingt auch diese Gebrauchsanweisung aus.

Allgemeine Sicherheitshinweise für Elektrowerkzeuge



WARNUNG! Lesen Sie alle Sicherheitshinweise, Anweisungen, Bebilderungen und technischen Daten, mit denen dieses Elektrowerkzeug versehen ist. Versäumnisse bei der Einhaltung der Sicherheitshinweise und nachfolgenden Anweisungen können elektrischen Schlag, Brand und/oder schwere Verletzungen verursachen.

- **Bewahren Sie alle Sicherheitshinweise und Anweisungen für die Zukunft auf.** Der in den Sicherheitshinweisen verwendete Begriff „Elektrowerkzeug“ bezieht sich auf netzbetriebene Elektrowerkzeuge (mit Netzleitung) und auf akkubetriebene Elektrowerkzeuge (ohne Netzleitung).

Arbeitsplatzsicherheit

- **Halten Sie Ihren Arbeitsbereich sauber und gut beleuchtet.** Unordnung oder unbeleuchtete Arbeitsbereiche können zu Unfällen führen.
- **Arbeiten Sie mit dem Elektrowerkzeug nicht in explosionsgefährdeter Umgebung, in der sich brennbare Flüssigkeiten, Gase oder Stäube befinden.** Elektrowerkzeuge erzeugen Funken, die den Staub oder die Dämpfe entzünden können.
- **Halten Sie Kinder und andere Personen während der Benutzung des Elektrowerkzeugs fern.** Bei Ablenkung können Sie die Kontrolle über das Elektrowerkzeug verlieren.

Elektrische Sicherheit

- **Der Anschlussstecker des Elektrowerkzeugs muss in die Steckdose passen. Der Stecker darf in keiner Weise verändert werden. Verwenden Sie keine Adapterstecker gemeinsam mit schutzgeerdeten Elektrowerkzeugen.** Unveränderte Stecker und passende Steckdosen verringern das Risiko eines elektrischen Schlages.
- **Vermeiden Sie Körperkontakt mit geerdeten Oberflächen wie von Rohren, Heizungen, Herden und Kühlschränken.** Es besteht ein erhöhtes Risiko durch elektrischen Schlag, wenn Ihr Körper geerdet ist.
- **Halten Sie Elektrowerkzeuge von Regen oder Nässe fern.** Das Eindringen von Wasser in ein Elektrowerkzeug erhöht das Risiko eines elektrischen Schlages.

- **Zweckentfremden Sie die Anschlussleitung nicht, um das Elektrowerkzeug zu tragen, aufzuhängen oder um den Stecker aus der Steckdose zu ziehen. Halten Sie die Anschlussleitung fern von Hitze, Öl, scharfen Kanten oder sich bewegenden Teilen.** Beschädigte oder verwickelte Anschlussleitungen erhöhen das Risiko eines elektrischen Schlages.
- **Wenn Sie mit einem Elektrowerkzeug im Freien arbeiten, verwenden Sie nur Verlängerungsleitungen, die auch für den Außenbereich geeignet sind.** Die Anwendung einer für den Außenbereich geeigneten Verlängerungsleitung verringert das Risiko eines elektrischen Schlages.
- **Wenn der Betrieb des Elektrowerkzeugs in feuchter Umgebung nicht vermeidbar ist, verwenden Sie einen Fehlerstromschutzschalter.** Der Einsatz eines Fehlerstromschutzschalters vermindert das Risiko eines elektrischen Schlages.

Sicherheit von Personen

- **Seien Sie aufmerksam, achten Sie darauf, was Sie tun, und gehen Sie mit Vernunft an die Arbeit mit einem Elektrowerkzeug. Benutzen Sie kein Elektrowerkzeug, wenn Sie müde sind oder unter dem Einfluss von Drogen, Alkohol oder Medikamenten stehen.** Ein Moment der Unachtsamkeit beim Gebrauch des Elektrowerkzeugs kann zu ernsthaften Verletzungen führen.
- **Tragen Sie persönliche Schutzausrüstung und immer eine Schutzbrille.** Das Tragen persönlicher Schutzausrüstung, wie Staubmaske, rutschfeste Sicherheitsschuhe, Schutzhelm oder Gehörschutz, je nach Art und Einsatz des Elektrowerkzeugs, verringert das Risiko von Verletzungen.
- **Vermeiden Sie eine unbeabsichtigte Inbetriebnahme. Vergewissern Sie sich, dass das Elektrowerkzeug ausgeschaltet ist, bevor Sie es an die Stromversorgung und/oder den Akku anschließen, es aufnehmen oder tragen.** Wenn Sie beim Tragen des Elektrowerkzeuges den Finger am Schalter haben oder das Gerät eingeschaltet an die Stromversorgung anschließen, kann dies zu Unfällen führen.
- **Entfernen Sie Einstellwerkzeuge oder Schraubenschlüssel, bevor Sie das Elektrowerkzeug einschalten.** Ein Werkzeug oder Schlüssel, der sich in einem drehenden Geräteteil befindet, kann zu Verletzungen führen.
- **Vermeiden Sie eine abnormale Körperhaltung. Sorgen Sie für einen sicheren Stand und halten Sie jederzeit das Gleichgewicht.** Dadurch können Sie das Elektrowerkzeug in unerwarteten Situationen besser kontrollieren.
- **Tragen Sie geeignete Kleidung. Tragen Sie keine weite Kleidung oder Schmuck. Halten Sie Haare und Kleidung fern von sich bewegenden Teilen.** Lockere Kleidung, Schmuck oder lange Haare können von sich bewegenden Teilen erfasst werden.
- **Wenn Staubabsaug- und -auffangeinrichtungen montiert werden können, sind diese anzuschließen und richtig zu verwenden.** Verwendung einer Staubabsaugung kann Gefährdungen durch Staub verringern.
- **Wiegen Sie sich nicht in falscher Sicherheit und setzen Sie sich nicht über die Sicherheitsregeln für Elektrowerkzeuge hinweg, auch wenn Sie nach vielfachem Gebrauch mit dem Elektrowerkzeug vertraut sind.** Achtloses Handeln kann binnen Sekundenbruchteilen zu schweren Verletzungen führen.

Verwendung und Behandlung des Elektrowerkzeugs

- **Überlasten Sie das Elektrowerkzeug nicht. Verwenden Sie für Ihre Arbeit das dafür bestimmte Elektrowerkzeug.** Mit dem passenden Elektrowerkzeug arbeiten Sie besser und sicherer im angegebenen Leistungsbereich.
- **Benutzen Sie kein Elektrowerkzeug, dessen Schalter defekt ist.** Ein Elektrowerkzeug, das sich nicht mehr ein- oder ausschalten lässt, ist gefährlich und muss repariert werden.
- **Ziehen Sie den Stecker aus der Steckdose und/oder entfernen Sie einen abnehmbaren Akku, bevor Sie Geräteeinstellungen vornehmen, Einsatzwerkzeugteile wechseln oder das Elektrowerkzeug weglegen.** Diese Vorsichtsmaßnahme verhindert den unbeabsichtigten Start des Elektrowerkzeugs.
- **Bewahren Sie unbenutzte Elektrowerkzeuge außerhalb der Reichweite von Kindern auf. Lassen Sie keine Personen das Elektrowerkzeug benutzen, die mit diesem nicht vertraut sind oder diese Anweisungen nicht gelesen haben.** Elektrowerkzeuge sind gefährlich, wenn sie von unerfahrenen Personen benutzt werden.
- **Pflegen Sie Elektrowerkzeuge und Einsatzwerkzeug mit Sorgfalt. Kontrollieren Sie, ob bewegliche Teile einwandfrei funktionieren und nicht klemmen, ob Teile gebrochen oder so beschädigt sind, dass die Funktion des Elektrowerkzeuges beeinträchtigt ist. Lassen Sie beschädigte Teile vor dem Einsatz des Gerätes reparieren.** Viele Unfälle haben ihre Ursache in schlecht gewarteten Elektrowerkzeugen.
- **Halten Sie Schneidwerkzeuge scharf und sauber.** Sorgfältig gepflegte Schneidwerkzeuge mit scharfen Schneidkanten verklemmen sich weniger und sind leichter zu führen.
- **Verwenden Sie Elektrowerkzeug, Zubehör, Einsatzwerkzeuge usw. entsprechend diesen Anweisungen. Berücksichtigen Sie dabei die Arbeitsbedingungen und die auszuführende Tätigkeit.** Der Gebrauch von Elektrowerkzeugen für andere als die vorgesehenen Anwendungen kann zu gefährlichen Situationen führen.
- **Halten Sie Griffe und Griffflächen trocken, sauber und frei von Öl und Fett.** Rutschige Griffe und Griffflächen erlauben keine sichere Bedienung und Kontrolle des Elektrowerkzeugs in unvorhergesehenen Situationen.

Verwendung und Behandlung des Akkuwerkzeuges

- **Laden Sie die Akkus nur mit Ladegeräten auf, die vom Hersteller empfohlen werden.** Durch ein Ladegerät, das für eine bestimmte Art von Akkus geeignet ist, besteht Brandgefahr, wenn es mit anderen Akkus verwendet wird.
- **Verwenden Sie nur die dafür vorgesehenen Akkus in den Elektrowerkzeugen.** Der Gebrauch von anderen Akkus kann zu Verletzungen und Brandgefahr führen.
- **Halten Sie den nicht benutzten Akku fern von Büroklammern, Münzen, Schlüsseln, Nägeln, Schrauben oder anderen kleinen Metallgegenständen, die eine Überbrückung der Kontakte verursachen könnten.** Ein Kurzschluss zwischen den Akkukontakten kann Verbrennungen oder Feuer zur Folge haben.
- **Bei falscher Anwendung kann Flüssigkeit aus dem Akku austreten. Vermeiden Sie den Kontakt damit. Bei zufälligem Kontakt mit Wasser abspülen. Wenn die Flüssigkeit in die Augen kommt, nehmen Sie zusätzliche ärztliche Hilfe in Anspruch.** Austretende Akkuflüssigkeit kann zu Hautreizungen oder Verbrennungen führen.
- **Benutzen Sie keinen beschädigten oder veränderten Akku.** Beschädigte oder veränderte Akkus können sich unvorhersehbar verhalten und zu Feuer, Explosion oder Verletzungsgefahr führen.
- **Setzen Sie einen Akku keinem Feuer oder zu hohen Temperaturen aus.** Feuer oder Temperaturen über 130 °C können eine Explosion hervorrufen.
- **Befolgen Sie alle Anweisungen zum Laden und laden Sie den Akku oder das Akkuwerkzeug niemals außerhalb des in der Betriebsanleitung angegebenen Temperaturbereichs.** Falsches Laden oder Laden außerhalb des zugelassenen Temperaturbereichs kann den Akku zerstören und die Brandgefahr erhöhen.
- **Verwenden Sie den Akku nur in Produkten des Herstellers.** Nur so wird der Akku vor gefährlicher Überlastung geschützt.

Service

- **Lassen Sie Ihr Elektrowerkzeug nur von qualifiziertem Fachpersonal und nur mit Original-Ersatzteilen reparieren.** Damit wird sichergestellt, dass die Sicherheit des Elektrowerkzeugs erhalten bleibt.
- **Warten Sie niemals beschädigte Akkus.** Sämtliche Wartung von Akkus sollte nur durch den Hersteller oder bevollmächtigte Kundendienststellen erfolgen.
- **Öffnen Sie den Akku nicht.** Durch unsachgemäße Eingriffe kann der Akku beschädigt werden.
- **Setzen Sie den Akku keiner Hitze, Feuer, Wasser und Feuchtigkeit aus.** Es besteht Explosionsgefahr.
- **Bei Beschädigung und unsachgemäßem Gebrauch des Akkus können Dämpfe austreten. Der Akku kann brennen oder explodieren.** Führen Sie Frischluft zu und suchen Sie bei Beschwerden einen Arzt auf. Die Dämpfe können die Atemwege reizen.
- **Durch spitze Gegenstände wie z.B. Nagel oder Schraubenzieher oder durch äußere Krafteinwirkung kann der Akku beschädigt werden.** Es kann zu einem internen Kurzschluss kommen und der Akku brennen, rauchen, explodieren oder überhitzen.
- **Schützen Sie den Akku vor Hitze, z.B. auch vor dauernder Sonneneinstrahlung, Feuer, Schmutz, Wasser und Feuchtigkeit.** Es besteht Explosions- und Kurzschlussgefahr.

Sicherheitshinweise für Ladegeräte

- **Halten Sie das Ladegerät von Regen oder Nässe fern.** Das Eindringen von Wasser in ein Ladegerät erhöht das Risiko eines elektrischen Schlages.
- **Halten Sie das Ladegerät sauber.** Durch Verschmutzung besteht die Gefahr eines elektrischen Schlages.
- **Überprüfen Sie vor jeder Benutzung Ladegerät, Kabel und Stecker.** Benutzen Sie das Ladegerät nicht, sofern Sie Schäden feststellen.
- **Öffnen Sie das Ladegerät nicht selbst und lassen Sie es nur von qualifiziertem Fachpersonal und nur mit Original-Ersatzteilen reparieren.** Beschädigte Ladegeräte, Kabel und Stecker erhöhen das Risiko eines elektrischen Schlages.
- **Betreiben Sie das Ladegerät nicht auf leicht brennbarem Untergrund (z.B. Papier, Textilien etc.) bzw. in brennbarer Umgebung.** Wegen der beim Laden auftretenden Erwärmung des Ladegerätes besteht Brandgefahr.
- **Beaufsichtigen Sie Kinder und stellen Sie sicher, dass Kinder nicht mit dem Ladegerät spielen. Kinder und Personen mit mentalen oder physischen Einschränkungen dürfen das Ladegerät nur unter Aufsicht benutzen oder wenn sie in die Benutzung eingewiesen wurden.** Eine sorgfältige Einweisung verringert Fehlbedienung und Verletzungen.

Sicherheitshinweise für Schwingschleifer

- **Dieses Elektrowerkzeug ist zu verwenden als Schleifer. Beachten Sie alle Sicherheitshinweise, Anweisungen, Darstellungen und Daten, die Sie mit dem Elektrowerkzeug erhalten.** Wenn Sie die folgenden Anweisungen nicht beachten, kann es zu elektrischem Schlag, Feuer und/oder schweren Verletzungen kommen.
- **Verwenden Sie kein Zubehör, das vom Hersteller nicht speziell für dieses Elektrowerkzeug vorgesehen und empfohlen wurde.** Nur weil Sie das Zubehör an Ihrem Elektrowerkzeug befestigen können, garantiert das keine sichere Verwendung.
- **Verwenden Sie das Elektrowerkzeug nur für Trockenschliff.** Das Eindringen von Wasser in ein Elektrogerät erhöht das Risiko eines elektrischen Schlages.
- **Achtung Brandgefahr! Vermeiden Sie eine Überhitzung des Schleifgutes und des Schleifers. Entleeren Sie vor Arbeitspausen stets den Staubbehälter.** Schleifstaub im Staubbehälter (oder im Filter des Staubsaugers) kann sich unter ungünstigen Bedingungen selbst entzünden.

- **Informieren Sie sich über die zu schleifende Oberfläche und die evtl. entstehenden Stäube und Dämpfe. Atmen Sie im zweifelsfall auch geringe Mengen entstehender Stäube und Dämpfe nicht ein.** Beim Schleifen von bestimmten Oberflächen (verschiedene Metalle, Mineralien oder Hölzer sowie Witterungsschutzfarben) können schädliche/giftige Stäube entstehen, die allergische Reaktionen oder schwere Erkrankungen verursachen können. Atmen Sie diese Stäube und Dämpfe nicht ein und vermeiden Sie Berührung. Asbesthaltige Stoffe dürfen nur von Fachpersonal bearbeitet werden.

Zusätzliche Sicherheitshinweise

- **Sichern Sie das Werkstück.** Durch eine Spannvorrichtung oder Schraubstock kann das Werkstück vor Rückschlag oder unkontrolliertem Wegschleudern gesichert werden (z.B. bei Verhaken des Werkzeugs).
- **Halten Sie Ihren Arbeitsplatz sauber.** Gemischte Verschmutzung durch verschiedene Stoffe ist besonders gefährlich. Leichtmetallstaub (z.B. Aluminium) kann sich leicht entzünden oder explodieren.
- **Benutzen Sie das Elektrowerkzeug nicht mit beschädigtem Kabel. Berühren Sie ein beschädigtes Kabel nicht und ziehen Sie umgehend den Netzstecker.** Beschädigte Kabel erhöhen das Risiko eines elektrischen Schlages.
- **Überhitzen von Gerät und Werkstück vermeiden.** Übermäßige Hitze kann Werkzeug und Gerät beschädigen.
- **Halten Sie Handgriffe trocken und frei von Fett.** Rutschige Handgriffe können zu Unfällen führen.
- **Immer die gültigen nationalen und internationalen Sicherheits-, Gesundheits- und Arbeitsvorschriften beachten.** Informieren Sie sich vor Aufnahme der Arbeit über die am Einsatzort des Gerätes gültigen Vorschriften.
- Beachten Sie, dass sich die bewegenden Teile auch hinter Be- und Entlüftungsöffnungen befinden können.
- Beachten Sie, dass sich die bewegenden Teile auch hinter Be- und Entlüftungsöffnungen befinden können.

Staubabsaugung

Stäube von Materialien wie bleihaltigem Anstrich, einigen Holzarten, Mineralien und Metall können gesundheitsschädlich sein. Berühren oder Einatmen der Stäube können allergische Reaktionen und/oder Atemwegserkrankungen des Benutzers oder in der Nähe befindlicher Personen hervorrufen. Bestimmte Stäube wie Eichen- oder Buchenstaub gelten als krebserzeugend, besonders in Verbindung mit Zusatzstoffen zur Holzbehandlung (Chromat, Holzschutzmittel). Asbesthaltiges Material darf nur von Fachleuten bearbeitet werden.

– Benutzen Sie immer eine Staubabsaugung.
– Sorgen Sie für gute Belüftung des Arbeitsplatzes.
– Tragen Sie immer eine Staubschutzmaske.
– Beachten Sie in Ihrem Land gültige Vorschriften für die zu bearbeitenden Materialien.

Gefahr durch Vibration



VORSICHT! Verletzungsgefahr durch Vibration! Durch Vibration kann es, vor allem bei Personen mit Kreislaufstörungen, zu Schäden an Blutgefäßen oder Nerven kommen.

Bei folgenden Symptomen unterbrechen Sie sofort die Arbeit und suchen Sie einen Arzt auf: Einschlafen von Körperteilen, Gefühlsverlust, Jucken, Stechen, Schmerz, Veränderungen der Hautfarbe.

Der in den technischen Daten angegebene Vibrationswert repräsentiert die hauptsächlichen Anwendungen des Gerätes. Die tatsächlich vorhandene Vibration während der Benutzung kann aufgrund folgender Faktoren hiervon abweichen:

- Nicht bestimmungsgemäßer Gebrauch;
- ungeeignete Einsatzwerkzeuge;
- ungeeigneter Werkstoff;
- ungenügende Wartung.

Sie können die Gefahren deutlich reduzieren, wenn Sie sich an folgende Hinweise halten:

– Warten Sie das Gerät entsprechend den Anweisungen in der Gebrauchsanweisung.
– Vermeiden Sie das Arbeiten bei niedrigen Temperaturen.
– Halten Sie Ihren Körper und besonders die Hände bei kaltem Wetter warm.
– Machen Sie regelmäßig Pause und bewegen Sie dabei die Hände, um die Durchblutung anzuregen.

- Symbole, die sich an Ihrem Gerät befinden, dürfen nicht entfernt oder abgedeckt werden. Nicht mehr lesbare Hinweise am Gerät müssen umgehend ersetzt werden.



Vor Inbetriebnahme Gebrauchsanweisung lesen und beachten.



Akku nur in Innenräumen aufladen.



Akku nicht im Hausmüll entsorgen!



Akku nicht in Gewässern entsorgen!



Akku nicht verbrennen!



Akku keiner Sonnenstrahlung oder überhöhten Temperaturen aussetzen!

Persönliche Schutzausrüstung



Bei Arbeiten mit starker Staubentwicklung eine Staubschutzmaske tragen.



Bei Arbeiten mit Schleifgeräten eine Schutzbrille tragen.



Gehörschutz tragen.

Ihr Gerät im Überblick

Hinweis: Das tatsächliche Aussehen Ihres Gerätes kann von den Abbildungen abweichen.

► *S. 3, Abb. 1*

1. Ein-Aus-Schalter
2. Akku (nicht im Lieferumfang)
3. Staubbehälter
4. Schleifplatte
5. Anzeige für Restkapazität
6. Taste für Kapazitätsanzeige
7. Verriegelungstaste
8. Kontrollleuchten
9. Akku-Ladestation (nicht im Lieferumfang)

Lieferumfang

- Akku-Multischleifer
- Schleifblätter (3×)
- Staubbehälter
- Adapter für Staubabsaugung
- Gebrauchsanweisung

Inbetriebnahme

Akku laden

Hinweis: Akku und Ladegerät gehören nicht zum Lieferumfang und sind optional bei Ihrem Händler erhältlich (► *Zubehör – S. 10*).

WARNUNG! Verletzungsgefahr! Sicherheitshinweise zum Umgang mit Akkugeräten beachten.

ACHTUNG! Gefahr von Geräteschäden! Akku nicht tiefentladen.

Hinweis: Ist der Akku vollständig geladen, stellt sich die Ladestation automatisch auf Erhaltungsladung um. Der Akku kann dauerhaft in der Ladestation verbleiben.

Vor der ersten Inbetriebnahme muss der Akku aufgeladen werden (Ladezeit: ► *Ladezeit – S. 10*).

► *S. 3, Abb. 3*

– Verriegelungstaste (7) drücken und Akku aus Gerät herausziehen.

► *S. 3, Abb. 4*

– Akku in Ladestation einsetzen.
– Netzstecker der Ladestation in Steckdose stecken.

Der Ladezustand wird durch die Kontrollleuchten (8) angezeigt.

– Akku in Gerät einsetzen und sicher einrasten lassen.

Restkapazität des Akkus überprüfen

– Taste (6) drücken.

Die Restkapazität des Akkus wird von den Kontrollleuchten (5) angezeigt.

Schleifblatt anbringen

Hinweis: Wird das Gerät mit einer Staubabsaugung betrieben, müssen gelochte Schleifblätter benutzt werden.

Gelochte Schleifblätter so anbringen, dass die Löcher in Schleifplatte und Schleifblatt bündig aufeinander liegen.

Die Befestigung des Schleifblattes erfolgt über eine Klett-Haftverbindung.

– Schleifblatt sorgfältig ausrichten und fest auf die Schleifplatte drücken.
– Gerät mit dem Schleifblatt kräftig auf eine ebene Fläche drücken und kurz einschalten.

Staubabsaugung

VORSICHT! Gesundheitsgefährdung durch Staub! Verwenden Sie beim Absaugen von besonders gesundheitsgefährdenden oder trockenen Stäuben einen Spezialsauger.

Hinweis: Der Staubsauger muss für den zu bearbeitenden Werkstoff geeignet sein.

► *S. 4, Abb. 5*

– Staubbehälter (3) vom Gerät abziehen.

► *S. 4, Abb. 6*

– Adapter für Staubabsaugung (10) wie dargestellt montieren.
– Saugschlauch eines geeigneten Staubsaugers auf Adapter für Staubabsaugung stecken.

Hinweis: Staubbehälter immer rechtzeitig entleeren, damit die Staubaufnahme optimal erhalten bleibt.

Bedienung



Vor dem Einschalten überprüfen!

Überprüfen Sie den sicheren Zustand des Gerätes:

– Prüfen Sie, ob es sichtbare Defekte gibt.
– Prüfen Sie, ob alle Teile des Gerätes fest montiert sind.

Ein-/Ausschalten

– Einschalten: Ein-Aus-Schalter (1) in Position **[I]** stellen.
– Ausschalten: Ein-Aus-Schalter (1) in Position **[O]** stellen.

Schleifen

GEFAHR! Lebensgefahr durch elektrischen Schlag! Das Gerät darf nur zum Trockenschleifen benutzt werden.

Hinweis: Übermäßiges Aufdrücken führt nicht zu einer höheren Schleifleistung, sondern zu stärkerem Verschleiß von Gerät und Schleifblatt.

Hinweis: Immer mit der ganzen Fläche der Schleifplatte arbeiten, nicht nur mit der Spitze.

Hinweis: Halten Sie das Gerät beim Arbeiten an senkrechten Flächen so, dass der Staubbeutel nach unten zeigt.

– Werkstück einspannen oder sicher festhalten.
– Gerät einschalten und mit gleichmäßigem Druck auf die zu schleifende Oberfläche drücken.
– Immer mit stetiger Bewegung und nur leichtem Druck arbeiten.

Reinigung

GEFAHR! Verletzungsgefahr! Vor allen Arbeiten am Gerät Akku entfernen.

Reinigungsübersicht

Regelmäßig, je nach Einsatzbedingungen

Was?	Wie?
Lüftungsschlitze des Motors von Staub reinigen.	Staubsauger, Bürste oder Pinsel benutzen.
Gerät reinigen.	Gerät mit leicht angefeuchtetem Tuch abwischen.

Entsorgung

Gerät entsorgen

Das Symbol der durchgestrichenen Mülltonne bedeutet: Batterien und Akkus, Elektro- und Elektronikgeräte dürfen nicht in den Hausmüll. Sie können umwelt- und gesundheitsschädigende Stoffe enthalten.



Verbraucher sind verpflichtet, Elektro-Altgeräte, Gerätealtbatterien und Akkus getrennt vom Hausmüll über eine offizielle Sammelstelle zu entsorgen um eine sachgerechte Weiterverarbeitung zu gewährleisten. Die Rückgabe kann gemäß gesetzlicher Regelung kostenfrei z. B. über einen kommunalen Entsorgungsbetrieb oder über einen Händler erfolgen.

Batterien, Akkus und Lampen, die nicht fest in Elektro-Altgeräten verbaut sind und zerstörungsfrei entnommen werden können, müssen vor der Entsorgung entnommen und getrennt entsorgt werden. Lithiumbatterien und Akkupacks aller Systeme sind nur im entladenen Zustand bei den Rücknahmestellen abzugeben. Die Batterien sind immer durch Abkleben der Pole vor Kurzschlüssen zu sichern.



Jeder Endnutzer ist selbst für die Löschung personenbezogener Daten auf den zu entsorgenden Altgeräten verantwortlich.

Verpackung entsorgen

Die Verpackung besteht aus Karton und entsprechend gekennzeichneten Kunststoffen, die wiederverwertet werden können.



– Führen Sie diese Materialien der Wiederverwertung zu.

Technische Daten

Artikelnummer	196363
Nennspannung	
• maximal	20 V⎓
• nominal	18 V⎓
Leerlaufdrehzahl	11000 min^{-1}
Abmaße Schleifblatt	242 × 101 × 145 mm
Schallleistungspegel (L_{WA})*	88 dB(A) (K = 3 dB(A))
Schalldruckpegel (L_{PA})*	80 dB(A) (K = 3 dB(A))
Vibration**	< 4,20 m/s² (K = 1,5 m/s²)
Gewicht	0,8 kg

*) Die angegebenen Geräuschemissionswerte sind nach einem genormten Prüfverfahren gemessen worden und können zum Vergleich eines Elektrowerkzeugs mit einem anderen verwendet werden. Die angegebenen Geräuschemissionswerte können auch zu einer vorläufigen Einschätzung der Belastung verwendet werden. Ein Warnhinweis: Die Geräuschemissionen können während der tatsächlichen Benutzung des Elektrowerkzeugs von den Angabewerten abweichen, abhängig von der Art und Weise, in der das Elektrowerkzeug verwendet wird, insbesondere, welche Art von Werkstück bearbeitet wird. Es ist notwendig, Sicherheitsmaßnahmen zum Schutz des Bedieners festzulegen, die auf einer Abschätzung der Schwingungsbelastung während der tatsächlichen Benutzungsbedingungen beruhen (hierbei sind alle Anteile des Betriebszyklus zu berücksichtigen, beispielsweise Zeiten, in denen das Elektrowerkzeug abgeschaltet ist, und solche, in denen es zwar eingeschaltet ist, aber ohne Belastung läuft).
Angaben zur Geräuschemission gemäß Produktsicherheitsgesetz (ProdSG) bzw. EG-Maschinenrichtlinie: Der Schalldruckpegel am Arbeitsplatz kann 80 dB(A) überschreiten. In dem Fall sind Schallschutzmaßnahmen für den Bediener erforderlich (z.B. Tragen eines geeigneten und dafür vorgesehenen Gehörschutz sowie eine Einhaltung von regelmäßigen Pausen).

**) Der angegebene Schwingungsemissionswert ist nach einem genormten Prüfverfahren gemessen worden und kann zum Vergleich eines Werkzeugs mit einem anderen verwendet werden; Der angegebene Schwingungsemissionswert kann auch zu einer einleitenden Einschätzung der Aussetzung verwendet werden. Der Schwingungsemissionswert kann sich während der tatsächlichen Benutzung des Werkzeugs von dem Angabewert unterscheiden, abhängig von der Art und Weise, in der das Werkzeug verwendet wird; Versuchen Sie, die Belastung durch Vibrationen so gering wie möglich zu halten. Eine Maßnahme zur Verringerung der Vibrationsbelastung ist z. B. die Begrenzung der Arbeitszeit. Dabei sind alle Anteile des Betriebszyklus zu berücksichtigen (beispielsweise Zeiten, in denen das Werkzeug abgeschaltet ist, und solche, in denen es zwar eingeschaltet ist, aber ohne Belastung läuft). Ermittlung der Schwingungsemissionswerte nach EN 62841-1 & EN 62841-2-4.

Ladezeit

Ladegerät	196264	196054, 196055
2 Ah-Akku (196051)		
Ladestrom	3,0 A	2,50 A
Ladezeit	45 min	60 min
4 Ah-Akku (196052, 196318)		
Ladestrom	4,30 A	2,50 A
Ladezeit	60 min	120 min

Zubehör

Weitere Informationen zu passenden Akkus und Ersatzteilen des 1 PowerSystems erhalten Sie hier: siehe QR-Code

Indice

Prima di cominciare... . . . . . **11**
Per la vostra sicurezza **11**
Panoramica dell'apparecchio **14**
Messa in funzione **15**
Funzionamento **15**
Pulizia **16**
Smaltimento **16**
Dati tecnici **16**
Reclami per difetti **87**

Prima di cominciare…

Utilizzo conforme alla destinazione d'uso

Il dispositivo è pensato esclusivamente per la levigatura di legno, plastica e superfici verniciate.

L'apparecchio non è idoneo alla levigatura di materiali gessosi.

Questo apparecchio non è destinato all'uso commerciale. Osservare le norme generali relative alla prevenzione degli incidenti e le indicazioni di sicurezza in dotazione.

Eseguire unicamente le attività descritte nel presente manuale di istruzioni. Qualsiasi altro impiego verrà considerato come un utilizzo improprio. Il produttore non risponde per eventuali danni derivanti da tale utilizzo.

Cosa significano i simboli usati?

Indicazioni di pericolo e note sono contraddistinte chiaramente nel manuale di istruzioni. Si utilizzano i simboli seguenti:



PERICOLO! Elevato pericolo di lesioni gravi o mortali! Situazione altamente pericolosa che può comportare lesioni gravi o mortali.



AVVERTENZA! Probabile pericolo di lesioni gravi o mortali! Situazione generalmente pericolosa che può comportare lesioni gravi o mortali.



ATTENZIONE! Potenziale pericolo di lesioni! Situazione pericolosa che può comportare lesioni.



AVVISO! Pericolo di danni all'apparecchio! Situazione che può comportare danni materiali.



Nota: Informazioni indicate per una migliore comprensione dei procedimenti.

Questi simboli indicano l'equipaggiamento di sicurezza personale necessario:



Per la vostra sicurezza

Precauzioni generali

- Per lavorare e gestire questo apparecchio in sicurezza è necessario che l'utilizzatore se ne serva per la prima volta dopo aver letto e ben compreso le presenti istruzioni per l'uso.
- In caso di vendita o di cessione dell'apparecchio, è indispensabile consegnare insieme anche le presenti istruzioni per l'uso.

Avvertenze generali sulla sicurezza per utensili elettrici



AVVERTENZA! Leggere tutte le avvertenze per la sicurezza, le indicazioni, le illustrazioni e i dati tecnici riportati sull'utensile elettrico. Eventuali errori nell'osservanza delle avvertenze per la sicurezza e delle seguenti indicazioni possono provocare scosse elettriche, incendi e/o gravi lesioni.

- **Conservare tutte le istruzioni per l'uso e le avvertenze di sicurezza per poterle consultare in futuro.** Il termine «utensile elettrico» utilizzato nelle presenti avvertenze per la sicurezza indica utensili azionati elettricamente (con cavo di rete) e tramite batteria (senza cavo di rete).

Sicurezza sul posto di lavoro

- **Mantenere sempre ben pulita e ordinata la zona di lavoro.** Il disordine o le zone di lavoro non illuminate possono comportare il verificarsi di incidenti.
- **Non lavorare con l'utensile elettrico in ambienti a rischio di esplosione in cui si trovano liquidi, gas o polveri infiammabili.** Gli utensili elettrici generano scintille che potrebbero incendiare la polvere o i vapori.
- **Tenere a debita distanza i bambini o comunque altre persone quando si utilizza l'utensile elettrico.** Una distrazione potrebbe far perdere il controllo dell'utensile elettrico.

Sicurezza elettrica

- **La spina dell'utensile elettrico deve essere adatta alla presa. Non modificare per nessun motivo la spina. Non utilizzare alcuna spina adattatrice insieme a utensili elettrici con messa a terra.** Le spine non modificate e le prese idonee riducono il rischio di una scossa elettrica.
- **Evitare il contatto fra corpo e superfici con messa a terra, quali tubature, riscaldamento, forni e frigoriferi.** Qualora il corpo subisse la messa a terra si incorre in un alto rischio di subire una scossa elettrica.
- **Non sottoporre gli utensili elettrici dalla pioggia.** La penetrazione d'acqua al loro interno aumenta la possibilità di scosse elettriche.
- **Non utilizzare erroneamente la linea di allacciamento, ad es. per trainare l'utensile elettrico, appenderlo oppure per scollegare la**

spina dalla presa di corrente. Tenere la linea di allacciamento lontano da fonti di calore, olio, bordi taglienti o da parti in movimento. Le linee di allacciamento danneggiate o attorcigliate aumentano il rischio di scosse elettriche.

- **Se si utilizza l'utensile elettrico all'aperto, utilizzare esclusivamente prolunghe idonee per l'utilizzo in ambiente esterno.** L'impiego di prolunghe per esterni riduce il pericolo di scossa elettrica.
- **Qualora sia inevitabile l'utilizzo dell'apparecchio in ambienti umidi, utilizzare un interruttore di corrente di dispersione.** L'uso di un interruttore di corrente di dispersione riduce il rischio di scosse elettriche.

Sicurezza delle persone

- **Lavorare con attenzione, prestare molta attenzione a ciò che si fa, lavorare assennatamente con l'utensile elettrico. Non utilizzare nessun utensile elettrico se si è stanchi o se si è sotto l'influsso di droghe, alcol o medicinali.** Un attimo di disattenzione durante l'uso dell'utensile elettrico potrebbe comportare severe lesioni.
- **Indossare sempre un equipaggiamento protettivo e, sempre, degli occhiali protettivo.** Indossare un equipaggiamento protettivo personale, quale la mascherina antipolvere, le scarpe antinfortunistiche, il casco protettivo o una protezione per l'udito, a seconda del tipo d'impiego dell'utensile elettrico, riduce il rischio di lesioni.
- **Evitare di mettere in funzione l'apparecchio involontariamente. Prima di collegare l'apparecchio all'alimentazione elettrica o alla batteria, prima di prenderlo in mano o portarlo su di se, assicurarsi che sia spento.** Se mentre si tiene l'utensile elettrico, il dito poggia sull'interruttore oppure si collega l'utensile elettrico acceso all'alimentazione, si rischia di incorrere in incidenti.
- **Prima di accendere l'utensile elettrico, rimuovere tutti gli utensili di regolazione o le chiavi.** Un utensile o una chiave attaccato ad una parte in movimento dell'apparecchio può comportare lesioni.
- **Evitare di tenere una postura anomala. Assicurarsi quindi di mantenere una postura sicura e mantenere sempre un buon equilibrio.** In questo modo è possibile controllare meglio l'utensile elettrico qualora si dovessero verificare situazioni impreviste.
- **Indossare abiti idonei. Non indossare altri abiti o gioielli. Tenere i capelli e gli abiti lontano dalle parti in movimento.** Gli abiti larghi, i gioielli o i capelli lunghi possono venir catturati dalle parti in movimento.
- **Se è possibile montare dispositivi di aspirazione e raccolta della polvere, questi devono essere collegati e utilizzati correttamente.** L'uso di un aspiratore di polveri riduce i pericoli derivanti dalle polveri stesse.
- **È assolutamente sconsigliabile cedere a un senso di falsa sicurezza e non tenere conto delle norme di sicurezza per gli utensili elettrici, anche se si ha dimestichezza con l'utensile elettrico per averlo utilizzato molte volte.** Un comportamento negligente può portare a lesioni gravi in frazioni di secondo.

Uso e trattamento dell'utensile elettrico

- **Non sovraccaricare mai l'utensile elettrico. Usare l'utensile elettrico adatto per il lavoro che si deve svolgere.** Con l'utensile elettrico adatto si lavora meglio e in condizioni più sicure.
- **Non utilizzare mai un utensile che presenta un interruttore difettoso.** Un utensile elettrico che non si può accendere o spegnere correttamente è pericoloso e deve essere assolutamente riparato.
- **Prima di effettuare regolazioni all'utensile, sostituire componenti dell'utensile impiegato o riporre l'utensile elettrico, estrarre la spina dalla presa e/o estrarre la batteria rimovibile.** Questa misura precauzionale impedisce che l'utensile elettrico possa accendersi inavvertitamente.
- **Conservare gli utensili elettrici inutilizzati fuori dalla portata dei bambini. Non far utilizzare l'utensile elettrico da persone che non hanno familiarità con esso o che non hanno letto le presenti istruzioni.** Gli utensili elettrici sono pericolosi quando vengono utilizzati da persone inesperte.
- **Sottoporre ad accurata manutenzione gli utensili elettrici e gli utensili impiegati. Controllare che le parti mobili funzionino correttamente e che non si inceppino, che non vi siano componenti rotti o danneggiati e che le funzioni dell'apparecchio non siano compromesse. Prima di utilizzare l'apparecchio riparare le parti danneggiate.** La causa di molti incidenti va ricercata negli utensili elettrici sottoposti a cattiva manutenzione.
- **Tenere gli utensili di taglio sempre puliti ed affilati.** Gli utensili di taglio ben manutenzionati, con bordi taglienti acuminati, si inceppano con minor frequenza e sono più facili da gestire.
- **Utilizzare gli utensili elettrici, gli accessori, gli utensili vari, ecc. conformemente alle presenti istruzioni per l'uso. Considerare sempre le condizioni di lavoro e l'attività che dovranno svolgere.** L'uso di utensili elettrici per scopi diversi da quelli previsti può comportare situazioni a rischio.
- **Mantenere le impugnature e le relative superfici asciutte e pulite da olio e grasso.** Impugnature e relative superfici scivolose non consentono di utilizzare l'utensile elettrico in sicurezza e compromettono il controllo dello stesso nelle situazioni impreviste.

Uso e trattamento dell'utensile a batteria ricaricabile

- **Ricaricare la batteria unicamente con caricabatterie del tipo raccomandato dal produttore.** Un caricabatterie progettato per un tipo specifico di batteria può causare un rischio di incendio se utilizzato con batterie di altro tipo.
- **Utilizzare solamente batterie idonee negli elettroutensili.** L'uso di altre batterie potrebbe provocare lesioni e incendi.

- **Quando non usata, mantenere la batteria lontana da graffette, monete, chiavi, aghi, viti o altri oggetti metallici di piccole dimensioni che potrebbero provocare un cortocircuito dei contatti.** Un eventuale cortocircuito tra i contatti della batteria potrebbe provocare scottature o incendi.
- **In caso di utilizzo improprio, dalla batteria può fuoriuscire del liquido. Evitare il contatto con questo liquido. In caso di contatto accidentale, lavare con acqua. Qualora il liquido entri in contatto con gli occhi, richiedere immediata assistenza medica.** Il liquido fuoriuscito dalla batteria può provocare irritazioni cutanee ed ustioni.
- **Non utilizzare una batteria danneggiata o alterata.** Le batterie danneggiate o alterate possono avere un comportamento imprevedibile e causare incendi, esplosioni o lesioni.
- **Non esporre la batteria a fiamme o a temperature eccessive.** Le fiamme o le temperature superiori a 130 °C possono provocare un'esplosione.
- **Seguire tutte le istruzioni per la carica e non caricare mai la batteria o l'utensile al di fuori dell'intervallo di temperatura specificato nelle istruzioni per l'uso.** La carica errata o al di fuori dell'intervallo di temperatura approvato può distruggere la batteria e aumentare il rischio di incendio.
- **Utilizzare la batteria solo per prodotti del produttore.** Soltanto in questo modo la batteria verrà protetta da pericolosi sovraccarichi.

Assistenza

- **Far riparare l'utensile elettrico esclusivamente da personale qualificato. Utilizzare inoltre solo ricambi originali.** Solo in questo modo è possibile garantire la sicurezza dell'utensile elettrico.
- **Non sottoporre mai a manutenzione le batterie danneggiate.** Tutti gli interventi di manutenzione sulle batterie devono essere eseguiti esclusivamente dal produttore o dai centri di assistenza autorizzati.
- **Non aprire la batteria.** Se sottoposta a interventi dannosi, la batteria può essere danneggiata.
- **Non esporre la batteria a fonti di calore, fuoco, acqua e umidità.** Pericolo di esplosione.
- **In caso di danni o di utilizzo improprio della batteria, vi è rischio di fuoriuscita di vapori. La batteria può incendiarsi o esplodere.** Far entrare aria fresca nell'ambiente e contattare un medico in caso di malessere. I vapori possono irritare le vie respiratorie.
- **Qualora si utilizzino oggetti appuntiti, come ad es. chiodi o cacciaviti, oppure se si esercita forza dall'esterno, la batteria potrebbe danneggiarsi.** Potrebbe verificarsi un cortocircuito interno e la batteria potrebbe incendiarsi, emettere fumo, esplodere o surriscaldarsi.
- **Proteggere la batteria dal calore, ad esempio anche da irradiazione solare continua, fuoco, sporcizia, acqua ed umidità.** Sussiste il pericolo di esplosioni e cortocircuito.

Indicazioni di sicurezza per caricabatterie

- **Tenere il caricabatterie lontano da pioggia e umidità.** Se penetra dell'acqua in un caricabatterie vi è il rischio di una scossa elettrica.
- **Tenere pulito il caricabatterie.** La presenza di impurità comporta il pericolo di folgorazione.
- **Prima di ogni utilizzo controllare il caricabatterie, il cavo e la spina.** Non utilizzare il caricabatterie si presenta dei danni.
- **Non aprire autonomamente il caricabatterie e farlo riparare da personale qualificato e utilizzando solo pezzi di ricambio originali.** I caricabatterie, i cavi e le spine danneggiati aumentano il rischio di folgorazione.
- **Non utilizzare i caricabatterie su superfici facilmente infiammabili (p.es. carta, prodotti tessili ecc.) o in ambienti infiammabili.** Il riscaldamento del caricabatterie dovuto alla ricarica comporta un pericolo d'incendio.
- **Sorvegliare i bambini e assicurarsi che non giochino con il caricabatterie. Bambini o persone con limitazioni mentali o fisiche possono utilizzare il caricabatterie solo sotto sorveglianza o se sono stati istruiti riguardo all'uso.** Un addestramento dettagliato limita l'uso errato e le lesioni.

Indicazioni di sicurezza per levigatrice orbitale

- **Questo utensile elettrico deve essere utilizzato come levigatrice. Osservare tutte le indicazioni di sicurezza, le altre indicazioni, le figure e i dati forniti assieme al presente utensile elettrico.** Se le seguenti indicazioni non vengono rispettate possono verificarsi scosse elettriche, incendi e/o lesioni gravi.
- **Utilizzare solo accessori appositamente previsti e raccomandati dal costruttore per questo utensile elettrico.** Il fatto che l'accessorio possa essere fissato all'utensile elettrico, non garantisce un utilizzo sicuro dello stesso.
- **Utilizzare l'apparecchio solo per la levigatura a secco.** Se penetra dell'acqua in un utensile elettrico vi è il rischio di una scossa elettrica.
- **Attenzione: pericolo d'incendio! Evitare il surriscaldamento della parte abrasiva e della levigatrice. Prima di effettuare pause nel lavoro, svuotare sempre il raccoglipolvere.** In presenza di condizioni svantaggiose, la polvere di levigatura presente nel raccoglipolvere (o nel filtro dell'aspiratore) può autoincendiarsi.
- **Informarsi in precedenza sulla superficie da levigare e sulle polveri e i vapori che possono generarsi. In caso di dubbio, non respirare polveri e vapori prodotti durante la levigatura, neppure in quantità minime.** Durante la levigatura di determinate superfici (diversi metalli, minerali o legni, nonché vernici di protezione contro le intemperie) si possono generare polveri dannose e/o tossiche, che possono provocare reazioni allergiche o malattie gravi. Non respirare tali polveri e vapori ed evitare il contatto con essi. Materiali contenenti amianto devono essere lavorati esclusivamente da personale specializzato.

Indicazioni di sicurezza supplementari

- **Fissare il pezzo da lavorare.** Il pezzo da lavorare può essere fissato e assicurato contro i contraccolpi o l'espulsione incontrollata (per es. nel caso in cui il pezzo s'incastri) tramite un dispositivo di serraggio o una morsa.
- **Tenere pulita l'area di lavoro.** La sporcizia derivante da materiali diversi mescolati è particolarmente pericolosa. Polveri di metalli leggeri (per es. alluminio) possono infiammarsi facilmente ed esplodere.
- **Non utilizzare l'utensile elettrico in caso di cavo danneggiato. Non toccare un cavo danneggiato e staccare immediatamente la spina.** I cavi danneggiati aumentano il rischio di una scossa elettrica.
- **Evitare il surriscaldamento dell'apparecchio e del pezzo in lavorazione.** Il calore eccessivo puo danneggiare l'utensile e l'apparecchio.
- **Le maniglie devono essere asciutte e prive di grassi.** Maniglie scivolose possono provocare incidenti.
- **Attenersi sempre alle norme di sicurezza, sanitarie e di lavoro nazionali e internazionali.** Prima di iniziare a lavorare, informarsi sulle disposizioni vigenti sul luogo di utilizzo dell'apparecchio.
- Si osservi che i componenti mobili possono trovarsi anche dietro i fori di ventilazione e scarico.
- Si osservi che i componenti mobili possono trovarsi anche dietro i fori di ventilazione e scarico.

Aspirazione polvere

Le polveri di materiali come vernici al piombo, alcuni tipi di legno, minerali e metalli possono essere dannosi per la salute. Toccare o respirare le polveri può causare all'operatore o a persone nelle vicinanze reazioni allergiche e/o malattie dell'apparato respiratorio. Determinati tipi di polveri come polvere di quercia e faggio sono considerati cancerogeni, soprattuto in concomitanza con additivi per il trattamento del legno (cromato, protettivi per il legno). Materiali contenenti amianto devono essere lavorati esclusivamente da personale specializzato.

– Utilizzare sempre un dispositivo di aspirazione della polvere.
– Assicurare una buona ventilazione del luogo di lavoro.
– Indossare sempre una mascherina antipolvere.
– Osservare le disposizioni nazionali vigenti per i materiali da lavorare.

Pericolo a causa delle vibrazioni



ATTENZIONE! Rischio di lesioni a causa delle vibrazioni! Le vibrazioni possono causare, soprattutto nelle persone con disturbi alla circolazione sanguigna, danni ai vasi sanguigni o ai nervi.

Se si riscontrano i seguenti sintomi, interrompere immediatamente il lavoro e consultare un medico: torpore in parti del corpo, perdita di sensibilità, prurito, trafitture, dolore, cambiamenti del colore della pelle.

Il valore di vibrazione indicato nei dati tecnici rappresenta gli impieghi principali dell'attrezzo. La vibrazione effettivamente presente durante l'uso può risultare diversa in base ai seguenti fattori:

- impiego non appropriato;
- inserti non appropriati;
- materiale non appropriato;
- manutenzione insufficiente.

Si possono ridurre considerevolmente i rischi attenendosi alle seguenti indicazioni:

– Eseguire la manutenzione dell'attrezzo attenendosi alle indicazioni riportate nelle istruzioni per l'uso.
– Evitare di lavorare a temperature troppo basse.
– Mantenere caldo il corpo e in particolare le mani durante la stagione fredda.
– Fare pause frequenti durante le quali si devono tenere le mani in movimento per stimolare l'irrorazione sanguigna.

- Non rimuovere o coprire i simboli che si trovano sull'apparecchio. Le indicazioni non più leggibili sull'apparecchio devono essere immediatamente sostituite.


Prima della messa in funzione leggere e osservare le istruzioni per l'uso.


Ricaricare la batteria solo in locali chiusi.


Non smaltire la batteria tra i rifiuti domestici!


Non smaltire la batteria nelle falde acquifere!


Non bruciare la batteria!


Non esporre la batteria all'irradiazione solare o a temperature eccessive!

Dispositivi di protezione individuale


Indossare una mascherina antipolvere per i lavori con forte sviluppo di polvere.


Durante l'uso di levigatrici utilizzare occhiali protettivi.


Indossare dispositivi di protezione dell'udito.

Panoramica dell'apparecchio



Nota: L'aspetto reale dell'apparecchio può essere diverso da quanto riportato nelle illustrazioni.

► *P. 3, fig. 1*

1. Interruttore on-off
2. Batteria (non compresa)
3. Raccoglipolvere
4. Piastra levigatrice

5. Indicazione capacità residua
6. Tasto per indicazione della capacità
7. Pulsante di bloccaggio
8. Spie di controllo
9. Basetta di ricarica batteria (non compresa)

Fornitura

- Smerigliatrice multipla a batteria
- Fogli abrasivi (3×)
- Raccoglipolvere
- Adattatore per aspirazione della polvere
- Istruzioni per l'uso

Messa in funzione

Caricamento della batteria

Nota: La batteria e il caricabatteria non sono compresi nella fornitura e sono disponibili come optional presso il rivenditore di zona (► *Accessori – p. 16*).

AVVERTENZA! Pericolo di lesioni! Attenersi alle informazioni sulla sicurezza sull'utilizzo delle batterie ricaricabili.

AVVISO! Pericolo di danni all'apparecchio! Non scaricare completamente la batteria.

Nota: Quando la batteria è completamente carica, la basetta di ricarica commuta automaticamente alla carica di mantenimento. La batteria può rimanere sempre sulla basetta di ricarica.

Prima della prima accensione è necessario caricare la batteria (tempo di ricarica: ► *Tempo di ricarica – p. 16*).

► *P. 3, fig. 3*

– Premere il pulsante di bloccaggio (7) e togliere la batteria dall'apparecchio.

► *P. 3, fig. 4*

– Inserire la batteria nella basetta di ricarica.
– Inserire la spina della basetta di ricarica nella presa di corrente.

Lo stato di ricarica viene indicato dalle spie di controllo (8).

– Inserire la batteria nell'apparecchio e lasciarla scattare in posizione.

Controllare la capacità residua della batteria

– Premere il pulsante (6).

La capacità residua della batteria viene indicata dalle spie di controllo (5).

Inserimento del foglio abrasivo

Nota: se l'apparecchio è utilizzato con un aspirapolvere, si devono utilizzare fogli abrasivi forati.

Montare i fogli forati in maniera tale che i fori nel piano abrasivo e nel foglio abrasivo siano sovrapposti a filo.

Il foglio abrasivo viene fissato tramite velcro.

– Posizionare con cura il foglio abrasivo e premerlo con forza sulla piastra di levigazione.
– Premere l'apparecchio con il foglio abrasivo su una superficie piana e accenderlo brevemente.

Aspirazione polvere

ATTENZIONE! Danni per la salute causati dalla polvere! per l'aspirazione di polveri particolarmente dannose per la salute o secche utilizzare un aspiratore apposito.

Nota: L'aspirapolvere deve essere adatto al materiale da lavorare.

► *P. 4, fig. 5*

– Staccare il contenitore della polvere (3) dall'apparecchio.

► *P. 4, fig. 6*

– Montare l'aspirazione della polvere (10) come illustrato.
– Inserire il tubo flessibile di un aspirapolvere idoneo nell'adattatore di aspirazione della polvere.

Nota: Svuotare sempre tempestivamente il raccoglipolvere, in modo da mantenere ottimale la raccolta della polvere.

Funzionamento



Controllare prima dell'accensione!

Controllare le condizioni di sicurezza dell'apparecchio:

– Verificare la presenza di guasti visibili.
– Assicurarsi che tutti i pezzi dell'apparecchio siano saldamente montati.

Accensione/Spegnimento

– Accensione: Portare l'interruttore on-off (1) in posizione **[I]**.
– Spegnimento: Mettere l'interruttore on-off (1) in posizione **[O]**.

Levigatura

PERICOLO! Pericolo di morte da scariche elettriche! L'apparecchio deve essere utilizzato esclusivamente per la smerigliatura a umido.

Nota: Un'eccessiva pressione non garantisce una levigatura più potente, bensì causa una maggiore usura dell'apparecchio e del foglio abrasivo.

Nota: Lavorare sempre con l'intera superficie della mola di rettifica, non soltanto con la punta.

Nota: Durante i lavori su superfici verticali tenere L'apparecchio in modo che il sacchetto per la polvere sia rivolto verso il basso.

– Fissare il pezzo da lavorare o afferrarlo saldamente.
– Accendere l'apparecchio ed esercitare una pressione uniforme sulla superficie da levigare.

– Lavorare sempre con un movimento costante e una leggera pressione.

Pulizia

PERICOLO! Pericolo di lesioni! Prima di eseguire qualsiasi lavoro sull'apparecchio, togliere la batteria.

Panoramica degli interventi di pulizia

Regolarmente, a seconda delle condizioni di utilizzo

Che cosa?	Come?
Rimuovere la polvere dalle feritoie di ventilazione del motore.	Utilizzare l'aspirapolvere, una spazzola o un pennello.
Pulire l'apparecchio.	Pulire l'apparecchio con uno straccio leggermente inumidito.

Smaltimento

Smaltimento dell'apparecchio



Il simbolo del bidone della spazzatura barrato vuol dire che: batterie e accumulatori, apparecchiature elettriche ed elettroniche non vanno smaltiti nei rifiuti domestici. Questi potrebbero contenere sostanze dannose per l'ambiente e la salute.

I consumatori hanno l'obbligo di differenziare le apparecchiature elettroniche, le batterie vecchie delle apparecchiature e gli accumulatori dai rifiuti domestici e di smaltirle presso il centro di raccolta ufficiale per garantire un riutilizzo consono. In conformità con le disposizioni di legge, la restituzione può essere effettuata gratuitamente, ad esempio attraverso un'azienda di smaltimento dei rifiuti urbani o tramite un rivenditore.



Batterie, accumulatori e lampade non integrati in modo fisso nelle apparecchiature elettriche da smaltire, vanno tolti prima dello smaltimento e smaltiti separatamente. Le batterie al litio e gli accumulatori di tutti i sistemi vanno consegnati scarichi ai punti di raccolta. Le batterie vanno sempre assicurate da possibili cortocircuiti applicando del nastro adesivo sui poli.

L'utente finale è responsabile della cancellazione dei dati personali dalle apparecchiature da smaltire.

Smaltimento dell'imballaggio



L'imballaggio è composto da cartone e particolari in plastica adeguatamente contrassegnati per essere riciclati.

– Si raccomanda di inviare questi materiali al riciclaggio.

Dati tecnici

Codice articolo	196363
Tensione nominale	
• massimo	20 V⎓
• nominale	18 V⎓
Numero di giri a vuoto	11000 min^{-1}
Dimensioni foglio abrasivo	242 × 101 × 145 mm
Livello di potenza sonora (L_{WA})*	88 dB(A) (K = 3 dB(A))
Livello di pressione sonora (L_{PA})*	80 dB(A) (K = 3 dB(A))
Vibrazione**	< 4,20 m/s² (K = 1,5 m/s²)
Peso	0,8 kg

*) I valori d'emissione sonora indicati sono stati rilevati secondo un metodo di controllo normalizzato e si possono utilizzare per confrontare un utensile elettrico con un altro. I valori d'emissione sonora indicati si possono usare anche per una valutazione preliminare del carico. Un avvertimento: Le emissioni sonore durante l'effettivo utilizzo dell'utensile elettrico possono variare rispetto ai valori indicati a seconda del modo in cui l'utensile elettrico viene utilizzato, e in particolare del tipo di pezzo che viene lavorato. È necessario stabilire delle misure di protezione per l'operatore basate su una valutazione del carico da vibrazioni durante le condizioni di utilizzo effettive (in proposito è necessario considerare tutte le componenti del ciclo di funzionamento, ad esempio il tempo per cui l'utensile elettrico è spento e quello per cui è acceso ma funziona senza carico).
Informazioni sulle emissioni acustiche in conformità alla legge sulla sicurezza dei prodotti (ProdSG) e alla direttiva macchine CE: il livello di pressione sonora sul luogo di lavoro può essere maggiore di 80 dB(A). In questo caso, sono necessarie misure di protezione dal rumore per l'operatore (ad esempio, indossare adeguate e apposite protezioni dell'udito e fare pause regolari).

**) Il valore d'emissione dell'oscillazione indicato è stato rilevato secondo un metodo di controllo normalizzato e si può utilizzare per confrontare un utensile con un altro. Il valore d'emissione dell'oscillazione indicato si può utilizzare anche per stimare inizialmente la sospensione. Il valore d'emissione dell'oscillazione durante l'uso effettivo dell'utensile può differire dal valore indicato a seconda del modo DIN cui viene utilizzato l'utensile. Cercare di mantenere al minimo possibile le sollecitazioni dovute alle vibrazioni. Ad esempio, per ridurre le sollecitazioni dovute alle vibrazioni si può ridurre la durata del tempo di lavoro. Si devono considerare tutte le parti del ciclo di lavoro (ad esempio i tempi nei quali l'utensile è spento e quelli in cui, anche se è acceso, non funziona sotto carico). Rilevamento dei valori di emissione dell'oscillazione secondo EN 62841-1 & EN 62841-2-4.

Tempo di ricarica

Caricabatterie	196264	196054, 196055
Batteria da 2 Ah (196051)		
Corrente di ricarica	3,0 A	2,50 A
Tempo di ricarica	45 min	60 min
Batteria da 4 Ah (196052, 196318)		
Corrente di ricarica	4,30 A	2,50 A
Tempo di ricarica	60 min	120 min

Accessori

Per altre informazioni sulle batterie e sui ricambi adeguati del 1 Power Systems consultare qui: vedi codice QR

Table des matières

Avant de commencer... 17
Pour votre sécurité 17
Vue d'ensemble de l'appareil 20
Mise en service 21
Utilisation 21
Nettoyage 22
Mise au rebut 22
Caractéristiques techniques 22
Réclamations 88

Avant de commencer…

Utilisation conforme

L'appareil est conçu exclusivement pour une utilisation non industrielle en vue du ponçage à sec du bois, du métal, du plastique et des surfaces vernies.

L'appareil n'est pas approprié pour le ponçage de matériaux contenant du plâtre.

L'objet n'est pas conçu pour une utilisation commerciale. Les directives généralement reconnues en matière de prévention des accidents et les consignes de sécurité jointes doivent impérativement être respectées.

Réalisez uniquement des activités qui sont décrites dans ce mode d'emploi. Toute autre utilisation est une utilisation non conforme et non autorisée. Le fabricant décline toute responsabilité pour les dommages en résultant.

Signification des symboles utilisés

Les mises en garde contre des dangers éventuels et les consignes de sécurité sont distinctement identifiables dans le mode d'emploi. Les symboles suivants seront utilisés :



DANGER ! Danger de mort ou risque de blessure immédiat ! Situation dangereuse directe qui a pour conséquence de graves blessures ou la mort.



AVERTISSEMENT ! Danger de mort ou risque de blessure probable ! Situation dangereuse générale qui peut avoir pour conséquence de graves blessures ou la mort.



ATTENTION ! Éventuelle risque de blessure ! Situation dangereuse qui peut avoir des blessures pour conséquence.



AVIS ! Risque de dommages matériels ! Situation qui peut avoir des dommages matériels pour conséquence.



Remarque : Informations qui aident à une meilleure compréhension des opérations.

Ces symboles signifient que le port d'un équipement de protection individuelle est indispensable :



Pour votre sécurité

Consignes générales de sécurité

- Pour garantir une utilisation sûre de cet appareil, l'utilisateur doit avoir lu et compris le présent mode d'emploi avant la première mise en service de l'appareil.
- Si vous vendez ou donner l'appareil à un tiers, remettez-lui toujours le manuel d'utilisation correspondant.

Consignes de sécurité générales pour appareils électriques



AVERTISSEMENT ! Lisez toutes les informations de sécurité, les instructions, les illustrations et les données techniques fournies avec cet outil électrique. Le non-respect des consignes de sécurité et des instructions suivantes peut causer un choc électrique, un incendie et/ou des blessures graves.

- **Conservez toutes les consignes de sécurité et instructions afin de pouvoir vous y référer ultérieurement.** Le terme « outil électrique » utilisé dans les consignes de sécurité se rapporte aux outils électriques fonctionnant sur secteur (avec câble secteur) et aux outils électriques alimentés par des accus (sans câble secteur).

Sécurité du lieu de travail

- **Maintenez votre lieu de travail propre et rangé et veillez à un bon éclairage.** Des zones de travail en désordre ou mal éclairées peuvent être la cause d'accidents.
- **Ne travaillez pas avec l'appareil électrique dans un environnement présentant des risques d'explosion dans lequel se trouvent des liquides, gaz ou poussières inflammables.** Les appareils électriques génèrent des étincelles risquant d'enflammer la poussière ou les vapeurs.
- **Gardez les enfants et autres personnes à distance de l'appareil électrique pendant son utilisation.** Vous risquez que l'outil électrique devienne incontrôlable si vous ne faites pas preuve de vigilance.

Sécurité électrique

- **La fiche de raccordement de l'appareil électrique doit être appropriée à la prise. La fiche ne doit être modifiée d'aucune manière. N'utilisez pas d'adaptateur avec des appareils électriques mis à la terre.** Les fiches non modifiées et les prises adéquates réduisent le risque de choc électrique.
- **Évitez un contact physique avec les surfaces mises à la terre telles que tuyaux, chauffages, cuisinières et frigos.** Il existe un risque accru de choc électrique si votre corps est relié à la terre.
- **N'exposez pas les appareils électriques à la pluie ou à l'humidité.** La pénétration d'eau dans un appareil électrique augmente le risque de choc électrique.
- **N'utilisez pas le câble de raccordement à d'autres fins, pour porter l'appareil électrique, le suspendre ou pour retirer la fiche de la prise. Gardez le câble de raccordement loin de la chaleur, des huiles, des arêtes coupantes ou des pièces en mouvement.** Les câbles de raccordement endommagés ou enchevêtrés augmentent le risque d'électrocution.
- **Si vous travaillez en plein air avec un outil électrique, n'utilisez que des rallonges adaptées à l'extérieur.** L'utilisation d'une rallonge appropriée pour l'extérieur réduit le risque de choc électrique.

- **S'il n'est pas possible d'éviter d'employer l'appareil électrique dans un environnement humide, utilisez un disjoncteur différentiel.** L'utilisation d'un disjoncteur différentiel réduit le risque de choc électrique.

Sécurité des personnes

- **Soyez prudent, surveillez ce que vous faites et faites preuve de bon sens lorsque vous travaillez avec un appareil électrique. N'utilisez pas d'appareil électrique si vous êtes fatigué ou sous l'influence de drogues, d'alcool ou de médicaments.** Un moment d'inattention en utilisant l'appareil électrique peut provoquer des blessures graves.
- **Portez un équipement de protection personnelle et portez toujours des lunettes de protection.** Le port d'un équipement de protection personnelle, tel que masque antipoussière, chaussures de sécurité antidérapantes, un casque ou une protection auditive, selon le type et l'utilisation de l'appareil électrique, réduit le risque de blessures.
- **Évitez une mise en service involontaire. Assurez-vous que l'appareil électrique est éteint avant de le raccorder à l'alimentation et/ou aux accus, de le prendre dans les mains ou de le porter.** Le fait d'avoir le doigt sur l'interrupteur pendant que vous portez l'outil électrique ou de brancher l'appareil à l'alimentation quand il est activé peut provoquer des accidents.
- **Retirez les outils de réglage ou les clés avant d'allumer l'appareil électrique.** Un outil ou une clé se trouvant sur un élément rotatif de l'appareil peut entraîner des blessures.
- **Évitez une position anormale de votre corps. Veillez à avoir une position stable et gardez toujours votre équilibre.** Vous pouvez ainsi mieux contrôler l'appareil électrique dans des situations inattendues.
- **Portez des vêtements appropriés. Ne portez pas de vêtements vastes ni de bijoux. Gardez cheveux et vêtements éloignés des pièces en mouvement.** Vêtements lâches, bijoux ou cheveux longs peuvent être happés par les pièces en mouvement.
- **Si des dispositifs d'extraction et de collecte des poussières peuvent être installés, connectez-les et utilisez-les correctement.** L'utilisation d'un dispositif d'aspiration des poussières peut réduire les risques dus à la poussière.
- **Ne vous laissez pas bercer par un faux sentiment de sécurité et n'ignorez pas les règles de sécurité relatives aux outils électriques, même si vous connaissez bien l'outil électrique après l'avoir utilisé de nombreuses fois.** Des actions imprudentes peuvent entraîner des blessures graves en quelques fractions de seconde.

Utilisation et maniement de l'appareil électrique

- **Ne soumettez pas l'appareil électrique à des surcharges. Utilisez l'outil électrique désigné pour votre travail.** Vous travaillez mieux et plus sûrement avec l'appareil électrique adéquat dans la plage de puissance indiquée.
- **N'utilisez pas d'appareil électrique dont l'interrupteur est défectueux.** Un appareil électrique qu'il n'est plus possible d'allumer ou d'éteindre est dangereux et doit être réparé.
- **Débranchez l'outil électrique et/ou retirez une batterie amovible avant d'effectuer tout réglage, de changer des pièces de l'outil ou de ranger l'outil.** Ces mesures de précaution évitent le démarrage involontaire de l'appareil électrique.
- **Gardez les appareils électriques non utilisés hors de portée des enfants. Ne laissez pas des personnes qui ne sont pas familiarisées avec l'outil électrique ou qui n'ont pas lu ces instructions.** Les appareils électriques sont dangereux lorsqu'ils sont utilisés par des personnes inexpérimentées.
- **Entretenez soigneusement vos outils électriques ou l'outil insérable. Contrôlez si les parties mobiles fonctionnement correctement et ne coincent pas, si des pièces sont cassées ou endommagées de sorte que le fonctionnement de l'appareil électrique s'en trouve altéré. Faites réparer les pièces endommagées avant d'utiliser l'appareil.** De nombreux accidents sont causés par des appareils électriques mal entretenus.
- **Veillez à ce que les outils de coupe soient bien affûtés et propres.** Les outils de coupe entretenus soigneusement avec des arêtes tranchantes se coincent moins souvent et sont plus faciles à guider.
- **Utilisez l'appareil électrique, les accessoires, etc. conformément aux instructions. Tenez compte des conditions de travail et du travail à effectuer.** L'utilisation d'appareils électriques à d'autres fins que celles prévues peut mener à des situations dangereuses.
- **Veillez à ce que les poignées et les surfaces de préhension restent sèches, propres et sans traces de graisse ou d'huile.** Les poignées et surfaces de préhension glissantes ne permettent pas d'utiliser et de contrôler l'outil électrique en toute sécurité dans des situations imprévues.

Utilisation et maniement de l'appareil à piles rechargeables

- **Ne chargez les accus qu'avec des chargeurs recommandés par le fabricant.** Un chargeur adapté à un certain type d'accus peut présenter un risque d'incendie s'il est utilisé avec d'autres accus.
- **Aussi, n'utilisez que les piles rechargeables prévues dans les appareils électriques.** L'utilisation d'autres piles rechargeables peut entraîner des risques de blessure et d'incendie.
- **Tenez les piles rechargeables non utilisées à l'écart de trombones, de pièces de monnaie, de clés, d'épingles, de vis ou d'autres petites pièces métalliques pouvant entraîner un court-circuit des contacts.** Un court-circuit entre les contacts des piles peut entraîner des risques de brûlure ou d'incendie.
- **En cas d'utilisation non conforme, du liquide peut s'échapper de l'accu. Évitez tout contact avec le liquide. En cas de contact accidentel,**

rincez à l'eau. Si du liquide entre en contact avec les yeux, demandez en plus une aide médicale. Le liquide s'échappant des piles peut provoquer des irritations cutanées et des brûlures.

- **N'utilisez pas un accu endommagé ou modifié.** Des accus endommagés ou modifiés peuvent avoir un comportement imprévisible et entraîner un incendie, une explosion ou un risque de blessure.
- **N'exposez pas un accu au feu ou à des températures élevées.** Le feu ou des températures supérieures à 130 °C peuvent provoquer une explosion.
- **Respectez toutes les consignes de charge et ne rechargez jamais l'accu ou l'outil sans fil en dehors de la plage de températures indiquée dans le manuel d'utilisation.** Une recharge incorrecte ou en dehors de la plage de températures autorisée peut détruire l'accu et augmenter le risque d'incendie.
- **N'utilisez l'accu qu'avec des produits du fabricant.** Tout risque de surcharge dangereuse sera alors exclu.

Entretien

- **Faites réparer votre appareil électrique uniquement par un personnel spécialisé qualifié et uniquement avec des pièces de rechange d'origine.** Il est ainsi sûr que la sécurité de l'appareil électrique est maintenue.
- **Ne procédez jamais à la maintenance d'accus endommagés.** Toutes les opérations de maintenance sur les accus doivent être réalisées uniquement par le fabricant ou par des centres de service clients habilités.
- **N'ouvrez pas l'accumulateur.** Suite à des interventions non conformes, l'accu peut être endommagé.
- **N'exposez pas l'accu à la chaleur, au feu, à l'eau et à l'humidité.** Risque d'explosion.
- **Si l'accu est endommagé ou utilisé de manière non conforme, des vapeurs peuvent s'échapper. L'accu peut brûler ou exploser.** Ventilez le local et consultez un médecin en cas de malaise. Les vapeurs peuvent entraîner des irritations des voies respiratoires.
- **Les objets pointus comme un clou ou un tournevis et le fait d'exercer une force extérieure sur le boîtier risque d'endommager l'accu.** Il peut en résulter un court-circuit interne et l'accu risque de s'enflammer, de dégager des fumées, d'exploser ou de surchauffer.
- **Conservez la batterie à l'abri de la chaleur, en la protégeant p.ex. de l'ensoleillement direct, du feu, de la saleté, de l'eau et de l'humidité.** Il existe un risque d'explosion et de courts-circuits.

Consignes de sécurité pour les chargeurs

- **Maintenez le chargeur à l'écart de la pluie et de l'humidité.** La pénétration d'eau dans un chargeur accroît le risque d'un choc électrique.
- **Maintenez le chargeur dans un état propre.** Risque de choc électrique par un encrassement.
- **Avant chaque utilisation, contrôlez le chargeur, le câble et la prise.** N'utilisez pas le chargeur lorsque vous constatez des détériorations.
- **N'ouvrez pas le chargeur de votre propre chef ; laissez uniquement réparer l'appareil par du personnel professionnel qualifié et uniquement avec des pièces de rechange d'origine.** Les chargeurs, câbles et prises endommagés accroissent le risque d'électrocution.
- **N'exploitez pas le chargeur sur un support facilement inflammable (comme du papier, des textiles, etc.) ou dans un environnement combustible.** Risque d'incendie en raison du réchauffement causé par le chargeur pendant la procédure de charge.
- **Surveillez les enfants et assurez-vous que les enfants ne jouent pas avec le chargeur. Les enfants et les personnes avec des limites mentales ou physiques peuvent utiliser le chargeur uniquement sous surveillance ou lorsqu'elles ont été instruites des modalités d'utilisation.** Des instructions minutieuses réduisent une commande erronée et des blessures.

Consignes de sécurité pour la ponceuse orbitale

- **Cet outil électrique doit être utilisé comme ponceuse. Respectez toutes les consignes de sécurité, les instructions, les figures et les caractéristiques qui vous sont fournies avec l'appareil électrique.** Si vous ne respectez pas les instructions suivantes, ceci peut conduire à une électrocution, un incendie et/ou de graves blessures.
- **N'utilisez pas d'accessoires qui n'ont pas été spécialement recommandés ou prévus par le fabricant pour cet outil électrique.** Ce n'est pas uniquement parce que vous pouvez fixer l'accessoire sur votre outil électrique que ceci vous garantit une utilisation sûre.
- **Utilisez l'appareil électrique uniquement pour le ponçage à sec.** La pénétration d'eau dans un appareil électrique accroît le risque d'un choc électrique.
- **Attention risque d'incendie ! Évitez une surchauffe du matériau de ponçage et de la ponceuse. Videz toujours le sac à poussière avant des pauses de travail.** Dans certaines conditions défavorables, la poussière de ponçage peut s'enflammer dans le sac à poussière (ou dans le filtre de l'aspirateur).
- **Informez-vous sur la surface à poncer et les éventuelles poussières et vapeurs formées. En cas de doute, n'inspirez pas les poussières et les vapeurs même si elles sont en faible quantité.** Lors du ponçage de certaines surfaces (différents métaux, minéraux ou bois ainsi que peintures de protection contre les intempéries), des poussières nocives/toxiques peuvent se former et causer des réactions allergiques ou de graves maladies. N'inspirez pas ces poussières et ces vapeurs et évitez tout contact. Les substances contenant de l'amiante peuvent uniquement être manipulées par du personnel spécialisé.

Consignes de sécurité supplémentaires

- **Bloquez la pièce à usiner.** La pièce peut être bloquée grâce à un dispositif de serrage ou un étau afin de ne pas subir de contrecoup ou d'être éjectée de manière incontrôlée (par exemple lorsque la pièce se coince).
- **Maintenez votre poste de travail dans un état propre.** L'encrassement mixte par différentes substances est particulièrement dangereux. De la poussière de métaux légers (comme l'aluminium par ex.) peut s'enflammer facilement ou exploser.
- **N'utilisez pas l'outil électrique avec un câble endommagé. Ne touchez pas un câble endommagé et débranchez immédiatement la fiche secteur.** Les câbles endommagés accroissent le risque d'électrocution.
- **Éviter une surchauffe de l'appareil et de la pièce à usiner.** Une chaleur trop importante peut endommager l'outil et l'appareil.
- **Veillez à ce que les poignées soient sèches et exemptes de graisse.** Des poignées glissantes peuvent conduire à des accidents.
- **Veillez toujours à respecter les directives de travail, de sécurité et sanitaires nationales et internationales en vigueur.** Avant de commencer le travail, informez-vous des directives en vigueur sur le lieu d'utilisation de l'appareil.
- Attention, les pièces mobiles peuvent également se trouver derrière les ouvertures d'arrivée et de sortie d'air.
- Attention, les pièces mobiles peuvent également se trouver derrière les ouvertures d'arrivée et de sortie d'air.

Aspiration de poussière

Des poussières de matières comme des peintures à teneur en plomb, certains types de bois, des minéraux et des métaux peuvent être nocifs pour la santé. Le contact ou l'aspiration de poussières peut provoquer des réactions allergiques et/ou des maladies des voies respiratoires chez les utilisateurs ou de personnes qui se trouvent à proximité. Certaines poussières comme la poussière de hêtre ou de noyer sont considérées comme cancérigènes, en particulier en relation avec des substances complémentaires pour le traitement du bois (chromate, produits de protection du bois). Des matériaux à teneur en amiante peuvent uniquement être travaillés par des personnes spécialisées.

– Utilisez toujours un dispositif d'aspiration de poussières.
– Veillez à une bonne aération de l'emplacement de travail.
– Portez toujours un masque de protection anti-poussière.
– Respectez les directives valables dans votre pays pour les matériaux à traiter.

Danger lié aux vibrations



ATTENTION ! Danger de blessure lié aux vibrations ! Les vibrations peuvent entraîner des dommages sur les vaisseaux sanguins et les nerfs, en particulier pour les personnes souffrant de troubles de la circulation.

Si les symptômes suivants surviennent, cessez immédiatement le travail et consultez un médecin : endormissement de parties du corps, perte de sensation, démangeaisons, picotements, douleurs, modification de la couleur de la peau.

Le niveau de vibrations indiqué dans les caractéristiques techniques représente les utilisations principales de l'appareil. Les vibrations effectives pendant l'utilisation peuvent diverger en raison des facteurs suivants :

- utilisation non conforme aux prescriptions ;
- outils inappropriés ;
- matière inappropriée ;
- maintenance insuffisante.

Vous pouvez largement réduire les risques en respectant les consignes suivantes :

– Effectuez la maintenance de l'appareil conformément aux consignes du mode d'emploi.
– Evitez le travail à basse température.
– Tenez votre corps, en particulier les mains, au chaud en cas de conditions météorologiques froides.
– Faites des pauses régulières et agitez les mains pendant ces pauses afin de stimuler la circulation.

- Il est strictement interdit de retirer ou de recouvrir les pictogrammes apposés sur l'appareil. Les indications apposées sur l'appareil qui ne sont plus lisibles doivent être remplacées dans les meilleurs délais.


Lisez et respectez le manuel d'utilisation avant la mise en service de l'appareil.


Utiliser l'accu uniquement à l'intérieur.


L'accumulateur ne doit pas être éliminé avec les ordures ménagères !


L'accumulateur ne doit pas être éliminé avec les eaux usées !


Ne pas brûler l'accumulateur !


Ne pas exposer l'accumulateur aux rayons du soleil ou à une température trop élevée !

Équipement de protection personnel


Lors de travaux avec un fort dégagement de poussière, porter un masque anti-poussière.


Porter des lunettes de protection lors des travaux avec des appareils de ponçage.


Porter une protection pour les oreilles.

Vue d'ensemble de l'appareil



Remarque : L'apparence réelle de votre appareil peut diverger des illustrations.

► *P. 3, fig. 1*

1. Commutateur marche-arrêt
2. Accu (non fourni)
3. Sac à poussière
4. Plaque de ponçage
5. Affichage de la capacité restante

6. Touche pour affichage de capacité
7. Touche de verrouillage
8. Voyants de contrôle
9. Chargeur pour accumulateurs (non fourni)

Contenu de la livraison

- Ponceuse multifonction sans fil
- Feuille de ponçage (3×)
- Sac à poussière
- Adaptateur pour aspiration de poussière
- Manuel d'utilisation

Mise en service

Chargement des accus

Remarque : La batterie et le chargeur ne sont pas compris dans la livraison et sont disponibles en option auprès de votre revendeur (► *Accessoires : – p. 22*).

AVERTISSEMENT ! Risque de blessures ! Respectez les consignes de sécurité relatives au maniement des accus.

AVIS ! Risque de dommages de l'appareil ! Ne déchargez pas profondément les accus.

Remarque : Une fois que les piles sont entièrement chargées, le chargeur passe automatiquement en mode de maintien de charge. Les piles peuvent ainsi rester dans le chargeur de manière prolongée.

Il faut charger l'accu avant la première mise en service (Durée de charge : ► *Temps de charge – p. 22*).

► *P. 3, fig. 3*

– Presser le touche de verrouillage (7) et retirer l'accumulateur de l'appareil.

► *P. 3, fig. 4*

– Insérer l'accu dans la station de charge.
– Brancher la fiche secteur de la station dans la prise.

L'état de charge est indiqué par les voyants de contrôle (8).

– Après l'avoir chargé, introduire l'accu dans l'appareil et l'encliqueter.

Vérification de la capacité restante des piles rechargeables

– Enfoncez le touche (6).

La capacité restante des piles est indiquée par les diodes de contrôle (5).

Installation de la feuille de ponçage

Remarque : Lorsque l'appareil est utilisé avec un système d'aspiration des poussières, utiliser les feuilles de ponçage perforées.

Disposez les feuilles de perçage perforées de façon à ce que les orifices d'aspiration du plateau coïncident avec les trous de la feuille.

La fixation de la feuille de ponçage a lieu par le biais d'un raccord collant-autoagrippant.

– Positionner minutieusement la feuille de ponçage et l'appuyer fermement sur la plaque de ponçage.
– Presser fermement l'appareil avec la feuille abrasive sur une surface place et le mettre en route durant un court moment.

Aspiration de poussière

ATTENTION ! Danger pour la santé de par la poussière ! Lors de l'aspiration de poussières particulièrement nocives pour la santé ou sèches, utilisez un aspirateur spécial.

Remarque : L'aspirateur doit être approprié pour la matière à traiter.

► *P. 4, fig. 5*

– Retirez le bac à poussière (3) de l'appareil.

► *P. 4, fig. 6*

– Monter l'adaptateur pour l'aspiration de poussières (10) comme indiqué.
– Emboîter le flexible d'aspiration d'un aspirateur approprié sur l'adaptateur pour l'aspiration de poussières.

Remarque : Toujours vider la poche à poussière en temps voulu afin que la collecte de poussière reste optimale.

Utilisation



Contrôler l'appareil avant la mise en marche !

Vérifiez les dispositifs de sécurité et l'état de sécurité de l'appareil :

– Vérifiez s'il existe des défectuosités apparentes.
– Contrôlez si toutes les pièces de l'appareil sont fermement montées.

Bouton marche/arrêt

– Mise en marche : Enfoncer le commutateur marche/arrêt (1) sur la position **[I]**.
– Arrêt : Enfoncer le commutateur marche/arrêt (1) sur la position **[O]**.

Poncer

DANGER ! Danger de mort par électrocution ! L'appareil doit uniquement être utilisé pour le meulage à sec.

Remarque : L'exercice d'une pression trop importante ne conduit pas à une performance de meulage plus élevée, mais à une usure plus importante de l'appareil et de la feuille de ponçage.

Remarque : Travailler toujours avec la surface entière du plateau de ponçage, et pas seulement avec la pointe.

Remarque : Lors du travail sur des surfaces verticales, tenez l'appareil de sorte que le sac à poussière soit dirigé vers le bas.

– Serrer la pièce ou la maintenir fermement.
– Allumer l'appareil et l'appuyer avec une pression uniforme sur la surface à poncer.
– Travailler toujours avec un mouvement permanent et une pression légère.

Nettoyage

DANGER ! Risque de blessure ! Enlevez la batterie de l'appareil avant d'effectuer des travaux sur celui-ci.

Vue d'ensemble du nettoyage

Régulièrement, selon les conditions d'utilisation

Quelle pièce ?	Comment ?
Libérez les fentes de ventilation du moteur de la poussière.	Utiliser un aspirateur, une brosse ou un pinceau.
Nettoyer l'appareil.	Essuyer l'appareil avec un chiffon légèrement humidifié.

Mise au rebut

Mise au rebut de l'appareil

Le symbole de la poubelle barrée signifie : Les batteries et les accus, les appareils électriques et électroniques ne doivent pas être jetées avec les ordures ménagères car ils pourraient contenir des substances nocives pour l'environnement et la santé.



Les consommateurs sont tenus d'éliminer appareils électriques usagés, les batteries et accus usagés d'appareils électriques séparément en les remettant à un point de collecte officiel afin de garantir un traitement adéquat. Conformément aux dispositions légales, les produits peuvent être retournés gratuitement, p. ex. auprès du service d'élimination communal ou du revendeur.

Les batteries, les accus et les lampes qui ne sont pas intégrés dans les appareils électriques usagés doivent être retirés et éliminés séparément avant l'élimination. Les batteries au lithium et les pack accus de tous les systèmes doivent être remis aux points de collecte uniquement en état déchargé. Les batteries doivent toujours être protégées contre les courts-circuits en collant les pôles.



Chaque utilisateur final est responsable pour la suppression des données personnelles qui se trouvent sur les appareils usagés à éliminer.

Mise au rebut de l'emballage

L'emballage se compose de carton et de matières plastiques marquées en conséquence qui peuvent être recyclés.



– Eliminez ces matériaux en les conduisant au recyclage.

Caractéristiques techniques

Numéro d'article	196363
Tension nominale	
• maximale	20 V⎓
• nominale	18 V⎓
Régime à vide	11000 min^{-1}
Dimensions de feuille de ponçage	242 × 101 × 145 mm
Puissance sonore (L_{WA})	88 dB(A) (K = 3 dB(A))
Pression sonore (L_{PA})*	80 dB(A) (K = 3 dB(A))
Vibration**	< 4,20 m/s^2 (K = 1,5 m/s^2)
Poids	0,8 kg

*) Les valeurs d'émission sonore indiquées ont été mesurées selon une méthode d'essai normalisée et peuvent être utilisées pour comparer un outil électrique avec un autre. Les valeurs d'émission sonore indiquées peuvent également être utilisées pour une évaluation préliminaire de la charge.
Avertissement : Les émissions sonores lors de l'utilisation réelle de l'outil électrique peuvent différer des valeurs indiquées, en fonction de la manière dont l'outil électrique est utilisé, en particulier du type de pièce. Il est nécessaire d'établir des mesures de sécurité pour protéger l'opérateur sur la base d'une estimation de l'exposition aux vibrations dans les conditions réelles d'utilisation (en tenant compte de toutes les parties du cycle de fonctionnement, comme les périodes où l'outil électrique est éteint et celles où il est allumé mais fonctionne sans charge).
Données relatives aux émissions sonores conformément à la loi sur la sécurité des produits (ProdSG) ou à la directive CE relative aux machines : le niveau de pression acoustique sur le lieu de travail peut dépasser 80 dB(A). Dans ce cas, des mesures de protection de l'opérateur contre le bruit sont nécessaires (p. ex. port d'une protection auditive appropriée et prévue à cet effet, respect de temps de pause réguliers).

**) La valeur d'émissions de vibrations est mesurée suivant une méthode normalisée et peut être utilisée pour la comparaison d'un outil avec un autre ; La valeur d'émissions de vibrations peut également être utilisée pour une estimation introductive de l'exposition. La valeur d'émissions de vibrations peut différer de la valeur indiquée pendant l'utilisation effective de l'outil, selon la manière d'utilisation de l'outil Tenter de maintenir la charge liée aux vibrations aussi basse que possible. Pour réduire la charge liée aux vibrations, il est possible par exemple de limiter le temps de travail. Dans ce cadre, toutes les parts du cycle de fonctionnement (par exemple les périodes pendant lesquelles l'outil est coupé et celles pendant lesquelles il est certes allumé, mais sans charge) doivent être prises en compte. Détermination des valeurs d'émissions de vibrations selon EN 62841-1 & EN 62841-2-4.

Temps de charge

Chargeur	196264	196054, 196055
Accu 2 Ah (196051)		
Courant de charge	3,0 A	2,50 A
Temps de charge	45 min	60 min
Accu 4 Ah (196052, 196318)		
Courant de charge	4,30 A	2,50 A
Temps de charge	60 min	120 min

Accessoires :

Pour obtenir plus d'information sur les batteries et pièces de rechange adaptées au 1 PowerSystems : voir le code QR

Table of contents

Before you begin... . . . . . **23**
For your safety **23**
Your product at a glance **26**
Using for the first time **26**
Operation **27**
Cleaning **27**
Disposal **27**
Technical data **27**
Claims for defects **88**

Before you begin...

Intended use

The unit is designed exclusively for non-commercial use to dry sand wood, metal, plastic and varnished surfaces.

The product is not suitable for sanding materials containing plaster.

This product is not intended for commercial use. Generally acknowledged accident prevention regulations and enclosed safety instructions must be observed.

Only perform work described in these instructions for use. Any other use is improper. The manufacturer will not assume responsibility for damage resulting from such use.

What are the meanings of the symbols used?

Danger notices and information are clearly marked throughout these instructions for use. The following symbols are used:



DANGER! Direct danger to life and risk of injury! Directly dangerous situation that may lead to death or severe injuries.



WARNING! Probable danger to life and risk of injury! Generally dangerous situation that may lead to death or severe injuries.



CAUTION! Possible risk of injury! Dangerous situation that may lead to injuries.



NOTICE! Risk of damage to the device! Situation that may lead to property damage.



Note: Information to help you reach a better understanding of the processes involved.

These symbols identify the required personal protection equipment:



For your safety

General safety instructions

- To operate this device safely, the user must have read and understood these instructions for use before using the device for the first time.
- If you sell or pass the device on, you must also hand over these operating instructions.

General power tool safety warnings



WARNING! Read all safety warnings, instructions, illustrations and specifications provided with this power tool. Failure to follow all instructions listed below may result in electric shock, fire and/or serious injury.

- **Save all warnings and instructions for future reference.** The term “power tool” in the warnings refers to your mains-operated (corded) power tool or battery-operated (cordless) power tool.

Work area safety

- **Keep work area clean and well lit.** Cluttered or dark areas invite accidents.
- **Do not operate power tools in explosive atmospheres, such as in the presence of flammable liquids, gases or dust.** Power tools create sparks which may ignite the dust or fumes.
- **Keep children and bystanders away while operating a power tool.** Distractions can cause you to lose control.

Electrical safety

- **Power tool plugs must match the outlet. Never modify the plug in any way. Do not use any adapter plugs with earthed (grounded) power tools.** Unmodified plugs and matching outlets will reduce risk of electric shock.
- **Avoid body contact with earthed or grounded surfaces, such as pipes, radiators, ranges and refrigerators.** There is an increased risk of electric shock if your body is earthed or grounded.
- **Do not expose power tools to rain or wet conditions.** Water entering a power tool will increase the risk of electric shock.
- **Do not abuse the cord. Never use the cord for carrying, pulling or unplugging the power tool. Keep cord away from heat, oil, sharp edges or moving parts.** Damaged or entangled cords increase the risk of electric shock.
- **When operating a power tool outdoors, use an extension cord suitable for outdoor use.** Use of a cord suitable for outdoor use reduces the risk of electric shock.
- **If operating a power tool in a damp location is unavoidable, use a residual current device (RCD) protected supply.** Use of an RCD reduces the risk of electric shock.

Personal safety

- **Stay alert, watch what you are doing and use common sense when operating a power tool. Do not use a power tool while you are tired or under the influence of drugs, alcohol or medication.** A moment of inattention while operating power tools may result in serious personal injury.
- **Use personal protective equipment. Always wear eye protection.** Protective equipment such as dust mask, non-skid safety shoes, hard hat, or hearing protection used for appropriate conditions will reduce personal injuries.

- **Prevent unintentional starting. Ensure the switch is in the off-position before connecting to power source and/or battery pack, picking up or carrying the tool.** Carrying power tools with your finger on the switch or energising power tools that have the switch on invites accidents.
- **Remove any adjusting key or wrench before turning the power tool on.** A wrench or a key left attached to a rotating part of the power tool may result in personal injury.
- **Do not overreach. Keep proper footing and balance at all times.** This enables better control of the power tool in unexpected situations.
- **Dress properly. Do not wear loose clothing or jewellery. Keep your hair and clothing away from moving parts.** Loose clothes, jewellery or long hair can be caught in moving parts.
- **If devices are provided for the connection of dust extraction and collection facilities, ensure these are connected and properly used.** Use of dust collection can reduce dust-related hazards.
- **Do not let familiarity gained from frequent use of tools allow you to become complacent and ignore tool safety principles.** A careless action can cause severe injury within a fraction of a second.

Power tool use and care

- **Do not force the power tool. Use the correct power tool for your application.** The correct power tool will do the job better and safer at the rate for which it was designed.
- **Do not use the power tool if the switch does not turn it on and off.** Any power tool that cannot be controlled with the switch is dangerous and must be repaired.
- **Disconnect the plug from the power source and/or remove the battery pack, if detachable, from the power tool before making any adjustments, changing accessories, or storing power tools.** Such preventive safety measures reduce the risk of starting the power tool accidentally.
- **Store idle power tools out of the reach of children and do not allow persons unfamiliar with the power tool or these instructions to operate the power tool.** Power tools are dangerous in the hands of untrained users.
- **Maintain power tools and accessories. Check for misalignment or binding of moving parts, breakage of parts and any other condition that may affect the power tool's operation. If damaged, have the power tool repaired before use.** Many accidents are caused by poorly maintained power tools.
- **Keep cutting tools sharp and clean.** Properly maintained cutting tools with sharp cutting edges are less likely to bind and are easier to control.
- **Use the power tool, accessories and tool bits etc. in accordance with these instructions, taking into account the working conditions and the work to be performed.** Use of the power tool for operations different from those intended could result in a hazardous situation.
- **Keep handles and grasping surfaces dry, clean and free from oil and grease.** Slippery handles and grasping surfaces do not allow for safe handling and control of the tool in unexpected situations.

Battery tool use and care

- **Recharge only with the charger specified by the manufacturer.** A charger that is suitable for one type of battery pack may create a risk of fire when used with another battery pack.
- **Use power tools only with specifically designated battery packs.** Use of any other battery packs may create a risk of injury and fire.
- **When battery pack is not in use, keep it away from other metal objects, like paper clips, coins, keys, nails, screws or other small metal objects, that can make a connection from one terminal to another.** Shorting the battery terminals together may cause burns or a fire.
- **Under abusive conditions, liquid may be ejected from the battery; avoid contact. If contact accidentally occurs, flush with water. If liquid contacts eyes, additionally seek medical help.** Liquid ejected from the battery may cause irritation or burns.
- **Do not use a battery pack or tool that is damaged or modified.** Damaged or modified batteries may exhibit unpredictable behaviour resulting in fire, explosion or risk of injury.
- **Do not expose a battery pack or tool to fire or excessive temperature.** Exposure to fire or temperature above 130 °C may cause explosion.
- **Follow all charging instructions and do not charge the battery pack or tool outside the temperature range specified in the instructions.** Charging improperly or at temperatures outside the specified range may damage the battery and increase the risk of fire.
- **Only use the battery with products from the manufacturer.** This is the only way in which you can protect the battery against dangerous overload.

Service

- **Have your power tool serviced by a qualified repair person using only identical replacement parts.** This will ensure that the safety of the power tool is maintained.
- **Never service damaged battery packs.** Service of battery packs should only be performed by the manufacturer or authorized service providers.
- **Do not open the rechargeable battery.** The rechargeable battery can be damaged by improper handling.
- **Do not expose the rechargeable battery to heat, fire, water and humidity.** There is a danger of explosion.
- **In case of damage and improper use of the battery, vapours may be emitted. The battery can set alight or explode.** Ensure the area is well ventilated and seek medical attention should you experience any adverse effects. The vapours may irritate the respiratory system.

- **The battery can be damaged by pointed objects such as nails or screwdrivers or by force applied externally.** An internal short circuit may occur, causing the battery to burn, smoke, explode or overheat.
- **Protect the battery against heat, e.g. against continuous intense sunlight, fire, dirt, water and moisture.** There is a risk of explosion and short-circuiting.

Safety information for chargers

- **Keep the charger away from rain and wet.** The risk of electric shock increases if water penetrates a charging device.
- **Keep the charging device clean.** Soiling involves the danger of an electric shock.
- **Check the charging device, cable and plug before each use.** Do not use the charging device if you detect any damage.
- **Do not open the charging device yourself and only have it repaired by qualified professionals and only with original spare parts.** Damaged charging devices, cables and plugs increase the risk of electric shock.
- **Do not use the charging device on easily flammables items (e.g. paper, textiles etc.) or in combustible atmospheres.** There is a danger of fire due to the heating of the charging device during the charging process.
- **Supervise children and make sure that they do not play with the charger. Children and persons with mental or physical restrictions may only use the charger under supervision or after having been instructed how to use it.** Careful instruction reduces the risk of incorrect operation and injuries.

Safety information for orbital sanders

- **This electrical tool is to be used as a sander. Observe all safety information, instructions, illustrations and data you receive with the electrical tool.** Non-observance of the following instructions can lead to electric shock, fire and/or serious injuries.
- **Do not use any accessory that has not been provided and recommended by the manufacturer specially for this electrical tool.** Just because the accessories can be fixed on your electrical tool, no secured use is ensured.
- **Use the electrical tool for dry sanding only.** The risk of electric shock increases if water penetrates an electrical product.
- **Warning – risk of fire! Avoid overheating of the sander and the material being processed. Always empty the dust container before breaks.** Grinding dust in the dust container (or in the filter of the suction unit) can automatically ignite in unfavourable conditions.
- **Inform yourself with regard to the surface to be sanded and the dusts and vapours potentially arising. If in any doubt, do not inhale even small amounts of arising dusts or vapours.** Harmful/toxic dusts may arise when sanding certain surfaces (various metals, minerals or woods as well as weather protection coatings), which can cause severe allergic reactions or serious illness. Do not inhale these dusts and vapours and avoid contact. Materials containing asbestos may only be processed by specialists.

Additional safety information

- **Secure the workpiece.** The workpiece can be protected from rebounding or from being flung away uncontrollably by a clamping mechanism or a vice (e.g. if the tool becomes jammed).
- **Keep the workplace clean.** Mixed contamination by different substances is particularly dangerous. Light metal dust (e.g. aluminium) can easily ignite or explode.
- **Do not use the electrical tool with a damaged cable. Never touch a damaged cable and immediately pull out the plug.** Damaged cables increase the risk of electric shock.
- **Avoid overheating the device and workpiece.** Excess heat can damage both tool and product.
- **Keep the handles dry and free from grease.** Slippery handles can cause accidents.
- **Always heed the applicable national and international safety, health and labour regulations.** Before commencing work, inform yourself regarding the regulations valid at the location where the product is to be used.
- Remember that moving parts may also be located behind ventilation and venting slots.
- Remember that moving parts may also be located behind ventilation and venting slots.

Dust extraction

Dusts from materials such as lead-containing paint, some types of wood, minerals and metal may be harmful to health. Touching of inhaling the dusts can cause allergic reactions and/or ailments of the respiratory tract of the user or persons in the vicinity. Certain dusts such as oak or beech dust are considered carcinogenic, particularly in combination with wood treatment additives (chromate, wood preservatives). Materials containing asbestos may only be processed by experts.

- Always use a dust extraction facility.
- Make sure the workplace is well ventilated.
- Always wear a dust protection mask.
- Observe the regulations valid in your country for the materials to be processed.

Risks caused by vibrations



CAUTION! Risk of injury due to vibrations! Vibrations may, in particular for persons with circulation problems, cause damage to blood vessels and/or nerves.

If you notice any of the following symptoms, stop working immediately and consult a doctor. Numbness of body parts, loss of sense of feeling, itching, pins and needles, pain, changes in skin colour.

The vibration values specified in the technical data represent the main uses of the device. The actual existing vibrations during use may deviate from these as a result of the following factors:

- Incorrect use of the product;
- Unsuitable tools inserted;
- Unsuitable material;
- Insufficient maintenance.

You can reduce the risks considerably by following the tips below:
- Maintain the device in accordance with the instructions in the operating instructions.
- Avoid working at low temperatures.
- When it is cold, make sure your body and your hands, in particular, are kept warm.
- Take regular breaks and move your hands at the same time to promote circulation.
- Symbols appearing on your device may not be removed or covered. Signs on the device that are no longer legible must be replaced immediately.


Read and observe the instructions for use before using the product for the first time.


Only re-charge the battery pack indoors.


Do not dispose of a battery pack with the household waste!


Do not dispose of a battery pack in water!


Do not burn the battery pack!


Do not expose the battery pack to sunlight or increased temperatures!

Personal protective equipment


Wear a dust mask when working in a dusty environment.


Wear safety goggles while working with sanding devices.


Wear hearing protection.

Your product at a glance

Note: The actual appearance of your product may differ from the illustrations.

► *P. 3, fig. 1*
1. On-Off switch
2. Battery pack (not included in the scope of delivery)
3. Dust container
4. Sanding plate
5. Display for remaining capacity
6. Push button for capacity display
7. Locking button
8. Control lights
9. Battery charger (not included in the scope of delivery)

Scope of supply
- Cordless palm sander
- Sanding discs (3×)
- Dust container
- Adapter for dust extraction
- Instructions for use

Using for the first time

Charging the battery pack

Note: Rechargeable battery and charger are not part of the scope of delivery and are available optionally from your dealer (► *Accessories – p. 28*).

WARNING! Risk of injury! Comply with all safety instructions when handling rechargeable devices.

NOTICE! Risk of damage to the unit! Do not allow the battery pack to deep discharge.

Note: If the battery is fully loaded, the charger automatically switches over to the maintenance charge function. The battery can thus remain in the charger permanently.

The battery pack must be charged prior to the first start-up (charging time: ► *Charging time – p. 28*).

► *P. 3, fig. 3*
– Press in the locking button (7) and remove the battery from the device.

► *P. 3, fig. 4*
– Insert the battery pack into the charger.
– Plug the charger into the power supply.

The charging status is displayed by the control lights (8).
– Slot the battery pack into the device and make sure it clicks into place correctly.

Checking the remaining capacity of the battery
– Press the button (6).

The remaining capacity of the battery is displayed by the control lights (5).

Attach the sanding disc

Note: If the machine is operated together with a dust extractor, perforated sanding sheets must be used.

Position perforated sanding sheets so that the holes in the sanding plate and the sanding sheet coincide.

The fixture of the sanding disc takes place by means of hook and loop adhesion.
– Carefully align the sanding disc and press it firmly onto the sanding plate.
– Press the device with the sanding sheet firmly onto an even surface and switch on briefly.

Dust extraction

CAUTION! Health hazard due to dust! Use a special extractor when extracting particularly harmful or dry dusts.

Note: The vacuum cleaner must be suitable for the material to be processed.

► *P. 4, fig. 5*
– Remove the dust collector (3) from the device.
► *P. 4, fig. 6*
– Mount the adapter for dust extraction (10) as illustrated.
– Push the suction tube of a suitable vacuum cleaner onto the adapter for dust extraction.

Note: Always empty the dust container in due time, such that the best possible dust absorption is maintained.

Operation



Check before switching on!

Check the safe condition of the device:
– Check whether there are any visible defects.
– Check whether all parts of the product are firmly attached.

Switching on/off

– Switching on: Set the On/Off switch (1) to position **[I]**.
– Switching off: Set the On/Off switch (1) to position **[O]**.

Sanding

DANGER! Risk of death through electric shock! Only use the product for dry sanding.

Note: Excessive imprints do not lead to increased sanding performance, but leads to increased wear of the product and the sanding disc.

Note: Always work with the entire surface of the sanding plate, not just the tip.

Note: When working vertical surfaces, hold the device in such a manner that the dust sack faces downward.

– Clamp in the workpiece or hold it firmly.
– Switch on the product and press it against the surface to be sanded applying even pressure.
– Always use constant motion and only use light pressure.

Cleaning

DANGER! Risk of injury! Remove the rechargeable battery before doing any work on the device.

Cleaning at a glance

Regularly, depending on the conditions of use

What?	How?
Clean dust from the motor's ventilation slots.	Use a vacuum cleaner, brush or paintbrush.
Clean the device.	Wipe the device with a slightly damp cloth.

Disposal

Disposal of the appliance

A crossed-out wheelie bin icon means: Batteries and rechargeable batteries, electrical or electronic devices must not be disposed of with household waste. They may contain substances that are harmful to the environment and human health.

Consumers must dispose of waste electrical devices, spent portable batteries and rechargeable batteries separately from household waste at an official collection point to ensure that these items are processed correctly. The product can be returned free of charge in accordance with the legal requirements, for example through a municipal waste disposal company or a dealer.

Batteries, rechargeable batteries and lamps that are not permanently installed in waste electrical equipment and can be removed in a non-destructive way must be removed and disposed of separately before disposal of the equipment. Lithium batteries and rechargeable battery packs of all systems are only to be handed in to the waste collection points in a discharged state. The batteries must always be protected against short circuits by taping off the poles.

All end users are responsible for deleting any personal data stored on waste devices prior to their disposal.

Disposal of the packaging

The packaging consists of cardboard and correspondingly marked plastics that can be recycled.

– Make these materials available for recycling.

Technical data

Material number	196363
Rated voltage	
• maximum	20 V⎓
• nominal	18 V⎓
Idling speed	11000 min^{-1}
Dimensions of the sanding disc	242 × 101 × 145 mm
Sound power level (L_{WA})*	88 dB(A) (K = 3 dB(A))
Sound pressure level (L_{PA})*	80 dB(A) (K = 3 dB(A))
Vibration**	< 4,20 m/s² (K = 1,5 m/s²)
Weight	0,8 kg

*) The noise emission values indicated have been measured according to a standardized test method and can be used to compare one power tool with another. The noise emission values indicated can also be used for a preliminary assessment of the exposure. Warning: The noise emissions during the actual use of the power tool may differ from the indicated values, depending on the way in which the power tool is used, in particular what type of workpiece is being machined. Safety measures must be defined to protect the operator, based on an estimation of the vibration load during actual conditions of use (taking into consideration all parts of the operating cycle, such as time periods when the power tool is switched off and time periods when it is switched on but running without a load).

Noise emission specifications according to the German Product Safety Act (ProdSG) or the EC Machinery Directive: The sound pressure level at the workplace may exceed 80 dB(A). If this is the case, the user must take noise protection measures (e.g. wearing appropriate hearing protection and taking regular breaks).

**) The specified vibration emission value was measured in accordance with a normed test procedure and can be used in order to compare one tool with another. The specified vibration emission value can also be used for an introductory evaluation of the exposure. The vibration emission value may fluctuate from the specified value during actual use of the power tool. These fluctuations will depend on the way in which the power tool is used. Try to keep vibrations to a minimum. One method of reducing the vibration load is, for example, limiting the length of time you work with the tool. All parts of the operating cycle must be taken into account for this purpose (for example, also including times in which the power tool is switched off and times in which it is switched on, but is running without load). Determination of vibration emission values in accordance with EN 62841-1 & EN 62841-2-4.

Charging time

Charger	196264	196054, 196055
2 Ah battery (196051)		
Charging current	3,0 A	2,50 A
Charging time	45 min	60 min
4 Ah battery (196052, 196318)		
Charging current	4,30 A	2,50 A
Charging time	60 min	120 min

Accessories

You can find more information about suitable batteries and spare parts of the 1 Power Systems here: see QR Code

Obsah

Dříve než začnete… **29**
Pro Vaši bezpečnost **29**
Přístroj v přehledu **32**
Uvedení do provozu **32**
Obsluha **33**
Čištění **33**
Likvidace **33**
Technické údaje **34**
Reklamace **88**

Dříve než začnete…

Použití přiměřené určení

Přístroj je určený pouze k použití v nekomerční sféře na suché broušení dřeva, kovu, plastu a lakových povrchů.

Přístroj se nehodí pro broušení materiálů s obsahem sádry.

Přístroj není určen k použití při podnikání. Musí se dodržovat obecně uznávané předpisy úrazové prevence a přiložené bezpečnostní pokyny.

Vykonávejte pouze činnosti popsané v tomto návodu k použití. Jakékoli jiné používání je považováno za neoprávněné chybné použití. Výrobce neodpovídá za škody, které z toho plynou.

Co znamenají použité symboly?

Upozornění na nebezpečí a pokyny jsou v návodu k použití zřetelně vyznačeny. Používají se následující symboly:



NEBEZPEČÍ! Bezprostřední nebezpečí zranění nebo ohrožení života! Bezprostřední nebezpečná situace s následkem těžkého zranění nebo usmrcení.



VAROVÁNÍ! Pravděpodobné nebezpečí zranění nebo ohrožení života! Obecně nebezpečná situace s možným následkem těžkého zranění nebo usmrcení.



UPOZORNĚNÍ! Případné nebezpečí zranění! Nebezpečná situace s možným následkem zranění.



OZNÁMENÍ! Nebezpečí poškození přístroje! Situace s možným následkem věcných škod.



Poznámka: Informace, které jsou uvedeny pro lepší pochopení postupů.

Tyto symboly označují potřebné osobní ochranné vybavení:



Pro Vaši bezpečnost

Všeobecné bezpečnostní pokyny

- Pro bezpečné zacházení s tímto přístrojem si jeho uživatel musí před prvním použitím přečíst tento návod k použití a porozumět mu.
- Když přístroj prodáváte nebo předáváte dál, bezpodmínečně předejte i tento návod k použití.

Všeobecné bezpečnostní pokyny pro elektrické nářadí



VAROVÁNÍ! Přečtěte si všechny bezpečnostní pokyny, instrukce, ilustrace a technické údaje, kterými je tento elektrický nástroj opatřen. Pokud opomenete dodržovat bezpečnostní pokyny a následující instrukce, může to způsobit zásah elektrickým proudem, požár a/nebo těžká zranění.

- **Všechny bezpečnostní pokyny a instrukce uschovejte pro budoucí použití.** Pojem „elektrický nástroj", který je uveden v bezpečnostních pokynech, se vztahuje na elektrický nástroj (se síťovým kabelem), poháněný proudem ze sítě a na elektrický nástroj poháněný akumulátorem (bez síťového kabelu).

Bezpečnost na pracovišti

- **Pracovní oblast udržujte v čistém stavu a dobře osvětlenou.** Nepořádek nebo neosvětlené pracovní oblasti mohou vést k úrazům.
- **Elektrické nářadí nepoužívejte ve výbušném prostředí, v němž se nacházejí hořlavé kapaliny, plyny nebo prach.** Elektrické nářadí vytváří jiskry, které mohou zapálit prach nebo páry.
- **Během používání elektrického nářadí zabraňte přístupu dětí a jiných osob.** Při nesoustředěnosti můžete ztratit kontrolu nad elektrickým nástrojem.

Elektrická bezpečnost

- **Přípojná zástrčka elektrického nářadí musí být kompatibilní se zásuvkou. Zástrčka se nesmí nijak upravovat. Společně s uzemněným elektrickým nářadím nepoužívejte zástrčkové adaptéry.** Nezměněné zástrčky a vhodné zásuvky snižují riziko zásahu elektrickým proudem.
- **Zabraňte tělesnému kontaktu s uzemněnými povrchy, jako jsou například trubky, topení, sporáky a chladničky.** Pokud je vaše tělo uzemněné, hrozí zvýšené riziko zásahu elektrickým proudem.
- **Elektrické nářadí chraňte před deštěm nebo vlhkem.** Vniknutí vody do elektrického nástroje zvyšuje riziko úderu elektrickým proudem.
- **Připojovací vedení nepoužívejte k přenášení a zavěšení elektrického nástroje, nebo k vytažení zástrčky ze zásuvky. Připojovací vedení chraňte před horkem, olejem, ostrými hranami nebo pohyblivými díly.** Poškozené nebo zamotané přípojné vedení zvyšuje riziko zasažení elektrickým proudem.

- **Používáte-li elektrický nástroj venku, používejte prodlužovací kabely vhodné i pro venkovní použití.** Používání vhodného prodlužovacího vedení vhodného pro venkovní použití snižuje riziko zasažení elektrickým proudem.
- **Pokud nelze zamezit provoz elektrického přístroje ve vlhkém prostředí, použijte ochranný vypínač proti chybnému proudu.** Používání ochranného spínače proti chybnému proudu snižuje riziko zásahu elektrickým proudem.

Bezpečnost osob

- **Buďte opatrní, dávejte pozor na to, co děláte, a k práci s elektrickým nářadím přistupujte uvážlivě. Nepoužívejte elektrické nářadí, pokud jste unaveni, nebo jste pod vlivem drog, alkoholu či léků.** Okamžik nepozornosti při používání elektrického nářadí může zapříčinit závažná zranění.
- **Používejte osobní ochranné pomůcky a vždy ochranné brýle.** Používání osobních ochranných pomůcek, jako jsou protiprachová maska, protiskluzová bezpečnostní obuv, ochranná helma nebo ochrana sluchu, v závislosti na typu elektrického nářadí a jeho použití, snižuje riziko zranění.
- **Zabraňte neúmyslnému uvedení do provozu. Než elektrické nářadí připojíte k napájecímu zdroji a/nebo k akumulátoru, zvednete ho nebo je budete přenášet, přesvědčte se, že je vypnuté.** Pokud máte při přenášení elektrického nástroje prst na spínači, nebo pokud je přístroj zapnutý a připojený k napájecímu zdroji, může dojít k úrazům.
- **Než elektrické nářadí zapnete, odstraňte nastavovací nástroje nebo šroubováky.** Nástroj nebo klíč, který se nachází v otáčející se části přístroje, může vést ke zranění.
- **Vyhýbejte se nepřirozenému držení těla. Zajistěte si bezpečný postoj a vždy udržujte rovnováhu.** Díky tomu budete moci elektrické nářadí v neočekávaných situacích lépe kontrolovat.
- **Noste vhodný oděv. Nenoste volný oděv nebo šperky. Udržujte vlasy a oděv v bezpečné vzdálenosti od pohybujících se dílů.** Pohyblivé díly mohou zachytit volný oděv, šperky nebo dlouhé vlasy.
- **Je-li možné namontovat zařízení pro odsávání a zachycování prachu, je třeba je namontovat a správně používat.** Použití zařízení k odsávání prachu může snížit ohrožení prachem.
- **Nenechte se ukolébat falešným pocitem bezpečí a nepřeskočte bezpečnostní pravidla pro elektrické nástroje, i když je po častém používání elektrického nástroje znáte.** Nedbalé chování může vést ve zlomku sekundy k těžkým zraněním.

Použití a ošetřování elektrického nářadí

- **Nepřetěžujte elektrický nástroj. Pro svou práci používejte vhodný elektrický nástroj.** Vhodné elektrické nářadí umožňuje lepší a bezpečnější práci v uvedeném rozsahu výkonu.
- **Nepoužívejte elektrické nářadí, jehož spínač je vadný.** Elektrické nářadí, které se nedá zapnout nebo vypnout, je nebezpečné a musí se opravit.
- **Než budete provádět nastavení nástroje, měnit díly vložného nástroje nebo elektrický nástroj odložíte, vytáhněte zástrčku ze zásuvky a/nebo vyjměte vyjímatelný akumulátor.** Toto preventivní opatření zabraňuje neúmyslnému zapnutí elektrického nářadí.
- **Nepoužívané elektrické nástroje uchovávejte mimo dosah dětí. Nenechte elektrický nástroj používat osoby, které s ním nejsou seznámeny nebo si nepřečetly tento návod.** Elektrické nářadí je nebezpečné, pokud je používají nezkušené osoby.
- **O elektrické nástroje a nástavec pečlivě pečujte. Kontrolujte, zda pohyblivé díly fungují bezvadně a nejdou vzpříčené, zda nejsou praskl é nebo tak poškozené, že je omezena funkčnost elektrického nástroje. Před použitím přístroje nechejte poškozené díly opravit.** Příčinou mnohých úrazů je nesprávná údržba elektrického nářadí.
- **Řezné nástroje udržujte ostré a čisté.** Pečlivě udržované řezné nástroje s ostrými řeznými hranami se méně zasekávají a snadněji se vedou.
- **Elektrické nářadí, příslušenství, vkládané nástroje atd. používejte v souladu s těmito instrukcemi. Zohledněte přitom pracovní podmínky a vykonávanou činnost.** Používání elektrického nářadí k jiným účelům, než jsou stanovené účely použití, může vést k nebezpečným situacím.
- **Rukojeti a úchopné plochy udržujte suché, čisté a bez oleje a tuku.** Kluzké rukojeti a úchopné plochy neumožňují bezpečnou obsluhu a kontrolu elektrického nástroje v nepředvídatelných situacích.

Používání a ošetřování akumulátorového nářadí

- **Akumulátory nabíjejte pouze pomocí nabíječek, které výrobce doporučuje.** Nabíječka určená pro určitý druh akumulátoru představuje při použití s jinými akumulátory riziko požáru.
- **V elektrických nářadích používejte pouze určené akumulátory.** Použití jiných akumulátorů může vést ke zranění a nebezpečí požáru.
- **Nepoužitý akumulátor chraňte před kancelářskými sponkami, mincemi, klíči, hřebíky, šrouby nebo jinými drobnými kovovými předměty, které by mohly způsobit přemostění kontaktů.** Zkrat mezi kontakty akumulátoru může mít za následek popálení nebo požár.
- **Při nesprávném použití může z akumulátoru vytéct kapalina. Zabraňte kontaktu s touto kapalinou. V případě náhodného kontaktu opláchněte zasáhnuté místo vodou. Pokud se kapalina dostane do očí, poraďte se dodatečně s lékařem.** Kapalina z akumulátoru může způsobit podráždění pokožky nebo popáleniny.
- **Nepoužívejte poškozený nebo upravený akumulátor.** Poškozené nebo upravené akumulátory se mohou chovat nepředvídatelně a způsobit požár, výbuch nebo zranění.
- **Nevystavujte akumulátor ohni nebo nadměrným teplotám.** Oheň nebo teploty nad 130 °C mohou způsobit výbuch.

- **Dodržujte všechny pokyny pro nabíjení a nikdy nenabíjejte akumulátor nebo akumulátorové nářadí mimo teplotní rozsah uvedený v návodu k použití.** Nesprávné nabíjení nebo nabíjení mimo povolený teplotní rozsah může zničit akumulátor a zvýšit nebezpečí požáru.
- **Akumulátor používejte pouze v produktech výrobce.** Jen tak bude akumulátor chráněný před nebezpečným přetížením.

Servis

- **Opravou elektrického nářadí pověřujte pouze kvalifikovaný odborný personál používající výhradně originální náhradní díly.** Tím se zajistí zachování bezpečnosti elektrického nářadí.
- **Nikdy neprovádějte údržbu poškozených akumulátorů.** Veškerou údržbu akumulátoru by měl provádět pouze výrobce nebo autorizovaný servis.
- **Neotevírejte akumulátor.** Neodbornými zásahy můžete akumulátor poškodit.
- **Nevystavujte akumulátor horku, ohni, vodě a vlhkosti.** Hrozí nebezpečí exploze.
- **Při poškození a nesprávném použití akumulátoru mohou unikat výpary. Akumulátor může začít hořet nebo může vybouchnout.** Zajistěte přívod čerstvého vzduchu a při potížích vyhledejte lékaře. Výpary mohou dráždit dýchací cesty.
- **Špičatými předměty, jako např. hřebíky nebo šroubováky, nebo působením vnější síly může dojít k poškození akumulátoru.** Uvnitř může dojít ke zkratu a akumulátor může začít hořet, může z něj unikat kouř, může vybouchnout nebo se přehřát.
- **Chraňte akumulátor před horkem, např. i před trvalým slunečním zářením, ohněm, nečistotami, vodou a vlhkostí.** Hrozí nebezpečí výbuchu a zkratu.

Bezpečnostní pokyny pro nabíječky.

- **Chraňte nabíječku před deštěm nebo vlhkem.** Vniknutí vody do nabíječky zvyšuje riziko zásahu elektrickým proudem.
- **Udržujte nabíječku v čistotě.** Při znečištění hrozí nebezpečí zásahu elektrickým proudem.
- **Před každým použitím zkontrolujte nabíječku, kabel a zástrčku.** Pokud zjistíte poškození, nabíječku nepoužívejte.
- **Sami nabíječku neotevírejte a nechte ji opravovat jen kvalifikovaným odborným personálem a s originálními náhradními díly.** Poškozené nabíječky, kabely a zástrčky zvyšují riziko zásahu elektrickým proudem.
- **Neprovozujte nabíječku na snadno vznětlivém podkladu (např. papíru, textilu atd.) resp. v hořlavém prostředí.** Hrozí nebezpečí požáru, protože při dobíjení se nabíječka zahřívá.
- **Hlídejte děti a zajistěte, aby si s nabíječkou nehrály. Děti a osoby s mentálním nebo fyzickým omezením smí nabíječku používat jen pod dozorem, nebo po zaučení v používání.** Pečlivé zaučení snižuje možnost chybné obsluhy a zranění.

Bezpečnostní pokyny pro vibrační brusku

- **Toto elektrické nářadí se má používat jako bruska. Řiďte se všemi bezpečnostními informacemi a pokyny, obrázky a údaji, které jste s elektrickým nářadím obdrželi.** Pokud nebudete postupovat podle následujících pokynů, může dojít k zasažení el. proudem, požáru a/nebo těžkým zraněním.
- **Nepoužívejte příslušenství, které výrobce neurčil a nedoporučil pro toto elektrické nářadí.** Samotná skutečnost, že můžete příslušenství upnout do elektrického nářadí, není zárukou bezpečného užívání.
- **Používejte elektrické nářadí pouze na suché broušení.** Vniknutí vody do elektrického přístroje zvyšuje riziko zasažení elektrickým proudem.
- **Pozor, nebezpečí požáru! Nedopusťte přehřívání brouseného materiálu a brusky. Před přestávkou v práci vždy vyprázdněte prachovou nádobu.** Brusný prach v prachové nádobě (nebo ve filtru vysavače) se může za nepříznivých podmínek sám vznítit.
- **Zjistěte si informace o brouseném povrchu a případně vznikajícím prachu a výparech. V případě pochybností nevdechujte ani malá množství vzniklého prachu a výparů.** Při broušení určitých povrchů (různé kovy, minerální látky nebo druhy dřeva a barvy na ochranu před povětrnostními vlivy) může vznikat škodlivý/jedovatý prach, který může způsobit alergické reakce nebo těžké onemocnění. Tyto prachy a výpary nevdechujte a vyhýbejte se i kontaktu s nimi. Materiály s obsahem azbestu smí zpracovávat jen odborníci.

Dodatečné bezpečnostní pokyny

- **Zajistěte opracovávaný kus.** Pomocí upínacího zařízení nebo svěráku můžete obrobek zajistit proti zpětnému rázu, nebo jeho nekontrolovanému odmrštění (např. při zaseknutí nástroje).
- **Udržujte pracoviště v čistotě.** Kombinované znečištění různými látkami je zvláště nebezpečné. Prach lehkých kovů (např. hliníkový) se může snadno vznítit nebo explodovat.
- **Nepoužívejte elektrické nářadí s poškozeným kabelem. Poškozeného kabelu se nedotýkejte a vytáhněte ihned síťovou zástrčku ze zásuvky.** Poškozené kabely zvyšují riziko zasažení elektrickým proudem.
- **Vyvarujte se přehřátí stroje i opracovávaného předmětu.** Nadměrné teplo může poškodit nástroj i přístroj.
- **Rukojeti udržujte suché a nezamaštěné.** Kluzké rukojeti mohou způsobit nehodu.
- **Vždy dodržujte platné národní a mezinárodní předpisy o bezpečnosti práce a ochraně zdraví.** Před zahájením práce se informujte na předpisy platné v místě nasazení.
- Nezapomeňte, že se pohyblivé díly mohou nacházet i za zavzdušňovacími a odvzdušňovacími otvory.

- Nezapomeňte, že se pohyblivé díly mohou nacházet i za zavzdušňovacími a odvzdušňovacími otvory.

Odsávání prachu

Prach z materiálů, jako jsou např. nátěry s obsahem olova, některé druhy dřeva, minerály a kovy, může být zdraví škodlivý. Kontakt s prachem nebo jeho vdechování může vyvolat alergické reakce a/nebo onemocnění dýchacích cest uživatele nebo osob v jeho blízkosti. Některý prach, jako např. dubový nebo bukový je považován za rakovinotvorný, zvláště ve spojení s přídavnými látkami na ošetřování dřeva (chromáty, ochranné prostředky na dřevo). Materiály s obsahem azbestu smí zpracovávat jen odborníci.

– Vždy používejte odsávání prachu.
– Zajistěte dobré větrání pracoviště.
– Vždy používejte protiprachovou masku.
– Řiďte se podle předpisů pro zpracovávané materiály platné ve vaší zemi.

Nebezpečí vytvářená vibracemi

UPOZORNĚNÍ! Nebezpečí zranění vibrací! Vibrace mohou především u osob s poruchami krevního oběhu způsobit poškození krevních cév nebo nervů.
Při výskytu následujících příznaků okamžitě přerušte práci a vyhledejte lékařskou pomoc: brnění částí těla, ztráta cítění, svědění, píchání, bolest, změny barvy pokožky.

Hodnota vibrací uvedená v technických údajích reprezentuje hlavní použití přístroje. Skutečně vyskytlé vibrace během použití se mohou od toho odlišovat na základě následujících faktorů:

- použití, které není v souladu se stanoveným určením;
- nevhodné vložné nástroje;
- nevhodný materiál;
- nedostatečná údržba.

Budete-li se řídit následujícími pokyny, můžete nebezpečí podstatně snížit:

– Údržbu přístroje provádějte podle pokynů uvedených v návodu k použití.
– Neprovádějte práce při nízkých teplotách.
– Tělo a především ruce udržujte při chladném počasí v teple.
– Pravidelně dělejte přestávky a pohybujte rukama, aby se podnítilo prokrvení.
- Symboly, které se nachází na přístroji, se nesmí odstraňovat ani zakrývat. Upozornění na přístroji, která už nejsou čitelná, musí být neprodleně nahrazena novými.


Před uvedením do provozu si přečtěte návod k použití a řiďte se jím.


Akumulátor nabíjejte pouze v interiérech.


Akumulátor nevyhazujte do domovního odpadu!


Akumulátor nevyhazujte do vody!


Akumulátor nespalujte!


Akumulátor nevystavujte slunečnímu záření nebo nadměrným teplotám!

Osobní ochranné vybavení


Při práci s velkým vznikem prachu používejte ochrannou protiprachovou masku.


Při práci s bruskami noste ochranné brýle.


Noste chrániče sluchu.

Přístroj v přehledu

Poznámka: Skutečná vzhled vašeho přístroje se může od obrázků lišit.

► *S. 3, obr. 1*

1. Vypínač
2. Akumulátor (není v rozsahu dodávky)
3. Prachová nádoba
4. Brusná deska
5. Indikátor zbývající kapacity
6. Tlačítko pro zobrazení kapacity
7. Blokovací tlačítko
8. Kontrolky
9. Akumulátorová nabíjecí stanice (není v rozsahu dodávky)

Rozsah dodávky

- Akumulátorová multifunkční bruska
- Brusné kotouče (3×)
- Prachová nádoba
- Adaptér pro odsávání prachu
- Návod k použití

Uvedení do provozu

Nabíjení akumulátoru

Poznámka: Akumulátor a nabíječka nejsou součástí dodávky a jsou volitelně dostupné u vašeho prodejce (► *Příslušenství – s. 34*).

VAROVÁNÍ! Nebezpečí zranění! Dodržujte bezpečnostní pokyny k zacházení s akumulátorovými přístroji.

OZNÁMENÍ! Nebezpečí poškození přístroje! Akumulátor hluboce nevybíjejte.

Poznámka: Pokud je akumulátor úplně nabitý, nabíječka se automaticky přepne na udržovací nabíjení. Akumulátor může trvale zůstat v nabíječce.

Před prvním uvedením do provozu se musí akumulátor nabít (doba nabíjení: ► *Doba nabíjení – s. 34*).
► *S. 3, obr. 3*

– Stiskněte blokovací tlačítko (7) a akumulátor z přístroje vytáhněte.

► *S. 3, obr. 4*

– Vložte akumulátor do nabíjecí stanice.

– Zástrčku nabíjecí stanice zasuňte do zásuvky.

Stav nabití se zobrazuje pomocí kontrolek (8).

– Akumulátor po nabití vložte do přístroje a nechte bezpečně zapadnout.

Zkontrolovat zbývající kapacitu akumulátoru

– Zatlačte tlačítko (6).

Zbývající kapacita akumulátoru se zobrazí pomocí kontrolek (5).

Nasazení brusného listu

Poznámka: Pokud je přístroj používán s odsáváním prachu, musí být použit děrovaný brusný papír.

Děrované brusné papíry nasazujte tak, aby otvory v brusné desce a brusném papíru vzájemně souhlasily.

Upevnění brusného listu se provádí suchým zipem.

– Brusný list pečlivě vyrovnejte a pevně přitiskněte na brusnou desku.

– Přístroj s brusným listem přitlačte pevně k rovné ploše a na chvíli ho zapněte.

Odsávání prachu

UPOZORNĚNÍ! Nebezpečí ohrožení zdraví prachem! Při odsávání zvláště zdraví nebezpečného nebo suchého prachu používejte speciální vysavač.

Poznámka: Vysavač musí být vhodný pro zpracovávaný materiál.

► *S. 4, obr. 5*

– Nádobu na prachu (3) odtáhněte od přístroje.

► *S. 4, obr. 6*

– Namontujte adaptér pro odsávání prachu (10) dle vyobrazení.

– Pro odsávání prachu nasaďte na adaptér sací hadici vhodného vysavače.

Poznámka: Vždy včas vyprázdněte prachovou nádobu, aby jímání prachu zůstalo optimálně zachováno.

Obsluha



Před zapnutím zkontrolujte!

Zkontrolujte bezpečný stav přístroje:

– Zkontrolujte, zda neexistují zjevné závady.

– Zkontrolujte, jsou-li všechny části přístroje pevně namontované.

Zapnutí/vypnutí

– Zapnutí: Vypínač (1) nastavte do polohy **[I]**.

– Vypnutí: Vypínač (1) nastavte do polohy **[O]**.

Broušení

NEBEZPEČÍ! Nebezpečí ohrožení života elektrickým proudem! Přístroj se smí používat pouze k broušení za sucha.

Poznámka: Nadměrný tlak při broušení nezvyšuje brusný výkon, nýbrž má za následek rychlejší opotřebení přístroje a brusného listu.

Poznámka: Při práci používejte vždy celou plochu brusné desky, nikoliv jen špičku.

Poznámka: Při práci na svislých plochách držte přístroj tak, aby prachový sáček ukazoval dolů.

– Obrobek upněte nebo pevně držte.

– Zapněte přístroj a tlačte rovnoměrným tlakem na broušený povrch.

– Při práci používejte stále posun a pouze mírný tlak.

Čištění

NEBEZPEČÍ! Nebezpečí úrazu! Před všemi pracemi na přístroji vyjměte akumulátor.

Přehled čištění

Pravidelně podle provozních podmínek

Co?	Jak?
Větrací štěrbiny na motoru očistěte od prachu.	Použijte vysavač, kartáč nebo štětec.
Vyčistěte přístroj.	Přístroj otřete mírně navlhčeným hadrem.

Likvidace

Likvidace přístroje

Symbol přeškrtnutého kontejneru znamená: Baterie a akumulátory, elektrické a elektronické přístroje nesmějí být likvidovány společně s domovním odpadem; mohou obsahovat látky, které jsou škodlivé pro životní prostředí a zdraví.

Spotřebitelé jsou povinni zneškodnit staré elektrické spotřebiče, spotřebované baterie a akumulátory odděleně od domovního odpadu na oficiálním sběrném místě, aby se zajistilo správné další zpracování. Vrácení výrobku lze dle právních předpisů provést bezplatně, např. prostřednictvím společnosti pro likvidaci komunálního odpadu nebo prostřednictvím prodejce.

Baterie, akumulátory a světelné zdroje, které nejsou ve starých elektrických přístrojích vmontované a které lze odstranit, aniž by došlo k jejich poškození, se před likvidací musí z přístrojů vyjmout a zlikvidovat v rámci tříděného odpadu. Lithiové baterie a akumulátory všech systémů se musí odevzdat na sběrném místě ve vybitém stavu. Pól baterie musí být vždy přelepený, aby se předešlo vzniku zkratu.

Každý koncový uživatel je sám zodpovědný za vymazání osobních údajů z použitých přístrojů, které se mají zlikvidovat.

Likvidace balení

Balení se skládá z kartonu a příslušně označených plastů, které mohou být recyklovány.



– Předejte tyto části na recyklaci.

Technické údaje

Číslo výrobku	196363
Jmenovité napětí	
• maximální	20 V⎓
• nominální	18 V⎓
Volnoběžné otáčky	11000 min^{-1}
Rozměry brusného listu	242 × 101 × 145 mm
Hladina akustického výkonu (L_{WA})*	88 dB(A) (K = 3 dB(A))
Hladina akustického tlaku (L_{PA})*	80 dB(A) (K = 3 dB(A))
Vibrace**	< 4,20 m/s² (K = 1,5 m/s²)

Číslo výrobku	196363
Hmotnost	0,8 kg

*) Uvedené hodnoty emisí hluku byly naměřeny podle standardizované zkušební metody a lze je použít k porovnání jednoho elektrického nástroje s druhým. Uvedené hodnoty emisí hluku lze použít i pro předběžný odhad zatížení. Varování: Emise hluku při skutečném používání elektrického nástroje se mohou od uvedených hodnot lišit v závislosti na způsobu použití elektrického nástroje, zejména na druhu zpracovávaného obrobku. Je nutné stanovit bezpečnostní opatření k ochraně obsluhy na základě odhadu vystavení vibracím během skutečných podmínek použití (je třeba zohlednit všechny části pracovního cyklu, například doby, kdy je elektrický nástroj vypnutý, a doby, kdy je sice zapnutý, ale pracuje bez zatížení).
Údaje o emisích hluku podle zákona o bezpečnosti výrobků (něm. zkr. ProdSG) nebo směrnice ES o strojních zařízeních: Hladina akustického tlaku na pracovišti může přesáhnout 80 dB(A). V tomto případě jsou pro obsluhu vyžadována opatření na ochranu proti hluku (např. nošení vhodné a k tomuto účelu určené ochrany sluchu a pravidelné přestávky).

**) Uvedená emisní hodnota kmitání byla měřena podle normovaného zkušebního postupu a může se používat k porovnání nářadí s jiným nářadím; uvedená emisní hodnota kmitání se může použít i k počátečnímu odhadu vysazení. Emisní hodnota kmitání se během používání nářadí může odlišovat od hodnoty údajů, a sice v závislosti na druhu a způsobu používání nářadí. Snažte se udržovat zatížení vibracemi pokud možno na co nejnižším stupni. Opatření ke snížení vibračního zatížení je např. omezení pracovní doby. Přitom se musejí zohlednit všechny prvky provozního cyklu (například doby, během nichž je nástroj vypnutý, a takové doby, během nichž je nástroj sice zapnutý, avšak běží bez zatížení). Zjištění emisních hodnot vibrací podle EN 62841-1 & EN 62841-2-4.

Doba nabíjení

Nabíječka	196264	196054, 196055
Akumulátor 2 Ah (196051)		
Nabíjecí proud	3,0 A	2,50 A
Doba nabíjení	45 min	60 min
Akumulátor 4 Ah (196052, 196318)		
Nabíjecí proud	4,30 A	2,50 A
Doba nabíjení	60 min	120 min

Příslušenství

Další informace o vhodných akumulátorech a náhradních dílech výrobku 1 PowerSystems najdete zde: viz kód QR

Obsah

Než začnete... . . . . . **35**
Pre vašu bezpečnosť **35**
Prehľad o nástroji **38**
Uvedenie do prevádzky **39**
Obsluha **39**
Čistenie **39**
Likvidácia **40**
Technické údaje **40**
Reklamácie **88**

Než začnete…

Použitie pre daný účel

Prístroj je určený výhradne na použitie v nekomerčnej sfére na suché brúsenie dreva, kovu, plastu a lakovaných povrchov.

Nástroj nie je vhodný na brúsenie materiálov s obsahom sadry.

Prístroj nie je určený na použitie pri podnikaní. Musí sa dodržiavať všeobecne uznávané predpisy úrazovej prevencie a priložené bezpečnostné pokyny.

Vykonávajte len činnosti opísané v tomto návode na použitie. Akékoľvek iné použitie je považované za neoprávnené chybné použitie. Výrobca nezodpovedá za škody, ktoré z toho plynú.

Čo znamenajú použité symboly?

V návode na použitie sú jasne označené upozornenia na nebezpečenstvo a pokyny. Boli použité tieto symboly:

NEBEZPEČENSTVO! Bezprostredné nebezpečenstvo ohrozenia života alebo poranenia! Bezprostredne nebezpečná situácia, ktorá má za následok smrť alebo ťažké poranenia.

VAROVANIE! Pravdepodobné nebezpečenstvo ohrozenia života alebo poranenia! Všeobecne nebezpečná situácia, ktorá môže mať za následok ťažké poranenia.

UPOZORNENIE! Prípadné nebezpečenstvo poranenia! Nebezpečná situácia, ktorá môže mať za následok poranenia.

OZNÁMENIE! Nebezpečenstvo poškodenia zariadenia! Situácia, ktorá môže mať za následok vecné škody.

Poznámka: Informácie, ktoré prispievajú k lepšiemu pochopeniu procesov chodu stroja.

Tieto symboly označujú potrebný osobný ochranný výstroj:



Pre vašu bezpečnosť

Všeobecné bezpečnostné upozornenia

- Pre bezpečné zaobchádzanie s týmto prístrojom si musí užívateľ prístroja pred prvým použitím prečítať tento návod na použitie a porozumieť mu.
- Ak prístroj predáte alebo odovzdáte ďalšej osobe, bezpodmienečne priložte aj tento návod na použitie.

Všeobecné bezpečnostné pokyny platné pre elektrické náradie a nástroje

VAROVANIE! Prečítajte si všetky bezpečnostné upozornenia, pokyny, ilustrácie a technické údaje, ktoré patria k tomuto elektrickému náradiu. Nerešpektovanie bezpečnostných pokynov a nasledujúcich pokynov môže zapríčiniť zásah elektrickým prúdom, požiar a/alebo ťažké poranenia.

- **Všetky bezpečnostné pokyny a inštrukcie uschovajte pre prípad neskoršieho použitia.** Pojem „elektrické náradie“ použitý v bezpečnostných pokynoch sa vzťahuje na elektrické náradie napájané zo siete (so sieťovým káblom) a na elektrické náradie napájané z akumulátora (bez sieťového kábla).

Bezpečnosť na pracovisku

- **Pracovnú oblasť udržiavajte v čistom stave a riadne osvetlenú.** Neporiadok alebo neosvetlené pracovné oblasti môžu viesť k úrazom.
- **Elektrické náradie a nástroje nepoužívajte vo výbušnom prostredí, v ktorom sa nachádzajú horľavé kvapaliny, plyny alebo prach.** Elektrické náradie a nástroje môžu produkovať iskry, ktoré eventuálne zapália prach alebo výpary.
- **Počas používania elektrického náradia a nástroja zabráňte prístupu deťom a iným osobám do jeho blízkosti.** Pri odvedení pozornosti môžete stratiť kontrolu nad elektrickým náradím.

Elektrická bezpečnosť

- **Prípojná zástrčka elektrického náradia musí byť kompatibilná so zásuvkou. Zástrčka sa nesmie nijako upravovať. Nepoužívajte adaptérové zástrčky spolu s uzemneným elektrickým prístrojom.** Neupravované zástrčky a vhodné zásuvky znižujú riziko zásahu elektrickým prúdom.
- **Zabráňte telesnému kontaktu s uzemnenými povrchmi, napr. rúry, kúrenie, sporáky a chladničky.** Keď je vaše telo uzemnené, hrozí zvýšené riziko zásahu elektrickým prúdom.
- **Elektrické nástroje chráňte pred dažďom a vlhkom.** Vniknutie vody do elektrického nástroja zvyšuje riziko zásahu elektrickým prúdom.

- **Kábel nepoužívajte na iné účely, na prenášanie elektrického náradia, na vešanie alebo na vyťahovanie zástrčky zo zásuvky. Kábel chráňte pred vysokými teplotami, olejom, ostrými hranami alebo pohyblivými časťami.** Poškodené alebo zamotané káble zvyšujú riziko zásahu elektrickým prúdom.
- **Ak s elektrickým náradím pracujete vonku, používajte len také predlžovacie káble, ktoré sú vhodné aj do exteriéru.** Použitie predlžovacieho kábla vhodného do exteriéru znižuje riziko zásahu elektrickým prúdom.
- **Ak sa nedá vyhnúť prevádzke elektrického nástroja vo vlhkom prostredí, používajte ochranný vypínač proti chybnému prúdu.** Používanie ochranného spínača proti chybnému prúdu znižuje riziko zásahu elektrickým prúdom.

Bezpečnosť osôb

- **Buďte opatrní, dávajte pozor na to, čo robíte, a pristupujte k práci s elektrickým prístrojom uvážlivo. Elektrický prístroj nepoužívajte vtedy, keď ste unavení alebo pod vplyvom drog, alkoholu či liekov.** Jediná chvíľka nepozornosti pri používaní elektrického náradia môže viesť k závažným poraneniam.
- **Noste osobné ochranné pomôcky a vždy používajte ochranné okuliare.** Nosenie osobných ochranných pomôcok, ako je protiprachová maska, protišmyková bezpečnostná obuv, ochranná prilba či ochrana sluchu, v závislosti od typu elektrického náradia a jeho použitia, znižuje riziko poranení.
- **Zabráňte neúmyselnému uvedeniu do prevádzky. Skôr ako elektrický prístroj pripojíte k napájaciemu zdroju a/alebo k akumulátoru, skôr ako ho budete zdvíhať, alebo ho budete prenášať, uistite sa, že je vypnuté.** Ak máte pri prenášaní elektrického náradia prst na spínači, alebo ak je prístroj zapnutý a pripojený k napájaciemu zdroju, môže dôjsť k úrazom.
- **Skôr ako elektrické náradie zapnete, odstráňte nastavovacie nástroje alebo skrutkovače.** Náradie alebo kľúč, ktorý sa nachádza v rotujúcej časti nástroja, môže viesť k poraneniam.
- **Vyhýbajte sa neprirodzenému držaniu tela. Zaistite si bezpečný postoj a vždy udržiavajte rovnováhu.** Vďaka tomu budete môcť elektrické náradie lepšie kontrolovať pri neočakávaných situáciách.
- **Noste vhodný odev. Nenoste voľné oblečenie ani šperky. Vlasy a odev sa musia nachádzať mimo dosahu pohybujúcich sa častí.** Voľný odev, šperky či dlhé vlasy môžu zachytiť pohybujúce sa časti.
- **Ak je možné nainštalovať zariadenia na odsávanie a zachytávanie prachu, treba ich pripojiť a používať správne.** Používanie odsávania prachu môže znížiť ohrozenie prachom.
- **Nepoddávajte sa falošnému pocitu bezpečia a nezanedbávajte bezpečnostné pravidlá pre elektrické náradie, aj keď ho používate často a ste s ním dobre oboznámení.** Neopatrné konanie môže viesť v zlomku sekundy k vážnym zraneniam.

Používanie a zaobchádzanie s elektrickým náradím

- **Elektrické náradie nepreťažujte. Pri práci používajte elektrické náradie určené na daný účel.** Je lepšie a bezpečnejšie pracovať s vhodným elektrickým náradím v udávanom rozsahu výkonu.
- **Nepoužívajte elektrické náradie prístroj s chybným spínačom.** Elektrický prístroj, ktorý sa nedá zapnúť alebo vypnúť, je nebezpečný a musí sa opraviť.
- **Skôr ako vykonáte nastavenia nástroja, vymeníte časti príslušenstva alebo nástroj odložíte, vytiahnite zástrčku zo zásuvky a/alebo vyberte odnímateľný akumulátor.** Toto bezpečnostné opatrenie zabráni neúmyselnému spusteniu elektrického náradia.
- **Nepoužívané elektrické náradie uschovajte mimo dosahu detí. Nedovoľte, aby s elektrickým náradím pracovali osoby, ktoré s nimi nie sú oboznámené alebo si neprečítali tento návod.** Elektrické nástroje nebezpečné, ak ich používajú neskúsené osoby.
- **Pri údržbe elektrického náradia a častí príslušenstva buďte dôkladní. Skontrolujte, či pohyblivé časti náradia bezchybne fungujú a nie sú zablokované, či diely nie sú zlomené alebo natoľko poškodené, že môžu negatívne ovplyvniť fungovanie elektrického náradia. Pred použitím prístroja dajte poškodené diely opraviť.** Príčinou mnohých úrazov je nesprávna údržba elektrického náradia.
- **Rezné nástroje udržiavajte ostré a čisté.** Starostlivo udržiavané rezné nástroje s ostrými reznými hranami sa menej zasekávajú a ľahšie sa vedú.
- **Elektrický prístroj, príslušenstvo, vkladané nástroje atď. používajte v súlade s týmito inštrukciami. Zohľadnite pritom pracovné podmienky a vykonávanú činnosť.** Používanie elektrického náradia na iné účely, ako je vyhradené, môže viesť k nebezpečným situáciám.
- **Rukoväte a úchopové plochy udržiavajte v suchom a čistom stave, očistené od oleja a mastnoty.** Klzké rukoväte a úchopové plochy neumožňujú bezpečnú prevádzku a ovládanie elektrického náradia v nepredvídaných situáciách.

Používanie a zaobchádzanie s akumulátorovým náradím

- **Akumulátory nabíjajte len nabíjačkami, ktoré odporúča výrobca.** Nabíjačka, ktorá je vhodná pre určitý druh akumulátorov, môže byť zdrojom nebezpečenstva požiaru, ak sa použije s inými akumulátormi.
- **Používajte len akumulátory určené pre elektrické náradie.** Používanie iných akumulátorov môže viesť k poraneniam a nebezpečenstvu požiaru.
- **Nepoužívaný akumulátor chráňte pred kancelárskymi spinkami, mincami, kľúčmi, ihlami, skrutkami alebo inými malými kovovými predmetmi, ktoré by mohli spôsobiť premostenie kontaktov.** Skrat medzi kontaktmi akumulátora môže mať za následok popáleniny alebo oheň.

- **V prípade nesprávneho použitia môže z akumulátora vytekať kvapalina. Zabráňte kontaktu s touto kvapalinou. V prípade náhodného kontaktu opláchnite zasiahnuté miesto vodou. Ak kvapalina zasiahne oči, poraďte sa aj s lekárom.** Vytečená kvapalina z akumulátora môže spôsobiť podráždenie pokožky alebo popáleniny.
- **Nepoužívajte poškodený alebo upravený akumulátor.** Poškodené alebo upravené akumulátory sa môžu správať nepredvídateľne a spôsobiť požiar, výbuch alebo zranenie.
- **Akumulátor nevystavujte ohňu alebo príliš vysokým teplotám.** Požiar alebo teploty vyššie ako 130 °C môžu spôsobiť výbuch.
- **Dodržiavajte všetky pokyny na nabíjanie a nikdy nenabíjajte akumulátor alebo akumulátorové náradie mimo teplotného rozsahu uvedeného v návode na obsluhu.** Nesprávne nabíjanie alebo nabíjanie mimo povoleného teplotného rozsahu môže poškodiť akumulátor a zvýšiť riziko požiaru.
- **Akumulátor používajte len v produktoch výrobcu.** Len tak bude akumulátor chránený pred nebezpečným preťažením.

Servis

- **Opravou elektrického náradia poverte len kvalifikovaný odborný personál pri výhradnom použití originálnych náhradných dielov.** Tým sa zabezpečí zachovanie bezpečnosti elektrického náradia.
- **Nikdy nevykonávajte údržbu poškodených akumulátorov.** Všetky úkony údržby akumulátorov by mal vykonávať len výrobca alebo autorizované servisné miesta.
- **Akumulátor neotvárajte.** Vplyvom neodborných zásahov sa akumulátor môže poškodiť.
- **Akumulátor nevystavujte teplu, ohňu, vode ani vlhkosti.** Existuje nebezpečenstvo výbuchu.
- **Po poškodení akumulátora alebo v prípade neodborného používania môžu z akumulátora vystupovať škodlivé výpary. Akumulátor môže horieť alebo vybuchnúť.** Zabezpečte prívod čerstvého vzduchu a v prípade ťažkostí vyhľadajte lekára. Tieto výpary môžu podráždiť dýchacie cesty.
- **Špicatými predmetmi, ako napr. klince alebo skrutkovače alebo pôsobením vonkajšej sily môže dôjsť k poškodeniu akumulátora.** Vo vnútri môže dôjsť ku skratu a akumulátor môže začať horieť, môže z neho unikať dym, môže vybuchnúť alebo sa prehriať.
- **Chráňte akumulátor pred teplom, napr. aj pred trvalým slnečným žiarením, pred ohňom, špinou, vodou a vlhkosťou.** Hrozí nebezpečenstvo výbuchu a skratu.

Bezpečnostné pokyny pre nabíjačky

- **Nabíjačku chráňte pred dažďom a vlhkom.** Vniknutie vody do nabíjačky zvyšuje riziko zásahu elektrickým prúdom.
- **Nabíjačku udržiavajte čistú.** Vplyvom znečistenia existuje nebezpečenstvo zásahu elektrickým prúdom.
- **Pred každým použitím prekontrolujte nabíjačku, kábel a zástrčku.** Nabíjačku nepoužívajte, ak zistíte poškodenia.
- **Sami nabíjačku neotvárajte a nechajte ju opraviť kvalifikovaným odborným personálom a iba s originálnymi náhradnými dielmi.** Poškodené nabíjačky, káble a zástrčky zvyšujú riziko zásahu elektrickým prúdom.
- **Nabíjačku neprevádzkujte na ľahko horľavom podklade (napr. papier, textílie atď.), resp. v horľavom prostredí.** Kvôli zohrievaniu nabíjačky, ku ktorému dochádza pri nabíjaní, vzniká nebezpečenstvo požiaru.
- **Dozerajte na deti a zabezpečte, aby sa s nabíjačkou nehrali. Deti a osoby s mentálnymi alebo fyzickými obmedzeniami smú nabíjačku používať iba pod dohľadom alebo keď boli o používaní poučené.** Dôkladné poučenie redukuje chybnú obsluhu a poranenia.

Bezpečnostné pokyny pre vibračné brúsky

- **Toto elektrické náradie sa používa ako brúska. Dodržujte všetky bezpečnostné pokyny, nariadenia, zobrazenia a údaje, ktoré dostanete spolu s elektrickým náradím.** Ak nebudete dodržiavať nasledujúce pokyny, môže dôjsť k zásahu elektrickým prúdom, požiaru a/alebo ťažkým poraneniam.
- **Nepoužívajte žiadne príslušenstvo, ktoré nebolo výrobcom určené a odporúčané špeciálne pre tento elektrický prístroj.** Len to, že môžete príslušenstvo upevniť na váš elektrický prístroj, nezaručuje bezpečné používanie.
- **Elektrické náradie používajte iba na brúsenie za sucha.** Vniknutie vody do elektrického prístroja zvyšuje riziko zásahu elektrickým prúdom.
- **Pozor, nebezpečenstvo požiaru! Zabráňte prehriatiu brúseného predmetu a brúsky. Pred pracovnými prestávkami vždy vyprázdnite zásobník na prach.** Brúsny prach v zásobníku na prach (alebo vo filtri vysávača) sa môže za nepriaznivých podmienok sám vznietiť.
- **Informujte sa o brúsenom povrchu a eventuálne vznikajúcom prachu a výparoch. V prípade pochybností nedýchajte ani malé množstvá vznikajúceho prachu a výparov.** Pri brúsení určitých povrchov (rôzne kovy, nerasty alebo druhy driev, ako aj farby na ochranu proti poveternostným vplyvom) môže vznikať škodlivý/jedovatý prach, ktorý môže spôsobovať alergické reakcie alebo ťažké ochorenia. Tento prach a výpary nevdychujte a vyhnite sa kontaktu s nim. Látky obsahujúce azbest smie obrábať iba odborný personál.

Dodatočné bezpečnostné pokyny

- **Obrábaný predmet zaistite.** Prostredníctvom upínacieho zariadenia alebo zveráka je možné obrábaný predmet zaistiť pred spätným rázom alebo nekontrolovaným vymrštením (napr. pri vzpriečení nástroja).
- **Vaše pracovisko udržiavajte čisté.** Zmiešané znečistenie rôznymi látkami je obzvlášť nebezpečné. Prach z ľahkých kovov (napr. hliníka) sa môže ľahko vznietiť a vybuchnúť.

- **Elektrické náradie s poškodeným káblom nepoužívajte. Poškodeného kábla sa nedotýkajte a ihneď vytiahnite sieťovú zástrčku.** Poškodené káble zvyšujú riziko zásahu elektrickým prúdom.
- **Zabráňte prehriatiu prístroja a opracovávaného dielu.** Nadmerné teplo môže poškodiť nástroj a prístroj.
- **Rukoväte udržiavajte suché a bez mastnoty.** Klzké rukoväte môžu viesť k úrazom.
- **Vždy dodržiavajte platné národné a medzinárodné bezpečnostné predpisy, predpisy na ochranu zdravia a pracovné predpisy.** Pred zahájením práce sa informujte o predpisoch platných na mieste použitia prístroja.
- Nezabudnite, že pohybujúce sa diely sa môžu nachádzať aj za zavzdušňovacími a odvzdušňovacími otvormi.
- Nezabudnite, že pohybujúce sa diely sa môžu nachádzať aj za odvzdušňovacími otvormi.

Odsávanie prachu

Prach z materiálov, ako z náteru obsahujúceho olovo, niektorých druhov dreva, minerálov a kovov môže byť zdraviu škodlivý. Dotýkanie sa alebo vdychovanie prachu môže vyvolávať alergické reakcie a/alebo ochorenia dýchacích ciest používateľa alebo osôb nachádzajúcich sa v blízkosti. Určité druhy prachu, ako prach z duba alebo buka sú považované za rakovinotvorné, obzvlášť v spojení s prídavnými látkami na ošetrovanie dreva (chróman, prostriedky na ochranu dreva). Materiál obsahujúci azbest smú spracovávať iba odborníci.

– Vždy používajte odsávanie prachu.
– Postarajte sa o dobré vetranie pracoviska.
– Vždy noste ochrannú masku proti prachu.
– Dodržiavajte vo vašej krajine platné predpisy pre obrábané materiály.

Nebezpečenstvo spôsobené vibráciami



UPOZORNENIE! Nebezpečenstvo poranenia spôsobené vibráciami! Vplyvom vibrácií môže dôjsť, predovšetkým u osôb s poruchami krvného obehu, k poškodeniam tepien.

Pri nasledujúcich symptómoch ihneď prerušte prácu a vyhľadajte lekára: zmeravenie častí tela, strata citu, svrbenie, bodanie, bolesť, zmeny farby pokožky.

Vibračná hodnota uvedená v technických údajoch reprezentuje hlavné použitia prístroja. Skutočné existujúce vibrácie počas používania sa od nej môžu líšiť na základe nasledujúcich faktorov:

- použitie v rozpore s určením;
- nevhodné vložené nástroje;
- nevhodný materiál;
- nedostatočná údržba.

Riziká môžete výrazne znížiť, ak sa budete riadiť nasledujúcimi pokynmi:

– Prístroj udržiavajte zodpovedajúc pokynom v návode na použitie.
– Vyhnite sa vykonávaniu práce pri nízkych teplotách.
– Telo a najmä ruky držte v chladom počasí v teple.
– Pravidelne si robte prestávky a pritom pohybujte rukami, aby ste podnietili prekrvenie.

- Symboly, ktoré sa nachádzajú na vašom nástroji, sa nesmú odstraňovať ani zakrývať. Pokyny na nástroji, ktoré už nie sú čitateľné, sa musia ihneď vymeniť.



Pred uvedením do prevádzky si treba prečítať návod na použitie a dodržiavať ho.



Akumulátor nabíjajte len v interiéroch.



Akumulátor nevyhadzujte do domového odpadu!



Akumulátor nevyhadzujte do vody!



Akumulátor nespaľujte!



Akumulátor nevystavujte slnečnému žiareniu alebo nadmerným teplotám!

Osobné ochranné prostriedky



Pri prácach spojených so silnou tvorbou prachunoste ochrannú masku proti prachu.



Pri prácach s brúsnymi nástrojmi noste ochranné okuliare.



Noste ochranu sluchu.

Prehľad o nástroji



Poznámka: Skutočný výzor vášho stroja sa môže líšiť od obrázkov.

► *S. 3, obr. 1*

1. Zapínač/vypínač
2. Akumulátor (nie sú súčasťou dodávky)
3. Zásobník na prach
4. Brúsna doska
5. Indikátor zvyškovej kapacity
6. Tlačidlo pre indikovanie kapacity
7. Tlačidlo blokovania
8. Kontrolky
9. Akumulátorová nabíjacia stanica (nie sú súčasťou dodávky)

Obsah zásielky

- Akumulátorová multifunkčná brúska
- Brúsne listy (3x)
- Zásobník na prach
- Adaptér na odsávanie prachu
- Návod na použitie

Uvedenie do prevádzky

Nabíjanie akumulátora

Poznámka: Akumulátor a nabíjačka nie sú súčasťou dodávky a sú k dispozícii voliteľne u vášho predajcu (► *Príslušenstvo – s. 40*).

VAROVANIE! Nebezpečenstvo poranenia! Dodržiavajte bezpečnostné pokyny pre manipuláciu s akumulátorovými prístrojmi.

OZNÁMENIE! Nebezpečenstvo poškodenia prístroja! Akumulátor hĺbkovo nevybíjajte.

Poznámka: Ak je akumulátor kompletne dobitý, nabíjacia stanica sa automaticky nastaví na kvapkové nabíjanie. Akumulátor môže zostať trvalo v nabíjacej stanici.

Pred prvým uvedením do prevádzky sa musí nabiť akumulátor (doba nabíjania: ► *Doba nabíjania – s. 40*).

► *S. 3, obr. 3*

– Stlačte blokovacie tlačidlo (7) a akumulátor vytiahnite z prístroja.

► *S. 3, obr. 4*

– Vložte akumulátor do nabíjacej stanice.
– Zástrčku nabíjacej stanice zasuňte do zásuvky.

Stav nabitia sa zobrazí prostredníctvom kontrolky (8).

– Akumulátor vložte do nástroja a nechajte bezpečne zapadnúť.

Skontrolujte zostatkovú kapacitu akumulátora

– Stlačte tlačidlo (6).

Zostatková kapacita akumulátora je indikovaná kontrolkami (5).

Pripevnenie brúsneho listu

Poznámka: Ak je nástroj prevádzkovaný s odsávaním prachu, musíte používať brúsne listy s otvormi.

Brúsne listy s otvormi pripevnite tak, aby otvory v brúsnej doske lícovali s otvormi v brúsnom liste.

Brúsny list sa upevňuje priľnavým spojením na suchý zips.

– Brúsny list dôkladne vyrovnajte a pritlačte na brúsnu dosku.
– Nástroj s brúsnym listom poriadne pritlačte na rovnú plochu a na chvíľu ho zapnite.

Odsávanie prachu

UPOZORNENIE! Ohrozenie zdravia prachom! Pri odsávaní zdraviu obzvlášť škodlivého prachu alebo suchého prachu používajte špeciálny vysávač.

Poznámka: Vysávač musí byť vhodný pre spracovávaný materiál.

► *S. 4, obr. 5*

– Zásobník na prach (3) stiahnite z nástroja.

► *S. 4, obr. 6*

– Adaptér pre odsávanie prachu (10) namontujte podľa obrázka.
– Pre odsávanie prachu nasuňte nasávaciu hadicu vhodného vysávača na adaptér.

Poznámka: Zásobník na prach vždy včas vyprázdnite, aby bolo zabezpečené optimálne zachytávanie prachu.

Obsluha



Pred zapnutím skontrolujte!

Prekontrolujte bezpečný stav nástroja:

– Skontrolujte výskyt viditeľných porúch.
– Skontrolujte, či sú všetky časti nástroja pevne namontované.

Zapnutie/vypnutie

– Zapnutie: Zapínač/vypínač (1) nastavte do pozície **[I]**.
– Vypnutie: Zapínač/vypínač (1) nastavte do pozície **[O]**.

Brúsenie

NEBEZPEČENSTVO! Nebezpečenstvo ohrozenia života v dôsledku zásahu elektrickým prúdom! Nástroj sa smie používať len na brúsenie na sucho.

Poznámka: Nadmerný tlak nevedie k vyššiemu brúsnemu výkonu, ale k väčšiemu opotrebeniu nástroja a brúsneho listu.

Poznámka: Pri práci využívajte vždy celú plochu brúsnej dosky, nielen špičku.

Poznámka: Pri práci na zvislých plochách držte nástroj tak, aby vrecko na prach smerovalo nadol.

– Uchyťte obrobok alebo ho pevne držte.
– Zapnite nástroj a rovnomerným tlakom tlačte na brúsený povrch.
– Pracujte neustálym pohybom a miernym tlakom.

Čistenie

NEBEZPEČENSTVO! Nebezpečenstvo poranenia! Pred všetkými prácami na prístroji odstráňte akumulátor.

Prehľad čistenia

Pravidelne, v závislosti od podmienok používania

Čo?	Ako?
Vetracie štrbiny motora očistite od prachu.	Použite vysávač, kefu alebo štetec.
Nástroj vyčistite.	Náradie očistite jemne navlhčenou handrou.

Likvidácia

Likvidácia zariadenia



Symbol prečiarknutého kontajnera znamená: Batérie a akumulátory, elektrické a elektronické zariadenia sa nesmú likvidovať spolu s domovým odpadom. Môžu obsahovať látky škodlivé pre životné prostredie a zdravie.

Spotrebitelia sú povinní zneškodniť staré elektrické spotrebiče, spotrebované batérie a akumulátory oddelene od domového odpadu na oficiálnom zbernom mieste, aby sa zabezpečilo správne ďalšie spracovanie. V súlade s právnymi predpismi sa spätný odber môže uskutočniť bezplatne, napr. prostredníctvom spoločnosti na likvidáciu komunálneho odpadu alebo prostredníctvom predajcu.



Batérie akumulátory a svietidlá, ktoré nie sú v starých elektrických zariadeniach vmontované a ktoré je možné vybrať bez poškodenia, musia byť pred likvidáciou vybraté zo zariadenia a zlikvidované v rámci triedeného odpadu. Lítiové batérie a akumulátory všetkých systémov sa musia odovzdávať na zberné miesta iba vo vybitom stave. Pól batérie musí byť vždy prelepený, aby sa predišlo skratu.

Každý koncový používateľ je sám zodpovedný za vymazanie osobných údajov z použitých zariadení, ktoré sa majú zlikvidovať.

Likvidácia obalu



Obal sa skladá z kartónu a príslušným spôsobom označených plastov, ktoré sa dajú recyklovať.

– Odvezte tieto materiály na recykláciu.

Technické údaje

Číslo tovaru	196363
Menovité napätie	
• maximálny	20 V⎓
• nominálny	18 V⎓
Otáčky pri chode naprázdno	11000 min^{-1}
Rozmery brúsneho listu	242 × 101 × 145 mm
Hladina akustického výkonu (L_{WA})*	88 dB(A) (K = 3 dB(A))
Hladina akustického tlaku (L_{PA})*	80 dB(A) (K = 3 dB(A))
Vibrácia**	< 4,20 m/s² (K = 1,5 m/s²)
Hmotnosť	0,8 kg

*) Uvedené hodnoty emisie hluku boli namerané podľa normovanej skúšobnej metódy a môžu sa použiť na porovnanie elektrického náradia s iným elektrickým náradím. Uvedené hodnoty emisie hluku sa môžu použiť aj na predbežné posúdenie hlukovej záťaže. Varovanie: Emisie hluku sa pri skutočnom použití elektrického náradia môžu od uvedených hodnôt líšiť v závislosti od spôsobu použitia elektrického náradia, a najmä od druhu obrábaného dielu. Je nevyhnutné zaviesť bezpečnostné opatrenia na ochranu obsluhujúcej osoby, a to podľa odhadu vystavenia vibráciám pri skutočných podmienkach používania (musia sa vziať do úvahy všetky časti pracovného cyklu, napríklad časy, keď je elektrické náradie vypnuté, a časy, keď je zapnuté, ale beží bez záťaže).
Informácie o emisiách hluku v súlade so zákonom o bezpečnosti výrobkov (ProdSG) a smernicou ES o strojových zariadeniach: Hladina akustického tlaku na pracovisku môže presiahnuť 80 dB(A). V tom prípade sa vyžadujú opatrenia na ochranu proti hluku (napr. nosenie vhodnej a určenej ochrany sluchu a dodržiavanie pravidelných prestávok).

**) Uvedená emisná hodnota kmitania bola meraná podľa normovaného skúšobného postupu a môže sa používať na porovnanie náradia s iným náradím; uvedená emisná hodnota kmitania sa môže použiť ik počiatočnému odhadu vysadení. Emisná hodnota kmitania sa počas používania náradia môže odlišovať od hodnoty údajov, a síce v závislosti od druhu a spôsobu používania náradia. Snažte sa udržiavať zaťaženie vibráciami pokiaľ možno na čo najnižšom stupni. Opatrenia na zníženie vibračného zaťaženia je napr. Obmedzenie pracovného času. Pritom sa musia zohľadniť všetky prvky prevádzkového cyklu (napríklad doby, počas ktorých je nástroj vypnutý, a také doby, počas ktorých je nástroj síce zapnutý, ale beží bez zaťaženia). Zistenie emisných hodnôt vibrácií podľa EN 62841-1 & EN 62841-2-4.

Doba nabíjania

Nabíjačka	196264	196054, 196055
Akumulátor 2 Ah (196051)		
Nabíjací prúd	3,0 A	2,50 A
Doba nabíjania	45 min	60 min
Akumulátor 4 Ah (196052, 196318)		
Nabíjací prúd	4,30 A	2,50 A
Doba nabíjania	60 min	120 min

Príslušenstvo

Ďalšie informácie o vhodných batériách a náhradných dieloch pre 1 PowerSystems nájdete tu: pozri QR kód

Spis treści

Przed rozpoczęciem użytkowania... 41
Dla Twego bezpieczeństwa 41
Przegląd urządzenia 45
Uruchomienie 45
Obsługa 45
Czyszczenie 46
Utylizacja 46
Dane techniczne 46
Roszczenia gwarancyjne 88

Przed rozpoczęciem użytkowania…

Użytkowanie zgodne z przeznaczeniem

Urządzenie jest przeznaczone wyłącznie do użytku niekomercyjnego i służy do szlifowania na sucho drewna, metalu, tworzyw sztucznych oraz powierzchni lakierowanych.

Urządzenie nie jest przeznaczone do szlifowania substancji zawierających gips.

Urządzenie nie jest przeznaczone do użytku komercyjnego. Koniecznie przestrzegać uznanych przepisów o zapobieganiu wypadkom i załączonych wskazówek bezpieczeństwa.

Wykonywać tylko czynności opisane w niniejszej instrukcji użycia. Każde inne zastosowanie jest niezgodne z przeznaczeniem i niedozwolone. Producent nie ponosi odpowiedzialności cywilnej za wynikające stąd szkody.

Co oznaczają zastosowane symbole?

Ostrzeżenia i informacje w niniejszej instrukcji obsługi są wyraźnie oznaczone. W instrukcji wykorzystano następujące symbole:



NIEBEZPIECZEŃSTWO! Bezpośrednie zagrożenie życia i zdrowia! Bezpośrednio niebezpieczna sytuacja, która może spowodować śmierć lub ciężkie obrażenia.



OSTRZEŻENIE! Prawdopodobne zagrożenie życia lub odniesienia obrażeń! Sytuacja stanowiąca zagrożenie, która może spowodować śmierć lub ciężkie obrażenia.



PRZESTROGA! Możliwe niebezpieczeństwo zranienia! Niebezpieczna sytuacja, która może spowodować obrażenia.



UWAGA! Niebezpieczeństwo uszkodzenia urządzenia! Sytuacja, która może spowodować straty materialne.



Wskazówka: Informacje pozwalające na lepsze zrozumienie obsługi.

Te symbole oznaczają wymagane środki ochrony osobistej:



Dla Twego bezpieczeństwa

Ogólne wskazówki bezpieczeństwa

- W celu zapewnienia bezpiecznego obchodzenia się z urządzeniem, użytkownik musi przed pierwszym użyciem przeczytać ze zrozumieniem niniejszą instrukcję obsługi.
- W przypadku sprzedaży urządzenia lub przekazania go innym osobom, należy koniecznie dołączyć do niego instrukcję obsługi.

Ogólne wskazówki bezpieczeństwa dotyczące elektronarzędzi



OSTRZEŻENIE! Przeczytać wszystkie wskazówki i zasady bezpieczeństwa, instrukcje, ilustracje i dane techniczne, które znajdują się na elektronarzędziu. Nieprzestrzeganie wskazówek bezpieczeństwa i poniższych instrukcji może być przyczyną porażenia prądem elektrycznym, pożaru i/lub ciężkich obrażeń ciała.

- **Wszystkie wskazówki bezpieczeństwa i instrukcje należy przechować na potrzeby ich wykorzystania w przyszłości.** Używane we wskazówkach bezpieczeństwa pojęcie „elektronarzędzie" dotyczy elektrycznych narzędzi zasilanych z sieci elektrycznej (z kablem sieciowym) i z akumulatorów (bez kabla sieciowego).

Bezpieczeństwo na stanowisku pracy

- **W miejscu pracy należy zachować czystość i zapewnić dobre oświetlenie.** Nieporządek lub brak właściwego oświetlenia w miejscu pracy grozi wypadkiem.
- **Nie używać elektronarzędzi w środowisku zagrożonym wybuchem, w którym znajdują się ciecze, gazy lub pyły o właściwościach palnych.** Podczas pracy elektronarzędzi powstają iskry, które mogą spowodować zapalenie pyłu lub par.
- **Podczas eksploatacji elektronarzędzia w strefie wykonywania prac nie mogą przebywać dzieci ani inne osoby.** Odwrócenie uwagi grozi utratą kontroli nad urządzeniem.

Bezpieczeństwo elektryczne

- **Wtyczka przyłączeniowa elektronarzędzia musi pasować do gniazda wtykowego. Zabrania się wprowadzania jakichkolwiek modyfikacji w konstrukcji wtyczki. Zabrania się stosowania adapterów w przypadku elektronarzędzi wyposażonych w uziemienie ochronne.** Korzystanie z oryginalnych wtyczek i odpowiednich gniazdek wtykowych ogranicza ryzyko porażenia prądem.
- **Nie dotykać uziemionych powierzchni, jak np. rury, urządzenia grzejne, piece i chłodziarki.** Ryzyko porażenia prądem zwiększa się, jeśli ciało człowieka jest uziemione.
- **Chronić elektronarzędzia przed deszczem i wilgocią.** Wniknięcie wody do wnętrza elektronarzędzia zwiększa ryzyko porażenia prądem.
- **Kabla sieciowego nie używać w sposób niezgodny z przeznaczeniem, tzn. do ciągnięcia lub zawieszania urządzenia; nie odłączać urządzenia od sieci, ciągnąc za kabel sieciowy. Chronić kabel sieciowy przed wysoką temperaturą, olejem, ostrymi krawędziami oraz ruchomymi częściami urządzenia.** Uszkodzenie lub splątanie kabla sieciowego zwiększa ryzyko porażenia prądem.

- **Podczas pracy elektronarzędziem na wolnym powietrzu z użyciem przedłużaczy, muszą być one dopuszczone do stosowania na wolnym powietrzu.** Stosowanie przedłużaczy dopuszczonych do użytkowania na wolnym powietrzu zmniejsza ryzyko porażenia prądem.
- **Jeśli nie da się uniknąć eksploatacji elektronarzędzia w środowisku wilgotnym, należy zastosować wyłącznik różnicowoprądowy.** Wyłączniki różnicowoprądowe zmniejszają ryzyko porażenia prądem elektrycznym.

Bezpieczeństwo ludzi

- **Podczas pracy z elektronarzędziem należy zachować szczególną ostrożność oraz postępować w sposób przemyślany i rozważny. Nie korzystać z elektronarzędzia w przypadku zmęczenia lub pod wpływem narkotyków, alkoholu lub leków.** Chwilowa nieuwaga podczas pracy z elektronarzędziem może prowadzić do poważnych obrażeń.
- **Korzystać ze środków ochrony indywidualnej oraz zawsze nosić okulary ochronne.** Korzystanie ze środków ochrony osobistej, takich jak maska przeciwpyłowa, antypoślizgowe obuwie ochronne, kask ochronny, czy środki ochrony słuchu, pozwala, w zależności od rodzaju oraz sposobu zastosowania elektronarzędzia, ograniczyć ryzyko odniesienia obrażeń.
- **Unikać przypadkowego załączenia urządzenia. Przed podłączeniem do zasilania sieciowego i/lub akumulatora, przed podniesieniem i przeniesieniem elektronarzędzia należy się upewnić, że jest ono wyłączone.** Przenoszenie elektronarzędzia z palcem na wyłączniku lub też podłączenie źródła zasilania przy załączonym urządzeniu grozi wypadkiem.
- **Przed włączeniem elektronarzędzia należy zdemontować/usunąć narzędzia regulacyjne i klucze montażowe.** Narzędzie lub klucz pozostawiony w obracającym się elemencie urządzenia stwarzają niebezpieczeństwo odniesienia obrażeń.
- **Należy unikać nienaturalnej postawy ciała. Zawsze należy pamiętać o stabilnej postawie i zachowaniu równowagi.** Pozwala to lepiej zapanować nad urządzeniem w nieoczekiwanej sytuacji.
- **Podczas pracy należy nosić odpowiednią odzież. Nie nosić luźnej odzieży ani biżuterii. Chronić włosy i odzież kontaktem z ruchomymi częściami.** Luźne ubranie, biżuteria i długie włosy mogą zostać wciągnięte przez poruszające się podzespoły.
- **Jeżeli możliwy jest montaż urządzeń odciągających lub wychwytujących pył, należy je podłączyć i prawidłowo stosować.** Stosowanie odkurzacza pozwala ograniczyć zagrożenia powodowane przez pyły.
- **Nie ulegać fałszywemu poczuciu bezpieczeństwa i nie lekceważyć zasad bezpieczeństwa stosowania elektronarzędzi, nawet gdy ze względu na częste używanie elektronarzędzia użytkownik jest z nimi dobrze obznajomiony.** Nieuważne działanie może w ułamku sekundy spowodować ciężkie zranienia.

Eksploatacja i prawidłowe obchodzenie się z elektronarzędziami

- **Nie przeciążać elektronarzędzia. Elektronarzędzi należy używać wyłącznie do prac, do których są przeznaczone.** Dobór właściwego elektronarzędzia zapewnia bardziej wydajną oraz bezpieczniejszą pracę w podanym zakresie mocy.
- **Nie korzystać z elektronarzędzi, które mają uszkodzone włączniki.** Eksploatacja elektronarzędzia, którego nie można załączyć/wyłączyć, jest niebezpieczna. Uszkodzone narzędzie należy naprawić.
- **Przed zmianą ustawień urządzenia, zmianą przystawek lub odłożeniem elektronarzędzia albo przystąpieniem do jego ustawiania należy odłączyć wtyczkę od gniazda sieciowego i/lub wyjąć z urządzenia akumulator.** To profilaktyczne działanie pozwala zapobiec przypadkowemu uruchomieniu urządzenia.
- **Nieużywane elektronarzędzia należy przechowywać poza zasięgiem dzieci. Nie dopuszczać do użytkowania urządzenia przez osoby, które nie są zaznajomione z jego obsługą lub nie zapoznały się z niniejszymi instrukcjami.** Elektronarzędzia obsługiwane przez osoby niedoświadczone mogą być niebezpieczne.
- **Zapewnić staranną pielęgnację elektronarzędzi i jego przystawek. Należy regularnie sprawdzać, czy ruchome elementy i podzespoły działają prawidłowo i nie zacinają się lub nie są pęknięte albo uszkodzone w sposób ujemnie wpływający na sposób działania całego elektronarzędzia. Przed przystąpieniem do pracy z urządzeniem zlecić naprawę uszkodzonych części.** Niewłaściwa konserwacja elektronarzędzi jest częstą przyczyną wypadków.
- **Narzędzia tnące muszą być ostre i czyste.** Prawidłowo konserwowane narzędzia tnące o ostrych krawędziach rzadziej się zacinają i łatwiej pozwalają się prowadzić.
- **Podczas korzystania z elektronarzędzia, wyposażenia dodatkowego, narzędzi roboczych itd. należy stosować się do niniejszych instrukcji. Należy przy tym uwzględnić warunki pracy i rodzaj wykonywanych czynności.** Używanie elektronarzędzi do zastosowań niezgodnych z ich przeznaczeniem stwarza niebezpieczeństwo wypadku.
- **Uchwyty i powierzchnie chwytne muszą być zawsze suche i czyste i nie mogą być zabrudzone olejem ani smarami.** Śliskie uchwyty i powierzchnie chwytne nie zapewnią bezpiecznej obsługi i kontroli nad elektronarzędziem w nieprzewidzianych sytuacjach.

Stosowanie i obchodzenie się z narzędziem akumulatorowym

- **Akumulatory ładować wyłącznie ładowarkami zalecanymi przez producenta.** Istnieje ryzyko pożaru, jeżeli do ładowarki przeznaczonej dla określonego typu akumulatorów włożone zostaną inne akumulatory.

- **W narzędziach elektrycznych stosować wyłącznie akumulatory przewidziane do tego celu.** Używanie innych akumulatorów może doprowadzić do obrażeń i zagrożenia pożarowego.
- **Akumulator, który nie jest używany, należy przechowywać z dala od spinaczy biurowych, monet, kluczy, gwoździ, śrub i innych drobnych metalowych przedmiotów, które mogą spowodować zwarcie.** Zwarcie pomiędzy stykami akumulatora może spowodować oparzenia lub pożar.
- **W przypadku nieprawidłowego stosowania z akumulatora może wydostawać się ciecz. Należy unikać kontaktu z elektrolitem. Po przypadkowym kontakcie skórę przemyć wodą. Jeżeli ciecz dostanie się do oczu, należy dodatkowo skonsultować się z lekarzem.** Wyciekający elektrolit może powodować podrażnienia skóry lub poparzenia.
- **Nie stosować uszkodzonych ani zmodyfikowanych akumulatorów.** Działanie uszkodzonych lub zmodyfikowanych akumulatorów jest nieprzewidywalne i może spowodować pożar, wybuch lub obrażenia.
- **Nie wystawiać akumulatorów na działanie ognia ani wysokich temperatur.** Ogień lub temperatura wyższa niż 130 °C mogą spowodować wybuch.
- **Przestrzegać wszystkich wskazówek dotyczących ładowania; nigdy nie ładować akumulatora ani narzędzi akumulatorowych w temperaturze przekraczającej zakres podany w instrukcji obsługi.** Nieprawidłowe ładowania lub ładowanie w temperaturze przekraczającej podany zakres może doprowadzić do zniszczenia akumulatora i zwiększa ryzyko pożaru.
- **Akumulator należy stosować wyłącznie w urządzeniach producenta.** Tylko w ten sposób można ochronić akumulator przed niebezpiecznym dla niego przeciążeniem.

Serwis

- **Naprawę elektronarzędzi należy powierzać tylko wykwalifikowanym specjalistom przy użyciu wyłącznie oryginalnych części zamiennych.** Stanowi to gwarancję zachowania bezpieczeństwa eksploatacji urządzenia.
- **Nigdy nie konserwować uszkodzonych akumulatorów.** Wszelkie prace konserwacyjne przy akumulatorze mogą być przeprowadzane tylko przez producenta lub upoważniony przez niego serwis.
- **Akumulatora nie otwierać.** W wyniku nieprawidłowej ingerencji akumulator można uszkodzić.
- **Akumulatora nie narażać na oddziaływanie wysokiej temperatury, ognia, wody ani wilgoci.** Istnieje niebezpieczeństwo wybuchu!
- **W razie uszkodzenia akumulatora lub stosowania go niezgodnie z przeznaczeniem może dojść do wystąpienia oparów. Akumulator może się zapalić lub wybuchnąć.** Należy zadbać o dopływ świeżego powietrza, a w przypadku wystąpienia dolegliwości skontaktować się z lekarzem. Opary mogą podrażnić drogi oddechowe.
- **Ostre przedmioty, takie jak gwoździe lub śrubokręt, a także działanie sił zewnętrznych mogą spowodować uszkodzenie akumulatora.** Może wówczas dojść do zwarcia wewnętrznego akumulatora i do jego przepalenia, eksplozji lub przegrzania.
- **Akumulator należy chronić przed wysokimi temperaturami, np. przed stałym nasłonecznieniem, przed ogniem, zanieczyszczeniami, wodą i wilgocią.** Istnieje zagrożenie zwarcia i wybuchu.

Zasady bezpieczeństwa dla ładowarek

- **Chronić elektronarzędzia przed deszczem i wilgocią.** Wniknięcie wody do wnętrza elektronarzędzia zwiększa ryzyko porażenia prądem.
- **Ładowarkę utrzymywać w czystości.** Zabrudzenia powodują zagrożenie porażenia prądem elektrycznym.
- **Przed każdym użyciem należy sprawdzić ładowarkę, kabel i wtyczkę.** Ładowarki uszkodzonej nie używać.
- **Ładowarki nie otwierać samodzielnie a wszelkie naprawy należy zlecać tylko wykwalifikowanemu, fachowemu personelowi i tylko przy użyciu oryginalnych części zamiennych.** Uszkodzone ładowarki, kable i wtyczki zwiększają zagrożenie porażenia prądem elektrycznym.
- **Z ładowarki nie należy korzystać na łatwopalnym podłożu (np. papier, tekstylia, itd.) ani w łatwopalnym otoczeniu.** Z powodu nagrzewania ładowarki podczas ładowania istnieje zagrożenie pożarowe.
- **Zwracać uwagę na dzieci i upewnić się, że nie bawią się ładowarką. Dzieci i osoby z zaburzeniami psychicznymi lub fizycznymi mogą używać ładowarki tylko pod nadzorem lub jeśli zostały poinstruowane w zakresie korzystania.** Staranny instruktaż zmniejsza prawdopodobieństwo nieprawidłowej obsługi i obrażeń.

Zasady bezpieczeństwa dla szlifierki oscylacyjnej

- **To narzędzie elektryczne należy używać jako szlifierkę. Należy przestrzegać wszystkich zasad bezpieczeństwa, instrukcji, ilustracji i danych otrzymanych wraz z narzędziem elektrycznym.** W razie nieprzestrzegania poniższych instrukcji może dojść do porażenia elektrycznego, pożaru i/lub poważnych obrażeń.
- **Nie używać akcesoriów, które nie zostały przewidziane i nie są zalecane przez producenta specjalnie do tego narzędzia elektrycznego.** Sama możliwość zamocowania akcesoriów na narzędziu elektrycznym nie gwarantuje bezpiecznego użytkowania.
- **Narzędzie elektryczne należy używać tylko do szlifowania na sucho.** Przenikanie wody do urządzenia elektrycznego zwiększa ryzyko porażenia prądem.
- **Uwaga, niebezpieczeństwo pożaru! Unikać przegrzania szlifowanego materiału i szlifierki. Przed przerwą w pracy zawsze należy opróżnić pojemnik na pył.** Pył szlifierski w pojemniku (lub w filtrze odkurzacza) może sam się zapalić w niekorzystnych warunkach.

- **Należy zasięgnąć informacji o szlifowanej powierzchni i ewentualnie powstających pyłach i oparach. Nie wolno wdychać nawet niewielkich ilości pyłów i oparów.** Podczas szlifowania niektórych powierzchni (różne metale, minerały lub rodzaje drewna oraz farby chroniące przed warunkami atmosferycznymi) mogą powstawać szkodliwe/trujące pyły, powodujące reakcje alergiczne lub ciężkie zachorowania. Nie wdychać tych pyłów i oparów oraz unikać ich dotykania. Z substancjami zawierającymi azbest może pracować tylko personel specjalistyczny.

Dodatkowe zasady bezpieczeństwa

- **Zabezpieczyć obrabiany przedmiot.** Za pomocą urządzenia mocującego lub imadła można zabezpieczyć obrabiany przedmiot przed odbiciem lub niekontrolowanym odrzuceniem (np. w razie zaczepienia się narzędzia).
- **Miejsce pracy należy utrzymywać w czystości.** Szczególnie niebezpieczne jest zabrudzenie różnymi substancjami. Pył z metali lekkich (np. aluminium) może się łatwo zapalić i wybuchnąć.
- **Nie wolno używać narzędzia elektrycznego z uszkodzonym kablem. Nie wolno dotykać uszkodzonego kabla i należy natychmiast wyciągnąć wtyczkę sieciową.** Uszkodzone kable zwiększają ryzyko porażenia prądem.
- **Unikać przegrzania urządzenia i obrabianych przedmiotów.** Nadmierna temperatura może uszkodzić narzędzie i urządzenie.
- **Uchwyty muszą być suche i nie mogą być pokryte smarem.** Śliskie uchwyty mogą spowodować wypadki.
- **Należy zawsze przestrzegać obowiązujących krajowych i międzynarodowych przepisów BHP.** Przed rozpoczęciem pracy należy zaznajomić się z przepisami obowiązującymi w miejscu używania urządzenia.
- Pamiętaj, że części wirujące mogą znajdować się także za otworami na- i wywiewnymi.
- Pamiętaj, że części wirujące mogą znajdować się także za otworami na- i wywiewnymi.

Odsysanie pyłu

Pyły takich materiałów jak: zawierające ołów pokrycia malarskie, niektóre gatunki drewna, minerały i metal mogą być szkodliwe dla zdrowia. Dotykanie i wdychanie pyłów może wywołać reakcje alergiczne i/lub choroby układu oddechowego u osób pracujących z urządzeniem i znajdujących się w pobliżu. Pyły niektórych gatunków drewna jak np. dębowego i bukowego uważa się za rakotwórcze, szczególnie w połączeniu z preparatami do obróbki drewna (chromat, środki ochrony drewna). Materiały zawierające azbest mogą być obrabiane tylko przez fachowy personel.

– Zawsze stosować odkurzacz do usuwania pyłów.
– Zapewnić prawidłowe wietrzenie miejsca pracy.
– Zawsze nosić maskę przeciwpyłową.
– Przestrzegać obowiązujących w danym kraju przepisów dotyczących obróbki danych materiałów.

Niebezpieczeństwo z powodu wibracji



PRZESTROGA! Niebezpieczeństwo obrażeń przez wibracje! Wibracje mogą spowodować szczególnie u osób z zaburzeniami układu krążenia uszkodzenia naczyń krwionośnych lub nerwów.

W przypadku wystąpienia następujących symptomów przerwać natychmiast pracę i udać się do lekarza: drętwienie części ciała, utrata czucia, swędzenie, kłucie, ból, zmiany koloru skóry.

Podana w danych technicznych wartość wibracji dotyczy głównego przeznaczenia urządzenia. Faktyczna wartość wibracji podczas pracy może odbiegać od podanej ze względu na wymienione poniżej czynniki:

- użytkowanie niezgodne z przeznaczeniem;
- niewłaściwe narzędzia robocze;
- niewłaściwe tworzywo;
- niedostateczna konserwacja.

Zagrożenia te można znacząco zredukować, postępując według następujących wskazówek:

– Urządzenie konserwować zgodnie ze wskazówkami zawartymi w instrukcji użytkowania.
– Unikać pracy w niskich temperaturach.
– Przy niskich temperaturach chronić całe ciało, a przede wszystkim ręce, przed zmarznięciem.
– Robić regularnie przerwy, gimnastykować ręce w celu poprawienia ukrwienia.

- Symboli znajdujących się na urządzeniu nie wolno usuwać ani zakrywać. Nieczytelne wskazówki znajdujące się na urządzeniu należy natychmiast wymieniać.



Przed uruchomieniem przeczytać instrukcję obsługi i przestrzegać jej.



Akumulator wolno ładować wyłącznie wewnątrz pomieszczeń.



Nie wyrzucać akumulatora wraz z odpadami domowymi!



Nie wyrzucać akumulatora do akwenów wodnych!



Nie wrzucać akumulatora do ognia!



Nie wystawiać akumulatora na działanie promieni słonecznych czy wysokiej temperatury!

Środki ochrony osobistej



Podczas pracy powodującej silne powstawanie pyłu należy nosić maskę przeciwpyłową.



Podczas pracy ze szlifierkami należy nosić okulary ochronne.



Nosić ochronę słuchu.

Przegląd urządzenia

Wskazówka: Rzeczywisty wygląd urządzenia może się różnić od ilustracji.

► *Str. 3, ilustr. 1*

1. Włącznik/wyłącznik
2. Akumulator (nie wchodzi w zakres dostawy)
3. Pojemnik na pył
4. Płyta szlifierska
5. Wskaźnik pozostałej pojemności
6. Przycisk wskaźnika pojemności
7. Przycisk blokujący
8. Kontrolki
9. Ładowarka (nie wchodzi w zakres dostawy)

Zakres dostawy

- Szlifierka uniwersalna, akumulatorowa
- Tarcze szlifierskie (3×)
- Pojemnik na pył
- Adapter zasysania
- Instrukcja obsługi

Uruchomienie

Ładowanie akumulatora

Wskazówka: Akumulator i ładowarka nie wchodzą w zakres dostawy, są dostępne osobno w fachowych punktach handlowych (► *Wyposażenie dodatkowe – str. 46*).

OSTRZEŻENIE! Niebezpieczeństwo zranienia! Przestrzegać wskazówek bezpieczeństwa dla urządzeń akumulatorowych.

UWAGA! Niebezpieczeństwo uszkodzenia urządzenia! Nie dopuszczać do całkowitego rozładowania akumulatora.

Wskazówka: Jeżeli akumulator jest całkowicie naładowany, ładowarka przestawia się automatycznie na ładowanie podtrzymujące. Akumulator może pozostawać przez cały czas w gnieździe ładowarki.

Przed pierwszym uruchomieniem należy naładować akumulator (czas ładowania: ► *Czas ładowania – str. 46*).

► *Str. 3, ilustr. 3*

– Przycisk blokujący (7) i wyjąć akumulator z urządzenia.

► *Str. 3, ilustr. 4*

– Umieścić akumulator w ładowarce.
– Włożyć wtyczkę sieciową ładowarki do gniazdka.

Stan ładowania akumulatora sygnalizują kontrolki (8).

– Umieścić akumulator w urządzeniu i docisnąć, aby się zazębił.

Sprawdzenie pozostałej pojemności akumulatora

– Wcisnąć przycisk (6).

Pozostała pojemność akumulatora jest sygnalizowana przez lampki kontrolne (5).

Mocowanie tarczy szlifierskiej

Wskazówka: Jeśli urządzenie pracuje z wyciągiem pyłu, należy używać papierów ściernych z otworami.

Papiery ścierne z otworami tak napinać, aby otwory w płycie szlifierskiej i papierze ściernym pokrywały się.

Mocowanie tarczy szlifierskiej odbywa się za pomocą połączenia na rzep.

– Dokładnie wyrównać tarczę szlifierską i mocno docisnąć do płyty szlifierskiej.
– Urządzenie z arkuszem szlifierskim docisnąć mocno do równej powierzchni i włączyć na krótko.

Odsysanie pyłu

PRZESTROGA! Zagrożenie zdrowia spowodowane pyłem! Podczas zasysania pyłów szczególnie niebezpiecznych dla zdrowia lub suchych należy używać zasysacza specjalnego.

Wskazówka: Odkurzacz musi być przeznaczony do danego materiału.

► *Str. 4, ilustr. 5*

– Pojemnik na pył (3) ściągnąć z urządzenia.

► *Str. 4, ilustr. 6*

– Zamontować adapter zasysania (10) tak jak pokazano na rysunku.
– Założyć wąż ssący odpowiedniego odkurzacza na adapter zasysania.

Wskazówka: Zawsze opróżniać pojemnik na pył w odpowiednim czasie, aby pobór pyłu był optymalny.

Obsługa



Sprawdzić przed uruchomieniem!

Sprawdzić bezpieczny stan techniczny urządzenia:

– Sprawdzić, czy nie występują widoczne usterki.
– Sprawdzić, czy wszystkie części urządzenia są dobrze zamontowane.

Włączanie i wyłączanie

– Włączanie: Włącznik/wyłącznik (1) ustawić w pozycji **[I]**.
– Wyłączanie: Włącznik/wyłącznik (1) ustawić w pozycji **[O]**.

Szlifowanie

NIEBEZPIECZEŃSTWO! Grozi utratą życia w wyniku porażenia elektrycznego! Urządzenie można używać tylko do szlifowania na sucho.

Wskazówka: Zbyt mocne dociskanie nie prowadzi do lepszego szlifowania, lecz do większego zużycia urządzenia i tarczy szlifierskiej.

Wskazówka: Zawsze należy szlifować całą powierzchnią płyty szlifierskiej, nie pracować samym wierzchołkiem.

Wskazówka: Urządzenie wolno używać wyłącznie do szlifowania na sucho.

– Zamocować obrabiany przedmiot lub mocno przytrzymać.
– Włączyć urządzenie i nacisnąć równomiernie na szlifowaną powierzchnię.
– Podczas pracy należy nieustannie wykonywać ruch z jednoczesnym lekkim dociskiem.

Czyszczenie

NIEBEZPIECZEŃSTWO! Niebezpieczeństwo obrażeń! Przed rozpoczęciem jakichkolwiek prac przy urządzeniu wyjąć akumulator.

Przegląd prac związanych z czyszczeniem

Regularnie, w zależności od warunków pracy

Co?	Jak?
Oczyścić szczelinę wentylacyjną silnika z pyłu.	Użyć odkurzacza, szczotki lub pędzla.
Czyszczenie urządzenia.	Przetrzeć urządzenie lekko zwilżoną szmatką.

Utylizacja

Utylizacja urządzenia

Przekreślony symbol kosza na odpady oznacza: Baterii i akumulatorów, sprzętu elektrycznego i elektronicznego nie wolno wyrzucać razem z odpadami domowymi. Mogą one zawierać substancje szkodliwe dla środowiska i zdrowia.



Użytkownicy są zobowiązani do usuwania zużytych urządzeń elektrycznych, starych baterii do urządzeń i akumulatorów oddzielnie od odpadów z gospodarstw domowych w oficjalnym punkcie zbiórki w celu zapewnienia właściwego dalszego przetwarzania. Zwrot zgodnie z ustawowymi regulacjami jest bezpłatny i może nastąpić np. za pośrednictwem komunalnego zakładu utylizacyjnego lub sprzedawcy.

Baterie, akumulatory i lampy które nie są zainstalowane na stałe w zużytych urządzeniach elektrycznych i które można usunąć w sposób nieniszczący, należy usunąć i utylizować oddzielnie przed utylizacją. Baterie litowe i zestawy baterii wszystkich systemów powinny być zwracane do punktów zbiórki tylko po rozładowaniu. Baterie muszą być zawsze chronione przed zwarciami poprzez zaklejenie biegunów.



Czas ładowania

Ładowarka	196264	196054, 196055
2 akumulatory Ah (196051)		
Prąd ładowania	3,0 A	2,50 A
Czas ładowania	45 min	60 min
4 akumulatory Ah (196052, 196318)		
Prąd ładowania	4,30 A	2,50 A
Czas ładowania	60 min	120 min

Wyposażenie dodatkowe

Dalsze informacje o odpowiednich akumulatorach i częściach zamiennych do 1 Power Systems można znaleźć tutaj: patrz kod QR

Każdy użytkownik końcowy jest odpowiedzialny za usunięcie danych osobowych z utylizowanych, zużytych urządzeń.

Utylizacja opakowania

Opakowanie składa się z pudełka i odpowiednio oznakowanych materiałów z tworzywa sztucznego, które poddają się recyklingowi.



– Materiały te należy przekazać do ponownego przetworzenia.

Dane techniczne

Numer produktu	196363
Napięcie znamionowe	
• maksymalnie	20 V⎓
• nominalnie	18 V⎓
Prędkość obrotowa biegu jałowego	11000 min^{-1}
Wymiary tarczy szlifierskiej	242 × 101 × 145 mm
Poziom mocy akustycznej (L_{WA})*	88 dB(A) (K = 3 dB(A))
Poziom ciśnienia akustycznego (L_{PA})*	80 dB(A) (K = 3 dB(A))
Drgania**	< 4,20 m/s² (K = 1,5 m/s²)
Masa	0,8 kg

*) Podane wartości emisji dźwięku zostały zmierzone w oparciu o znormalizowaną procedurę badawczą i mogą być wykorzystywane do porównywania elektronarzędzi. Podane wartości emisji dźwięku można też wykorzystywać do wstępnego szacowania obciążenia hałasem. Ostrzeżenie: W czasie używania elektronarzędzia wartości emisji dźwięku mogą odbiegać od podanych parametrów w zależności od sposobu używania elektronarzędzia, a szczególnie od rodzaju obrabianego przedmiotu. Konieczne jest opracowanie środków bezpieczeństwa mających na celu ochronę operatora, opartych na ocenie narażenia na drgania w rzeczywistych warunkach używania elektronarzędzia (z uwzględnieniem wszystkich etapów cyklu pracy, na przykład okresów, w których elektronarzędzie jest wyłączone oraz okresów,w których jest ono co prawda włączone, ale pracuje bez obciążenia).
Dane dotyczące emisji hałasu zgodnie z ustawą o bezpieczeństwie produktów (Produktsicherheitsgesetz, ProdSG) lub dyrektywą maszynową WE: Poziom ciśnienia akustycznego w miejscu pracy może przekraczać 80 dB(A). W tym przypadku są konieczne środki chroniące operatora przed hałasem (np. noszenie przewidzianych do tego środków ochrony słuchu oraz przestrzeganie regularnych przerw).

**) Podana wartość emisji drgań została zmierzona w oparciu o znormalizowaną procedurę badawczą i może być wykorzystywana do wzajemnego porównywania narzędzi; podana wartość emisji drgań może zostać także użyta do wstępnego oszacowania szkodliwości pracy z narzędziem. Podczas użytkowania narzędzia wartość emisji drgań może odbiegać od podanej wartości w zależności od sposobu jego zastosowania; obciążenie wibracjami należy utrzymywać na możliwie niskim poziomie. Przykładowym działaniem zmniejszającym obciążenie wibracjami jest np. ograniczanie czasu pracy. Należy przy tym także uwzględnić inne elementy cyklu eksploatacji (na przykład czas, w którym narzędzie jest wyłączone lub pozostaje włączone, ale pracuje bez obciążenia). Wyznaczone wartości drgań na podstawie EN 62841-1 & EN 62841-2-4.

Vsebina

Pred začetkom... 47
Za vašo varnost 47
Pregled vaše naprave 50
Zagon 50
Upravljanje 51
Čiščenje 51
Odlaganje med odpadke 51
Tehnični podatki 52
Garancijski list 87

Pred začetkom…

Pravilna uporaba

Naprava je namenjena izključno za domačo uporabo, za suho brušenje lesa, kovine, umetne mase in lakiranih površin.

Naprava ni primerna za brušenje materialov, ki vsebujejo mavec.

Naprava ni namenjena za profesionalno uporabo. Upoštevati je treba splošno veljavne predpise za preprečevanje nesreč in priložena varnostna navodila.

Izvajajte samo dejavnosti, ki so opisane v teh navodilih za uporabo. Vsaka drugačna uporaba je nedovoljena, nepravilna uporaba. Proizvajalec ne prevzema odgovornosti za škodo, do katere pride zaradi nepravilne uporabe.

Kaj pomenijo uporabljeni simboli?

Napotki za nevarnost in navodila so jasno označena v priročniku za uporabo. Uporabljeni so naslednji simboli:

NEVARNOST! Neposredna življenjska nevarnost ali nevarnost poškodb! Neposredna nevarna situacija, ki ima za posledico smrt ali hude poškodbe.

OPOZORILO! Možna življenjska nevarnost ali nevarnost poškodb! Splošna nevarna situacija, ki lahko povzroči smrt ali hude poškodbe.

POZOR! Morebitna nevarnost poškodb! Nevarna situacija, ki lahko povzroči telesne poškodbe.

OBVESTILO! Nevarnost poškodb na napravi! Situacija, ki lahko povzročijo materialno škodo.

Nasvet: Informacije, ki so navedene za boljše razumevanje poteka.

Ti simboli označujejo potrebno osebno zaščitno opremo:



Za vašo varnost

Splošni varnostni napotki

- Za varno ravnanje s to napravo mora uporabnik naprave navodila prebrati in jih razumeti pred prvo uporabo.
- Če napravo prodate ali daste naprej, nujno priložite tudi ta priročnik za uporabo.

Splošni varnostni napotki za električno orodje

OPOZORILO! Preberite vse varnostne napotke, navodila, slikovne prikaze in tehnične podatke, s katerimi je opremljeno to električno orodje. Če ne upoštevate varnostnih napotkov in v nadaljevanju navedenih navodil, lahko pride do električnega udara, požara in/ali hudih poškodb.

- **Vsa navodila za uporabo in varnostne napotke hranite za prihodnost.** V varnostnih napotkih uporabljen pojem »električno orodje« se nanaša na električno orodje z napajanjem iz električnega omrežja (z omrežnim kablom) in na električno orodje, ki ga poganja akumulator (brez omrežnega kabla).

Varnost na delovnem mestu

- **Vaše delovno območje naj bo čisto in dobro osvetljeno.** Nered in neosvetljenost na delovnih območjih lahko vodita do nesreč.
- **Z električnim orodjem ne delajte v okolici, kjer obstaja nevarnost eksplozije in kjer se nahajajo gorljive tekočine, plini ali prah.** Električna orodja proizvajajo iskre, ki lahko vnamejo prah ali hlape.
- **Med uporabljanjem električnega orodja ne puščajte v bližino otrokom ali drugim osebam.** Če odvrnete pozornost, lahko izgubite nadzor nad električnim orodjem.

Električna varnost

- **Vtič električnega orodja mora ustrezati vtičnici. Vtiča ne smete kakorkoli spreminjati. Ne uporabljajte adapterjev skupaj z ozemljenim električnim orodjem.** Nespremenjeni vtiči in ustrezne vtičnice zmanjšajo tveganje električnega udara.
- **Izogibajte se dotikanju ozemljenih površin kot so cevi, ogrevanje, štedilniki ali hladilniki s telesom.** Če je vaše telo ozemljeno, obstaja povečano tveganje električnega udara.
- **Električno orodje hranite stran od dežja ali vlage.** Vdor vode v električno orodje poviša tveganje električnega udara.
- **Priključnega kabla ne uporabljajte za nošenje ter obešanje električnega orodja ali vlečenje vtiča iz vtičnice. Priključni kabel hranite stran od toplote, olja, ostrih robov ali premikajočih delov naprave.** Poškodovani ali zapleteni priključni kabli zvišajo tveganje električnega udara.

- **Če z električnim orodjem delate na prostem, uporabljajte samo podaljške, ki so primerni tudi za uporabo na prostem.** Uporaba podaljška, primernega za uporabo na prostem, zmanjšuje nevarnost električnega udara.
- **Če se uporabi električnega orodja v vlažnem okolju ne morete izogniti, uporabljajte varnostno stikalo za okvarni tok.** Uporaba varnostnega stikala za okvarni tok zmanjša tveganje električnega udara.

Varnost oseb

- **Bodite pozorni, pazite na to kaj delate in ravnajte z električnim orodjem preudarno. Ne uporabljajte električnega orodja, če ste utrujeni ali pod vplivom drog, alkohola ali zdravil.** Trenutek nepazljivosti lahko pri uporabi električnega orodja vodi do resnih poškodb.
- **Zmeraj nosite osebno zaščitno opremo in zaščitna očala.** Nošenje osebne zaščitne opreme kot so zaščitna maska proti prahu, varnostni čevlji, ki so odporni proti drsenju, varnostna čelada ali glušniki, zmanjša, glede na vrsto in uporabo električnega orodja, tveganje poškodb.
- **Preprečite nenameren vklop. Prepričajte se, da je električno orodje izklopljeno, preden ga priključite na napajanje z električnim tokom in/ali priključite akumulator, orodje dvignete ali ga nosite.** Če med prenašanjem električnega orodja držite prst na stikalu ali napravo vklopljeno priključite na električno napajanje, lahko pride do nesreč.
- **Odstranite orodje za nastavljanje ali vijačne ključe, preden vklopite električno napravo.** Orodje ali ključ v vrtečem se delu naprave lahko vodi do poškodb.
- **Izogibajte se nenaravne drže telesa. Poskrbite za varno postavitev in zmeraj obdržite ravnotežje.** Tako lahko električno orodje v nepričakovanih situacijah lažje nadzorujete.
- **Nosite primerna oblačila. Ne nosite ohlapnih oblačil ali nakita. Pazite, da lasje ali oblačila ne zaidejo v bližino premikajočih delov.** Ohlapno obleko, nakit ali lase lahko zagrabijo premičnimi deli.
- **Če je mogoče namestiti naprave za odsesavanje in prestrezanje prahu, jih je treba priključiti in pravilno uporabljati.** Uporaba naprave za sesanje prahu lahko zmanjša nevarnosti zaradi prahu.
- **Ne prepuščajte se lažni varnosti in ne zanemarjajte varnostnih pravil za električna orodja, tudi če ste po večkratni uporabi z električnim orodjem dobro seznanjeni.** Nepazljivo ravnanje lahko v delčku sekunde povzroči hude poškodbe.

Uporaba in ravnanje z električnim orodjem

- **Ne preobremenjujte električnega orodja. Za svoje delo uporabljajte električno orodje, ki je zanj namenjeno.** Z ustreznim električnim orodjem delate boljše in varneje v navedenem območju zmogljivosti.
- **Ne uporabljajte električnega orodja, ki ima okvarjeno stikalo.** Električno orodje, ki se ne da več vklopiti ali izklopiti, je nevarno in mora biti popravljeno.
- **Preden električno orodje nastavljate, menjujete pribor ali orodje odložite, izvlecite vtič iz vtičnice in/ali odstranite odstranljivi akumulator.** Ta varnostni ukrep prepreči nenameren vklop električnega orodja.
- **Neuporabljeno električno orodje hranite izven dosega otrok. Ne dovolite, da bi električno orodje uporabljale osebe, ki z njim niso seznanjene ali niso prebrale teh navodil.** Električno orodje je nevarno, če ga uporabljajo neizkušene osebe.
- **Električno orodje in pribor skrbno vzdržujte. Preverite, ali gibljivi deli delujejo brezhibno in se ne zatikajo, ali so deli zlomljeni ali tako močno poškodovani, da je delovanje električnega orodja ovirano. Poškodovane dele naj vam pred uporabo naprave popravijo.** Veliko nesreč ima za vzrok slabo vzdrževano električno orodje.
- **Rezalno orodje naj bo ostro in čisto.** Skrbno vzdrževano rezalno orodje z ostrimi rezalnimi robovi se manj zatika in ga lažje upravljate.
- **Uporabljajte električno orodje, opremo, obdelovalno orodje itd. skladno s temi navodili. Pri tem upoštevajte delovne pogoje in postopke za izvedbo.** Uporaba električnega orodja za druge namene, kot predvideno, lahko vodi do nevarnih situacij.
- **Ročaja in prijemalne površine morajo biti vedno suhi, čisti in razmaščeni.** Spolzki ročaji in prijemalne površine ne omogočajo varne uporabe in zanesljivega nadzora električnega orodja v nepredvidenih situacijah.

Uporaba in ravnanje z orodjem na akumulator

- **Baterije polnite samo s polnilci, ki jih priporoča proizvajalec.** Polnilnik, ki je zasnovan za eno vrsto baterije, predstavlja nevarnost požara, če se uporablja z drugimi baterijami.
- **Uporabljajte samo za to predvidene akumulatorje v električnih orodjih.** Uporaba drugih akumulatorjev lahko vodi do poškodb in nevarnosti požara.
- **Neuporabljen akumulator držite stran od sponk, kovancev, ključev, žebljev, vijakov ali drugih majhnih kovinskih predmetov, ki lahko sprožijo preskok stikov.** Kratek stik med kontakti akumulatorja lahko vodi do opeklin ali požara.
- **Pri napačni uporabi lahko iz akumulatorja izstopi tekočina. Preprečite stik z njo. Pri naključnem stiku, sperite z vodo. Če pride tekočina v oči, poiščite dodatno zdravniško pomoč.** Akumulatorska tekočina lahko povzroči draženje kože in opekline.
- **Ne uporabljajte poškodovane ali spremenjene baterije.** Poškodovane ali spremenjene baterije se lahko obnašajo nepredvidljivo in povzročijo požar, eksplozijo ali nevarnost poškodb.
- **Baterije ne izpostavljajte ognju ali previsokim temperaturam.** Požar ali temperature nad 130 °C lahko povzročijo eksplozijo.

- **Upoštevajte vsa navodila za polnjenje in baterije ali baterijskega orodja nikoli ne polnite zunaj temperaturnega območja, navedenega v navodilih za uporabo.** Nepravilno polnjenje ali polnjenje zunaj dovoljenega temperaturnega območja lahko uniči baterijo in poveča nevarnost požara.
- **Akumulatorsko baterijo uporabljajte samo z izdelki proizvajalca.** Le tako je akumulatorska baterija zaščitena pred nevarno preobremenitvijo.

Servis

- **Vaše električno orodje naj popravi kvalificirano strokovno osebje in samo z originalnimi nadomestnimi deli.** Tako zagotovite, da se ohrani varnost električnega orodja.
- **Nikoli ne servisirajte poškodovanih baterij.** Vsa vzdrževalna dela akumulatorja naj izvaja samo proizvajalec ali pooblaščeni serviser.
- **Akumulatorja ne odpirajte.** Zaradi nepooblaščenih posegov lahko akumulator poškodujete.
- **Akumulatorja ne izpostavljajte vročini, ognju, vodi in vlagi.** Obstaja namreč nevarnost eksplozije.
- **Če je akumulatorska baterija poškodovana ali če jo nepravilno uporabljate, lahko iz nje uhajajo pare. Akumulatorska baterija se lahko vname ali eksplodira.** Poskrbite za dovod svežega zraka in se v primeru težav obrnite na zdravnika. Pare lahko povzročijo draženje dihalnih poti.
- **Koničasti predmeti, kot so na primer žeblji ali izvijači, in zunanji vplivi lahko poškodujejo akumulatorsko baterijo.** Pojavi se lahko kratek stik, zaradi katerega lahko akumulatorska baterija zgori, se osmodi, pregreje ali eksplodira.
- **Akumulatorsko baterijo zaščitite pred vročino, npr. tudi pred neposredno sončno svetlobo, ognjem, umazanijo, vodo in vlago.** Obstaja nevarnost eksplozije in kratkega stika.

Varnostni napotki za polnilnike

- **Polnilnika ne izpostavljajte dežju ali vlagi.** Vdor vode v polnilnik poveča nevarnost električnega urada.
- **Polnilnik vzdržujte čist.** Zaradi umazanije obstaja nevarnost električnega udara.
- **Pred vsako uporabo preverite polnilnik, kabel in vtič.** Polnilnika ne uporabljajte, če opazite napake.
- **Polnilnika ne odpirajte sami, ampak naj vam ga popravlja samo kvalificirano osebje in vselej z originalnimi nadomestnimi deli.** Poškodovani polnilniki, kabel in vtič povečajo nevarnost električnega udara.
- **Polnilnika ne uporabljajte na lahko vnetljivi podlagi (npr. papir, blago itd.) oz. v vnetljivem okolju.** Ker se polnilnik med polnjenjem segreje, obstaja nevarnost požara.
- **Otroke nadzirajte in zagotovite, da se ne igrajo s polnilnikom. Otroci in osebe z omejenimi psihičnimi ali fizičnimi sposobnostmi lahko polnilnik uporabljajo le pod nadzorom ali če jih poučite o uporabi.** Če osebe, ki želijo napravo uporabljati, poučite o pravilni uporabi, preprečite napačno uporabo in poškodbe.

Varnostni napotki za nihajni brusilnik

- **To električno orodje je treba uporabljati kot brusilnik. Upoštevajte vse varnostne napotke, navodila, prikaze in podatke, ki jih prejmete z električnim orodjem.** Če naslednjih navodil ne upoštevate, lahko pride do električnega udara, požara in/ali težkih poškodb.
- **Ne uporabljajte dodatne opreme, ki je proizvajalec ni posebej predvidel in priporočil za to električno orodje.** Samo dejstvo, da dodatno opremo lahko pritrdite na vaše električno orodje, še ne zagotavlja varne uporabe.
- **Električno orodje uporabljajte samo za suho brušenje.** Vdor vode v električno napravo poveča nevarnost električnega urada.
- **Pozor, nevarnost požara! Preprečite pregrevanje brušenega materiala in brusilnika. Pred delovnim premorom vedno izpraznite posodo za prah.** Brusni prah v posodi za prah (ali v filtru sesalnika) se lahko pri neugodnih pogojih samodejno vžge.
- **Informirajte se o površini, ki jo želite brusiti, in morebitnih prahih in hlapih, ki lahko pri tem nastanejo. Če ste v dvomih, pazite, da ne vdihnete niti majhnih količinah nastalega prahu in hlapov.** Pri brušenju določenih površin (različne kovine, minerali ali les ter zaščitne barve proti vremenskim vplivom) lahko nastanejo škodljivi/strupeni prahi, ki lahko povzročijo alergične reakcije ali huda obolenja. Teh prahov in hlapov ne vdihujte in preprečite stik z njimi. Snovi, ki vsebujejo azbest, lahko obdelujejo samo strokovnjaki.

Dodatni varnostni napotki

- **Zavarujte obdelovalni kos.** S primerežem ali vpenjalno napravo lahko obdelovanec zavarujete pred povratnim sunkom ali nenadzorovanim izmetom (npr. pri zagozditvi orodja).
- **Delovno mesto vzdržujte čisto.** Mešana umazanija zaradi različnih snovi je še posebej nevarna. Prah lahkih kovin (npr. aluminija) se lahko enostavno zaneti ali eksplodira.
- **Električnega orodja ne uporabljajte s poškodovanim kablom. Poškodovanega kabla se ne dotikajte in nemudoma izvlecite omrežni vtič.** Poškodovani kabli povečajo tveganje električnega udara.
- **Preprečite pregrevanje naprave in obdelovanca.** Prekomerna toplota lahko poškoduje orodje in napravo.
- **Ročaja morata biti suha in razmaščena.** Spolzki ročaji lahko vodijo do nesreč.
- **Vedno upoštevajte veljavne državne in mednarodne varnostne predpise ter predpise v zvezi z zdravjem in varstvom pri delu.** Pred začetkom dela se pozanimajte o predpisih, ki veljajo na mestu uporabe naprave.
- Pazite, da se premikajoči se deli lahko nahajajo tudi za prezračevalnimi in ventilatorskimi odprtinami.
- Pazite, da se premikajoči se deli lahko nahajajo tudi za prezračevalnimi in ventilatorskimi odprtinami.

Odsesavanje prahu

Prah materialov, ko so premazi, ki vsebujejo svinec, nekatere vrste lesa, minerali in kovine, je lahko zdravju škodljiv. Dotik ali vdihavanje prahu lahko povzroči alergične reakcije in/ali bolezni dihal uporabnika ali oseb v bližini. Določeni prahi, kot so prah hrastovega ali bukovega lesa, veljajo kot rakotvorni, predvsem v povezavi z dodatki za obdelavo lesa (kromat, zaščitni premaz za les). Material, ki vsebuje azbest, lahko obdelujejo samo strokovnjaki.

– Vedno uporabljajte napravo za odsesovanje prahu.
– Poskrbite za zadostno prezračevanje delovnega mesta.
– Vedno uporabljajte protiprašno masko.
– Upoštevajte veljavne predpise v vaši državi za obdelovane materiale.

Nevarnost zaradi tresenja

POZOR! Nevarnost poškodb zaradi tresenja! Zlasti pri osebah z motnjami v krvnem obtoku lahko tresenje povzroči motnje delovanja krvnih žil ali živcev.

V primeru pojava sledečih simptomov morate nemudoma prekiniti z delom in obiskati zdravnika: mrtvičenje določenih delov telesa, otrplost, srbenje, zbadanje, bolečina, spremembe barve kože.

Vrednost tresenja, navedena v tehničnih podatkih, predstavlja temeljne načine uporabe naprave. Dejansko prisotno tresenje med uporabo lahko odstopa zaradi sledečih dejavnikov:

- uporabe, ki ni v skladu s predpisi;
- neustreznih orodij;
- neustreznega materiala;
- nezadostnega vzdrževanja.

Nevarnosti lahko občutno zmanjšate, če upoštevate naslednja opozorila:

– Napravo vzdržujte ustrezno z napotki v navodilih za uporabo.
– Preprečite delo pri nizkih temperaturah.
– Pri hladnem vremenu ohranite svoje telo, še posebej pa roke tople.
– Redno delajte premore in pri tem razgibavajte roke, da spodbujate prekrvavitev.
- Simbolov, ki se nahajajo na napravi, ni dovoljeno odstraniti ali prekriti. Navodila na napravi, ki niso več vidna, je potrebno takoj zamenjati.


Pred uporabo preberite in upoštevajte navodila za uporabo.


Akumulator polnite le v notranjih prostorih.


Akumulatorjev ne mečite med kuhinjske odpadke!


Akumulatorjev ne smete odstraniti v vodotoke!


Akumulatorja ne smete zažgati!


Akumulatorja ne smete izpostaviti sončim žarkom in prekomerni temperaturi!

Osebna zaščitna oprema


Pri delih, kjer nastaja veliko prahu, uporabljajte protiprašno masko.


Pri delu z brusilniki vedno nosite zaščitna očala.


Uporabljajte zaščitne slušalke.

Pregled vaše naprave

Nasvet: Dejanski videz vaše naprave lahko odstopa od slik.

► *Str. 3, sl. 1*

1. Stikalo za vklop/izklop
2. Akumulator (ni priložen vsebini dostavljenega paketa)
3. Posoda za prah
4. Brusna plošča
5. Prikazi za preostalo zmogljivost
6. Tipka za prikaz kapacitete
7. Tipka za blokiranje
8. Kontrolne lučke
9. Polnilna postaja akumulatorja (ni priložen vsebini dostavljenega paketa)

Dobavni obseg

- Akumulatorski večfunkcijski brusilnik
- Brusni listi (3×)
- Posoda za prah
- Adapter za sesanje
- Navodila za uporabo

Zagon

Polnjenje akumulatorja

Nasvet: Akumulator in polnilnika nista priložena obsegu dostave in sta na voljo pri vašem prodajalcu (► *Pribor – str. 52*).

OPOZORILO! Nevarnost poškodb! Upoštevajte varnostne napotke pri ravnanju z akumulatorskimi napravami.

OBVESTILO! Nevarnost poškodbe naprave! Ne dovolite globokega izpraznjenja akumulatorja.

Nasvet: Če je akumulator popolnoma napolnjen, se polnilna postaja samodejno nastavi na zaključek polnjenja. Akumulator lahko ostane trajno na polnilni postaji.

Pred prvim zagonom morate akumulator napolniti (čas polnjenja: ► *Čas polnjenja – str. 52*).

► *Str. 3, sl. 3*

– Pritisnite tipku za blokiranje (7) in izvlecite akumulator iz naprave.

► *Str. 3, sl. 4*

– Vstavite akumulator v polnilno postajo.
– Vtič polnilne postaje vtaknite v vtičnico.

Prikazalo se bo stanje polnjenja preko kontrolne lučke (8).

– Akumulator vstavite v napravo in poskrbite, da varno zaskoči.

Preverite preostalo zmogljivost akumulatorja.

– Pritisnite tipku (6).

Preostala zmogljivost akumulatorja je prikazana s kontrolnimi lučmi (5).

Namestitev brusnega lista

Nasvet: Če se naprava uporablja s pripravo za sesanje prahu, je treba uporabljati preluknjani brusilni papir.

Preluknjani brusilni papir namestite tako, da luknjice v brusilni plošči in brusilnem papirju ležijo poravnano druga na drugi.

Brusni list pritrdite s sprijemalnim ježkom.

– Brusni list skrbno poravnajte in čvrsto pritisnite na brusno ploščo.
– Napravo z brusilnim listom močno pritisnite ob ravno površino in jo za kratek čas vklopite.

Sesanje prahu

POZOR! Nevarnost za zdravje zaradi prahu! Za odsesovanje prahu, ki zelo ogroža zdravje ali je zelo suh, uporabite posebni sesalnik.

Nasvet: Sesalnik mora biti primeren za obdelovan material.

► *Str. 4, sl. 5*

– Posodo za prah (3) potegnite iz naprave.

► *Str. 4, sl. 6*

– Adapter za odsesovanje prahu (10) montirajte, kot je prikazano.
– Sesalno gibko cev ustreznega sesalnika nataknite na adapter za odsesovanje prahu.

Nasvet: Posodo za prah morate vedno pravočasno izprazniti tako, da ostane zajemanje prahu optimalno.

Upravljanje



Preverite pred vklopom!

Preverite, če je naprava v brezhibnem stanju:

– Preverite prisotnost vidnih okvar.
– Preverite, če so vsi deli naprave zanesljivo pritrjeni.

Vklop/izklop

– Vklop: Stikalo za vklop/izklop (1) preklopite na **[I]**.
– Izklop: Stikalo za vklop/izklop (1) preklopite na **[O]**.

Brušenje

NEVARNOST! Življenjska nevarnost zaradi električnega udara! Napravo je dovoljeno uporabljati samo za suho brušenje.

Nasvet: Rezultat prekomernega pritiskanja ni večja zmogljivost brušenja, temveč večja obraba naprave in brusnega lista.

Nasvet: Vedno delajte s celotno površino brusilne plošče in ne le s konico.

Nasvet: Pri delih, ki jih opravljate na navpičnih površinah, morate napravo držati tako, da kaže zbiralnik za prah navzdol.

– Vpnite ali čvrsto pridržite obdelovanec.
– Vklopite napravo in jo z enakomernim pritiskom pritisnite ob površino, ki jo boste brusili.
– Vedno delajte s stalnim premikanjem in le rahlim pritiskom.

Čiščenje

NEVARNOST! Nevarnost poškodbe! Pred vsemi deli na napravi morate odstraniti akumulator.

Pregled čiščenja

Redno, v odvisnosti od pogojev uporabe

Kaj?	Kako?
Iz prezračevalnih odprtin motorja odstranite prah.	Uporabite sesalnik, krtačo ali čopič.
Očistite napravo.	Napravo obrišite z rahlo navlaženo krpo.

Odlaganje med odpadke

Odlaganje naprave med odpadke

Simbol prečrtanega koša za smeti pomeni: baterij in akumulatorjev ter elektronskih in električnih naprav ni dovoljeno metati med gospodinjske odpadke. Vsebujejo lahko namreč okolju in zdravju škodljive snovi.

Potrošniki so dolžni odpadne elektronske naprave ter rabljene baterije in akumulatorje naprav odstraniti ločeno od gospodinjskih odpadkov prek uradnih zbirnih mest ter tako poskrbeti za pravilno nadaljnjo uporabo in recikliranje teh. Vračilo je v skladu z zakonskimi predpisi mogoče brezplačno, npr. v komunalnem obratu za ravnanje z odpadki ali pri trgovcu.

Baterije, akumulatorje in svetila, ki niso fiksno vgrajeni v odpadno električno opremo in jih je mogoče odstraniti brez poškodovanja, je treba pred odstranitvijo opreme odstraniti in zavreči ločeno. Litijeve baterije in akumulatorske pakete vseh sistemov je treba oddati na zbirno mesto samo povsem izpraznjene. Pole baterij je treba vedno prelepiti in jih tako zaščititi pred kratkimi stiki.

Vsak končni uporabnik je sam odgovoren za izbris osebnih podatkov z odpadne elektronske naprave.

Odlaganje embalaže med odpadke

Embalaža vsebuje karton in ustrezno označene umetne mase, ki se lahko reciklirajo.



– Te materiale namenite za reciklažo.

Tehnični podatki

Številka artikla	196363
Nazivna napetost	
• največ	20 V ⎓
• nazivno	18 V ⎓
Vrtljaji prostega teka	11000 min^{-1}
Dimenzije brusnega lista	242 × 101 × 145 mm
Raven zvočne moči (L_{WA})*	88 dB(A) (K = 3 dB(A))
Raven zvočnega hrupa (L_{PA})*	80 dB(A) (K = 3 dB(A))
Vibracije**	< 4,20 m/s² (K = 1,5 m/s²)

Številka artikla	196363
Teža	0,8 kg

*) Navedene vrednosti emisij hrupa so izmerjene v skladu z normiranim testnim postopkom in jih je mogoče uporabiti za primerjavo električnih orodij med seboj. Navedene vrednosti emisij hrupa se lahko uporabi tudi za predhodno oceno obremenitve. Opozorilo: Emisije hrupa lahko med dejansko uporabo električnega orodja odstopajo od navedenih vrednosti, kar je odvisno od načina uporabe električnega orodja, še posebno od tega, katero vrsto obdelovanca obdelujemo. Treba je določiti varnostne ukrepe za zaščito uporabnika orodja, ki temeljijo na oceni obremenitve z vibracijami v dejanskih pogojih uporabe (pri tem je treba upoštevati vse deleže obratovalnega cikla, na primer čase, v katerih je električno orodje izklopljeno, in čase, v katerih je sicer vklopljeno, vendar deluje brez obremenitve).
Podatki o emisijah hrupa v skladu z Zakonom o varnosti izdelkov (ProdSG) oz. Direktivo ES o strojih: Raven zvočnega tlaka na delovnem mestu lahko preseže 80 dB(A). V tem primeru so za upravljavca potrebni zaščitni ukrepi pred hrupom (npr. nošenje ustrezne zaščite za sluh, predvidene za ta namen, in redni odmori).

**) Navedena emisijska vrednost nihanja je izmerjena po normiranem postopku preskušanja in jo lahko uporabite za primerjavo določenega orodja z drugim. Navedeno emisijsko vrednost lahko uporabite za oceno prekinitve. Emisijska vrednost nihanja se lahko med dejansko uporabo orodja razlikuje od navedene vrednost glede na vrsto in način uporabe orodja. Poskusite obdržati obremenitev zaradi vibracij kar se da nizko. Ukrep za znižanje obremenitve zaradi vibriranja je npr. omejitev delovnega časa. Pri tem morate upoštevati vse dele obratovalnega cikla (na primer čase, ko je orodje izklopljeno, in tiste, ko je vklopljeno, vendar deluje brez obremenitve). Določitev emisijske vrednosti nihanja v skladu z EN 62841-1 & EN 62841-2-4.

Čas polnjenja

Polnilnik	196264	196054, 196055
Baterija 2 Ah (196051)		
Polnilni tok	3,0 A	2,50 A
Čas polnjenja	45 min	60 min
Baterija 4 Ah (196052, 196318)		
Polnilni tok	4,30 A	2,50 A
Čas polnjenja	60 min	120 min

Pribor

Nadaljnje informacije o ustreznih akumulatorjih in nadomestnih delih sistema 1 PowerSystems najdete tukaj: glejte QR-kodo

Tartalomjegyzék

Mielőtt hozzákezdene... . . . . . **53**
Biztonsága érdekében **53**
A készülék áttekintése **56**
Üzembe helyezés **56**
Kezelés **57**
Tisztítás **57**
Selejtezés **57**
Műszaki adatok **58**
Jótállási jegy **88**

Mielőtt hozzákezdene…

Rendeltetésszerű használat

A készülék kizárólag házi használatra készült, fa, fém, műanyag és lakozott felületek száraz csiszolására alkalmas.

A készülék nem alkalmas gipsztartalmú anyagok csiszolására.

A készüléket nem terveztük ipari használatra. Be kell tartani az általánosan elismert baleset megelőzési előírásokat és a mellékelt biztonsági utasításokat.

Csak az ebben a használati leírásban szereplő tevékenységeket végezze. Minden más felhasználása nem megengedett téves használat. A gyártó nem felelős az ebből fakadó károkért.

Mire utalnak a felhasznált jelek?

Veszély jelzések és a kiemelten megjelölt utasítások. Az alábbi jeleket használjuk:



VESZELY! Közvetlen élet- és sérülésveszély! Közvetlen veszélyhelyzet, amely halálos balesetet vagy súlyos sérüléseket okoz.



FIGYELMEZTETÉS! Valószínű élet- és sérülésveszély! Általános veszélyhelyzet, amely halálos balesetet vagy súlyos sérüléseket okozhat.



VIGYÁZAT! Esetleges sérülésveszély! Vészhelyzet, amely sérüléseket okozhat.



FIGYELEM! A készülék megsérülhet! Helyzet, amely anyagi károsodásokat okozhat.



Megjegyzés: Információk, amiket a folyamatok jobb megértése céljából közöltünk.

Ez a jel mutatja a szükséges személyi védőfelszerelést:



Biztonsága érdekében

Általános biztonsági előírások

- A készülék csak akkor kezelhető biztonságosan, ha az első használat előtt a kezelő elolvasta és megértette ezt a használati utasítást.
- Ha a készüléket eladja vagy odaadja, feltétlenül adja vele ezt a használati utasítást is.

Általános biztonsági utasítások az elektromos szerszámok kezelésére



FIGYELMEZTETÉS! Olvassa el az elektromos kéziszerszámhoz mellékelt összes biztonsági megjegyzést, utasítást, illusztrációt és műszaki adatot. A biztonsági utasítások és az alábbi útmutatások be nem tartása áramütést, tüzet és/vagy komoly sérüléseket okozhat.

- **Őrizze meg a biztonsági utasításokat és útmutatásokat a jövőbeli alkalmazásokhoz.** A biztonsági utasításokban használt „elektromos szerszám" fogalma a hálózati üzemelésű elektromos szerszámokra (hálózati kábellel) és az akkus üzemelésű elektromos szerszámokra (hálózati kábel nélkül) vonatkozik.

A munkaterület biztonsága

- **A munkaterületét tartsa tisztán és legyen jól megvilágítva.** A rendetlenség vagy a munkaterület rossz megvilágítása balesetekhez vezethet.
- **Az elektromos szerszámmal ne dolgozzon robbanásveszélyes környezetben, ahol gyúlékony folyadékok, gázak vagy porok találhatók.** Az elektromos készülékek szikrát képeznek, amelyek meggyújthatják a porokat vagy gőzöket.
- **Az elektromos szerszám használata alatt tartsa távol a gyermekeket és más személyeket.** Ha elterelik a figyelmét, elveszítheti uralmát az elektromos kéziszerszám felett.

Elektromos biztonság

- **Az elektromos szerszám csatlakozó dugaszának kell találni a dugaszoló aljzatba. A dugaszon nem szabad semmilyen módon módosítani. Földeléses elektromos szerszámok üzemeltetéséhez ne alkalmazzon átalakító dugaszt.** A módosítatlan dugaszok és a megfelelő aljzatok csökkentik az elektromos áramütés kockázatát.
- **Kerülje az érintkezést a földelt felületekkel, mint például a csövek, fűtőtestek, tűzhelyek és hűtőszekrények.** Nő az elektromos áramütés veszélye, ha az Ön teste földelt.
- **Az elektromos szerszámokat tartsa távol eső vagy nedvesség hatásától.** Ha víz kerül az elektromos szerszámba, nő az áramütés kockázata.
- **Ne használja a csatlakozókábelt az elektromos kéziszerszám hordozásához, függesztéséhez vagy a dugó eltávolításához. A vezetéket tartsa távol a melegtől, olajtól, éles széktől vagy a mozgó alkatrészektől.** A sérült vagy összecsavarodott csatlakozókábel megnöveli az áramütés kockázatát.
- **Ha az elektromos szerszámot a szabadban használja, akkor csak olyan hosszabbító vezetéket használjon, amely kültérre is alkalmas.** Amennyiben kültéri használatra alkalmas hosszabbító kábelt használ, csökken az elektromos áramütés veszélye.
- **Ha nem kerülhető el az elektromos szerszám nedves környezetben való használata, akkor alkalmazzon egy FI relét.** A FI relé alkalmazása csökkenti az elektromos áramütés veszélyét.

Személyek biztonsága

- **Legyen figyelmes, figyeljen oda, mit csinál, kezelje óvatosan az elektromos szerszámokat. Ne használja az elektromos szerszámot, ha fáradt vagy kábítószer, alkohol vagy gyógyszerek befolyása alatt áll.** Egy pillanatnyi figyelmetlenség az elektromos szerszám használatakor komoly sérülésekhez vezethet.
- **Munka közben viseljen mindig személyes védőfelszerelést és védőszemüveget.** A személyes védőfelszerelés viselése, a porálarc, csúszásmentes biztonsági lábbeli, védősisak vagy fülvédő, az elektromos szerszám típusától és alkalmazásától függően csökkenti a sérülések kockázatát.
- **Kerülje a véletlenszerű üzembe helyezést. Bizonyosodjon meg, hogy az elektromos szerszám ki van kapcsolva, mielőtt a hálózatra és/vagy az akkura csatlakoztatná, kézbe venné, vagy szállítaná.** Balesetekhez vezethet, ha szállítás közben az ujját az elektromos szerszám kapcsolóján tartja, vagy ha a szerszámot bekapcsolva csatlakoztatja a hálózatra.
- **Az elektromos szerszám bekapcsolása előtt távolítson el róla minden beállító szerszámot vagy csavarkulcsot.** Egy szerszám vagy kulcs, amely a forgó készülékrészben található, sérülésekhez vezethet.
- **Kerülje a nem természetes testtartást. Gondoskodjon a stabil állásról és mindig őrizze meg egyensúlyát.** Ily módon jobban jobban uralhatja az elektromos szerszámot váratlan helyzetekben.
- **Viseljen megfelelő ruházatot. A bő ruhákat vagy az ékszerek használata tilos. Haját és ruháját tartsa a mozgásban lévő részektől távol.** A bő ruhát, ékszert vagy hosszú hajat elkaphatja a szerszám valamelyik mozgó része.
- **Amennyiben porszívó és -gyűjtő berendezések telepíthetők, azokat megfelelően csatlakoztassa és üzemeltesse.** Egy porelszívó használata csökkenti a por általi veszélyeztetéseket.
- **Legyen figyelmes és ne hagyja figyelmen kívül az elektromos szerszámokra vonatkozó biztonsági szabályokat, még akkor sem, ha ismeri az elektromos szerszámot, akár számos használat után is.** A figyelmetlen cselekvés másodpercek töredéke alatt súlyos sérülésekhez vezethet.

Az elektromos szerszámok használata és kezelése

- **Az elektromos szerszám túlterhelése tilos. A munkájához megfelelő elektromos szerszámokat használjon.** A megfelelő elektromos szerszámmal jobban és biztonságosabban dolgozik az adott teljesítményzónában.
- **Ne használjon meghibásodott kapcsolójú elektromos szerszámot.** Azon elektromos szerszám, amelyet nem lehet többé be- vagy kikapcsolni, veszélyes, és meg kell javíttatni.
- **A beállítások meghatározása, a tartozékok cseréje, vagy a készülék tárolása előtt, húzza ki a dugaszt az aljzatból és/vagy távolítsa el az akkumulátort.** Ezek az óvintézkedések meggátolják az elektromos szerszám véletlenszerű elindítását.
- **A nem használt elektromos szerszámokat tartsa gyermekektől távol. A készüléket kizárólag megfelelően képzett személyek használhatják, illetve olyan személyek, akik elolvasták az említett utasításokat.** Az elektromos szerszámok veszélyesek, ha tapasztalatlan személyek használják őket.
- **Biztosítsa az elektromos szerszámok és szerszámrészek megfelelő karbantartását. Ellenőrizze, hogy a forgó részek kifogástalanul működnek-e és nem akadnak meg, hogy az alkatrészek törtek-e el vagy oly mértékben sérültek-e, hogy az elektromos szerszám működését befolyásolják. Mielőtt üzembe helyezné a készüléket, javíttassa meg a meghibásodott alkatrészeket.** Sok balesetet az elektromos szerszámok rossz karbantartása okozza.
- **A vágószerszámokat tartsa élesen és tisztán.** A gondosan ápolt vágószerszámok, éles vágóéllel kevésbé csípődnek be és könnyebben vezethetők.
- **Az elektromos szerszámot, tartozékot, szerszámfejeket stb. alkalmazza a következő utasítások alapján. Vegye figyelembe ekkor a munkakörülményeket és az elvégzendő tevékenységet.** Az elektromos szerszámok más célra való használata, mint az előírt alkalmazások, veszélyes helyzetekhez vezethet.
- **A fogantyúkat és azok felületeit tartsa szárazon, tisztán, olaj- és zsírmentesen.** A csúszós fogantyúk és a fogófelületek veszélyeztetik az elektromos szerszám biztonságos kezelését és irányítását előre nem látható helyzetekben.

Akkus szerszámok használata és kezelése

- **Csak a gyártó által ajánlott töltőkészülékeket használja az akkumulátorok töltéséhez.** Egy adott akkumulátortípushoz tervezett töltő tűzveszélyt okozhat, ha más akkumulátorokkal használja.
- **Az elektromos szerszámokban csak az arra előírt akkumulátort használja.** Más típusú akkuk használata sérülésekhez és tűzveszélyhez vezethet.
- **A nem használatos akkumulátort tartsa távol az irodai csiptetőktől, érméktől, kulcsoktól, szegektől, csavaroktól vagy más kisméretű fémtárgyaktól, amelyek a kapcsolók áthidalását okozhatják.** Az akkuérintkezők közti rövidzárlat égési sérüléseket vagy tüzet okozhat.
- **A helytelen használat során az akkumulátorból folyadék szivároghat ki. Kerülje az érintkezést a folyadékkal. Ha véletlenül ráömlik, alaposan öblítse le vízzel. Ha a folyadék a szembe kerül, további orvosi segítséget is vegyen igénybe.** A kifolyó akkumulátorfolyadék bőrpírhoz vagy égési sérülésekhez vezethet.
- **Ne használjon sérült vagy módosított akkumulátort.** A sérült vagy módosított akkumulátorok kiszámíthatatlanul viselkedhetnek, és tüzet, robbanást vagy sérülést okozhatnak.
- **Ne tegye ki az akkumulátort tűznek vagy túl magas hőmérsékletnek.** Tűz vagy 130 °C feletti hőmérséklet robbanást okozhat.

- **Kövesse az összes töltési utasítást, és soha ne töltse az akkumulátort vagy az akkumulátoros szerszámot a használati utasításban megadott hőmérsékleti tartományon kívül.** A helytelen töltés vagy a jóváhagyott hőmérsékleti tartományon kívüli töltés tönkreteheti az akkumulátort, és növelheti a tűzveszélyt.
- **Az akkumulátort csak a gyártó termékeiben használja.** Az akkumulátort csak így lehet megvédeni a veszélyes túlterheléstől.

Szerviz

- **Javíttassa elektromos szerszámát kizárólag szakképzett személyzettel és eredeti cserealkatrészekkel.** Ezzel biztosítja az elektromos szerszám biztonságos használatának megőrzését.
- **Soha ne szervizelje a sérült akkumulátorokat.** Az akkumulátorok karbantartását kizárólag a gyártó vagy a hivatalos szervizközpontok végezhetik.
- **Ne nyissa fel az akkumulátort.** Szakszerűtlen beavatkozások miatt az akkumulátor megsérülhet.
- **Az akkumulátort ne tegye ki hő, tűz, víz vagy nedvesség hatásának.** Ez robbanásveszélyt okoz.
- **Az akkumulátorok megrongálódása vagy szakszerűtlen kezelése esetén abból gőzök léphetnek ki. Az akkumulátor kigyulladhat vagy felrobbanhat.** Azonnal juttasson friss levegőt a helyiségbe, és ha panaszai vannak, keressen fel egy orvost. A gőzök ingerelhetik a légutakat.
- **Az akkumulátort hegyes tárgyak, például tűk vagy csavarhúzók, vagy külső erőbehatások megrongálhatják.** Belső rövidzárlat léphet fel és az akkumulátor kigyulladhat, füstöt bocsáthat ki, felrobbanhat, vagy túlhevülhet.
- **Óvja meg az elektromos kéziszerszámot a forróságtól, például a tartós napsugárzástól, a tűztől, a szennyezésektől, a víztől és a nedvességtől.** Robbanásveszély és rövidzárlat veszélye áll fenn.

Biztonsági utasítások a töltőkészülékhez

- **A töltőkészülékeket tartsa távol esőtől vagy nedvességtől.** Ha víz jut be egy töltőkészülékbe, az növeli az áramütés kockázatát.
- **A töltőkészüléket tartsa tisztán.** A szennyeződések ugyanis elektromos áramütést okozhatnak.
- **Minden használhat előtt vizsgálja meg a töltőkészüléket, a kábelt és a csatlakozót.** Ne használja a töltőkészüléket, ha sérüléseket lát rajta.
- **A töltőkészüléket ne nyissa fel, és csak képzett szakemberrel és csak eredeti pótalkatrészek használatával javíttassa.** A sérült töltőkészülékek, kábelek és csatlakozók növelik egy áramütés veszélyét.
- **Ne működtesse a töltőkészüléket könnyen meggyulladó talajon (pl. papíron, textilen stb.), ill. éghető környezetben.** A töltőkészüléken a töltéskor keletkező hő tűzveszélyt okoz.
- **Ügyeljen a gyerekekre és gondoskodjon arról, hogy ne játsszanak a töltőkészülékkel. Gyerekek és korlátozott fizikai vagy szellemi képességekkel rendelkező személyek a töltőkészüléket csak felügyelet mellett használhatják, vagy ha a használatát megmutatták nekik.** A gondos oktatás csökkenti a hibás kezelések és a sérülések valószínűségét.

Biztonsági utasítások a rezgőcsiszolóhoz

- **Ezt az elektromos kéziszerszámot csiszológépként kell használni Tartson be minden biztonsági utasítást, vegye figyelembe a leírásokat, ábrákat és adatokat, amelyeket a villamos kéziszerszámával megkap.** Ha nem tartja be a következő utasításokat, a következmény áramütés, tűz és/vagy súlyos sérülés lehet.
- **Ne használjon olyan tartozékokat, amelyeket a gyártó nem kifejezetten ehhez az elektromos kéziszerszámhoz tervezett és javasolt.** Csak az a tény, hogy egy tartozék az elektromos kéziszerszámra erősíthető, nem garantálja a biztonságos használatát.
- **Az elektromos kéziszerszámot csak száraz csiszolásra használja.** Ha víz hatol be egy elektromos készülékbe, az növeli az áramütés kockázatát.
- **Figyelem tűzveszély! Kerülje el a csiszolt áru és a csiszoló túlmelegedését. A munkaszünetek előtt mindig ürítse ki a portartályt.** A portartályban (vagy a porszívó szűrőjében) lévő csiszolási por kedvezőtlen körülmények között képes az öngyulladásra.
- **Tájékozódjon a csiszolni kívánt felületről és az esetleg képződő porokról és gőzökről. Kétséges esetben a képződő porok és gőzök még csekély részét se lélegezze be.** Bizonyos felületek csiszolásakor
(Különféle fémek, ásványok vagy fák, továbbá időjárásvédő mázolások) káros/mérgező gőzök keletkezhetnek, amelyek allergiás reakciót vagy súlyos megbetegedést válthatnak ki. Ne lélegezze be ezeket a porokat és gőzöket és kerülje el velük az érintkezést. Azbesztartalmú anyagokat csak szakszemélyzet dolgozhat fel.

További biztonsági utasítások

- **Rögzítse a munkadarabot.** A munkadarabot egy satuban vagy befogó szerkezetben rögzítve biztosíthatja a visszarúgás vagy kihajítás ellen (pl. ha a szerszám elakad).
- **Tartsa tisztán a munkahelyét.** Különféle anyagok által okozott összekeveredő szennyezés különösen veszélyes. A könnyűfémpor (pl. alumínium) könnyen meggyulladhat vagy felrobbanhat.
- **Ne használja a sérült kábeles elektromos kéziszerszámot. Ne érintse meg a sérült kábelt, és azonnal húzza ki a hálózati dugót.** A sérült kábel megnöveli az áramütés veszélyét.
- **Kerülje el a készülék és a munkadarab túlhevülését.** A túl nagy hő miatt a szerszám és a készülék megsérülhet.
- **A fogantyúkat tartsa szárazon és zsírmentesen.** A csúszós fogantyúk baleseteket okozhatnak.
- **Mindig tartsa be az érvényes nemzeti és nemzetközi biztonsági, egészség- és munkavédelmi előírásokat.** A munka felvétele előtt tájékozódjon a készülék alkalmazási helyén érvényes előírásokról.

- Vegye figyelembe, hogy a mozgatható alkatrészek a szellőző és légtelenítő nyílások mögött is lehetnek.
- Vegye figyelembe, hogy a mozgatható alkatrészek a szellőző és légtelenítő nyílások mögött is lehetnek.

Por elszívása

Káros lehet az egészségére az olyan anyagokból származó por, mint az ólomtartalmú festék, néhány fafajta, ásványi anyagok és fém. A porok megérintése vagy belégzése allergiás reakciókat válthat ki, és/vagy a felhasználó vagy a közelében tartózkodó személyek légútjain megbetegedéseket idézhet elő. Bizonyos fatípusokból, pl. a tölgy- vagy bükkfából származó porok rákot is okozhatnak, különösen a fa kezeléséhez használt (kromát, favédőszer) adalékanyagokkal együtt. Azbeszttartalmú anyagokat csak szakemberek dolgozhatnak fel.

– Mindig használjon porelszívást.
– Gondoskodjon a munkahely jó szellőzéséről.
– Mindig viseljen porvédő maszkot.
– Tartsa be a feldolgozandó anyagokra vonatkozó országos előírásokat.

Rezgésveszély

VIGYÁZAT! Sérülésveszély rezgés miatt! Mindenekelőtt a keringési zavarokkal rendelkező személyeknél a rezgés a véredények vagy idegek sérülését okozhatja.

A következő tünetek észlelésekor azonnal szakítsa félbe a munkát és forduljon orvoshoz: a testrészek elzsibbadása, érzékelésvesztés, viszketés, szúrás, fájdalom, bőrszín elváltozása.

A műszaki adatoknál megadott rezgési érték a készülék fő alkalmazásait jelöli. A tényleges létező rezgés használat alatt eltérő lehet a következő tényezők miatt:

- nem rendeltetésszerű használat;
- nem megfelelő szerszámfejek;
- nem megfelelő anyag;
- elégtelen karbantartás.

A következő utasítások betartásával lényegesen lecsökkentheti a veszélyeket:

– Tartsa karban a készüléket a használati útmutatóban található utasítások szerint.
– Kerülje a készülék használatát alacsony hőmérsékleten.
– A hideg évszakban testét és különösen a kezeit tartsa melegen.
– Tartson időszakos szüneteket, és közben mozgassa a kezeit a vérkeringés serkentésére.
- A készüléken lévő jelzéseket nem szabad eltávolítani vagy letakarni. A készüléken lévő, már nem olvasható feliratokat haladéktalanul cserélje ki.

Üzembe helyezés előtt olvassa el és tartsa be a használati útmutatót.

Az akkut csak beltérben szabad feltölteni.

Az akku nem tehető a háztartási hulladékok közé!

Az akku nem tehető vizekbe!

Az akkut tilos elégetni!

Az akkut nem szabad napsugárzásnak és magas hőmérsékletnek kitenni!

Személyi védőfelszerelések

Erős porképződéssel járó munkavégzés közben viseljen porvédő álarcot.

A csiszolókészülékkel végzett munka közben viseljen védőszemüveget.

Viseljen hallásvédőt.

A készülék áttekintése

Megjegyzés: A készüléke tényleges kinézete eltérhet az ábráktól.

► *3. old., 1. ábra*

1. Be-Ki kapcsoló
2. Akku (nincs a szállított alkatrészek között)
3. Portartály
4. Csiszolólap
5. Maradék teljesítmény kijelző
6. A kapacitás kijelző nyomógombja
7. Reteszelőgomb
8. Ellenőrző lámpák
9. Akkutöltő állomás (nincs a szállított alkatrészek között)

Szállítási terjedelem

- Akkus multicsiszoló
- Csiszolópapír (3×)
- Portartály
- Adapter a porszíváshoz
- Használati útmutató

Üzembe helyezés

Az akku feltöltése

Megjegyzés: Az akkumulátor és a töltőkészülék nem tartozik a csomaghoz, azt kereskedőjénél rendelheti meg (► *Tartozék – 58. old.*).

FIGYELMEZTETÉS! Sérülésveszély! Tartsa be a biztonsági utasításokat, amikor akkus készülékeket kezel.

FIGYELEM! Fennáll a készülék károsodásának veszélye! Az akkut ne merítse le teljesen.

Megjegyzés: Ha az akku teljesen fel van töltve, a töltő állomás automatikusan a fenntartó töltésre kapcsol át. Az akku maradhat tartósan a töltő állomáson.

Az első üzembe helyezése előtt az akkut fel kell tölteni (töltési idő: ► *Töltési idő – 58. old.*).

► *3. old., 3. ábra*

– Nyomja be a reteszelőgombot (7) és húzza ki az akkut a készülékből.

► *3. old., 4. ábra*

– Az akkut helyezze bele a töltési állomásba.
– A töltési állomás hálózati dugaszát csatlakoztassa a dugaszoló aljzatba.

A töltési állapotot a (8) ellenőrző lámpa jelzi ki.

– Az akkut helyezze be a készülékbe úgy, hogy biztosan kattanjon a helyére.

Az akku maradék teljesítményének ellenőrzése

– Nyomja meg a gombot (6).

Az akku maradék teljesítményét az (5) ellenőrző lámpái jelenítik meg.

A csiszolópapír felhelyezése

Megjegyzés: Ha a készüléket porelszívással üzemelteti, használjon lukasztott csiszoló anyagot.

Úgy fogja fel a lukasztott csiszoló anyagot, hogy lukjai fedjék a csiszoló lap lukjait.

A csiszolópapír rögzítése tépőzárral történik.

– Gondosan igazítsa be a csiszolópapírt és szilárdan nyomja rá a csiszolólapra.
– A készüléket a csiszoló lappal együtt nyomja erőteljesen egy sík felületre és rövid időre kapcsolaja be.

Por elszívása

VIGYÁZAT! A por az egészséget veszélyezteti! Az egészségre különösen veszélyes vagy száraz porok elszívásához használjon különleges szívókészüléket.

Megjegyzés: A porelszívó legyen alkalmas a megmunkálásra váró anyaghoz.

► *4. old., 5. ábra*

– Húzza teljesen a (3) portartályt a készülékből.

► *4. old., 6. ábra*

– A porelszívás (10) adapterét az ábra szerint szerelje fel.
– Egy alkalmas porszívó szívótömlőjét dugja fel a porelszívás adapterére.

Megjegyzés: A portartályt mindig időben kell kiüríteni, hogy a por felvétele optimálisan megmaradjon.

Kezelés

Bekapcsolás előtt vizsgálja meg!

Ellenőrizze a készülék biztonságos állapotát:

– Ellenőrizze, hogy ne legyenek látható sérülések.
– Vizsgálja meg, hogy a készülék minden alkatrésze stabilan van felszerelve.

Be-/kikapcsolás

– Bekapcsolás: Állítsa a (1) Be-Ki-kapcsolót a **[I]** helyzetbe.
– Kikapcsolás: Állítsa a (1) Be-Ki-kapcsolót a **[O]** helyzetbe.

Csiszolás

VESZÉLY! Az elektromos áramütés életveszélyt okoz! A készüléket csak száraz csiszolásra szabad használni.

Megjegyzés: A túlzott rányomás nem hoz nagyobb csiszolási teljesítményt, hanem a készüléket és a csiszolópapírt gyorsabban használja el.

Megjegyzés: Mindig a tükrösítő lap teljes felületével dolgozzon, ne csak az élével.

Megjegyzés: A függőleges felületeken végzett munkákhoz tartsa úgy az készüléket, hogy a porgyűjtő doboz lefelé mutasson.

– Fogja be, vagy biztonságosan tartsa meg a munkadarabot.
– Kapcsolja be a készüléket és egyenletes nyomással nyomja rá a csiszolni kívánt felületre.
– Mindig egyenletes mozgással és csak enyhe nyomással dolgozzunk.

Tisztítás

VESZÉLY! Sérülésveszély! Mielőtt bárminemű munkálatot végezne a készüléken, távolítsa el az akkumulátort.

Tisztítás áttekintése

Rendszeresen, az alkalmazási viszonyoknak megfelelően

Mit?	Hogyan?
Tisztítsa meg a motor szellőzőnyílását a portól.	Használjon porszívót, kefét vagy ecsetet.
Tisztítsa meg a készüléket.	A készüléket enyhén nedves kendővel törölje le.

Selejtezés

A készülék selejtezése

Az áthúzott kuka szimbólum jelentése a következő: Az elemeket és akkukat, az elektromos és elektronikus készülékeket nem szabad a háztartási hulladékok közé tenni. Ezek a környezetre és egészségre káros anyagokat tartalmazhatnak.

A felhasználó köteles a régi elektromos készülékeket, a készülék használt elemeit és akkumulátorait a háztartási hulladékoktól különválasztva a hivatalos gyűjtőhelyen keresztül ártalmatlanítani a szakszerű további feldolgozás biztosításához. A leadás a jogszabályi előírásoknak megfelelően díjmentesen végezhető, pl. településihulladék-ártalmatlanító társaságon vagy kereskedőn keresztül.

Az olyan elemeket, akkumulátorokat és lámpákat, amelyek nincsenek fixen beépítve a régi elektromos készülékbe és roncsolásmentesen eltávolíthatók belőle, ártalmatlanítás előtt ki kell venni és külön kell ártalmatlanítani. Az összes rendszer lítium elemeit és akkucsomagjait csak lemerült állapotban szabad leadni a visszavételi helyen. Az elemeket a pólusok leragasztásával kell védeni a rövidzárlat ellen.

Minden végfelhasználó saját maga felel az ártalmatlanítandó készüléken lévő személyes adatainak törléséért.

A csomagolás selejtezése

A csomagolás anyaga karton és megfelelően jelölt műanyag, ami újra hasznosítható.

– Ezeket juttassa el az újrahasznosításba.

Műszaki adatok

Cikkszám	196363
Névleges feszültség	
• maximum	20 V⎓
• névleges	18 V⎓
Üresjárati fordulatszám	11000 min^{-1}
A csiszolópapír méretei	242 × 101 × 145 mm

Cikkszám	196363
Zajteljesítmény szintje (L_{WA})*	88 dB(A) (K = 3 dB(A))
Hangnyomásszint (L_{PA})*	80 dB(A) (K = 3 dB(A))
Rezgés**	< 4,20 m/s^2 (K = 1,5 m/s^2)
Tömeg	0,8 kg

*) A megadott zajkibocsátási értékek mérése szabványosított vizsgálati eljárással történt, a megadott értékek támogatják az elektromos kéziszerszámok összehasonlítását. A megadott zajkibocsátási értékek a rezgések okozta hatások előzetes becslésére is használhatók. Figyelmeztetés: Használat közben az elektromos szerszám zajkibocsátása eltérhet a megadott értékektől, használat és a megmunkált darab típusának függvényében. A felhasználó biztonságának céljából szükséges a megfelelő óvintézkedések meghatározása a tényleges használati körülmények közötti vibrációs terhelés becslése alapján (szükséges az üzemi ciklus részletes megfigyelése, például az elektromos kéziszerszám be- és kikapcsolásakor, amennyiben az adott szerszám terhelés nélkül működik).
A zajkibocsátásra vonatkozó információk a termékbiztonsági törvény (ProdSG) és az EK gépekre vonatkozó irányelvének megfelelően: A hangnyomásszint a munkavégzés helyén meghaladhatja a 80 dB(A) értéket. Ebben az esetben zajvédelmi intézkedésekre van szükség a kezelő számára (pl. megfelelő és alkalmas hallásvédő viselése és rendszeres szünetek beiktatása).

**) A megadott rezgéskibocsátási értéket egy szabványos vizsgálati eljárás során mérték, és alkalmazható egy szerszám összehasonlítására más szerszámmal; a megadott rezgéskibocsátási érték alkalmazható a kitettség bevezető felbecslésére is. A rezgéskibocsátási érték a szerszám tényleges használata közben eltérhet a megadott értéktől, a szerszám használati típusától és módjától; próbálja a rezgési terhelést minél kisebbre csökkenteni. A rezgési terhelés csökkentésére egy intézkedés lehet pl a munkaidő korlátozása. Az üzemelési ciklus minden részét figyelembe kell venni (például azt az időt, amikor a szerszám ki van kapcsolva, és azt is, amikor be van kapcsolva, de terhelés nélkül fut). A rezgéskibocsátási értékek meghatározása EN 62841-1 & EN 62841-2-4 szerint.

Töltési idő

Töltőkészülék	196264	196054, 196055
2 Ah akku (196051)		
Töltőáram	3,0 A	2,50 A
Töltési idő	45 min	60 min
4 Ah akku (196052, 196318)		
Töltőáram	4,30 A	2,50 A
Töltési idő	60 min	120 min

Tartozék

Az 1 PowerSystems rendszerhez használható akkumulátorokról és pótalkatrészekről további információt itt talál: lásd QR-kód

Kazalo

Prije nego što počnete... 59
Za Vašu sigurnost 59
Pregled Vašeg uređaja 62
Puštanje u rad 62
Rukovanje 63
Čišćenje 63
Odlaganje na otpad 63
Tehnički podatci 63
Prava na žalbu 88

Prije nego što počnete…

Namjenska upotreba

Uređaj je isključivo namijenjen za nekomercijalno korištenje za suho brušenje drveta, metala, plastike i lakiranih površina.

Uređaj nije prikladan za brušenje materijala koji sadrže gips.

Uređaj nije koncipiran za komercijalnu upotrebu. Opšte prihvaćeni propisi o sprječavanju nesreća i priložena sigurnosna uputstva moraju se poštovati.

Obavljati samo djelatnosti koje su opisane u ovom uputstvu za upotrebu. Svaka druga primjena je zloupotreba. Proizvođač nije odgovoran za štete nastale po tom osnovu.

Šta znače upotrijebljeni simboli?

U uputstvu za upotrebu su upozorenja na opasnost i ostale upute jasno označene. Koriste se slijedeći simboli:



OPASNOST! Neposredna opasnost po život i opasnost od povreda! Neposredna opasna situacija koja za posljedicu može imati smrt ili teške povrede.



UPOZORENJE! Vjerovatna opasnost po život i opasnost od povreda! Opšta opasna situacija koja za posljedicu može imati smrt ili teške povrede.



OPREZ! Eventualna opasnost od povreda! Opasna situacija koja za posljedicu može imati povrede.



PAŽNJA! Opasnost od oštećenja uređaja! Situacija koja za posljedicu može imati materijalne štete.



Uputa: Informacije koje se daju radi boljeg razumijevanja procesa.

Ovi simboli označavaju potrebnu osobnu zaštitnu opremu:



Za Vašu sigurnost

Opće sigurnosne upute

- Za sigurno rukovanje uređajem korisnik mora pročitati i razumjeti ove upute za uporabu prije prvog korištenja uređaja.
- Ako prodate ili poklonite uređaj, obvezno dajte i upute za uporabu.

Opće sigurnosne upute za električne alate



UPOZORENJE! Pročitajte sve sigurnosne napomene, smjernice, ilustracije i tehničke podatke koje su priložene uz ovaj električni alat. Greške prilikom pridržavanja sigurnosnih napomena i niže navedenih uputa mogu izazvati električni udar, požar i/ili teške ozljede.

- **Sve upute za upotrebu i sigurnosne upute pohranite za ubuduće.** Pojam „Električni alat“ koji se koristi u sigurnosnim napomenama, odnosi se na električne alate priključene na mrežu (sa mrežnim kablom) i električne alate na akumulatorski pogon (bez mrežnog kabla).

Sigurnost na radnom mjestu

- **Svoje područje rada držite čistim i dobro osvijetljenim.** Nered ili neosvijetljeno radno područje može prouzrokovati nezgode.
- **Sa električnim alatom nemojte raditi u području u kojem postoji opasnost od eksplozija, goruće tekućine, plinovi ili prašine.** Električni alati stvaraju iskre, koje mogu zapaliti prašinu ili pare.
- **Djecu i druge osobe za vrijeme korištenja električnog uređaja držite podalje.** Ako vam je odvraćena pažnja možete izgubiti kontrolu nad električnim alatom.

Električna sigurnost

- **Priključni utikač električnog alata mora odgovarati u utičnicu. Utikač se ni u kom slučaju ne smije izmijeniti. Adapterski utikač nemojte koristiti zajedno sa električnim alatima koji su zaštitno uzemljeni.** Nepromijenjeni utikači i odgovarajuće utičnice smanjuju rizik električnog udara.
- **Izbjegavajte kontakt tijela sa uzemljenim površinama kao što su to cijevi, grijalice, štednjaci i hladnjaci.** Postoje povišeni rizik kroz električni udar, ako je Vaše tijelo uzemljeno.
- **Električne alate držite dalje od kiše ili vlage.** Prodiranje vode u električni alat povećava rizik od električnog udara.
- **Priključni vod nemojte koristiti u druge svrhe kako biste električni alat nosili, objesili ili utikač iskopčali iz utičnice. Priključni vod držite dalje od vrućine, ulja, oštrih rubova ili rotirajućih dijelova.** Oštećeni ili omotani priključni vodovi povećavaju rizik električnog udara.
- **Kada radite sa električnim alatom na otvorenom, koristite isključivo produžne kablove koji su pogodni i za rad u vanjskom prostoru.** Korištenje produžnog kabla koji je pogodan za vanjski prostor smanjuje rizik od električnog udara.
- **Ukoliko se pogon električnog uređaja u vlažnoj okolini ne može izbjeći, koristite zaštitnu sklopku struje kvara.** Korištenje sklopke protiv struje kvara smanjuje rizik od električnog odara.

Sigurnost osoba

- **Budite oprezni, pazite na ono što radite i pažljivo postupajte prilikom rada sa električnim alatom. Nemojte raditi sa električnim alatom, ako ste umorni ili ako stojite pod drogama, alkoholom ili medikamentima.** Jedan trenutak nepažnje prilikom korištenja električnog alata može dovesti do ozbiljnih ozljeda.
- **Nosite osobnu zaštitnu opremu i uvijek zaštitne naočale.** Nošenje osobne zaštitne opreme kao što je to zaštitna maska protiv prašine, neklizajuće sigurnosne cipele, zaštitna kaciga ili zaštita za sluh, ovisno o vrsti i korištenju električnog alata, smanjuje rizik od ozljeda.
- **Izbjegavajte nenamjeravano puštanje u pogon. Uvjerite se, da je električni alat isključen prije nego ga prikopčate na napajanje strujom i/ili akumulator, ili ga uzmete ili nosite.** Ukoliko dok nosite električni alat prst držite na prekidaču ili ako uključen uređaj prikopčate na struju, to može prouzrokovati nezgode.
- **Uklonite alate za podešavanje ili odvijače prije nego uključite električni alat.** Alat ili ključ, koji se nalazi u rotirajućem dijelu uređaja, može dovesti do ozljeda.
- **Izbjegavajte nenormalno držanje tijela. Pobrinite se za stabilan položaj i uvijek držite ravnotežu.** Kroz to električni alat možete bolje kontrolirati u neočekivanoj situaciji.
- **Nosite prikladnu odjeću. Nemojte nositi široku odjeću ili nakit. Kosu i odjeću držite dalje od pokretnih dijelova.** Labava odjeća, nakit ili duga kosa mogu biti zahvaćeni od rotirajućih dijelova.
- **Ako postoji mogućnost montaže usisivača i uređaja za prihvat, onda se isti trebaju priključiti i pravilno koristiti.** Korištenje usisavača za prašinu može smanjiti ugrožavanje prouzrokovano prašinom.
- **Nemojte biti pretjerano samouvjereni i nemojte zanemarivati sigurnosne propise za električni alat, čak i ako ste detaljno upoznati sa električnim alatom nakon višestruke upotrebe.** Nepažljivo djelovanje može u roku od djelića sekunde dovesti do teških povreda.

Korištenje i rukovanje sa električnim alatom

- **Nemojte preopterećivati električni alat. Za vaš rad koristite samo za to predviđeni električni alat.** Sa odgovarajućim električnim uređaj radite bolje i sigurno u naznačenom području učinka.
- **Nemojte koristiti električni alat čija je sklopka defektna.** Električni alat, koji se više ne može uključiti ili isključiti, je opasan i mora biti popravljen.
- **Utikač iskopčajte iz utičnice i/ili uklonite akumulator prije nego izvršite podešavanja na uređaju, mijenjate dijelove pribora ili odložite električni alat.** Ta mjera opreza sprječava nenamjeravano pokretanje električnog alata.
- **Nekorištene električne alate čuvajte izvan dosega djece. Nemojte dozvoliti da električni alat koriste osobe, koje sa istim nisu upoznate ili koje nisu pročitale ove smjernice.** Električni alati su opasni ako ih koriste neiskusne osobe.
- **Električne alate i dijelove pribora njegujte pažljivo. Provjerite da li pokretni dijelovi uređaja ispravno funkcionišu i da nisu zaglavljeni, provjerite da li su dijelovi puknuti ili tako oštećeni, da to utiče na funkciju električnog alata. Oštećene dijelove dajte popraviti prije korištenja uređaja.** Veliki broj nezgoda zasniva ne lošem održavanju električnih uređaja.
- **Alat za rezanje uvijek držite oštar i čist.** Pažljivo njegovani alat za rezanje sa oštrim bridovima se manje zaglavljuje i uvijek se lakše vodi.
- **Električni alat, pribor, uložne alate itd. koristite prema ovim uputama. Pri tome obratite pozor na uvjete i vrstu rada koji se treba provesti.** Korištenje električnih alata u druge svrhe osim onih namijenjenih može dovesti do opasnih situacija.
- **Održavajte ručke i površine ručki suhim, čistim i bez ulja i masti.** Klizave ručke i površine ručki ne omogućavaju bezbjedno rukovanje i kontrolu električnog alata u nepredvidljivim situacijama.

Korištenje i rukovanje sa alatom na akumulatorski pogon

- **Akumulatore punite isključivo pomoću punjača koje je preporučio proizvođač.** Kod punjača, koji je namijenjen za određenu vrstu akumulatora, postoji opasnost od požara, ukoliko se koristi sa drugim akumulatorom.
- **Koristite samo predviđene akumulatore u električnim alatima.** Korištenje drugog akumulatora može dovesti do ozljeda i opasnosti od požara.
- **Akumulatore koje ne koristite držite dalje od uredskih spojnica, kovanica, ključeva, čavla, vijaka ili drugih malih metalnih predmeta pošto se može prouzrokovati premošćenje kontakata.** Kratki spoj između kontakta akumulatora za posljedicu može imati opekotine i požar.
- **Usljed pogrešne primjene iz akumulatora može isteći tečnost. Izbjegavajte kontakt sa istom. Kod slučajnog kontakta dobro isprati sa vodom. Ako tekućina dospije u oči dodatno potražite liječničku pomoć.** Tekućina akumulatora može dovesti do iritacija kože i opekotina.
- **Nemojte koristiti oštećeni ili modificirani akumulator.** Oštećeni ili modificirani akumulatori se mogu ponašati na nepredvidljiv način i dovesti do vatre, eksplozije ili opasnosti od ozljeda.
- **Akumulator nemojte izlagati vatri ili pretjerano visokim temperaturama.** Vatra ili temperature iznad 130 °C mogu izazvati eksplozije.
- **Slijedite sva uputstva za punjenje i nikada nemojte puniti akumulator ili akumulatorski alat izvan temperaturnog područja navedenog u uputstvu za rad.** Pogrešno punjenje ili punjenje izvan dozvoljenog temperaturnog područja može uništiti akumulator i povećati opasnost od požara.
- **Koristite akumulator samo sa proizvodima ovog proizvođača.** Samo tako se akumulator štiti od opasnog preopterećenja.

Servis

- **Električni alat za popravak prepustite isključivo kvalificiranom stručnom osoblju uz korištenje originalnih zamjenskih dijelova.** Time će se osigurati, da sigurnost električnog alata ostaje održana.
- **Nikada ne održavajte oštećene akumulatore.** Svako održavanje akumulatora treba vršiti samo proizvođač ili ovlaštene servisne službe za kupce.
- **Nemojte otvarati bateriju.** Nestručnim zahvatima baterija se može oštetiti.
- **Ne izlažite bateriju toplini, vatri, vodi i vlazi.** Postoji opasnost od eksplozije.
- **Kod oštećenja i nestručne upotrebe akumulatora može doći do isparavanja. Akumulator može da izgori ili da eksplodira.** Uzmite svež vazduh i potražite lekara ako dođe do tegoba. Para može nadražiti disajne puteve.
- **Baterija može da se ošteti oštrim predmetima, kao npr. ekserima ili odvijačima zavrtnjeva ili usled dejstva neke spoljne sile.** Može da dođe do internog kratkog spoja i akumulatorska baterija može da izgori, dimi, eksplodira ili da se pregreje.
- **Zaštitite akumulator od izvora toplote, npr. i od trajnog sunčevog zračenja, vatre, prljavštine, vode i vlage.** Postoji opasnost od eksplozije i kratkog spoja.

Sigurnosne upute za punjače

- **Punjač držite podalje od kiše ili vlage.** Prodiranje vode u punjač povećava rizik električnog udara.
- **Održavajte punjač čistim.** Zbog prljavštine postoji opasnost električnog udara.
- **Prije svakog korištenja provjerite punjač, kabel i utikač.** Nemojte koristiti punjač ukoliko utvrdite štete.
- **Punjač ne otvarajte sami i neka Vam ga popravlja samo kvalificirano stručno osoblje i to samo originalnim rezervnim dijelovima.** Oštećeni punjači, kabel i utikač povećavaju rizik od električnog udara.
- **Punjač ne koristite na lako zapaljivoj podlozi (npr. papiru, tkaninama itd.), odn. u zapaljivoj okolini.** Zbog zagrijavanja punjača koje nastaje tijekom punjenja postoji opasnost od požara.
- **Nadzirite djeci i osigurajte da se djeca ne igraju punjačem. Djeca ili osobe s mentalnim ili psihičkim ograničenjima smiju se koristiti punjačem samo pod nadzorom ili ako su prethodno upućeni u korištenje punjačem.** Pažljivo upućivanje u rad umanjuje mogućnost od pogrešnog rukovanja i ozljeda.

Sigurnosne upute za vibracionu brusilicu

- **Ovaj električni alat koristi se kao brusilica. Obratite pozornost na sve sigurnosne upute, naputke, prikaze i podatke koje ćete dobiti sa uređajem.** Ako ne slijedite sljedeće upute može doći do električnog udara, požara i/ili teških ozljeda.
- **Nemojte koristiti pribor, kojeg proizvođač nije specijalno predvidio i preporučio za ovaj električni alat.** Činjenica da pribor možete pričvrstiti na Vašem električnom alatu ne jamči Vam sigurnu upotrebu.
- **Električni alat koristite samo za suho brušenje.** Prodiranje vode u električni uređaj povećava rizik od električnog udara.
- **Pozor opasnost od požara! Izbjegavajte pregrijavanje materijala koji brusite i brusilice. Prije stanki u radu uvijek ispraznite spremnik prašine.** Prašina od brušenja u spremniku prašine (ili u filteru usisavača za prašinu) može se sama zapaliti u nepovoljnim uvjetima.
- **Informirajte se o površini koju brusite i prašini i parama koji eventualno nastaju. U slučaju nedoumice ne udišite ni male količine prašina i para koje nastaju.** Pri brušenju određenih površina (razni materijali, minerali ili drva te boje za zaštitu od vremenskih utjecaja) može nastati štetna/otrovna prašina koja može uzrokovati alergijske reakcije ili teška oboljenja. Ne udišite tu prašinu i te pare i izbjegavajte dodir s potonjim. Materijale koji sadrže azbest smije obrađivati samo stručno osoblje.

Dodatni sigurnosni napuci

- **Pričvrstite radni komad.** Zatezna naprava ili škripac mogu osigurati obradak od povratnog udara ili nekontroliranog odbacivanja (npr. zaglavljivanju alata).
- **Održavajte radno mjesto čistim.** Prljavština nastala od različitih materijala posebno je opasna. Prašina od lakog metala (npr. aluminija) može se lako zapaliti ili eksplodirati.
- **Ne koristiti električni alat, ako je kabel oštećen. Ne dodirujte oštećeni kabel i odmah izvucite mrežni utikač.** Oštećeni kabeli povećavaju rizik od električnog udara.
- **Izbjegavajte pregrijavanje uređaja i izratka.** Prevelika toplina može oštetiti alat i uređaj.
- **Ručke održavajte suhim i bez masnoća.** Klizave ručke mogu uzrokovati nezgode.
- **Uvijek se pridržavajte važećih nacionalnih i međunarodnih propisa u vezi sigurnosti, zdravlja i zaštite na radu.** Prije prihvaćanja posla informirajte se o propisima koji vrijede na mjestu uporabe uređaja.
- Uzmite u obzir, da se rotirajući dijelovi mogu nalaziti iza otvore za ventilaciju i odzračivanje.
- Uzmite u obzir, da se rotirajući dijelovi mogu nalaziti iza otvore za ventilaciju i odzračivanje.

Usisavanje prašine

Prašine od materijala, poput premaza koji sadržavaju olovo, nekih vrsta drva, minerala i metala, mogu biti štetne po zdravlje. Doticanje i udisanje tih prašina može izazvati alergijske reakcije i/ili oboljenja dišnih putova korisnika ili osoba koje se nalaze u blizini. Određene prašine, kao što su prašina hrasta ili bukve, smatraju se kancerogenima, posebice u spoju s dodatnim tvarima za obradu drva (kromat, sredstva za zaštitu drva). Materijale koji sadržavaju azbest smiju obrađivati samo stručnjaci.

- Uvijek se koristite usisom prašine.
- Pobrinite se za dobru ventilaciju radnog mjesta.
- Uvijek nosite masku za zaštitu od prašine.
- Poštujte propise koji vrijede u Vašoj državi o materijalima koji se obrađuju.

Opasnost kroz vibracije

OPREZ! Opasnost od ozljeda kroz vibracije! Kroz vibracija prije svega kod osoba sa smetnjama krvotoka može doći do oštećenja krvnih stanica ili živaca.

Kod sljedećih simptoma odmah prekinite rad i potražite liječnika: Trnjenje dijelova tijela, gubitak osjećaja, svrbež, ubodi, bol, promjena boje kože.

Vrijednost vibracija navedena u tehničkim podacima predstavlja pretežan način rada uređaja. Stvarno postojeće vibracije za vrijeme korištenja zbog različitih faktora mogu odstupati od ovoga:

- Nenamjenska uporaba;
- Neprikladni priključni alati;
- Neprikladni radni materijali;
- Nedovoljno održavanja.

Opasnosti možete znatno smanjiti ako se pridržavate sljedećih uputa:

– Uređaj održavajte prema uputama u uputi za uporabu.
– Izbjegavajte radove na niskim temperaturama.
– Pri hladnom vremenu održavajte tijelo toplim, a osobito ruke.
– Redovito radite stanke i pritom mičite šakama kako biste potakli cirkulaciju.

- Simboli, koji se nalaze na uređaju, ne smiju se uklanjati. Upute na uređaju, koje više nisu čitljive, treba odmah zamijeniti.


Prije puštanja u rad pročitati i obratiti pozornost na upute za uporabu.


Akumulator puniti samo u unutrašnjim prostorijama.


Akumulator nemojte zbrinuti preko kućnog otpada!


Akumulator nemojte zbrinjavati u vodama!


Akumulator nemojte spaliti!


Akumulator nemojte izlagati utjecaju sunčevih zraka ili povišenim temperaturama!

Osobna zaštitna oprema


Pri radovima tijekom kojih se jako razvija prašina nositi zaštitnu masku za prašinu.


Kod radova sa brusilicama moraju se nositi zaštitne naočale.


Nositi sredstva za zaštitu sluha.

Pregled Vašeg uređaja

Uputa: Stvarni izgled vašeg uređaja može da se razlikuje od slika.

► *Str. 3, sl. 1*

1. Prekidač za uključivanje/isključivanje
2. Akumulator (nije sadržan u obujmu dostave)
3. Spremnik prašine
4. Brusna ploča
5. Prikaz za preostali kapacitet
6. Tipka za prikaz kapaciteta
7. Zaporna tipka
8. Kontrolne svjetiljkae
9. Stanica za punjenje akumulatora (nije sadržan u obujmu dostave)

Opseg isporuke

- Akumulatorska multi brusilica
- Brusni listovi (3×)
- Spremnik prašine
- Adapter za usisavanje prašine
- Upute za upotrebu

Puštanje u rad

Napuniti akumulator

Uputa: Akumulator i uređaj za punjenje nisu uključeni u obim dostave, i opciono su dostupni kod vašeg trgovca (► *Pribor – str. 64*).

UPOZORENJE! Opasnost od ozljede! Obratiti pozor na sigurnosne upute pri rukovanju sa akumulatorima.

PAŽNJA! Opasnost od oštećenja na uređaju! Akumulator nemojte potpuno isprazniti.

Uputa: Ako je akumulator potpuno napunjen, stanica za punjenje automatski se preklapa u funkciju održavanja stanja napunjenosti. Akumulator trajno može ostati u stanici za punjenje.

Prije prvog puštanja u pogon se akumulator mora napuniti (vrijeme punjenja: ► *Vrijeme punjenja – str. 64*).

► *Str. 3, sl. 3*

– Zapornu tipku (7) pritisnite i izvadite akumulator iz uređaja.

► *Str. 3, sl. 4*

– Akumulator umetnite u stanicu za punjenje.
– Mrežni utikač uređaja za punjenje utaknite u utičnicu.

Stanje punjenja prikazuje se kroz kontrolne svjetiljke (8).

– Akumulator utaknite u uređaj za punjenje i pustiti da se sigurno uklopi.

Provjerite preostali kapacitet akumulatora

– Pritisnite tipku (6).

Stanje preostalog kapaciteta akumulatora se prikazuje kroz kontrolne lampic e (5).

Postavljanje brusnog lista

Uputa: Ako se uređajem koristi i usisivač, mora se koristiti brusni papir s rupicama.
Rupičasti brusni papir postavljajte tako da rupe na ploči i traci za brušenje leže jedne na drugima.

Brusni list se pričvršćuje pomoću čičak prihvata.
– Pažljivo centrirajte brusni list i čvrsto ga pritisnite na brusnu ploču.
– Uređaj sa brusnim papirom snažno pritisnite na ravnu površinu i kratko uključite.

Usisavanje prašine

OPREZ! Opasnost od ugrožavanja zdravlja zbog prašine! Pri usisavanju posebno štetnih ili suhih prašina koristite specijalni usisivač.

Uputa: Usisivač mora biti prikladan za materijal koji se obrađuje.

► *Str. 4, sl. 5*
– Posudu za prašinu (3) skinite sa uređaja.
► *Str. 4, sl. 6*
– Montirajte adapter za usisavanje prašine (10) kao što je predstavljeno na slici.
– Utaknite usisno crijevo odgovarajućeg usisivača za prašinu na adapter za usisavanje prašine.

Uputa: Uvijek redovno praznite spremnik za prašinu kako bi se prostor za prihvat prašine uvijek držao u optimalnom stanju.

Rukovanje



Provjeriti prije uključivanja!

Provjerite nalazi li se uređaj u sigurnom stanju:
– Provjerite ima li vidljivih nedostataka.
– Ispitajte jesu li svi dijelovi uređaja čvrsto montirani.

Uključivanje/isključivanje

– Uključivanje: Sklopku za uklj./isklj. (1) postavite u položaj **[I]**.
– Isključivanje: Sklopku za uklj./isklj. (1) postavite u položaj **[O]**.

Brušenje

OPASNOST! Životna opasnost od električnog udara! Uređaj se smije koristiti samo za suho brušenje.

Uputa: Prekomjerno pritiskanje ne dovodi do većeg učinka brušenja, već do jačeg habanja uređaja i brusnog lista.

Uputa: Uvijek radite sa cijelom površinom brusne ploče, ne samo sa vrhom.

Uputa: Kod rada na okomitim površinama uređaj držite tako da je vrećica za prašinu okrenuta prema dolje.

– Stegnite obradak i sigurno ga držite.
– Uključite uređaj i ravnomjernim pritiskom pritišćite na površinu koju treba izbrusiti.
– Uvijek radite sa stalnim kretanjem i samo sa laganim pritiskom.

Čišćenje

OPASNOST! Opasnost od ozljede! Prije svih radova na uređaju izvadite akumulator.

Pregled čišćenja

Redovito, ovisno o uvjetima primjene.

Što?	Kako?
Ventilacijske proreze na motoru očistiti od prašine.	Koristiti usisivač, četku ili kist.
Očistiti uređaj.	Obrišite uređaj lagano navlaženom krpom.

Odlaganje na otpad

Odlaganje uređaja na otpad

Simbol precrtane kante za smeće znači: baterije i akumulatori, električni i elektronski uređaji ne smiju se odlagati s kućnim otpadom. Mogu sadržavati supstance štetne za okoliš i zdravlje.

Potrošači su dužni stare električne uređaje, baterije i stare baterije od uređaja, odlagati odvojeno od kućnog otpada na službenom mjestu skupljanja kako bi se osigurala pravilna daljnja obrada. Povrat se može izvršiti u skladu sa zakonskom regulativom npr. preko komunalnog pogona za odlaganje u otpad ili preko nekog trgovca.

Baterije, akumulateri i lampe, koje nisu čvrsto ugrađene u stare električne uređaje i mogu da se skidaju bez potrebe za uništavanjem, moraju se ukloniti prije odlaganja i odvojeno odložiti u otpad. Litijumske baterije i akumulatorska pakovanja svih sistema moraju se predati u zbirna mjesta samo u ispražnjenom stanju. Baterije moraju uvijek biti sa odlijepljenim polovima kako biste se osigurali od kratkog spoja.

Svaki je krajnji korisnik odgovoran za brisanje ličnih podataka na starim uređajima za odlaganje.

Odlaganje pakovanja na otpad

Pakovanje se sastoji od kartona i odgovarajuće označenih umjetnih materijala koji se mogu reciklirati.
– Ove materijale dajte na ponovnu preradu i upotrebu.

Tehnički podatci

Broj artikla	196363
Nominalni napon	
• maksimalno	20 V⎓
• nominalno	18 V⎓
Broj okretaja u praznom hodu	11000 min^{-1}
Dimenzije brusni list	242 × 101 × 145 mm
Razina snage zvuka (L_{WA})*	88 dB(A) (K = 3 dB(A))
Razina tlaka zvuka (L_{PA})*	80 dB(A) (K = 3 dB(A))

Broj artikla	196363
Vibracija**	< 4,20 m/s² (K = 1,5 m/s²)
Težina	0,8 kg

*) Navedene vrijednosti emisije buke su izmjerene u skladu sa normiranim postupkom ispitivanja i mogu se koristiti za uspoređivanje jednog električnog alata sa drugim. Navedene vrijednosti emisije buke se također mogu koristiti za privremenu procjenu opterećenja. Napomena upozorenja: Emisije buke mogu u toku stvarnog korištenja električnog alata odstupati od navedenih vrijednosti, ovisno o vrsti i načinu upotrebe alata, a posebno ovisno o vrsti radnog komada koji se obrađuje. Neophodno je utvrditi sigurnosne mjere za zaštitu rukovaoca, koje se temelje na procjeni vibracionog opterećenja tokom realnih uvjeta upotrebe (ovdje treba uzeti u obzir sve dijelove radnog ciklusa, na primjer vremena tokom kojih je električni alat isključen i vremena tokom kojih je uključen, ali radi bez opterećenja).

Podaci o emisiji buke u skladu sa Zakonom za sigurnost proizvoda (ProdSG) odn. Direktivom o mašinama EZ: Nivo zvučnog pritiska na radnom mjestu može prekoračiti 80 dB(A). U tom slučaju su neophodne mjere za zaštitu rukovaoca od zvučnog pritiska (npr. nošenje odgovarajuće i za to predviđene zaštite za sluh, kao i redovno pravljenje pauzi).

**) Navedene vrijednosti emisije vibracije izmjerene su prema normiranom postupku ispitivanja i mogu se koristiti za uspoređivanje jednog alata sa drugim; Navedena vrijednost emisije vibracija može se koristiti i za uvodnu procjenu prekidanja. Vrijednost emisija vibracije se i za vrijeme stvarnog korištenja uređaja može razlikovati od navedene vrijednosti, ovisno o vrsti i načinu na koji se alat koristi; Opterećenje kroz vibracije pokušajte držati što je moguće manjim. Mjera za smanjenje opterećenja vibracijama je npr. ograničenje radnog vremena. Svi udjeli pogonskog ciklusa moraju se uzeti u obzir (primjerice vremena, u kojima je alat, i takvi, u kojima je alat uređaj uključen, ali ne radi pod opterećenjem). Određivanje emisione vrijednosti vibracija prema EN 62841-1 & EN 62841-2-4.

Vrijeme punjenja

Punjač	196264	196054, 196055
2 Ah-Akku (196051)		
Struja punjenja	3,0 A	2,50 A
Vrijeme punjenja	45 min	60 min
4 Ah-Akku (196052, 196318)		
Struja punjenja	4,30 A	2,50 A
Vrijeme punjenja	60 min	120 min

Pribor

Daljnje informacije o odgovarajućim akumulatorima i rezervnim dijelovima za 1 PowerSystems dostupne su ovdje: vidi QR-kod

Πίνακας περιεχομένων

Πριν ξεκινήσετε... ..... **65**
Για την ασφάλειά σας **65**
Η συσκευή σας συνοπτικά **68**
Θέση σε λειτουργία **69**
Χειρισμός **69**
Καθαρισμός **70**
Διάθεση στα απορρίμματα **70**
Τεχνικά δεδομένα **70**
Εγγύηση **87**

Πριν ξεκινήσετε...

Ενδεδειγμένη χρήση

Η συσκευή προορίζεται αποκλειστικά για τη μη επαγγελματική χρήση για την ξηρή λείανση ξύλου, μετάλλων, πλαστικών και βαμμένων επιφανειών.

Η συσκευή δεν ενδείκνυται για τη λείανση υλικών που περιέχουν γύψο.

Η συσκευή δεν έχει σχεδιαστεί για επαγγελματική χρήση. Οι γενικά αναγνωρισμένες προδιαγραφές πρόληψης ατυχημάτων και οι εσώκλειστες υποδείξεις ασφαλείας πρέπει να λαμβάνονται υπόψη.

Να πραγματοποιείτε μόνο τις εργασίες που περιγράφονται σε αυτές τις οδηγίες χρήσης. Κάθε άλλη εφαρμογή είναι μία ανεπίτρεπτη λανθασμένη χρήση. Ο κατασκευαστής δεν ευθύνεται για τις ζημιές που τυχόν θα προκύψουν.

Τί σημαίνουν τα χρησιμοποιημένα σύμβολα;

Οι υποδείξεις κινδύνων και οι υποδείξεις επισημαίνονται στις οδηγίες χρήσης με σαφήνεια. Χρησιμοποιούνται τα παρακάτω σύμβολα:



ΚΙΝΔΥΝΟΣ! Άμεσος κίνδυνος-θάνατος ή κίνδυνος τραυματισμού! Άμεσα επικίνδυνη κατάσταση, που θα έχει ως συνέπεια θάνατο ή σοβαρούς τραυματισμούς.



ΠΡΟΕΙΔΟΠΟΙΗΣΗ! Πιθανός κίνδυνος-θάνατος ή κίνδυνος τραυματισμού! Γενικά επικίνδυνη κατάσταση, που ενδέχεται να έχει ως συνέπεια θάνατο ή σοβαρούς τραυματισμούς.



ΠΡΟΦΥΛΑΞΗ! Πιθανός κίνδυνος τραυματισμού! Επικίνδυνη κατάσταση, που ενδέχεται να έχει ως συνέπεια τραυματισμούς.



ΠΡΟΣΟΧΗ! Κίνδυνος ζημιών στη συσκευή! Κατάσταση, που ενδέχεται να έχει ως συνέπεια υλικές ζημιές.



Υπόδειξη: Πληροφορίες που συμβάλλουν στη βαθύτερη κατανόηση των διαδικασιών.

Τα σύμβολα αυτά σημαίνουν τον αναγκαίο προσωπικό προστατευτικό εξοπλισμό:



Για την ασφάλειά σας

Γενικές υποδείξεις ασφαλείας

- Για τον ασφαλή χειρισμό αυτής της συσκευής, ο χρήστης της συσκευής πρέπει να έχει διαβάσει και να έχει κατανοήσει τις παρούσες οδηγίες χρήσης πριν από την πρώτη χρήση.
- Σε περίπτωση που πουλήσετε ή δώσετε τη συσκευή αυτή σε τρίτους, πρέπει να τους δώσετε οπωσδήποτε και αυτές τις οδηγίες χρήσης.

Γενικές υποδείξεις ασφαλείας για ηλεκτρικά εργαλεία



ΠΡΟΕΙΔΟΠΟΙΗΣΗ! Μελετήστε όλες τις οδηγίες ασφαλείας, τις οδηγίες χρήσης, τα σχήματα και τα τεχνικά στοιχεία που συνοδεύουν αυτό το ηλεκτρικό εργαλείο. Παραλείψεις στην τήρηση των υποδείξεων ασφαλείας και των ακόλουθων οδηγιών μπορούν να οδηγήσουν σε ηλεκτροπληξία, πυρκαγιά ή και σε σοβαρούς τραυματισμούς.

- **Φυλάξτε όλες τις υποδείξεις ασφαλείας και τις οδηγίες για μελλοντική χρήση.** Η έννοια «ηλεκτρικά εργαλεία», που χρησιμοποιείται στις υποδείξεις ασφαλείας, αναφέρεται σε ηλεκτρικά εργαλεία που λειτουργούν με ηλεκτρικό ρεύμα (με ηλεκτρικό καλώδιο) και σε ηλεκτρικά εργαλεία μπαταρίας (δίχως ηλεκτρικό καλώδιο).

Ασφάλεια θέσης εργασίας

- **Διατηρείτε το χώρο εργασίας καθαρό και καλά φωτισμένο.** Ακαταστασία ή ένας χώρος εργασίας, ο οποίος δεν φωτίζεται καλά, μπορούν να οδηγήσουν σε ατυχήματα.
- **Μην εργάζεστε με το ηλεκτρικό εργαλείο σε επικίνδυνο για έκρηξη περιβάλλον, στο οποίο βρίσκονται εύφλεκτα υγρά, αέρια ή εύφλεκτες σκόνες.** Ηλεκτρικά εργαλεία δημιουργούν σπινθήρες, οι οποίοι μπορούν να προκαλέσουν ανάφλεξη στη σκόνη ή στους ατμούς.
- **Κατά τη διάρκεια της χρήσης του ηλεκτρικού εργαλείου φροντίζετε να βρίσκονται μακριά παιδιά και άλλα άτομα.** Σε περίπτωση απόσπασης της προσοχής μπορεί να χάσετε τον έλεγχο του εργαλείου.

Ηλεκτρική ασφάλεια

- **Το φις σύνδεσης του ηλεκτρικού εργαλείου πρέπει να ταιριάζει στην πρίζα. Το φις δεν επιτρέπεται να υποστεί κανενός είδους μετατροπή. Μην χρησιμοποιείτε φις προσαρμογής μαζί με ηλεκτρικά εργαλεία που διαθέτουν προστασία γείωσης.** Φις που δεν έχουν υποστεί καμιά μετατροπή και κατάλληλες πρίζες μειώνουν τον κίνδυνο μιας ηλεκτροπληξίας.
- **Αποφεύγετε τη σωματική επαφή με γειωμένες επιφάνειες, όπως σωλήνες, συσκευές θέρμανσης, κουζίνες και ψυγεία.** Υπάρχει αυξημένος ο κίνδυνος μιας ηλεκτροπληξίας, όταν το σώμα σας είναι γειωμένο.
- **Κρατάτε τα ηλεκτρικά εργαλεία μακριά από τη βροχή και την υγρασία.** Η εισχώρηση νερού στο ηλεκτρικό εργαλείο αυξάνει τον κίνδυνο μιας ηλεκτροπληξίας.

- **Μη χρησιμοποιείτε το ηλεκτρικό καλώδιο για άλλη χρήση, για να μεταφέρετε το εργαλείο, για να το κρεμάσετε ή για να αποσυνδέσετε το φις από την πρίζα. Το ηλεκτρικό καλώδιο πρέπει να παραμένει μακριά από θερμότητα, λάδια, αιχμηρές γωνίες και από κινούμενα μέρη.** Ελαττωματικά ή πλεγμένα ηλεκτρικά καλώδια αυξάνουν τον κίνδυνο ηλεκτροπληξίας.
- **Όταν εργάζεστε στο ύπαιθρο με ηλεκτρικά εργαλεία, χρησιμοποιείτε αποκλειστικά καλώδια προέκτασης, κατάλληλα για εξωτερικούς χώρους.** Η χρήση καλωδίων προέκτασης κατάλληλων για εξωτερικούς χώρους μειώνει τον κίνδυνο ηλεκτροπληξίας.
- **Εάν δεν μπορεί να αποφευχθεί η λειτουργία του ηλεκτρικού εργαλείου σε υγρό περιβάλλον, χρησιμοποιήστε διακόπτη ΔΔΕ.** Η χρήση ενός διακόπτη ΔΔΕ μειώνει τον κίνδυνο ηλεκτροπληξίας (ΔΔΕ: Διακόπτης Διαφυγής Έντασης).

Ασφάλεια προσώπων

- **Να είστε προσεκτικοί, προσέχετε αυτό που κάνετε και χρησιμοποιείτε λογική και σύνεση κατά την εργασία με το ηλεκτρικό εργαλείο. Μη χρησιμοποιείτε κανένα ηλεκτρικό εργαλείο, εάν είστε κουρασμένοι ή βρίσκεστε κάτω από την επιρροή ναρκωτικών, αλκοόλ ή φαρμάκων.** Μία στιγμή απροσεξίας κατά τη χρήση του ηλεκτρικού εργαλείου μπορεί να οδηγήσει σε σοβαρούς τραυματισμούς.
- **Φοράτε μέσα ατομικής προστασίας και πάντα προστατευτικά γυαλιά.** Η χρήση μέσων ατομικής προστασίας, όπως μάσκα κατά της σκόνης, αντιολισθητικά υποδήματα ασφαλείας, προστατευτικό κράνος ή ωτασπίδες, ανάλογα με το είδος και την χρήση του ηλεκτρικού εργαλείου, μειώνει τον κίνδυνο τραυματισμών.
- **Αποφεύγετε μια ακούσια έναρξη λειτουργίας. Βεβαιωθείτε ότι το ηλεκτρικό εργαλείο είναι απενεργοποιημένο πριν το συνδέσετε στην ηλεκτρική τροφοδοσία και/ή στη μπαταρία, το σηκώσετε ή το μεταφέρετε.** Εάν κατά τη μεταφορά του ηλεκτρικού εργαλείου έχετε το δάκτυλο στον διακόπτη ή συνδέσετε τη συσκευή ενεργοποιημένη στην παροχή ρεύματος, μπορεί να προκληθούν ατυχήματα.
- **Απομακρύνετε τα εργαλεία ρύθμισης ή το γερμανικό κλειδί, πριν ενεργοποιήσετε το ηλεκτρικό εργαλείο.** Εργαλείο ή κλειδί, που βρίσκεται σε περιστρεφόμενο εξάρτημα της συσκευής, μπορεί να οδηγήσει σε τραυματισμούς.
- **Αποφεύγετε μια αφύσικη στάση του σώματος. Φροντίζετε για μια ασφαλή στάση του σώματος και διατηρείτε ανά πάσα στιγμή την ισορροπία σας.** Με τον τρόπο αυτό μπορείτε να ελέγξετε καλύτερα το εργαλείο σας σε μη αναμενόμενες καταστάσεις.
- **Φοράτε κατάλληλο ρουχισμό. Μη φοράτε φαρδιά ρούχα ή κοσμήματα. Κρατάτε τα μαλλιά και τα ρούχα σας μακριά από κινούμενα μέρη.** Φαρδιά ρούχα, κοσμήματα ή μακριά μαλλιά θα μπορούσαν να πιαστούν στα κινητά εξαρτήματα.
- **Αν μπορούν να τοποθετηθούν συστήματα αναρρόφησης και συλλογής σκόνης, αυτά πρέπει να συνδέονται και να χρησιμοποιούνται σωστά.** Η χρήση μιας αναρρόφησης σκόνης μπορεί να μειώσει τους κινδύνους από τη σκόνη.
- **Μην επαφίεστε σε λανθασμένη αντίληψη ασφάλειας και μην αγνοείτε τους κανόνες ασφαλείας για ηλεκτρικά εργαλεία, ακόμη και όταν έχετε εξοικειωθεί με αυτά μετά από πολλές χρήσεις.** Η απρόσεκτη χρήση μπορεί μέσα σε κλάσματα δευτερολέπτου να οδηγήσει σε σοβαρούς τραυματισμούς.

Χρήση και αντιμετώπιση του ηλεκτρικού εργαλείου

- **Μην υπερφορτώνετε το ηλεκτρικό εργαλείο. Χρησιμοποιείτε το κατάλληλο ηλεκτρικό εργαλείο για την εργασία σας.** Με το κατάλληλο ηλεκτρικό εργαλείο εργάζεστε καλύτερα και με περισσότερη ασφάλεια στην αναφερόμενη περιοχή ισχύος.
- **Μη χρησιμοποιείτε κανένα ηλεκτρικό εργαλείο, του οποίου ο διακόπτης είναι χαλασμένος.** Ένα ηλεκτρικό εργαλείο, το οποίο δεν μπορεί πλέον να ενεργοποιηθεί και να απενεργοποιηθεί είναι επικίνδυνο και πρέπει να επισκευαστεί.
- **Αποσυνδέστε το φις από την πρίζα ή βγάλτε την μπαταρία, πριν προβείτε στη ρύθμιση της συσκευής, πριν αντικαταστήσετε εξαρτήματα και πριν αποθηκεύσετε το ηλεκτρικό εργαλείο.** Αυτά τα προστατευτικά μέτρα αποτρέπουν μια ακούσια εκκίνηση του ηλεκτρικού εργαλείου.
- **Φυλάσσετε τα ηλεκτρικά εργαλεία που δεν χρησιμοποιούνται μακριά από παιδιά. Μην επιτρέπετε τη χρήση του ηλεκτρικού εργαλείου σε κανέναν, που δεν έχει εξοικειωθεί με αυτό ή που δεν έχει διαβάσει αυτές τις οδηγίες χρήσης.** Ηλεκτρικά εργαλεία είναι επικίνδυνα, όταν χρησιμοποιούνται από άπειρα άτομα.
- **Φροντίζετε τα ηλεκτρικά και τα συνοδευτικά εργαλεία με επιμέλεια. Ελέγχετε αν τα κινούμενα μέρη λειτουργούν σωστά και δεν σφηνώνουν, αν υπάρχουν σπασμένα ή χαλασμένα μέρη, που μειώνουν τη λειτουργία του ηλεκτρικού εργαλείου. Πριν τη χρήση της συσκευής, επισκευάστε τυχόν χαλασμένα εξαρτήματα.** Πολλά ατυχήματα έχουν για αιτία τα κακώς συντηρημένα ηλεκτρικά εργαλεία.
- **Διατηρείτε τα κοπτικά εργαλεία κοφτερά και καθαρά.** Με επιμέλεια φροντισμένα κοπτικά εργαλεία με κοφτερές ακμές κοπής μπλοκάρουν λιγότερο και μπορούν να χειριστούν με περισσότερη ευκολία.
- **Χρησιμοποιείτε το ηλεκτρικό εργαλείο, τα πρόσθετα εξαρτήματα, τα εργαλεία εφαρμογής κτλ. σύμφωνα με αυτές τις οδηγίες. Λαμβάνετε υπόψη τις συνθήκες εργασίας και την εργασία που πρέπει να εκτελεστεί.** Η χρήση των ηλεκτρικών εργαλείων για διαφορετικές από τις προβλεπόμενες χρήσεις μπορεί να οδηγήσει σε επικίνδυνες καταστάσεις.
- **Οι λαβές και οι επιφάνειές τους πρέπει να είναι στεγνές, καθαρές και χωρίς λάδια ή γράσα.** Σε απρόβλεπτες καταστάσεις οι ολισθηρές λαβές δεν επιτρέπουν τον ασφαλή χειρισμό και έλεγχο του ηλεκτρικού εργαλείου.

Χρήση και αντιμετώπιση του επαναφορτιζόμενου εργαλείου

- **Φορτίζετε τις μπαταρίες μόνο με συσκευές φόρτισης, που συνιστά ο κατασκευαστής.** Ένας φορτιστής σχεδιασμένος για συγκεκριμένο τύπο μπαταρίας μπορεί να προκαλέσει πυρκαγιά όταν χρησιμοποιηθεί με άλλες μπαταρίες.
- **Χρησιμοποιείτε μόνο τις προβλεπόμενες επαναφορτιζόμενες μπαταρίες στα ηλεκτρικά εργαλεία.** Η χρήση άλλων επαναφορτιζόμενων μπαταριών μπορεί να προκαλέσει τραυματισμούς και κίνδυνο πυρκαγιάς.

- **Όταν δεν χρησιμοποιείτε την μπαταρία κρατήστε την μακριά από συνδετήρες, κέρματα, κλειδιά, καρφιά, βίδες ή άλλα μικρά μεταλλικά αντικείμενα, που θα μπορούσαν να προκαλέσουν γεφύρωση των επαφών.** Ένα βραχυκύκλωμα ανάμεσα στις επαφές της μπαταρίας ενδέχεται να προκαλέσει εγκαύματα ή πυρκαγιά.
- **Σε περίπτωση εσφαλμένης χρήσης μπορεί να προκληθεί διαρροή υγρού από την μπαταρία. Αποφεύγετε την επαφή με αυτό. Σε περίπτωση επαφής ξεπλένετε με νερό. Εάν το υγρό έρθει σε επαφή με τα μάτια, αναζητήστε ιατρική βοήθεια.** Τα εξερχόμενα υγρά της μπαταρίας μπορεί να προκαλέσουν ερεθισμούς στο δέρμα και εγκαύματα.
- **Μην χρησιμοποιείτε μια κατεστραμμένη ή τροποποιημένη μπαταρία.** Οι κατεστραμμένες ή τροποποιημένες μπαταρίες μπορεί να λειτουργήσουν απρόβλεπτα και να προκαλέσουν πυρκαγιά, έκρηξη ή τραυματισμό.
- **Μην αφήνετε μπαταρίες κοντά σε φωτιά ή σε υπερβολικές θερμοκρασίες.** Η φωτιά ή θερμοκρασίες άνω των 130 °C μπορεί να προκαλέσουν έκρηξη.
- **Ακολουθείτε όλες τις οδηγίες φόρτισης και μην φορτίζετε ποτέ την μπαταρία ή το εργαλείο μπαταρίας πέρα από τα όρια θερμοκρασίας που καθορίζεται στις οδηγίες λειτουργίας.** Η λανθασμένη φόρτιση ή η φόρτιση έξω από τα εγκεκριμένα όρια θερμοκρασίας μπορεί να καταστρέψει τη μπαταρία και να αυξήσει τον κίνδυνο πυρκαγιάς.
- **Χρησιμοποιείτε την μπαταρία μόνο σε προϊόντα του κατασκευαστή.** Μόνο έτσι προστατεύεται η μπαταρία από μια επικίνδυνη υπερφόρτιση.

Σέρβις

- **Αναθέστε την επισκευή του ηλεκτρικού εργαλείου μόνο σε εκπαιδευμένο εξειδικευμένο προσωπικό και μόνο με γνήσια ανταλλακτικά.** Με τον τρόπο αυτό εξασφαλίζετε ότι διατηρείτε η ασφάλεια του ηλεκτρικού εργαλείου.
- **Ποτέ μην επισκευάζετε κατεστραμμένες μπαταρίες.** Η συντήρηση των μπαταριών πρέπει να γίνεται μόνο από τον κατασκευαστή ή εξουσιοδοτημένα καταστήματα σέρβις.
- **Μην ανοίγετε την επαναφορτιζόμενη μπαταρία.** Από ακατάλληλες επεμβάσεις μπορεί να υποστεί ζημιά η επαναφορτιζόμενη μπαταρία.
- **Μην εκθέτετε την επαναφορτιζόμενη μπαταρία σε υψηλές θερμοκρασίες, φωτιά, νερό και υγρασία.** Υπάρχει κίνδυνος έκρηξης.
- **Σε περίπτωση βλάβης ή/και αντικανονικής χρήσης της μπαταρίας μπορεί να εξέλθουν αναθυμιάσεις από την μπαταρία. Η μπαταρία μπορεί να αναφλεγεί ή να εκραγεί.** Αφήστε να μπει φρέσκος αέρας και επισκεφτείτε έναν γιατρό σε περίπτωση που έχετε ενοχλήσεις. Οι αναθυμιάσεις μπορεί να ερεθίσουν τις αναπνευστικές οδούς.
- **Από αιχμηρά αντικείμενα, όπως π.χ. καρφιά ή κατσαβίδια ή από εξωτερική άσκηση δύναμης μπορεί να υποστεί ζημιά η μπαταρία.** Μπορεί να προκληθεί ένα εσωτερικό βραχυκύκλωμα με αποτέλεσμα την ανάφλεξη, την εμφάνιση καπνού, την έκρηξη ή την υπερθέρμανση της μπαταρίας.
- **Προστατεύετε την μπαταρία από υπερβολικές θερμοκρασίες, π.χ. ακόμη και από συνεχή ηλιακή ακτινοβολία, φωτιά, ρύπανση, νερό και υγρασία.** Υπάρχει κίνδυνος έκρηξης και βραχυκυκλώματος.

Υποδείξεις ασφαλείας για φορτιστές

- **Κρατάτε τον φορτιστή μακριά από τη βροχή και την υγρασία.** Η εισχώρηση νερού στον φορτιστή αυξάνει τον κίνδυνο ηλεκτροπληξίας.
- **Διατηρείτε τον φορτιστή καθαρό.** Από ρύπανση υπάρχει κίνδυνος ηλεκτροπληξίας.
- **Ελέγχετε πριν από κάθε χρήση τον φορτιστή, το καλώδιο και το φις.** Μην χρησιμοποιείτε τον φορτιστή, εάν διαπιστώσετε ζημιές.
- **Μην ανοίγετε μόνοι σας τον φορτιστή και αναθέτετε την επισκευή του μόνο σε εκπαιδευμένο εξειδικευμένο προσωπικό και μόνο με γνήσια ανταλλακτικά.** Οι φορτιστές, τα καλώδια και τα φις που έχουν υποστεί ζημιά αυξάνουν τον κίνδυνο ηλεκτροπληξίας.
- **Μην χρησιμοποιείτε τον φορτιστή πάνω σε εύφλεκτο υπόστρωμα (π.χ. χαρτί, υφάσματα κτλ.) ή σε εύφλεκτο περιβάλλον.** Επειδή ο φορτιστής ζεσταίνεται κατά τη φόρτιση υπάρχει κίνδυνος πυρκαγιάς.
- **Επιβλέπετε τα παιδιά και βεβαιωθείτε ότι τα παιδιά δεν παίζουν με τον φορτιστή. Παιδιά και άτομα με νοητικούς ή φυσικούς περιορισμούς επιτρέπεται να χρησιμοποιούν τον φορτιστή μόνο υπό επίβλεψη ή εάν έχουν ενημερωθεί για την χρήση.** Μια σχολαστική ενημέρωση μειώνει τον λανθασμένο χειρισμό και τους τραυματισμούς.

Υποδείξεις ασφαλείας για λειαντικές μηχανές.

- **Αυτό το ηλεκτρικό εργαλείο προορίζεται για χρήση ως συσκευή λείανσης (τριβείο). Λάβετε υπόψη σας όλες τις υποδείξεις ασφαλείας, οδηγίες, παρουσιάσεις και στοιχεία, τα οποία λαμβάνετε μαζί με τη συσκευή.** Εάν δεν τηρήσετε τις παρακάτω οδηγίες, μπορεί να προκληθούν ηλεκτροπληξία, πυρκαγιά και/ή σοβαροί τραυματισμοί.
- **Μη χρησιμοποιείτε εξαρτήματα, τα οποία δεν προβλέπονται και συνιστούνται από τον κατασκευαστή ειδικά για το ηλεκτρικό εργαλείο αυτό.** Η δυνατότητα και μόνο στερέωσης ενός εξαρτήματος στο ηλεκτρικό σας εργαλείο, δεν εγγυάται την ασφαλή χρήση.
- **Χρησιμοποιείτε το ηλεκτρικό εργαλείο μόνο για ξηρή λείανση.** Η είσοδος νερού σε ηλεκτρικό μηχάνημα αυξάνει το κίνδυνο ηλεκτροπληξίας.
- **Προσοχή κίνδυνος πυρκαγιάς! Αποφεύγετε την υπερθέρμανση του υλικού προς λείανση και της συσκευής λείανσης. Πριν από τις παύσεις εργασίας αδειάζετε πάντα το δοχείο συλλογής σκόνης.** Η σκόνη λείανσης στο δοχείο συλλογής σκόνης (ή στο φίλτρο του απορροφητήρα σκόνης) μπορεί, υπό δυσμενείς συνθήκες να αυτοαναφλεγεί.
- **Ενημερωθείτε σχετικά με την επιφάνεια προς λείανση και τις σκόνες και τους ατμούς που ενδεχομένως δημιουργούνται. Αν δεν είστε σίγουροι, μην εισπνέετε τις σκόνες και τους ατμούς που δημιουργούνται ούτε σε μικρές ποσότητες.** Κατά τη λείανση συγκεκριμένων επιφανειών (διάφορα μέταλλα, ορυκτά ή ξύλα καθώς και βαφές προστασίας από καιρικές συνθήκες) μπορεί να δημιουργηθούν βλαβερές/δηλητηριώδεις σκόνες, οι οποίες ενδεχομένως να προκαλέσουν αλλεργικές αντιδράσεις ή βαρειές ασθένειες. Μην εισπνέετε αυτές τις σκόνες και αυτούς τους ατμούς και αποφεύγετε την επαφή. Υλικά που περιέχουν αμίαντο επιτρέπεται να υπόκεινται επεξεργασία μόνο από εξειδικευμένο προσωπικό.

Επιπλέον υποδείξεις ασφαλείας

- **Ασφαλίστε το τεμάχιο προς κατεργασία** Μέσω μιας διάταξης τάνυσης ή μιας μέγγενης μπορείτε να ασφαλίσετε το τεμάχιο προς κατεργασία έτσι ώστε να αποφευχθεί ενδεχόμενη αναπήδηση ή αναξέλεγκτη εκσφενδόνιση (π.χ. αν το εργαλείο μαγκώσει).
- **Διατηρείτε το χώρο εργασίας σας καθαρό.** Οι μικτοί ρύποι από διάφορα υλικά μπορεί να είναι ιδιαίτερα επικίνδυνοι. Η σκόνη ελαφρών μετάλλων (π.χ. αλουμινίου) αναφλέγεται και εκρήγνυται εύκολα.
- **Μη χρησιμοποιείτε το ηλεκτρικό εργαλείο αν το καλώδιο έχει υποστεί ζημιά. Μη χρησιμοποιείτε φθαρμένα καλώδια και βγάζετε αμέσως το φις από την πρίζα.** Ελαττωματικά καλώδια αυξάνουν τον κίνδυνο ηλεκτροπληξίας.
- **Αποφεύγετε την υπερθέρμανση του μηχανήματος και του κατεργαζόμενου τεμαχίου.** Η υπερβολική θερμότητα μπορεί να προκαλέσει ζημιά στο εργαλείο και τη συσκευή.
- **Κρατάτε τις λαβές στεγνές και ελεύθερες από λίπη.** Οι λαβές που γλυστρούν μπορεί να προκαλέσουν ατυχήματα.
- **Τηρείτε πάντα τις ισχύουσες εθνικές και διεθνής διατάξεις ασφαλείας, υγείας και εργασίας.** Πριν την ανάληψη εργασίας ενημερωθείτε για τις ισχύουσες προδιαγραφές στον τόπο χρήσης της συσκευής.
- Λαμβάνετε υπόψη σας πως τα κινούμενα τμήματα μπορεί να βρίσκονται και πίσω από οπές αερισμού και εξαερισμού.
- Λαμβάνετε υπόψη σας πως τα κινούμενα τμήματα μπορεί να βρίσκονται και πίσω από οπές αερισμού και εξαερισμού.

Αναρρόφηση σκόνης

Η σκόνη από υλικά όπως σοβάς με αμίαντο, μερικά είδη ξυλείας, ορυκτά και μέταλλα μπορεί να είναι επιβλαβής στην υγεία. Η επαφή ή η εισπνοή της σκόνης μπορεί να προκαλέσει αλλεργικές αντιδράσεις και/ή παθήσεις των αναπνευστικών οδών του χρήστη ή ατόμων που βρίσκονται κοντά. Συγκεκριμένα είδη σκόνης, όπως η σκόνη από δρυ ή οξιά, θεωρούνται ως καρκινογόνα, ιδίως σε συνδυασμό με πρόσθετα υλικά για την κατεργασία ξύλου (χρωμικό, υλικά προστασίας ξύλου). Η κατεργασία υλικού με περιεκτικότητα σε αμίαντο επιτρέπεται μόνο από ειδικούς.

– Χρησιμοποιείτε πάντα ένα σύστημα αναρρόφησης σκόνης.
– Φροντίστε για καλό αερισμό του χώρου εργασίας.
– Φοράτε πάντα μάσκα προστασίας από τη σκόνη.
– Λάβετε υπόψη τις διατάξεις που ισχύουν στη χώρα σας για τα προς επεξεργασία υλικά.

Κίνδυνος από δόνηση

ΠΡΟΦΥΛΑΞΗ! Κίνδυνος τραυματισμού από δόνηση! Από δόνηση ενδέχεται να προκληθούν βλάβες στα αιμοφόρα αγγεία, ιδίως σε πρόσωπα με κυκλοφορικές διαταραχές.

Σε περίπτωση εμφάνισης των ακόλουθων συμπτωμάτων, σταματήστε αμέσως την εργασία και επισκεφθείτε γιατρό: Μούδιασμα μερών του σώματος, απώλεια συνείδησης, κνησμός, τσίμπημα, άλγος, αλλαγές του χρώματος της επιδερμίδας.

Η τιμή δόνησης που αναφέρεται στα τεχνικά χαρακτηριστικά αντιπροσωπεύει τις κύριες εφαρμογές της συσκευής. Η πραγματική δόνηση κατά την χρήση ενδέχεται να διαφέρει λόγω των εξής παραγόντων:

- μη ενδεδειγμένη χρήση,
- ακατάλληλα εργαλεία χρήσης,
- ακατάλληλο υλικό,
- ανεπαρκής συντήρηση.

Μπορείτε να μειώσετε σημαντικά τους κινδύνους, εάν ακολουθείτε τις ακόλουθες υποδείξεις:

– Συντηρείτε τη συσκευή σύμφωνα με τις οδηγίες στις οδηγίες χρήσης.
– Αποφύγετε την εργασία σε χαμηλές θερμοκρασίες.
– Διατηρείτε το σώμα σας και ιδίως τα χέρια ζεστά, ιδίως όταν ο καιρός είναι κρύος.
– Κάνετε συχνά διαλείμματα και κουνάτε τα χέρια, για διέγερση της αιμάτωσης.
- Σύμβολα, που βρίσκονται στο μηχάνημά σας, δεν επιτρέπεται να απομακρύνονται ή να επικαλύπτονται. Υποδείξεις επάνω στο μηχάνημα, που έγιναν μη αναγνώσιμες, πρέπει να αντικαθίστανται άμεσα.


Πριν από τη θέση σε λειτουργία, διαβάστε και τηρήστε τις οδηγίες χρήσης.


Ο συσσωρευτής να φορτίζεται αποκλειστικά σε εσωτερικούς χώρους.


Μην απορρίπτετε το συσσωρευτή στα οικιακά απορρίμματα!


Μην απορρίπτετε το συσσωρευτή στα υδάτινα περιβάλλοντα!


Μην καίτε το συσσωρευτή!


Μην εκθέτετε το συσσωρευτή στην ηλιακή ακτινοβολία ή σε υπερβολικά υψηλές θερμοκρασίες!

Προσωπικός προστατευτικός εξοπλισμός


Σε περίπτωση εργασιών με υψηλή πρόκληση σκόνης να φοράτε μάσκα προστασίας από τη σκόνη.


Κατά την εργασία με μηχανήματα λείανσης να φοράτε προστατευτικά γυαλιά.


Φοράτε προστατευτικά ακοής.

Η συσκευή σας συνοπτικά

Υπόδειξη: Η πραγματική εικόνα της συσκευής σας μπορεί να αποκλίνει από αυτή των απεικονίσεων.

► *Σελ. 3, εικ. 1*

1. Διακόπτης ON/OFF
2. Συσσωρευτής (δεν περιλαμβάνεται στον παραδοτέο εξοπλισμό)
3. Δοχείο συλλογής σκόνης
4. Πλάκα λείανσης

5. Ένδειξη υπολειπόμενης χωρητικότητας
6. Πλήκτρο ένδειξης απόδοσης
7. Πλήκτρο ασφάλισης
8. Λυχνίες ελέγχου
9. Φορτιστής μπαταρίας (δεν περιλαμβάνεται στον παραδοτέο εξοπλισμό)

Παραδοτέος εξοπλισμός:

- Επαναφορτιζόμενο τριβείο πολλαπλών χρήσεων
- Φύλλα λείανσης (4)
- Δοχείο συλλογής σκόνης
- Αντάπτορας για τη συσκευή αναρρόφησης σκόνης
- Οδηγίες χρήσης

Θέση σε λειτουργία

Φορτίστε την μπαταρία

Υπόδειξη: Ο συσσωρευτής και η συσκευή φόρτισης δεν ανήκουν στον παραδοτέο εξοπλισμό και διατίθενται προαιρετικά στον εμπορικό σας αντιπρόσωπο (► *Εξαρτήματα – σελ. 70*).

ΠΡΟΕΙΔΟΠΟΙΗΣΗ! Κίνδυνος τραυματισμού! Προσέξτε τις υποδείξεις ασφαλείας σχετικά με τον χειρισμό επαναφορτιζόμενων συσκευών:

ΠΡΟΣΟΧΗ! Κίνδυνος ζημιών στη συσκευή! Μην κάνετε βαθιά εκφόρτιση στην επαναφορτιζόμενη μπαταρία.

Υπόδειξη: Όταν έχει φορτιστεί πλήρως η επαναφορτιζόμενη μπαταρία, ο φορτιστής μεταβαίνει αυτόματα σε φόρτιση συντήρησης. Μπορείτε να αφήνετε την επαναφορτιζόμενη μπαταρία μόνιμα στον φορτιστή.

Πριν από την πρώτη θέση σε λειτουργία πρέπει να φορτίσετε την μπαταρία (διάρκεια φόρτισης: ► *Χρόνος φόρτισης – σελ. 70*).

► *Σελ. 3, εικ. 3*

– Πατήστε το πλήκτρο ασφάλισης (7) και βγάλτε την μπαταρία από τη συσκευή.

► *Σελ. 3, εικ. 4*

– Τοποθετήστε την μπαταρία στον φορτιστή.

– Τοποθετήστε το φις τροφοδοσίας του φορτιστή στην πρίζα.

Η κατάσταση φόρτισης εμφανίζεται με τις ενδεικτικές λυχνίες (8).

– Τοποθετήστε το συσσωρευτή στη συσκευή και φροντίστε ώστε να εφαρμόσει καλά.

Έλεγχος υπολειπόμενης χωρητικότητας συσσωρευτή

– Πατήστε το πλήκτρο (6).

Η υπολειπόμενη χωρητικότητα του συσσωρευτή παρουσιάζεται από τις λυχνίες ελέγχου (5).

Τοποθέτηση φύλλου λείανσης

Υπόδειξη: Αν η συσκευή χρησιμοποιείται με σύστημα απορρόφησης σκόνης, πρέπει να χρησιμοποιηθούν διάτρητα φύλλα λείανσης.

Τοποθετήστε τα διάτρητα φύλλα λείανσης κατά τέτοιον τρόπο, ώστε οι οπές στην πλάκα λείανσης και το φύλλο λείανσης να εφαρμόζουν εντελώς το ένα πάνω στο άλλο.

Το φύλλο λείανσης στερεώνεται με σύνδεση βέλκρο.

– Διευθετήστε προσεκτικά το φύλλο λείανσης και πιέστε το γερά στην πλάκα λείανσης.

– Πιέστε τη συσκευή δυνατά με το φύλλο λείανσης σε μια επίπεδη επιφάνεια και ενεργοποιήστε σύντομα.

Απορρόφηση σκόνης

ΠΡΟΦΥΛΑΞΗ! Κίνδυνος για την υγεία από τη σκόνη! Για την αναρρόφηση σκόνης ιδιαίτερα επικίνδυνης για την υγεία ή ξηρής σκόνης χρησιμοποιείτε ειδικό αναρροφητήρα.

Υπόδειξη: Ο αναρροφητήρας πρέπει να είναι κατάλληλος για το υλικό προς επεξεργασία.

► *Σελ. 4, εικ. 5*

– Αφαιρέστε το δοχείο συλλογής σκόνης (3) από τη συσκευή.

► *Σελ. 4, εικ. 6*

– Συναρμολογήστε τον αντάπτορα αναρρόφησης σκόνης (10) όπως απεικονίζεται.

– Τοποθετήστε το σωλήνα αναρρόφησης ενός κατάλληλου αναρροφητήρα σκόνης στον αντάπτορα για τη συσκευή αναρρόφησης σκόνης.

Υπόδειξη: Αδειάζετε πάντα έγκαιρα το δοχείο συλλογής σκόνης, έτσι ώστε η συλλογή σκόνης να εκτελείται σωστά.

Χειρισμός

Ελέγχετε πριν την ενεργοποίηση!

Ελέγχετε την ασφαλή κατάσταση του μηχανήματος:

– Ελέγχετε, εάν υπάρχουν ορατές βλάβες.

– Ελέγχετε, εάν όλα τα εξαρτήματα του μηχανήματος είναι σταθερά συναρμολογημένα.

Ενεργοποίηση/απενεργοποίηση

– Ενεργοποίηση: Τοποθετήστε το διακόπτη ON/OFF (1) στη θέση **[I]**.

– Απενεργοποίηση: Τοποθετήστε το διακόπτη ON/OFF (1) στη θέση **[O]**.

Λείανση

ΚΙΝΔΥΝΟΣ! Κίνδυνος θανάτου από ηλεκτροπληξία! Το μηχάνημα επιτρέπεται να χρησιμοποιείται αποκλειστικά για ξηρή λείανση.

Υπόδειξη: Υπερβολική προσπίεση δεν επιφέρει υψηλότερη απόδοση λείανσης, αλλά υψηλότερη φθορά της συσκευής και του φύλλου λείανσης.

Υπόδειξη: Εργάζεστε πάντα με ολόκληρη την επιφάνεια της πλάκας λείανσης, όχι μόνο με τη μύτη.

Υπόδειξη: Κατά την εργασία σε κάθετες επιφάνειες κρατάτε τη συσκευή έτσι ώστε ο σάκος συλλογής σκόνης να δείχνει προς τα κάτω.

– Στερεώστε σφιχτά το τεμάχιο προς επεξεργασία ή κρατήστε το πολύ γερά.

– Ενεργοποιήστε τη συσκευή και πιέστε με ομοιόμορφη πίεση στην επιφάνεια προς λείανση.
– Εργάζεστε πάντα συνεχή κίνηση και με ελαφρά μόνο πίεση.

Καθαρισμός

ΚΙΝΔΥΝΟΣ! Κίνδυνος τραυματισμού!
Πριν από κάθε εργασία στη συσκευή αφαιρείτε το συσσωρευτή.

Σύνοψη καθαρισμού
Τακτικά, ανάλογα με τις συνθήκες χρήσης

Τι;	Πώς;
Καθαρίστε τις σχισμές αερισμού από σκόνη.	Χρησιμοποιήστε απορροφητήρα σκόνης, βούρτσα ή πινέλο.
Καθαρίζετε το μηχάνημα.	Σκουπίζετε το μηχάνημα με ένα ελαφριά νοτισμένο πανί.

Διάθεση στα απορρίμματα

Διάθεση συσκευής στα απορρίμματα

Το σύμβολο του διαγραμμένου κάδου απορριμμάτων σημαίνει ότι: Οι μπαταρίες και οι συσσωρευτές, οι ηλεκτρικές και ηλεκτρονικές συσκευές δεν επιτρέπεται να απορρίπτονται στα οικιακά απορρίμματα. Μπορεί να περιλαμβάνουν επικίνδυνες για το περιβάλλον και την υγεία ουσίες.

Οι καταναλωτές είναι υποχρεωμένοι να απορρίπτουν τις παλαιές ηλεκτρικές συσκευές, τις μπαταρίες συσκευών και τους συσσωρευτές ξεχωριστά από τα οικιακά απορρίμματα σε ένα επίσημο σημείο συλλογής, για να διασφαλίζεται η κατάλληλη περαιτέρω επεξεργασία. Η επιστροφή μπορεί να γίνει σύμφωνα με τη νομοθεσία δωρεάν π.χ. μέσω μιας δημοτικής επιχείρησης ανακύκλωσης ή μέσω του καταστήματος αγοράς.

Οι μπαταρίες, οι συσσωρευτές και οι λυχνίες που δεν είναι μόνιμα εγκατεστημένες σε παλαιές ηλεκτρικές συσκευές και μπορούν να αφαιρεθούν χωρίς καταστροφή της συσκευής, πρέπει να αφαιρούνται πριν από την απόρριψη και να απορρίπτονται ξεχωριστά. Οι μπαταρίες λιθίου και τα πακέτα συσσωρευτών όλων των συστημάτων πρέπει να παραμείνουν πρέπει να προστατεύονται από βραχυκυκλώματα, αποσυνδέοντάς τες πάντα από τους πόλους.

Κάθε τελικός χρήστης είναι ο ίδιος υπεύθυνος για τη διαγραφή προσωπικών δεδομένων στις παλαιές συσκευές που προορίζονται για απόρριψη.

Διάθεση συσκευασίας στα απορρίμματα

Η συσκευασία αποτελείται από χαρτόνι και μεμβράνες με σήμανση, δηλαδή με υλικά που μπορούν να ανακυκλωθούν.

– Διαθέστε αυτά τα υλικά για ανακύκλωση.

Τεχνικά δεδομένα

Αριθμός προϊόντος	196363
Ονομαστική τάση	
• μέγιστο	20 V⎓
• ονομαστικό	18 V⎓
Αριθμός στροφών ρελαντί	11000 min^{-1}
Διαστάσεις φύλλου λείανσης	242 × 101 × 145 mm
Στάθμη ηχητικής ισχύος (L_{WA})*	88 dB(A) (K = 3 dB(A))
Στάθμη ηχητικής πίεσης (L_{PA})*	80 dB(A) (K = 3 dB(A))
Δόνηση**	< 4,20 m/s² (K = 1,5 m/s²)
βάρος	0,8 kg

*) Οι αναφερόμενες τιμές εκπομπής θορύβου έχουν μετρηθεί σύμφωνα με τυποποιημένη διαδικασία ελέγχου και μπορούν να χρησιμοποιούνται για τη σύγκριση συσκευών. Οι αναφερόμενες τιμές εκπομπής θορύβου μπορεί να χρησιμοποιούνται και για μια πρώτη εκτίμηση της καταπόνησης. Προειδοποίηση: Οι εκπομπές θορύβου κατά τη διάρκεια της πραγματικής χρήσης του ηλεκτρικού εργαλείου μπορεί να αποκλίνουν από τις αναφερόμενες τιμές, ανάλογα με τον τρόπο με τον οποίο χρησιμοποιείται το ηλεκτρικό εργαλείο, και ιδιαίτερα από το είδος του κομματιού κατεργασίας. Είναι απαραίτητο να θεσπιστούν μέτρα ασφαλείας για την προστασία του χειριστή βάσει εκτίμησης της έκθεσης σε κραδασμούς κατά τη διάρκεια πραγματικών συνθηκών χρήσης (εδώ θα πρέπει να ληφθούν υπόψη όλα οι φάσεις του κύκλου λειτουργίας, για παράδειγμα οι χρόνοι που το ηλεκτρικό εργαλείο είναι απενεργοποιημένο και εκείνοι που είναι μεν ενεργοποιημένο, αλλά λειτουργεί χωρίς φορτίο).
Στοιχεία σχετικά με την εκπομπή θορύβου σύμφωνα με τον νόμο περί ασφάλειας προϊόντων (ProdSG) και την οδηγία ΕΚ για τα μηχανήματα: Η στάθμη ηχητικής πίεσης στον χώρο εργασίας μπορεί να υπερβαίνει τα 80 dB(A). Στην περίπτωση αυτή, απαιτούνται μέτρα προστασίας για τον χειριστή (π.χ. χρήση κατάλληλων, προβλεπόμενων ωτασπίδων και τακτικά διαλείμματα).

**) Η αναφερόμενη τιμή ταλάντωσης έχει μετρηθεί σύμφωνα με μια τυποποιημένη μέθοδο ελέγχου και μπορεί να χρησιμοποιηθεί για σύγκριση ενός εργαλείου με κάποιο άλλο. Η αναφερόμενη τιμή ταλάντωσης μπορεί επίσης να χρησιμοποιηθεί και για μια αρχική εκτίμηση της έκθεσης. Η τιμή ταλάντωσης ενδέχεται να διαφέρει κατά την πραγματική χρήση του εργαλείου από την τιμή αναφοράς, ανάλογα με τον τρόπο που χρησιμοποιείται το εργαλείο. Προσπαθήστε να κρατάτε την καταπόνηση από δόνηση όσο το δυνατό πιο χαμηλά. Ένα μέτρο για τη μείωση της καταπόνησης από δονήσεις είναι π.χ. ο περιορισμός του χρόνου εργασίας. Πρέπει να λαμβάνονται υπόψη όλα τα ποσοστά στον κύκλο λειτουργίας (για παράδειγμα χρόνοι στους οποίους το εργαλείο είναι απενεργοποιημένο, και τέτοιοι στους οποίους ναι μεν λειτουργεί, αλλά χωρίς καταπόνηση). Προσδιορισμός τιμών εκπομπής ταλαντώσεων σύμφωνα με το πρότυπο EN 62841-1 & EN 62841-2-4.

Χρόνος φόρτισης

Φορτιστής	196264	196054, 196055
Μπαταρία 2 Ah (196051)		
Ρεύμα φόρτισης	3,0 A	2,50 A
Χρόνος φόρτισης	45 min	60 min
Μπαταρία 4 Ah (196052, 196318)		
Ρεύμα φόρτισης	4,30 A	2,50 A
Χρόνος φόρτισης	60 min	120 min

Εξαρτήματα

Περισσότερες πληροφορίες για τις κατάλληλες μπαταρίες και τα ανταλλακτικά εξαρτήματα του 1 PowerSystems μπορείτε να βρείτε εδώ: βλέπε κωδικό QR

Inhoudsopgave

Voordat u begint... . . . . . **71**
Voor uw veiligheid **71**
Overzicht van het apparaat **74**
Inbedrijfstelling **75**
Bediening **75**
Reiniging **76**
Afvalverwijdering **76**
Technische gegevens **76**
Reclamaties **88**

Voordat u begint…

Reglementair gebruik

Het apparaat is uitsluitend bedoeld voor niet-commercieel gebruik om oppervlakken van hout, metaal, kunststof en gelakte oppervlakken droog te schuren.

Het apparaat is niet geschikt voor het slijpen van gipshoudende stoffen.

Het apparaat is uitsluitend voor particulier gebruik bestemd. De algemeen erkende ongevallenpreventievoorschriften en bijgevoegde veiligheidsinstructies moeten in acht genomen worden.

Voer alleen werkzaamheden uit, die in deze gebruiksaanwijzing beschreven zijn. Elk ander gebruik is niet toegestaan foutief gebruik. De fabrikant is niet aansprakelijk voor schade die als gevolg hiervan ontstaat.

Wat betekenen de gebruikte symbolen?

In de gebruiksaanwijzing worden de gevaarsaanwijzingen en aanwijzingen duidelijk aangegeven. Onderstaande symbolen worden gebruikt:



GEVAAR! Direct levensgevaar of risico op letsel! Direct gevaarlijke situatie die dodelijk of ernstig lichamelijk letsel tot gevolg zal hebben.



WAARSCHUWING! Waarschijnlijk levensgevaar of risico op letsel! Algemeen gevaarlijke situatie die dodelijk of ernstig lichamelijk letsel tot gevolg zal hebben.



VOORZICHTIG! Eventueel risico op letsel! Gevaarlijke situatie die letsel tot gevolg kan hebben.



LET OP! Risico op schade aan het apparaat! Situatie die schade aan voorwerpen tot gevolg kan hebben.



Aanwijzing: Informatie, die voor een beter begrip van de processen wordt gegeven.

Deze pictogrammen vertegenwoordigen de vereiste persoonlijke beschermingsmiddelen:



Voor uw veiligheid

Algemene veiligheidsinstructies

- Voor een veilige omgang met dit apparaat moet de gebruiker van het apparaat deze gebruiksaanwijzing vóór het eerste gebruik gelezen en begrepen hebben.
- Als u het apparaat verkoopt of doorgeeft, dient u ook deze gebruiksaanwijzing te verstrekken.

Algemene veiligheidsinstructies voor elektrisch gereedschap



WAARSCHUWING! Lees alle veiligheidsvoorschriften, instructies, afbeeldingen en technische gegevens die met dit elektrisch gereedschap zijn meegeleverd. Als u de onderstaande veiligheids- en gebruiksinstructies niet opvolgt, kan dit leiden tot elektrische schokken, brand en/of ernstig letsel.

- **Bewaar alle veiligheidsinstructies en aanwijzingen voor toekomstig gebruik.** De term “elektrisch gereedschap” die in de veiligheidsinstructies wordt gebruikt, verwijst naar elektrisch gereedschap op netvoeding (met een netsnoer) en/of naar elektrisch gereedschap op accu’s (zonder netsnoer).

Veiligheid op de werkplek

- **Houd uw werkbereik schoon en goed verlicht.** Rommel of onverlichte werkplekken kunnen tot ongelukken leiden.
- **Gebruik het elektrisch gereedschap niet in explosiegevoelige ruimtes, waarin zich brandbare vloeistoffen, gassen of stoffen bevinden.** Elektrisch gereedschap kunnen vonken genereren die stof of dampen kunnen ontsteken.
- **Houd tijdens het gebruik van elektrisch gereedschap kinderen en andere personen op een afstand.** Bij afleiding kunt u de controle over het elektrisch gereedschap verliezen.

Elektrische veiligheid

- **De aansluitstekker van het elektrisch gereedschap moet in de contactdoos passen. De stekker mag op geen enkele wijze worden gewijzigd. Gebruik geen adapterstekker samen met geaard elektrisch gereedschap.** Ongewijzigde stekkers en passende contactdozen verminderen het risico op een elektrische schok.
- **Vermijd lichamelijk contact met geaarde oppervlakken zoals leidingen, verwarmingen, haarden en koelkasten.** Er bestaat een verhoogd risico op een elektrische schok als uw lichaam geaard is.
- **Houd het elektrisch gereedschap uit de buurt van regen of vocht.** Het indringen van water in een elektrisch gereedschap vergroot het risico op een elektrische schok.
- **Gebruik het aansluitsnoer niet oneigenlijk om het elektrisch gereedschap te dragen, op te hangen of om de stekker uit het stopcontact te**

trekken. Houd het aansluitsnoer uit de buurt van hitte, olie, scherpe randen of bewegende delen. Beschadigde of verwarde aansluitsnoeren verhogen het risico van een elektrische schok.

- **Wanneer u buiten met elektrisch gereedschap werkt, gebruik dan alleen verlengsnoeren die ook voor gebruik buiten geschikt zijn.** Het gebruik van een verlengsnoer dat geschikt is voor gebruik buitenshuis vermindert het risico op een elektrische schok.
- **Als het gebruik van elektrisch gereedschap in een vochtige omgeving niet vermijdbaar is, gebruikt u een aardlekschakelaar.** Het gebruik van een aardlekschakelaar beperkt het risico op een elektrische schok.

Veiligheid van personen

- **Let op en wees zorgvuldig met wat u doet, ga verstandig te werk met een elektrisch gereedschap. Gebruik geen elektrisch gereedschap als u moe bent of onder invloed bent van drugs, alcohol of medicijnen.** Een moment van onoplettendheid tijdens het gebruik van elektrisch gereedschap kan tot ernstige letsels leiden.
- **Draag persoonlijke veiligheidsuitrusting en altijd een veiligheidsbril.** Het dragen van persoonlijke veiligheidsuitrusting, zoals stofmasker, anti-slip veiligheidsschoenen, veiligheidshelm of gehoorbescherming, afhankelijk van de soort en het gebruik van het elektrisch gereedschap, beperkt het risico op letsels.
- **Vermijd een onbedoelde bediening. Controleer of het elektrisch gereedschap is uitgeschakeld, voordat u deze op de stroomvoorziening en/of de accu aansluit, vastpakt of draagt.** Als u bij het dragen van het elektrisch gereedschap de vinger op de schakelaar houdt of het apparaat ingeschakeld aansluit op de stroomvoorziening, kan dit leiden tot ongelukken.
- **Verwijder het afstelgereedschap of de schroefsleutels voordat u het elektrisch gereedschap inschakelt.** Een gereedschap of sleutel die zich in een draaiend onderdeel van het apparaat bevindt, kan leiden tot verwondingen.
- **Vermijd een abnormale lichaamshouding. Zorg voor een veilige stand en zorg dat u te allen tijde uw evenwicht behoudt.** Hierdoor kunt u het elektrisch gereedschap in onverwachte situaties beter controleren.
- **Draag geschikte kleding. Draag geen ruim zittende kleding of sieraden. Houd het haar en de kleding uit de buurt van bewegende delen.** Losse kleding, sieraden of lang haar kunnen door de bewegende onderdelen worden ingeklemd.
- **Als er stofafzuig- en opvangvoorzieningen kunnen worden gemonteerd, dienen deze te worden aangesloten en correct te worden gebruikt.** Gebruik van een stofafzuiging kan letsels door stof beperken.
- **Krijg geen vals gevoel van veiligheid en negeer de veiligheidsregels voor elektrisch gereedschap niet, ook niet als u met het elektrisch gereedschap bekend bent omdat u het al vele malen hebt gebruikt.** Onachtzaamheid kan binnen een fractie van een seconde leiden tot ernstig letsel.

Toepassing en behandeling van elektrisch gereedschap

- **Overbelast het elektrisch gereedschap niet! Gebruik voor uw werk het daarvoor bestemde elektrisch gereedschap.** Met het juiste elektrische gereedschap werkt u beter en veiliger in het desbetreffende vermogensbereik.
- **Gebruik geen elektrisch gereedschap als de schakelaar hiervan defect is.** Een elektrisch gereedschap dat niet meer kan in- of uitgeschakeld worden, is gevaarlijk en moet gerepareerd worden.
- **Trek de stekker uit het stopcontact en/of verwijder de afneembare accu voordat u het apparaat afstelt, onderdelen verwisselt of het elektrisch gereedschap weglegt.** Deze voorzorgsmaatregelen voorkomen het onvoorzien starten van het elektrisch gereedschap.
- **Bewaar ongebruikte elektrische gereedschappen buiten het bereik van kinderen. Sta niet toe dat personen die niet met het elektrisch gereedschap vertrouwd zijn of deze aanwijzingen niet hebben gelezen, het elektrisch gereedschap gebruiken.** Elektrisch gereedschap is gevaarlijk als u dit door onervaren personen laat gebruiken.
- **Onderhoud elektrisch gereedschap en instelgereedschap met zorg. Controleer of bewegende onderdelen correct functioneren en niet klemmen, of onderdelen gebroken zijn of zo beschadigd, dat dit afbreuk doet aan het functioneren van het elektrisch gereedschap. Laat beschadigde onderdelen voor gebruik van het toestel eerst repareren.** Een groot aantal ongevallen vindt zijn oorzaak in slecht onderhouden elektrisch gereedschap.
- **Houd het snijgereedschap scherp en schoon.** Zorgvuldig onderhouden snijgereedschap met scherpe snijkanten lopen minder snel vast en zijn soepeler te bedienen.
- **Gebruik het elektrische gereedschap, de accessoires, opzetstukken enz. overeenkomstig deze instructies. Houd hierbij rekening met de werkinstructies en de uit te voeren werkzaamheden.** Het gebruik van elektrisch gereedschap voor andere dan de bedoelde toepassingen kan tot gevaarlijke situaties leiden.
- **Houd de grepen en greepoppervlakken droog, schoon en vrij van olie en vet.** Gladde grepen en greepoppervlakken maken het onmogelijk om het elektrisch gereedschap in onvoorziene situaties veilig te bedienen en onder controle te houden.

Gebruik en onderhoud van accugereedschappen

- **Laad de accu's alleen op met opladers die door de fabrikant zijn aanbevolen.** Een oplader die bestemd is voor een bepaald type accu kan brand veroorzaken wanneer deze met andere soorten accu's wordt gebruikt.
- **Gebruik alleen de daarvoor bedoelde accu's in de elektrische gereedschappen.** Het gebruik van andere accu's kan tot verwondingen en brandgevaar leiden.

- **Voorkom aanraking van de niet-gebruikte accu met paperclips, munten, sleutels, spijkers, schroeven en andere kleine metalen voorwerpen die overbrugging van de contacten kunnen veroorzaken.** Kortsluiting tussen de accucontacten kan brandwonden of brand tot gevolg hebben.
- **Bij verkeerd gebruik kan vloeistof uit de accu lekken. Vermijd het contact daarmee. Bij accidenteel contact de huid met water afspoelen. Als de vloeistof in de ogen komt, vraag dan onmiddellijk extra medische hulp.** Gelekte accuvloeistof kan tot huidirritaties en verbrandingen leiden.
- **Gebruik geen beschadigde of gewijzigde accu.** Beschadigde of gewijzigde accu's kunnen zich onvoorspelbaar gedragen en brand, explosie of letsel veroorzaken.
- **Stel accu's niet bloot aan vuur of hoge temperaturen.** Vuur of temperaturen van meer dan 130 °C kunnen een explosie veroorzaken.
- **Volg alle instructies voor het laden en laad de accu of het accugereedschap nooit op buiten het temperatuurbereik dat in de gebruiksaanwijzing vermeld staat.** Onjuist opladen of opladen buiten het toegestane temperatuurbereik kan de accu beschadigen en het brandgevaar vergroten.
- **Gebruik de accu alleen in producten van de fabrikant.** Alleen zo wordt de accu tegen gevaarlijke overbelasting beschermd.

Service

- **Laat uw elektrisch gereedschap uitsluitend door gekwalificeerd vakpersoneel en uitsluitend met originele reserveonderdelen repareren.** Hierdoor kan worden gewaarborgd dat de veiligheid van het elektrisch gereedschap behouden blijft.
- **Voer nooit onderhoud uit op beschadigde accu's.** Alle onderhoud van accu's mag uitsluitend worden uitgevoerd door de fabrikant of door erkende servicecentra.
- **Open de accu niet.** Er bestaat gevaar voor kortsluiting.
- **Bescherm de accu tegen hitte, bijvoorbeeld ook tegen voortdurend zonlicht, vuur, water en vocht.** Er bestaat explosiegevaar.
- **Bij beschadiging en verkeerd gebruik van de accu kunnen er dampen vrijkomen. De accu kan branden of exploderen.** Zorg voor de aanvoer van frisse lucht en zoek bij klachten een arts op. De dampen kunnen de luchtwegen irriteren.
- **Door spitse voorwerpen, zoals bijv. spijkers of schroevendraaiers, of door krachtinwerking van buitenaf kan de accu beschadigd worden.** Er kan een interne kortsluiting ontstaan en de accu doen branden, roken, exploderen of oververhitten.
- **Bescherm de accu tegen hitte, bijvoorbeeld ook tegen voortdurend zonlicht, vuur, vuil, water en vocht.** Er bestaat gevaar voor explosie en kortsluiting.

Veiligheidsvoorschriften voor oplaadapparaten

- **Houd het oplaadapparaat uit de buurt van regen en vocht.** Het binnendringen van water in het oplaadapparaat vergroot het risico van een elektrische schok.
- **Houd het oplaadapparaat schoon.** Door vervuiling bestaat gevaar voor een elektrische schok.
- **Controleer voor elk gebruik oplaadapparaat, kabel en stekker.** Gebruik het oplaadapparaat niet als u een beschadiging hebt vastgesteld.
- **Open het oplaadapparaat niet zelf en laat het alleen door gekwalificeerd personeel en alleen met originele vervangingsonderdelen repareren.** Beschadigde oplaadapparaten, kabels en stekkers vergroten het risico van een elektrische schok.
- **Gebruik het oplaadapparaat niet op een gemakkelijk brandbare ondergrond (zoals papier of textiel) of in een brandbare omgeving.** Vanwege de bij het opladen optredende verwarming van het oplaadapparaat bestaat brandgevaar.
- **Houd toezicht op kinderen. Daarmee wordt gewaarborgd dat kinderen niet met het oplaadapparaat spelen. Kinderen en personen die op grond van hun fysieke, zintuiglijke of geestelijke vermogens, hun onervarenheid of hun gebrek aan kennis niet in staat zijn het oplaadapparaat veilig te bedienen, mogen dit oplaadapparaat niet zonder toezicht of instructie door een verantwoordelijke persoon gebruiken.** Anders bestaat het gevaar van verkeerde bediening en lichamelijk letsel.

Veiligheidsinstructies voor schuurmachines

- **Dit elektrische gereedschap moet worden gebruikt als slijper. Let op alle veiligheidsinstructies, aanwijzingen, beschrijvingen en gegevens die u bij het elektrische gereedschap ontvangt.** Als u de volgende aanwijzingen niet in acht neemt, kan dit tot elektrische schokken, brand en/of zware verwondingen leiden.
- **Gebruik geen accessoires die niet door de fabrikant speciaal voor dit elektrische gereedschap zijn bestemd of worden geadviseerd.** Alleen omdat u de accessoire op uw elektrische gereedschap kunt bevestigen, garandeert dit niet dat dit veilig gebruikt kan worden.
- **Gebruik het elektrische gereedschap enkel voor droog slijpen.** Het indringen van water in een elektrisch gereedschap vergroot het risico op een elektrische schok.
- **Opgepast voor brandgevaar! Vermijd een oververhitting van het slijpmateriaal en de slijper. Maak voor elke werkonderbreking steeds de stofzak leeg.** Slijpstof in de stofzak (of in de filter van de stofzuiger) kan onder ongunstige omstandigheden vuur vatten.
- **Win informatie in over het te slijpen oppervlak en de eventuele stoffen en dampen die ontstaan. Adem in geval van twijfel ook geringe hoeveelheden stoffen en dampen niet in.** Bij het slijpen van bepaalde oppervlakken (verschillende metalen, mineralen of houtsoorten alsook weerbeschermingskleuren) kunnen schadelijke/giftige stoffen ontstaan die allergische reacties of ernstige aandoeningen kunnen veroorzaken.

Adem deze stoffen en dampen niet in vermijd alle contact. Asbesthoudende stoffen mogen uitsluitend door vakmensen worden bewerkt.

Aanvullende veiligheidsinstructies

- **Blokkeer de positie van het werkstuk.** Door een spaninrichting of bankschroef kan het werkstuk tegen een terugslag of ongecontroleerde wegslingering worden beveiligd (vb. bij het blijven vastzitten van het gereedschap).
- **Houd de werkplek schoon.** Gemengde vervuiling door verschillende stoffen is met name gevaarlijk. Lichte metaalstof (bijv. aluminium) kan gemakkelijk ontsteken of explosies veroorzaken.
- **Gebruik het elektrisch gereedschap niet met een beschadigd netsnoer. Raak een beschadigde kabel niet aan en trek direct de stekker los.** Beschadigde kabels vergroten het risico op een elektrische schok.
- **Voorkom oververhitting van apparaat en werkstuk.** Overmatige hitte kan het gereedschap en het apparaat beschadigen.
- **Houd de handgrepen droog en vrij van vet.** Gladde handgrepen kunnen leiden tot ongevallen.
- **Altijd de geldende nationale en internationale veiligheids-, gezondheids- en arbeidsvoorschriften in acht nemen.** Stelt u zich voor het starten van de werkzaamheden op de hoogte van de geldende lokale voorschriften betreffende het apparaat.
- Let erop dat de bewegende delen zich ook achter ventilatieopeningen kunnen bevinden.
- Let erop dat de bewegende delen zich ook achter ventilatieopeningen kunnen bevinden.

Stofafzuiging

Stoffen van materialen als loodhoudende verf, enkele houtsoorten, mineralen en metaal kunnen schadelijk voor de gezondheid zijn. Aanraken of inademen van stoffen kunnen allergische reacties en/of ademhalingsaandoeningen oproepen bij de bediener of personen die zich in de nabijheid bevinden. Bepaalde stoffen als stof van eiken- of beukenhout gelden als kankerverwekkend, met name in combinatie met aanvullende stoffen als houtbehandeling (chromaat, houtbeschermingsmiddelen). Asbesthoudend materiaal mag uitsluitend door vakmensen worden bewerkt.

– Gebruik altijd een stofafzuiging.
– Zorg voor goede ventilatie van de werkplek.
– Draag altijd een stofmasker.
– Neem de in uw land geldende voorschriften betreffende de te bewerken materialen in acht.

Gevaar door trilling

VOORZICHTIG! Gevaar voor verwondingen door trilling! Vooral bij personen met bloedsomloopstoornissen kan het door trilling tot aantasting van bloedvaten of aders komen.

Bij volgende symptomen onderbreekt u onmiddellijk het werk en raadpleegt u een arts: inslapen van lichaamsdelen, gevoelsverlies, jeuk, steken, pijn, veranderingen van de huidskleur.

De in de technische gegevens vermelde trillingswaarde vertegenwoordigt de hoofdzakelijke toepassingen van het apparaat. De effectief tijdens het gebruik aanwezige trilling kan op basis van volgende factoren hiervan afwijken:

- Niet-reglementair voorgeschreven gebruik;
- Ongeschikt inzetgereedschap;
- Ongeschikt materiaal;
- Onvoldoende onderhoud.

U kunt de gevaren duidelijk verminderen als u zich aan volgende aanwijzingen houdt:

– Onderhoud het apparaat in overeenstemming met de in de gebruiksaanwijzing vermelde instructies.
– Vermijd het werken bij lage temperaturen.
– Houd uw lichaam en in het bijzonder de handen bij koud weer warm.
– Las regelmatig een pauze in en beweeg daarbij de handen om de doorbloeding te stimuleren.

- Symbolen die op het apparaat staan, mogen niet worden verwijderd of worden afgedekt. Onleesbare instructies op het apparaat moeten direct worden vervangen.


Voor ingebruikname gebruiksaanwijzing lezen en in acht nemen.


Laad de accu alleen binnenshuis op.


Gooi de accu niet bij het huisvuil!


Gooi de accu niet in wateren!


Verbrand de accu niet!


Stel de accu niet bloot aan zonlicht of overmatige hitte!

Persoonlijke veiligheidsvoorziening


Bij werkzaamheden met krachtige stofontwikkeling dient u een stofmasker te dragen.


Bij werkzaamheden met slijpapparaten dient u een veiligheidsbril te dragen.


Draag gehoorbescherming.

Overzicht van het apparaat

Aanwijzing: Hoe uw apparaat er daadwerkelijk uitziet, kan van de afbeeldingen afwijken.

► *P. 3, afb. 1*

1. In- en uitschakelaar
2. Accu (niet meegeleverd)
3. Stofzak
4. Slijpplaat

5. Weergave van restvermogen
6. Toets voor vermogensweergave
7. Vergrendelingsknop
8. Controlelampjes
9. Accu-laadstation (niet meegeleverd)

Leveringsomvang

- Accu-multischuurmachine
- Slijpbladen (3x)
- Stofzak
- Adapter voor stofafzuiging
- Handleiding

Inbedrijfstelling

Laad de accu op

Aanwijzing: Accu en oplader behoren niet tot de leveringsomvang en zijn optioneel verkrijgbaar bij uw dealer (► *Toebehoren – p. 76*).

WAARSCHUWING! Risico op letsels! Veiligheidsinstructies betreffrende de omgang met acculaders in acht nemen.

LET OP! Risico op schade aan het toestel! De accu niet diepontladen.

Aanwijzing: Indien de accu volledig is opgeladen, dan schakelt het laadstation automatisch om naar behoudingslading. De accu kan langdurig in het laadstation blijven.

Voor de eerste ingebruikname moet de accu zijn opgeladen (laadtijd: ► *Oplaadtijd – p. 76*).

► *P. 3, afb. 3*

– Vergrendelingsknop (7) indrukken en accu uit het apparaat halen.

► *P. 3, afb. 4*

– Accu in het laadstation plaatsen.
– Steek de stekker van het laadstation in het stopcontact.

De laadstatus wordt weergegeven door de controlelampjes (8).

– Plaats de accu in het apparaat en laat hem goed vastklikken.

Controleer het restvermogen van de accu

– Druk de knop (6) in.

Het restvermogen van de accu wordt door de controlelampjes (5) weergegeven.

Breng het slijpblad aan

Aanwijzing: Als het apparaat met een stofafzuiging werkt, moeten geperforeerde slijpbladen worden gebruikt.

Breng de geperforeerde slijpbladen zodanig aan dat de gaten in de slijpplaat en het slijpblad gelijk op elkaar liggen.

De bevestiging van het slijpblad gebeurt via een klitverbinding.

– Richt het slijpblad zorgvuldig en druk het vast op de slijpplaat.
– Druk het apparaat met het slijpblad kracht op een effen vlak en schakel het kort in.

Stofafzuiging

VOORZICHTIG! Stof kan schadelijk zijn voor de gezondheid! Gebruik bij het afzuigen van met name stoffen die gevaarlijk zijn voor de gezondheid of droge stoffen een speciale stofzuiger.

Aanwijzing: De stofzuiger moet geschikt zijn voor de te bewerken grondstof.

► *P. 4, afb. 5*

– Trek de stofzak (3) uit het apparaat.

► *P. 4, afb. 6*

– Adapter van de stofafzuiging (10) zoals aangegeven monteren.
– Zuigslang van een geschikte stofzuiver op de adapter voor de stofafzuiging aansluiten.

Aanwijzing: Stofzak steeds tijdig legen, zodat de stofopname steeds optimaal behouden blijft.

Bediening



Voor het inschakelen controleren!

Controleer de veilige toestand van het apparaat:

– Controleer of er geen zichtbare defecten zijn.
– Controleer of alle onderdelen van het apparaat stevig zijn gemonteerd.

Aan- en uitzetten

– Inschakelen: Plaats de in- en uitschakelaar (1) in positie **[I]**.
– Uitschakelen: Plaats de in- en uitschakelaar (1) in positie **[O]**.

Slijpen

GEVAAR! Levensgevaar door elektrische schokken! Het apparaat mag enkel worden gebruikt voor het droog slijpen.

Aanwijzing: Het overmatig opdrukken leidt niet tot een hoger slijpvermogen, maar tot een sterkere slijtage van het apparaat en het slijpblad.

Aanwijzing: Werk altijd met het volledige vlak van de slijpplaat en niet alleen met de top.

Aanwijzing: Houd het apparaat bij werkzaamheden op verticale vlakken zodanig vast dat de stofzak naar onder wijst.

– Span het werkstuk of houd het op een veilige manier vast.
– Schakel het apparaat in en druk met gelijkmatige kracht over het te slijpen oppervlak.
– Werk altijd met een constante beweging en met een lichte druk.

Reiniging

GEVAAR! Risico op letsels! Verwijder de accu vóór alle werkzaamheden aan het apparaat.

Reinigingsoverzicht

Regelmatig, afhankelijk van het desbetreffende gebruik

Wat?	Hoe?
Ventilatieopeningen van de motor stofvrij maken.	Stofzuiger, borstel of penseel gebruiken.
Apparaat reinigen.	Apparaat met licht vochtige doek schoonmaken.

Afvalverwijdering

Afvalverwijdering van het apparaat

Het symbool van de doorgestreepte vuilnisbak betekent: batterijen en accu's, elektrische en elektronische apparatuur mogen niet als huishoudelijk afval worden afgevoerd. Ze kunnen stoffen bevatten die schadelijk zijn voor het milieu en de gezondheid.

Consumenten zijn verplicht om oude elektrische apparaten, afgedankte batterijen en accu's gescheiden van huishoudelijk afval op een officieel inzamelpunt af te geven om een goede verdere verwerking te waarborgen. Overeenkomstig de wettelijke voorschriften kan de inlevering gratis gebeuren, bijv. via een gemeentelijk afvalverwerkingsbedrijf of via een handelaar.

Batterijen, oplaadbare batterijen en lampen die niet vast in afgedankte elektrische apparatuur zijn ingebouwd en die kunnen worden verwijderd zonder beschadigingen, moeten vóór afvalverwijdering worden verwijderd en afzonderlijk worden afgevoerd. Lithiumbatterijen en accupacks van alle systemen mogen uitsluitend in ontladen toestand aan de inzamelpunten worden overgedragen. De batterijen moeten altijd worden beveiligd tegen kortsluiting door de polen af te plakken.

Elke eindgebruiker is verantwoordelijk voor het verwijderen van persoonlijke gegevens op de af te voeren afgedankte apparatuur.

Oplaadtijd

Afvalverwijdering van de verpakking

De verpakking bestaat uit karton en uit dienovereenkomstig gekenmerkte kunststoffen, die gerecycled kunnen worden.

– Bied deze materialen ter recycling aan.

Technische gegevens

Artikelnummer	196363
Nominale spanning	
• maximaal	20 V⎓
• nominaal	18 V⎓
Stationair toerental	11000 min^{-1}
Afmetingen slijpblad	242 × 101 × 145 mm
Niveau geluidsvermogen (L_{WA})*	88 dB(A) (K = 3 dB(A))
Geluidsniveau (L_{PA})*	80 dB(A) (K = 3 dB(A))
Trilling**	< 4,20 m/s^2 (K = 1,5 m/s^2)
Gewicht	0,8 kg

*) De opgegeven geluidsemissiewaarden zijn gemeten volgens een gestandaardiseerde testmethode en kunnen worden gebruikt om het ene stuk elektrisch gereedschap met het andere te vergelijken. De opgegeven geluidsemissiewaarden kunnen ook voor een voorlopige inschatting van de geluidsblootstelling worden gebruikt. Een waarschuwing: De geluidsemissie tijdens het daadwerkelijke gebruik van het elektrisch gereedschap kan afwijken van de opgegeven waarden, afhankelijk van de manier waarop het elektrisch gereedschap wordt gebruikt, met name het soort werkstuk dat wordt bewerkt. Het is noodzakelijk om veiligheidsmaatregelen te treffen teneinde de bediener te beschermen op basis van een inschatting van de trillingsbelasting tijdens de daadwerkelijke gebruiksomstandigheden (hierbij moet rekening worden gehouden met alle delen van de operationele cyclus, bijvoorbeeld wanneer het elektrisch gereedschap is uitgeschakeld of wanneer het aan staat, maar zonder belasting draait).
Informatie over geluidsemissie volgens de Duitse productveiligheidswet (ProdSG) of de EG-machinerichtlijn: Het geluidsdrukniveau op de werkplek kan 80 dB(A) overschrijden. In dat geval zijn geluidsisolatiemaatregelen voor de bediener noodzakelijk (bijv. het dragen van een geschikte en daarvoor voorziene gehoorbescherming en het in acht nemen van regelmatige pauzes).

**) De aangegeven trillingsemissiewaarde is conform een genormeerde testprocedure gemeten en kan worden gebruikt voor vergelijking met een ander gereedschap. De aangegeven trillingsemissiewaarde kan ook voor een inleidende inschatting van de blootstelling worden gebruikt. De trillingsemissiewaarde kan zich tijdens het werkelijke gebruik van het gereedschap onderscheiden van de aangegeven waarde, afhankelijk van de manier waarop het gereedschap wordt gebruikt. Probeer de belasting door vibraties zo gering mogelijk te houden. Een maatregel om de vibratiebelasting te verkleinen, is bijvoorbeeld het beperken van de werktijd. Daarbij moet rekening worden gehouden met alle onderdelen van de bedrijfscyclus (bijvoorbeeld tijden waarin het gereedschap is uitgeschakeld en die waarin het weliswaar is ingeschakeld, maar draait zonder belasting). Bepaling van de trillingsemissiewaarden volgens EN 62841-1 & EN 62841-2-4.

Oplader	196264	196054, 196055
2 Ah-accu (196051)		
Laadstroom	3,0 A	2,50 A
Laadtijd	45 min	60 min
4 Ah-accu (196052, 196318)		
Laadstroom	4,30 A	2,50 A
Laadtijd	60 min	120 min

Toebehoren

Meer informatie over geschikte accu's en reserveonderdelen voor het 1 PowerSystems vindt u hier: zie QR-code

Innehållsförteckning

Innan du börjar... . . . . . **77**
För din egen säkerhet **77**
Produkten i översikt **80**
Idrifttagning **80**
Handhavande **80**
Rengöring **81**
Bortskaffande **81**
Tekniska data **81**
Produktansvar **88**

Innan du börjar…

Ändamålsenlig användning

Produkten är avsedd endast för icke-kommersiellt bruk för torrslipning av trä, metall, plast och lackade ytor.

Produkten får inte användas till slipning av gipshaltiga material.

Produkten är inte avsedd för professionellt bruk. Allmänna föreskrifter om olycksförebyggande samt bifogade säkerhetsanvisningar måste följas.

Genomför endast de arbeten som beskrivs i den här bruksanvisningen. Produkten får inte användas för några andra ändamål. Tillverkaren ansvarar inte för skador som uppstår på grund av felaktig användning.

Symbolers innebörd

Säkerhetsanvisningar och andra anvisningar är tydligt märkta i bruksanvisningen. Följande symboler används:



FARA! Omedelbar livsfara och skaderisk! En omedelbart farlig situation som leder till dödsfall eller svåra personskador.



VARNING! Sannolik livsfara och skaderisk! En allmänt farlig situation som kan leda till dödsfall eller svåra personskador.



SE UPP! Eventuell skaderisk! En farlig situation som kan leda till personskador.



OBS! Risk för apparatskador! En situation som kan leda till materiella skador.



Märk: Information som ska ge en bättre förståelse av olika processer.

De här symbolerna visar den personliga skyddsutrustning som ska användas:



För din egen säkerhet

Allmänna säkerhetsanvisningar

- För att kunna använda produkten på ett säkert sätt är det viktigt att du läser igenom och förstår den här bruksanvisningen före den första användningen.
- Om du säljer eller ger bort produkten ska du alltid även vidarebefordra den här bruksanvisningen.

Allmänna säkerhetshänvisningar för elverktyg



VARNING! Läs igenom alla säkerhetsinstruktioner, anvisningar, illustrationer och specifikationer som medföljer detta elverktyg. Försummelse att beakta säkerhetsanvisningarna och nedanstående instruktioner kan medföra elektriska stötar, brand och/eller svåra personskador.

- **Spara alla säkerhetsanvisningar och instruktioner för framtida bruk.** Begreppet ”elverktyg” som används i säkerhetsanvisningarna avser eldrivna elverktyg (med nätsladd) och batteridrivna elverktyg (utan nätsladd).

Arbetsplatssäkerhet

- **Håll arbetsområdet rent och väl upplyst.** Oordning eller oupplysta arbetsområden kan innebära en olycksrisk.
- **Arbeta inte med elverktyget i explosionsutsatt miljö där det finns antändliga vätskor, gaser eller damm.** Elverktyg genererar gnistor som kan antända dammet eller ångorna.
- **Håll barn och andra personer borta från elverktyget under användningen.** Om du är distraherad kan du förlora kontrollen över elverktyget.

Elsäkerhet

- **Elverktygets anslutningskontakt måste passa i uttaget. Kontakten får inte ändras på något som helst sätt. Använd inga adapterkontakter tillsammans med skyddsjordade elverktyg.** Icke modifierade kontakter och passande uttag minskar risken för elstötar.
- **Undvik kroppskontakt med jordade ytor såsom rör, värmeelement, spisar och kylskåp.** Ökad risk för elstötar föreligger om din kropp är jordad.
- **Håll elverktyg borta från regn eller väta.** Inträngning av vatten i elverktyg ökar risken för elstötar.
- **Undvik att använda anslutningskabeln för att bära elverktyget, hänga upp verktyget med eller dra ut kontakten ur uttaget. Håll nätsladden borta från värme, olja, vassa kanter eller rörliga delar.** Skadade eller trassliga nätsladdar ökar risken för elektriska stötar.
- **Om du arbetar med ett elverktyg utomhus får endast sådana förlängningskablar användas som är godkända för utomhusbruk.** Användningen av en utomhuskabel minskar risken för elektriska stötar.
- **Om det inte går att undvika att använda elverktyget i en fuktig miljö, använd en jordfelsbrytare.** Att använda en jordfelsbrytare minskar risken för elektrisk stöt.

Personsäkerhet

- **Var uppmärksam och fokusera på det du gör, och använd elverktyget med omdöme. Använd inga elverktyg om du är trött eller under inverkan av droger, alkohol eller läkemedel.** Ett ögonblicks oaktsamhet vid användning av elverktyget kan medföra svåra personskador,
- **Använd personlig skyddsutrustning och alltid skyddsglasögon.** Användandet av personlig skyddsutrustning såsom dammask, halkskyddande skyddsskor, hjälm eller hörselskydd, beroende på slaget och användningen av elverktyget, minskar risken för personskador.

- **Undvik oavsiktlig igångsättning. Kontrollera att elverktyget är frånslaget innan du ansluter det till strömförsörjningen och/eller batteriet, tar upp det eller bär det.** Om du håller fingret på på/av-knappen när du bär elverktyget, eller ansluter verktyget till strömförsörjningem medan det är tillkopplat kan olycksfall uppstå.
- **Avlägsna inställningsverktyg eller skruvnycklar innan elverktyget sätts igång.** Ett verktyg eller nyckel som befinner sig i en roterande produktdel kan medföra personskador.
- **Undvik onormala kroppsställningar. Se till att stå stadigt och håll alltid balansen.** Du kan då kontrollera elverktyget bättre i oväntade situationer.
- **Bär lämpliga kläder. Använd inte löst sittande kläder eller smycken. Håll hår och kläder borta från rörliga delar.** Löst sittande kläger, smycken eller långt hår kan fångas upp av rörliga delar.
- **Om dammutvinnings- och uppsamlingsanordningar kan monteras måste de anslutas och användas på rätt sätt.** Användandet av dammutsug kan minska farorna p.g.a. damm.
- **Invagga dig själv inte i en falsk säkerhet och åsidosätt inte de säkerhetsregler som gäller för elverktyg, även om du är en erfaren användare av elverktyg.** Oansvarig hantering kan resultera i allvarlig skada inom bråkdelen av en sekund.

Användning och hantering av elverktyget

- **Överbelasta inte produkten. Använd det handverktyg som är avsett för arbetsuppgiften.** Med rätt elverktyg jobbar man bättre och säkrare i angivet effektområde.
- **Använd inte elverktyg med defekta brytare.** Ett elverktyg som inte längre går att slå på eller av är farligt och måste repareras.
- **Dra ur kontakten ur uttaget och/eller ta bort batteriet innan du gör inställningar i produkten, byter tillbehör eller lägger undan produkten.** Denna försiktighetsåtgärd förhindrar en oavsiktlig start av elverktyget.
- **När elverktyget inte används ska den förvaras utom räckhåll för barn. Personer som inte vet hur elverktyget används eller som inte har läst igenom bruksanvisningen får inte använda produkten.** Elverktyg är farliga om de används av oerfarna personer.
- **Vårda elverktyg med omsorg. Kontrollera att rörliga delar fungerar felfritt och inte fastnar samt om delar är brutna eller så skadade att elverktygets funktion påverkas. Låt reparera skadade delar innan produkten används.** Många olycksfall orsakas av dåligt underhållna elverktyg.
- **Håll skärverktygen vassa och rena.** Omsorgsfullt underhållna skärverktyg med vassa eggar fastnar mindre och är lättare att hantera.
- **Använd elverktyg, tillbehör, insatsverktyg o.s.v. enligt dessa anvisningar. Ta hänsyn till arbetsförhållandena och den syssla som skall utföras.** Användning av elverktyg i annat syfte än det avsedda kan leda till farliga situationer.
- **Håll handtagen torra, rena och fria från olja och fett.** Hala grepp och handtag tillåter inte säker drift och kontroll av elverktyget i oförutsedda situationer.

Användning och hantering av det batteridrivna elverktyget

- **Ladda batterierna endast i laddare som tillverkaren rekommenderar.** Genom en laddare som är lämplig för en viss typ batterier finns risk för brand om den används för andra batterier.
- **Använd endast härför avsedda batterier i elverktygen.** Om andra batterier används kan personskador och brand uppstå.
- **Håll ett batteri som inte används borta från gem, mynt, nycklar, spik, skruv eller andra små metallföremål som skulle kunna förorsaka en överbryggning av kontakterna.** En kortslutning mellan batterikontakterna kan orsaka brännskador eller brand.
- **Vid felaktig användning kan vätska tränga ut ur batteriet. Undvik kontakt med det. Vid kortvarig kontakt ska du spola av med vatten. Om vätskan kommer in i ögonen, kontakta dessutom en läkare.** Utträngande vätska kan orsaka hudirritation och brännskador.
- **Använd inget skadat eller modifierat batteri.** Skadade eller modifierade batterier kan uppföra sig oförutsägbart och leda till brand, explosion eller risk för personskador.
- **Utsätt inte batteriet för eld eller för höga temperaturer.** Brand eller temperaturer över 130 °C kan leda till explosion.
- **Följ alla anvisningar om laddning och ladda aldrig batteriet eller batteriverktyget utanför det temperaturområde som anges i bruksanvisningen.** Felaktig laddning eller laddning utanför tillåtet temperaturområde kan förstöra batteriet och öka brandrisken.
- **Använd endast batteriet i produkter från tillverkaren.** Detta skyddar batteriet mot farlig överbelastning.

Service

- **Låt endast kvalificerad expertpersonal reparera elverktyget och endast med originalreservdelar.** På det sättet säkerställs det att elverktygets säkerhet upprätthålls.
- **Underhåll aldrig skadade batterier.** Allt underhåll av batterier ska endast utföras av tillverkaren eller auktoriserad kundservice.
- **Öppna inte batteriet.** Felaktiga ingrepp kan skada batteriet.
- **Utsätt inte batteriet för värme, eld, vatten och fukt.** Risk för explosion.
- **Vid skador och felaktig användning av batteriet kan ångor träda ut. Batteriet kan börja brinna eller explodera.** Tillför friskluft och kontakta läkare vid besvär. Ångorna kan leda till irritation i andningsvägarna.
- **Batteriet kan skadas av vassa föremål som t.ex. spikar eller skruvmejslar eller på grund av yttre påverkan.** En intern kortslutning kan uppstå och rök, explosion eller överhettning kan förekomma hos batteriet.
- **Skydda batteriet mot hög värme som t.ex. längre solbestrålning, eld, smuts, vatten och fukt.** Explosionsoch kortslutningsrisk.

Säkerhetshänvisningar för laddare

- **Håll laddaren borta från regn eller väta.** Inträngning av vatten i laddare ökar risken för elstötar.
- **Håll laddaren ren.** Vid nedsmutsning ökar risken för elstötar.

- **Före varje användning skall laddare, kabel och kontakt kontrolleras.** Använd inte laddaren om skador har konstaterats.
- **Öppna inte laddaren själv, och låt reparera den endast genom kvalificerad specialistpersonal och endast med originalreservdelar.** Skadade laddare, kablar och kontakter ökar risken för elstötar.
- **Använd inte laddaren på lättantändligt underlag (t.ex. papper, textilier etc.) eller i antändlig miljö.** Risk för brand p.g.a. den värme som uppstår i laddaren.
- **Håll barnen under uppsikt och se till att de inte leker med laddaren. Barn och personer med mentala eller fysiska begränsningar får använda laddaren endast under uppsikt eller om de har instruerats i användandet.** Noggranna instruktioner minskar risken för felhantering och personskador.

Säkerhetshänvisningar för svängslipar

- **Detta elverktyg skall användas som slip. Beakta alla säkerhetshänvisningar, instruktioner, illustrationer och uppgifter som fås med detta elverktyg.** Om följande anvisningar inte följs kan elektriska stötar, brand och/eller svåra personskador uppstå.
- **Använd inte tillbehör som inte har levererats och rekommenderats av tillverkaren speciellt för detta elverktyg.** Bara därför att det går att fästa tillbehöret på elverktyget garanterar det inte en säker användning.
- **Använd elverktyget endast till torrslipning.** Inträngande vatten i ett elverktyg ökar risken för elektriska stötar.
- **OBS, brandfara! Undvik överhettning av slipgods och slip. Töm alltid dammbehållaren före rast.** Slipdamm i dammbehållaren (eller i dammsugarens filter) kan i ogynnsamma förhållanden självantändas.
- **Informera dig om den yta som skall slipas och om vilket damm och vilka ångor som ev. kan avges. Andas inte in damm och ångor i tveksamma fall, ens i små mängder.** Vid slipning av vissa material (olika metaller, mineraler eller träslag samt väderskyddsfärger) kan skadligt/giftigt damm uppstå som kan orsaka allergiska reaktioner eller svåra sjukdomar. Andas inte in dessa ångor och detta damm och undvik kontakt med dem. Asbesthaltiga material får bearbetas endast av behörig personal.

Ytterligare säkerhetshänvisningar

- **Säkra arbetsstycket.** Genom en spännanordning eller ett skruvstäd kan man säkra verktyget mot rekyler eller okontrollerade ivägslungande rörelser (t.ex. om verktyget hakar fast).
- **Håll ordning på arbetsplatsen.** Blandad smuts med olika ämnen är mycket farlig. Lättmetalldamm (t.ex. aluminium) kan lätt antändas eller explodera.
- **Använd inte elverktyget om kabeln är skadad. Vidrör inte en skadad kabel och dra ur kontakten omedelbart.** Skadade kablar ökar risken för elektriska stötar.
- **Undvik överhettning av produkt och arbetsstycke.** Alltför kraftig hetta kan skada verktyget och produkten.
- **Håll handtagen torra och fria från fett.** Kladdiga handtag kan leda till olycksfall.
- **Beakta alltid gällande nationella och internationella säkerhets-, hälso- och arbetsföreskrifter.** Innan arbetet börjar måste du informera dig om vilka föreskrifter som gäller på platsen.
- Tänk på att roterande delar även kan finnas bakom luftnings- och ventilationsöppningar.
- Tänk på att roterande delar även kan finnas bakom luftnings- och ventilationsöppningar.

Dammutsugning

Damm från material som blyhaltig färg, vissa trätyper, mineraler och metall kan vara hälsofarligt. Kontakt med eller inandning av sådant damm kan orsaka allergiska reaktioner och/eller andningsbesvär hos användaren eller andra personer i närheten. Vissa damm som ek- eller bokdamm räknas som cancerframkallande, särskilt i kombination med tillsatser för träbehandling (kromat, träskyddsmedel). Asbesthaltiga material får endast bearbetas av specialistpersonal.

– Använd alltid dammutsug.
– Se till att det finns god ventilation på arbetsplatsen.
– Använd alltid andningsskydd.
– Beakta gällande nationella föreskrifter för de material som bearbetas.

Fara på grund av vibration



SE UPP! Skaderisk på grund av vibration! Vibrationer kan orsaka skador på blodkärl eller nerver, framför allt på personer med cirkulationsproblem.

Om du upplever följande symptom ska du omedelbart avbryta arbetet och uppsöka läkare: domning av kroppsdelar, känselförlust, klåda, stickande känsla, smärta, förändringar av hudfärg.

Det vibrationsvärde som anges i de tekniska specifikationerna gäller för enhetens huvudsakliga användningsområden. Den faktiska vibrationen under användning kan avvika från detta värde på grund av följande faktorer:

- Användning för ej avsedda ändamål;
- Olämpliga verktyg;
- Olämpligt material;
- Bristfälligt underhåll.

Du kan minska riskerna genom att beakta följande anvisningar:

– Genomför underhåll på enheten i enlighet med instruktionerna i den här bruksanvisningen.
– Undvik att utföra arbeten i låga temperaturer.
– Håll kroppen och framför allt händerna varma vid kalla temperaturer.
– Ta paus med jämna mellanrum och rör händerna för att främja blodcirkulationen.

- Symboler som befinner sig på produkten får inte avlägsnas eller täckas över. Olästiga anvisningar på apparaten måste omedelbart bytas ut.



Läs och beakta bruksanvisningen före användning.



Ladda batteriet endast inomhus.



Batteriet får inte kastas i hushållssoporna!



Släng inte batteriet i vattendrag!



Elda inte batteriet!



Utsätt inte batteriet för solstrålning eller alltför höga temperaturer!

Personlig skyddsutrustning



Vid arbete med kraftig dammutveckling skall dammskyddsmask bäras.



Använd skyddsglasögon i arbetet med slipprodukter.



Använd hörselskydd.

Produkten i översikt



Märk: Det faktiska utseendet hos produkten kan avvika från illustrationerna.

► *Sid. 3, fig. 1*

1. På-av-reglage
2. Batteri (ingår ej i leveransen)
3. Dammbehållare
4. Slipplatta
5. Indikator för återstående kapacitet
6. Knapp för laddstatus
7. Förreglingsknapp
8. Kontrollampor
9. Batteriladdningsstation (ingår ej i leveransen)

Leveransomfattning

- Batteridriven multislip
- Slipblad (3×)
- Dammbehållare
- Adapter för dammutsug
- Bruksanvisning

Idrifttagning

Laddning av batteriet



Märk: Batteri och laddare ingår inte i leveransen utan köps som tillval hos din återförsäljare (► *Tillbehör – sid. 81*).



VARNING! Risk för personskador! Följ säkerhetshänvisningarna för hantering av batteridrivna produkter.



OBS! Risk för produktskador! Djupurladda inte batteriet.



Märk: När batteriet är fullständigt laddat växlar laddningsstationen om till underhållsladdning. Batteriet kan sitta kvar i laddningsstationen hela tiden.

Före den första driftsättningen måste batteriet laddas upp (laddningstid: ► *Laddningstid – sid. 81*).

► *Sid. 3, fig. 3*

– Tryck på förreglingsknappen (7) och dra ut batteriet ur produkten.

► *Sid. 3, fig. 4*

– Sätt i batteriet i laddningsstationen.
– Sätt in laddningsstationens nätkontakt i uttaget.

Laddstatus visas med kontrollamporna (8).

– Sätt i batteriet i produkten och se till att det hakar fast.

Kontrollera batteriets återstående kapacitet

– Tryck på knappen (6).

Batteriets återstående kapacitet indikeras med kontrollamporna (5).

Montering av slipblad



Märk: Om produkten används med dammutsug måste hålade slipblad användas.

Placera de hålade slipbladen så att hålen i slipplatta och -blad ligger över varandra.

Slipbladet fästs med kardborrband.

– Rikta in slipbladet noggrant och tryck fast det på slipplattan.
– Tryck produkten med slipbladet kraftigt mot en jämn yta och koppla in det snabbt.

Dammutsug



SE UPP! Risk för hälsoskador p.g.a. damm! Använd specialdammsugare vid avlägsnande av särskilt hälsofarligt eller torrt damm.



Märk: Dammsugaren måste vara lämplig för det material som skall bearbetas.

► *Sid. 4, fig. 5*

– Dra av dammbehållaren (3) från produkten.

► *Sid. 4, fig. 6*

– Montera adaptern för dammutsugning (10) på det sätt som visas.
– Sätt fast sugslangen hos lämplig dammsugare på adaptern för dammutsugning.



Märk: Töm dammbehållaren i rätt tid så att damm alltid kan ledas bort optimalt.

Handhavande



Kontrollera före start!

Kontrollera att produkten är i ett säkert skick:

– Kontrollera om det finns synliga defekter.
– Kontrollera att produktens alla delar är fast monterade.

In-/frånkoppling

– Inkoppling: Ställ på-av-reglaget (1) i position **[I]**.
– Frånkoppling: Ställ på-av-reglaget (1) i position **[O]**.

Slipning

FARA! Livsfara p.g.a. elektriska stötar! Produkten får användas endast till torrslipning.

Märk: Alltför kraftig nedtryckning ger inte ett bättre slipresultat utan i stället en starkare förslitning av produkt och slipblad.

Märk: Arbeta alltid med slipplattans hela yta, inte bara med spetsen.

Märk: Vid arbete på lodräta ytor skall produkten hållas så att dammpåsen pekar nedåt.

– Spänn in arbetsstycket eller håll det säkert fast.
– Koppla in produkten och tryck den med ett jämnt tryck med den yta som skall slipas.
– Arbeta alltid med rörelse och endast ett lätt tryck.

Rengöring

FARA! Risk för personskador! Avlägsna batteriet före allt arbete med produkten.

Rengöringsöversikt

Regelbundet, beroende på förhållandena

Vad?	Hur?
Rengör motorns ventilationsslitsar från damm.	Använd dammsugare, borste eller pensel.
Rengör produkten.	Torka av produkten med en lätt fuktad trasa.

Bortskaffande

Bortskaffa produkten

Symbolen med en överstruken soptunna betyder: Batterier och ackumulatorer, el- och elektronikapparater får inte kastas i hushållssoporna. De kan innehålla miljö- och hälsofarliga ämnen.

Konsumenterna är skyldiga att bortskaffa uttjänta elapparater, uttjänta batterier och ackumulatorer till återvinningscentral för säkerställande av korrekt hantering. Återlämningen kan enligt lagstadgad reglering ske gratis t.ex. via en kommunal avfallsanläggning eller via en återförsäljare.

Batterier, ackumulatorer och lampor som inte är fast monterade i uttjänta elprodukter och som kan tas ur icke-förstörande måste tas ur och bortskaffas separat före bortskaffning. Litiumbatterier och batteripaket för alla system ska lämnas in till återvinning endast i urladdat skick. Batterier skall alltid skyddas mot kortslutning genom att man tejpar över polerna.

Alla slutanvändare är skyldiga att själva se till att radera personuppgifter från uttjänta, skrotmässiga apparater.

Bortskaffa förpackningen

Förpackningen består av kartongpapper och plastdetaljer med motsvarande märkning, vilka alla kan återvinnas.

– Lämna de olika materialen på respektive plats i återvinningsstationen.

Tekniska data

Artikelnummer	196363
Märkspänning	
• max.	20 V⎓
• nom.	18 V⎓
Tomgångsvarvtal	11000 min^{-1}
Mått, slipblad	242 × 101 × 145 mm
Ljudeffektnivå (L_{WA})*	88 dB(A) (K = 3 dB(A))
Ljudtrycksnivå (L_{PA})*	80 dB(A) (K = 3 dB(A))
Vibration**	< 4,20 m/s² (K = 1,5 m/s²)
Vikt	0,8 kg

*) En standardiserad provningsmetod har använts vid mätning av de angivna bulleremissionsvärdena och kan användas för att jämföra ett elverktyg med ett annat. De uppmätta bulleremissionsvärdena kan också användas för att preliminärt bedöma belastningen. En varning: Bullerutsläppen kan skilja sig från ingångsvärdena under den faktiska användningen av elverktyget, beroende på hur verktyget används och beroende på vilken typ av arbetsstycke som bearbetas. Det är nödvändigt att bestämma säkerhetsåtgärder för att skydda användaren genom att uppskatta vibrationsexponeringen under faktiska användningsförhållanden (alla olika faser av arbetscykeln måste tas med i beräkningen, t.ex. när elverktyget är avstängt och i vilka det kan vara påslaget, men körs utan last).
Uppgifter om bullerutsläpp enligt produktsäkerhetslagen resp. EG-maskindirektivet: Ljudtrycksnivån på arbetsplatsen kan överskrida 80 dB(A). I detta fall krävs bullerskyddsåtgärder för användaren (t.ex. bära ett lämpligt och därför avsett hörselskydd samt ta regelbundna pauser).

**) Det angivna vibrationsemissionsvärdet har uppmätts i enlighet med ett standardiserat provningsförfarande och kan användas för att jämföra ett verktyg med ett annat; det angivna vibrationsemissionsvärdet kan även användas för en inledande uppskattning av exponeringen. Vid den faktiska användningen av verktyget kan vibrationsemissionsvärdet avvika från det angivna värdet, beroende på hur verktyget används; försök att hålla vibrationsbelastningen så låg som möjligt. Ett sätt att minska vibrationsbelastningen är att t.ex. begränsa arbetstiden. I detta sammanhang ska hänsyn tas till alla delar av driftscykeln (t.ex. tider då verktyget är frånslaget eller då det visserligen är påslaget, men arbetar utan belastning). Bestämning av vibrationsemissionsvärden enligt EN 62841-1 & EN 62841-2-4.

Laddningstid

Laddare	196264	196054, 196055
2 Ah-batteri (196051)		
Laddström	3,0 A	2,50 A
Laddningstid	45 min	60 min
4 Ah-batteri (196052, 196318)		
Laddström	4,30 A	2,50 A
Laddningstid	60 min	120 min

Tillbehör

Mer information om passande batterier och reservdelar till 1 PowerSystems finns här: se QR-koden

Sisällys

Ennen aloittamista... . . . . . **82**
Turvallisuuttasi varten **82**
Laitteen yleiskatsaus **85**
Käyttöönotto **85**
Käyttö **85**
Puhdistus **86**
Hävittäminen **86**
Tekniset tiedot **86**
Tuotevastuu **88**

Ennen aloittamista...

Määräystenmukainen käyttö

Laite on tarkoitettu ainoastaan puun, metallin, muovin, maalattujen pintojen kuiva-hiontaan ei-ammattimaisessa käytössä.

Laite ei sovi kipsiä sisältävien materiaalien hiontaan.

Laitetta ei ole tarkoitettu ammattikäyttöön. Yleiset hyväksytyt tapaturmanestomääräykset ja oheiset turvallisuusohjeet on huomioitava.

Suorita ainoastaan töitä, jotka on kuvattu tässä käyttöohjeessa. Kaikki muu käyttö on kiellettyä väärinkäyttöä. Valmistaja ei vastaa väärinkäytöstä aiheutuvista vaurioista.

Mitä tarkoittavat käytetyt merkit?

Vaarat ja yleiset huomautukset on merkitty näkyvästi käyttöohjeeseen. Käytössä ovat seuraavat tunnusmerkit:



VAARA! Välitön hengen- tai loukkaantumisvaara! Välitön vaaratilanne, joka johtaa kuolemaan tai vakavaan loukkaantumiseen.



VAROITUS! Todennäköinen hengen- tai loukkaantumisvaara! Yleinen vaaratilanne, joka voi johtaa kuolemaan tai vakavaan loukkaantumiseen.



VARO! Mahdollinen loukkaantumisvaara! Vaaratilanne, joka voi johtaa loukkaantumiseen.



HUOMAUTUS! Laitevaurioiden vaara! Tilanne, joka voi johtaa esinevahinkoihin.



Vihje: Tiedot, jotka annetaan toimenpiteiden parempaa ymmärtämistä varten.

Nämä merkit ilmoittavat vaadittavien henkilökohtaisten suojavarusteiden tarpeen:



Turvallisuuttasi varten

Yleiset turvallisuusohjeet

- Turvallista käyttöä varten tämän laitteen käyttäjän täytyy lukea ja ymmärtää tämän käyttöohjeen sisältämät ohjeet.
- Mikäli myyt tai luovutat laitteet jollekin toiselle henkilölle, on käyttöohje luovutettava laitteen mukana.

Sähkötyökalujen yleiset turvallisuusohjeet



VAROITUS! Lue kaikki tämän sähkötyökalun mukana toimitetut turvallisuusohjeet, ohjeet, kuvat ja tekniset tiedot. Turvallisuusohjeiden ja seuraavien ohjeistusten laiminlyönti voi aiheuttaa sähköiskun, tulipalon ja/tai vakavia tapaturmia.

- **Pidä turvallisuusohjeet ja ohjeistukset tallessa myöhempää tarvetta varten.** Turvallisuusohjeissa käytetyllä termillä ”sähkötyökalu” tarkoitetaan verkkovirralla toimivia sähkötyökaluja (virtajohdon kanssa) ja akkukäyttöisiä sähkötyökaluja (ilman virtajohtoa).

Turvallisuus työpaikalla

- **Pidä työalue puhtaana ja hyvin valaistuna.** Epäjärjestys ja huonosti valaistut työalueet voivat aiheuttaa onnettomuuksia.
- **Älä työskentele sähkötyökalulla räjähdysvaarallisella alueella, missä on syttyviä nesteitä, kaasuja ja pölyjä.** Sähkötyökalut aiheuttavat kipinöitä, jotka voivat sytyttää pölyn tai höyryt.
- **Pidä lapset ja muut henkilöt pois sähkötyökalun lähettyviltä sen käytön aikana.** Poikkeama voi johtaa sähkötyökalun hallinnan menettämiseen.

Sähköturvallisuus

- **Sähkötyökalun pistokkeen on sovittava pistorasiaan. Pistoketta ei saa muuttaa millään tavoin. Älä käytä adapteripistoketta yhdessä maadoitettujen sähkötyökalujen kanssa.** Muuttamattomat pistokkeet ja sopivat pistorasiat pienentävät sähköiskun riskiä.
- **Vältä kosketusta maadoitettuihin pintoihin, kuten putkiin, lämmittimiin, helloihin ja jääkaappeihin.** Kehon toimiessa maana sähköiskun riski on suurempi.
- **Pidä sähkötyökalut pois sateesta tai kosteudesta.** Veden päästessä sähkötyökaluun sähköiskun riski on suurempi.
- **Älä käytä liitäntäjohtoa sähkötyökalun kantamiseen, ripustamiseen tai pistokkeen vetämiseen pistorasiasta. Pidä liitäntäjohto etäällä kuumuudesta, öljystä, terävistä reunoista ja liikkuvista osista.** Vaurioituneet tai sotkeutuneet liitäntäjohdot kasvattavat sähköiskun riskiä.
- **Jos työskentelet sähkötyökalulla ulkona, käytä ainoastaan ulkotiloihin sopivia jatkojohtoja.** Ulkotiloihin soveltuvan jatkojohdon käyttäminen pienentää sähköiskun riskiä.
- **Jos sähkölaitteen käyttöä kosteassa ympäristössä ei voida välttää, käytä vikavirtakatkaisijaa.** Vikavirtakatkaisijan käyttö pienentää sähköiskun vaaraa.

Henkilöturvallisuus

- **Ole huolellinen, tarkkaile, mitä teet, ja toimi järkevästi sähkötyökalulla työskennellessäsi. Älä käytä sähkötyökalua, kun olet väsynyt tai olet huumeiden, alkoholin tai lääkkeiden vaikutuksen alaisena.** Pienikin huolimattomuus sähkötyökalun käytössä voi aiheuttaa vakavia tapaturmia.
- **Käytä henkilönsuojaimia ja aina suojalaseja.** Henkilönsuojaimien, kuten pölynaamarin, liukumattomien turvajalkineiden, kypärän tai kuulonsuojaimien käyttö, sähkötyökalun tyypistä ja käytöstä riippuen, pienentää tapaturmariskiä.

- **Vältä tahatonta käyttöönottoa. Varmista, että sähkötyökalu on sammutettu, ennen kuin liität sen verkkovirtaan ja/tai akkuun, otat käsiisi tai kannat sitä.** Jos sormesi on sähkötyökalua kantaessasi katkaisijassa tai liität päällekytketyn laitteen sähkövirtaan, onnettomuudet ovat mahdollisia.
- **Poista käyttötyökalut tai ruuviavaimet ennen kuin käynnistät sähkötyökalun.** Laitteen pyörivässä osassa oleva käyttötarvike tai ruuvauskärki voi aiheuttaa tapaturmia.
- **Vältä epänormaalia asentoa. Huolehdi, että seisot tukevasti ja säilytät tasapainon.** Näin voit kontrolloida sähkötyökalua paremmin odottamattomissa tilanteissa.
- **Käytä sopivia vaatteita. Älä käytä löysiä vaatteita tai koruja. Pidä hiukset ja vaatteet etäällä liikkuvista osista.** Löysät vaatteet, korut tai pitkät hiukset voivat jäädä kiinni liikkuviin osiin.
- **Jos pölynpoisto- ja keruujärjestelmiä on mahdollista asentaa, ne on kytkettävä kiinni ja niitä on käytettävä oikein.** Pölynimun käyttö voi pienentää pölyn aiheuttamia vaaroja.
- **Älä tuudittaudu väärään turvallisuuden tunteeseen tai jätä sähkötyökaluja koskevia turvallisuussääntöjä huomioimatta, vaikka sähkötyökalun käyttö olisikin sinulle lukuisten käyttökertojen jälkeen tuttua.** Huolimaton toiminta voi johtaa sekunnin murto-osissa vakaviin vammoihin.

Sähkötyökalun käyttö ja käsittely

- **Älä ylikuormita sähkötyökalua. Käytä työhösi sitä varten tarkoitettua sähkötyökalua.** Sopivalla työkalulla työskentelet paremmin ja turvallisemmin annetulla tehoalueella.
- **Älä käytä sähkötyökalua, jonka katkaisija on viallinen.** Työkalu, jota ei voida enää kytkeä päälle tai pois, on vaarallinen, ja se on korjattava.
- **Vedä pistoke pistorasiasta ja/tai poista irrotettava akku, ennen kuin teet laiteasetuksia, vaihdat työkalun vaihto-osia tai asetat sähkötyökalun sivuun.** Tämä varotoimenpide estää sähkötyökalun tahattoman käynnistymisen.
- **Säilytä käyttämättömänä olevia sähkötyökaluja lasten ulottumattomissa. Älä anna sähkötyökalua sellaisten henkilöiden käyttöön, jotka eivät ole tutustuneet sen toimintaan ja lukeneet näitä ohjeita.** Sähkötyökalut ovat vaarallisia, kun niitä käyttävät kokemattomat henkilöt.
- **Hoida sähkötyökaluja ja vaihto-osia huolellisesti. Tarkista, toimivatko liikkuvat osat moitteettomasti vai ovatko ne jumissa, onko osia murtunut tai vahingoittunut niin, että ne vaikuttavat sähkötyökalun toimintaan. Korjauta vaurioituneet osat ennen laitteen käyttöä.** Huonosti huolletut sähkötyökalut ovat monien onnettomuuksien syynä.
- **Pidä leikkuutyökalut terävinä ja puhtaina.** Huolellisesti hoidetut leikkuutyökalut, joissa on terävät leikkuureunat, eivät jää helposti jumiin ja niitä on helpompi ohjata.
- **Käytä sähkötyökalua, varusteita, käyttötyökaluja jne. näiden ohjeiden mukaisesti. Ota huomioon työolosuhteet ja suoritettava työ.** Sähkötyökalujen käyttö muuhun kuin määräystenmukaiseen käyttöön voi aiheuttaa vaarallisia tilanteita.
- **Pidä kahvat ja tarttumapinnat kuivina, puhtaina, öljyttöminä ja rasvattomina.** Liukkaat kahvat ja tarttumapinnat estävät sähkötyökalun turvallisen käytön ja hallinnan odottamattomissa tilanteissa.

Akkutyökalun käyttö ja käsittely

- **Lataa akut vain valmistajan suosittelemilla latureilla.** Tietyntyyppisille akuille sopiva laturi voi aiheuttaa tulipalon, jos sitä käytetään muihin akkuihin.
- **Käytä sähkötyökaluissa vain niille tarkoitettuja akkuja.** Muiden akkujen käyttö voi aiheuttaa tapaturmia ja tulipaloja.
- **Pldä akut, jotka eivät ole käytössä, pois klemmarien, kolikoiden, avaimien, naulojen, ruuvien tai muiden pienten metalliesineiden läheltä, sillä ne voivat aiheuttaa koskettimien silloituksen.** Oikosulku akun koskettimien välillä voi aiheuttaa palovammoja tai tulipalon.
- **Väärinkäytössä akusta voi vuotaa nestettä. Vältä kosketusta siihen. Jos kosketus tapahtuu vahingossa, huuhtele vedellä. Hakeudu lääkärihoitoon, mikäli nestettä pääsee silmiin.** Ulosvaluva akkuneste voi johtaa ihon ärtymiseen ja palovammoihin.
- **Älä käytä vaurioitunutta tai muokattua akkua.** Vahingoittuneet tai muokatut akut voivat käyttäytyä arvaamattomasti ja aiheuttaa tulipalon, räjähdyksen tai vamman.
- **Älä altista akkua tulelle tai liialliselle kuumuudelle.** Tuli tai yli 130 °C:n lämpötilat voivat aiheuttaa räjähdyksen.
- **Noudata kaikkia latausohjeita äläkä koskaan lataa akkua tai akkutyökalua, jos lämpötila-alue ei vastaa käyttöohjeessa määritettyä.** Akku voi tuhoutua ja tulipalovaara kasvaa, jos lataaminen suoritetaan virheellisesti tai lämpötilassa, joka ei ole sallittu.
- **Käytä akkua ainoastaan valmistajan tuotteissa.** Vain tällä tavalla saat estettyä akun vaarallisen ylikuormituksen.

Korjaus

- **Anna vain pätevän ammattihenkilöstön korjata sähkötyökalu käyttäen alkuperäisiä varaosia.** Näin varmistetaan, että sähkötyökalun turvallisuus säilyy.
- **Älä koskaan huolla vaurioituneita akkuja.** Akun saa huoltaa vain valmistaja tai valtuutettu huoltopalvelu.
- **Älä avaa akkua.** Epäasiallinen käsittely voi vahingoittaa akkua.
- **Älä altista akkua kuumuudelle, tulelle, vedelle eikä kosteudelle.** Se aiheuttaa räjähdysvaaran.
- **Akusta saattaa purkautua höyryä, jos akku vioittuu tai jos akkua käytetään epäasianmukaisesti. Akku saattaa syttyä palamaan tai räjähtää.** Järjestä tehokas ilmanvaihto ja käänny lääkärin puoleen, jos havaitset ärsytystä. Höyry voi ärsyttää hengitysteitä.
- **Terävät esineet (esimerkiksi naulat ja ruuvitaltat) tai kuoreen kohdistuvat iskut saattavat vaurioittaa akkua.** Tämä voi johtaa akun oikosulkuun, tulipaloon, savuamiseen, räjähtämiseen tai ylikuumenemiseen.
- **Suojaa akkua kuumuudelta, esimerkiksi pitkäaikaiselta auringonpaisteelta, tulelta, lialta, vedeltä ja kosteudelta.** Räjähdysja oikosulkuvaara.

Latureiden turvallisuusohjeet

- **Pidä laturi pois sateesta tai kosteudesta.** Veden päästessä laturiin sähköiskun riski on suurempi.
- **Pidä laturi puhtaana.** Lika voi aiheuttaa sähköiskun.
- **Tarkista laturi, johto ja pistoke ennen jokaista käyttöä.** Älä käytä laturia, jos olet havainnut vikoja.
- **Älä avaa laturia itse, anna pätevän ammattihenkilöstön korjata se alkuperäisillä varaosilla.** Vialliset laturit, johdot ja pistokkeet suurentavat sähköiskun riskiä.
- **Älä käytä laturia helposti syttyvällä alustalla (esim. paperi, tekstiilit jne.) tai syttyvässä ympäristössä.** Laturi lämpenee latauksen aikana, mikä aiheuttaa tulipalon vaaran.
- **Pidä lapsia silmällä ja varmista, että lapset eivät pysty leikkimään laturilla. Henkilöt, joilla on henkisiä tai fyysisiä rajoituksia, saavat käyttää laturia vain valvonnassa tai opastuksen jälkeen.** Huolellinen opastus pienentää väärinkäytön ja tapaturmien riskiä.

Tasohiomakoneiden turvallisuusohjeet

- **Tätä sähkötyökalua käytetään hiomakoneena. Ota huomioon kaikki turvallisuusohjeet, ohjeistukset, kuvaukset ja tiedot, jotka saat sähkötyökalun mukana.** Jos et noudata seuraavia ohjeita, seurauksena voi olla sähköisku, tulipalo ja/tai vakava tapaturma.
- **Älä käytä tarvikkeita, joita valmistaja ei ole hyväksynyt eikä suositellut kyseessä olevalle sähkötyökalulle.** Tarvikkeiden kiinnittämismahdollisuus sähkötyökaluun ei takaa turvallista käyttöä.
- **Käytä sähkötyökalua vain kuivahiontaan.** Veden päästessä sähkötyökaluun sähköiskun riski on suurempi.
- **Huomio, palovaara! Vältä hiottavan materiaalin ja hiomakoneen ylikuumenemista. Tyhjennä pölysäiliö aina ennen työtaukoja.** Pölysäiliössä (tai pölynimurin suodattimessa) oleva hiomapöly voi epäsuotuisissa olosuhteissa syttyä itsestään.
- **Hanki tietoja hiottavasta pinnasta ja mahdollisesti syntyvistä pölyistä ja höyryistä. Älä hengitä edes pieniä määriä pölyä ja höyryä.** Tiettyjen pintojen (eri metallien, mineraalien tai puiden sekä suojamaalien) hionnassa voi syntyä vahingollisia/myrkyllisiä pölyjä, jotka voivat aiheuttaa allergisia reaktioita tai vakavia sairauksia. Älä hengitä näitä pölyjä ja höyryjä ja vältä kosketusta niihin. Vain ammattihenkilöstö saa käsitellä asbestipitoisia materiaaleja.

Lisäturvallisuusohjeet

- **Varmista työkappale.** Työkappaleen takaiskun tai kontrolloimattoman paiskautumisen (esim. terän jäädessä kiinni) voi estää kiinnityslaitteella tai ruuvipuristimella.
- **Pidä työpaikka puhtaana.** Eri aineiden muodostama lika on erittäin vaarallista. Kevytmetallipöly (esim. alumiini) voi syttyä tai räjähtää helposti.
- **Älä käytä työkalua, jos sen johto on viallinen. Älä kosketa vialliseen johtoon ja irrota virtapistoke välittömästi.** Vialliset johdot suurentavat sähköiskun riskiä.
- **Vältä laitteen ja työkappaleen ylikuumentuminen.** Ylikuumeneminen voi vahingoittaa työkalua ja laitetta.
- **Pidä kahvat kuivina ja rasvattomina.** Liukuvat kahvat voivat aiheuttaa onnettomuuksia.
- **Kansallisia ja kansainvälisiä turvallisuus-, terveys- ja työturvallisuussäädöksiä on aina noudatettava.** Hanki ennen töiden aloittamista tietoja laitteen käyttöpaikassa pätevistä määräyksistä.
- Ota huomioon, että ilman tulo- ja poistoaukkojen takana voi olla myös liikkuvia osia.
- Ota huomioon, että ilman tulo- ja poistoaukkojen takana voi olla myös liikkuvia osia.

Pölynimu

Erilaisten materiaalien, kuten lyijyä sisältävän maalin, joidenkin puulajien, mineraalien ja metallien, pölyt voivat olla terveydelle vaarallisia. Pölyjen koskettaminen tai sisäänhengitys voivat aiheuttaa allergisia reaktioita ja/tai aiheuttaa käyttäjän tai lähellä oleskelevien henkilöiden hengitystiesairauksia. Tiettyjen pölyjen, kuten tammen tai pyökin pölyt, katsotaan olevan syöpää aiheuttavia, erityisesti yhdessä puunkäsittelyn lisäaineiden (kromaatti, puunsuoja-aine) kanssa. Asbestipitoisia materiaaleja saa käsitellä vain alan ammattihenkilöt.

– Käytä aina pölynimua.
– Huolehdi työpaikan hyvästä tuuletuksesta.
– Käytä aina suojanaamaria.
– Huomioi maassasi pätevät käsiteltävien materiaalien määräykset.

Vaara tärinästä



VARO! Tärinän aiheuttama loukkaantumisvaara! Tärinä voi aiheuttaa verisuoni- tai hermovaurioita, varsinkin henkilöille, jotka kärsivät verenkiertohäiriöistä.

Keskeytä työskentely välittömästi ja käänny lääkärin puoleen seuraavien oireiden esiintyessä: raajojen puutuminen, tunnon häviäminen, kutina, pistokset, kipu, ihon värin muuttuminen.

Teknisissä tiedoissa ilmoitettu tärinäarvo edustaa laitteen pääasiallista käyttöä. Todellinen tärinä käytön aikana voi poiketa tästä seuraavien tekijöiden vuoksi:

- määräystenvastainen käyttö
- sopimattomat käyttötyökalut
- sopimaton materiaali
- riittämätön huolto.

Voit pienentää vaaroja huomattavasti, kun noudatat seuraavia ohjeita:

– Huolla laite käyttöohjeen ohjeiden mukaan.
– Vältä työskentelyä alhaisissa lämpötiloissa.
– Pidä kehosi ja varsinkin kätesi lämpiminä kylmällä ilmalla.
– Pidä säännöllisesti taukoja ja liikuta käsiäsi verenkierron parantamiseksi.

- Laitteeseen kiinnitettyjä symboleja ei saa poistaa eikä peittää. Huonosti luettavat ohjeet laitteessa on vaihdettava välittömästi.



Lue käyttöohje ennen käyttöönottoa ja noudata sen ohjeita.



Lataa akku vain sisätiloissa.


Akkua ei saa hävittää kotitalousjätteen mukana!


Akkua ei saa hävittää vesistöihin!


Akkua ei saa polttaa!


Älä altista akkua auringonvalolle tai korkeille lämpötiloille!

Henkilökohtainen suojavarustus


Käytä pölynaamaria, kun pölyä muodostuu paljon.


Käytä suojalaseja, kun työskentelet hiomakoneilla.


Käytä kuulonsuojaimia.

Laitteen yleiskatsaus


Vihje: Sinun laitteesi ulkonäkö voi poiketa kuvista.

► *Siv. 3, kuva 1*

1. Virtakytkin
2. Akku (ei sisälly toimitukseen)
3. Pölysäiliö
4. Hiomalevy
5. Jäännöskapasiteetin näyttö
6. Painike kapasiteettinäytölle
7. Lukituspainike
8. Merkkivalot
9. Akun latausasema (ei sisälly toimitukseen)

Toimituksen sisältö

- Akkukäyttöinen monitoimihiomakone
- Hiomapaperit (3 kpl)
- Pölysäiliö
- Pölynimun adapteri
- Käyttöohje

Käyttöönotto

Akun lataaminen


Vihje: Akku ja laturi eivät tule toimituksen mukana. Ne voi hankkia lisävarusteena alan liikkeestä (► *Tarvikkeet – siv. 86*).


VAROITUS! Loukkaantumisvaara! Noudata akkukäyttöisten laitteiden käsittelyssä annettuja turvallisuusohjeita.


HUOMAUTUS! Laitteiden vahingoittumisvaara! Akkua ei saa syväpurkaa.


Vihje: Kun akku on ladattu täyteen, latausasema kytkeytyy automaattisesti ylläpitovaraukseen. Akun voi pitää jatkuvasti latausasemassa.

Akku on ladattava ennen ensimmäistä käyttöönottoa (latausaika: ► *Latausaika – siv. 86*).

► *Siv. 3, kuva 3*

– Paina lukituspainiketta (7) ja vedä akku laitteesta.

► *Siv. 3, kuva 4*

– Aseta akkulatausasemaan.
– Kytke latausaseman virtapistoke pistorasiaan.

Merkkivalot (8) osoittavat lataustilan.

– Aseta akku laitteeseen ja anna sen napsahtaa paikoilleen.

Akun jäännöskapasiteetin tarkastaminen

– Paina painiketta (6).

Merkkivalot (5) osoittavat akun jäännöskapasiteetin.

Hiomapaperin asettaminen


Vihje: Jos laitetta käytetään pölynimun kanssa, on käytettävä rei'itettyjä hiomapapereita.

Aseta hiomapaperit niin, että hiomalevyn ja hiomapaperin reiät ovat päällekkäin.

Hiomapaperi kiinnitetään tarrakiinnittimellä.

– Kohdista hiomapaperi huolellisesti ja paina se tiukasti hiomalevyyn.
– Paina laite hiomapaperin kanssa voimakkaasti tasaiseen pintaan ja käynnistä se lyhyesti.

Pölynimu


VARO! Pölyn aiheuttama terveyshaitta! Käytä terveydelle erittäin haitallisten tai kuivien pölyjen imuun erikoisimuria.


Vihje: Pölynimurin täytyy sopia yhteen työstettävän materiaalin kanssa.

► *Siv. 4, kuva 5*

– Vedä pölysäiliö (3) laitteesta.

► *Siv. 4, kuva 6*

– Asenna pölynimun adapteri (10) kuvatun mukaisesti.
– Aseta sopivan pölynimurin imuletku pölynimun adapteriin (6).


Vihje: Tyhjennä pölysäiliö aina ajoissa, jotta pölynkeruu toimii optimaalisesti.

Käyttö



Tarkista ennen käynnistystä!

Tarkista laitteen turvallinen kunto:

– Tarkista, onko näkyviä vikoja.
– Tarkista, onko laitteen kaikki osat asennettu tiukasti.

Käynnistys/sammutus

– Käynnistys: Aseta virtakytkin (1) asentoon **[I]**.
– Sammutus: Aseta virtakytkin (1) asentoon **[O]**.

Hiointa

VAARA! Sähköiskun aiheuttama hengenvaara! Laitetta saa käyttää vain kuivahiontaan.

Vihje: Liiallinen painaminen ei paranna hiomatulosta, vaan kuluttaa laitetta ja hiomapaperia.

Vihje: Käytä aina hiomalevyn koko pintaa, ei vain kärkeä.

Vihje: Pidä laitetta pystysuorien pintojen hionnassa niin, että pölypussi osoittaa alaspäin.

– Kiinnitä työkappale tai pidä siitä varmasti kiinni.
– Käynnistä laite ja paina se tasaisella paineella hiottavaan pintaan.
– Työskentele aina jatkuvalla liikkeellä ja vain vähäisellä paineella.

Puhdistus

VAARA! Loukkaantumisvaara! Poista akku aina ennen kuin aloitat mitään töitä laitteen parissa.

Puhdistuksen yleiskatsaus

Säännöllisesti, käyttöolosuhteiden mukaisesti

Mitä?	Miten?
Puhdista pöly moottorin ilmanvaihtoaukoista.	Käytä pölynimuria, harjaa tai sivellintä.
Puhdista laite.	Pyyhi tuote nihkeällä liinalla.

Hävittäminen

Laitteen hävittäminen

Yliviivatun roskasäiliön symboli tarkoittaa: Paristoja, akkuja, sähkö- ja elektroniikkalaitteita ei saa laittaa kotitalousjätteen joukkoon. Ne voivat sisältää ympäristölle ja terveydelle haitallisia aineita.

Kuluttajat ovat velvollisia toimittamaan käytetyt sähkölaitteet, laitteiden paristot ja akut sekajätteestä erillään viralliseen keräyspaikkaan, jotta niiden asianmukainen käsittely on varmistettu. Palautus voi tapahtua lakimääräysten mukaan maksutta esim. jonkin kunnallisen jätehuoltoyrityken tai jälleenmyyjän kautta.

Paristot, akut ja lamput, joita ei ole asennettu sähkölaitteisiin kiinteästi ja jotka on mahdollista irrottaa laitetta rikkomatta, on poistettava laitteesta ennen hävittämistä ja toimitettava erilliseen keräyspisteeseen. Kaikkien laitteistojen litiumakut ja akut saa toimittaa keräyspisteeseen vain varaamattomassa tilassa. Paristojen navat ovat peitettävä teipillä, jotta ei pääse syntymään oikosulkua.

Jokainen loppukäyttäjä vastaa itse hävitettävässä laitteessa olevien henkilökohtaisten tietojen poistamisesta.

Pakkauksen hävittäminen

Pakkaus koostuu pahvilaatikosta ja vastaavasti merkityistä muoviosista, mitkä voidaan antaa kierrätettäviksi.

– Vie nämä materiaalit kierrätettäväksi.

Tekniset tiedot

Tuotenumero	196363
Nimellisjännite	
• maksimi	20 V⎓
• nimellinen	18 V⎓
Tyhjäkäyntikierrosluku	11000 min^{-1}
Hiomapaperin mitat	242 × 101 × 145 mm
Äänitehotaso (L_{WA})*	88 dB(A) (K = 3 dB(A))
Äänenpainetaso (L_{PA})*	80 dB(A) (K = 3 dB(A))
Tärinät**	< 4,20 m/s^2 (K = 1,5 m/s^2)
Paino	0,8 kg

*) Ilmoitetut melupäästöarvot on mitattu standardoidun testausmenetelmän mukaisesti, ja niitä voidaan käyttää sähkötyökalun vertailuun toisen sähkötyökalun kanssa. Ilmoitettuja melupäästöarvoja voidaan käyttää myös kuormituksen alustavaan arviointiin. Varoitus: Sähkötyökalun todellisen käytön aikaiset melupäästöt voivat poiketa ilmoitetuista arvoista sen mukaan, miten sähkötyökalua käytetään, ja erityisesti käsiteltävän työkappaleen tyypistä riippuen. Käyttäjän suojaamiseksi on tarpeen määrittää turvatoimet, jotka perustuvat tärinäkuormituksen arviointiin todellisissa käyttöolosuhteissa (tässä yhteydessä on huomioitava kaikki työjakson osuudet, kuten ajat, jolloin sähkötyökalu on kytkettynä pois päältä, sekä ajat, jolloin se on kytkettynä päälle mutta käy ilman kuormitusta).
Melupäästöjä koskevat tiedot tuoteturvallisuuslain (ProdSG) tai EY:n konedirektiivin mukaisesti: Melutaso työskentelypaikalla voi olla yli 80 dB(A). Siinä tapauksessa käyttäjän on toteutettava meluntorjuntatoimenpiteitä (esim. asianmukaisten ja soveltuvien kuulosuojaimien käyttö ja säännöllisten taukoje pito).

**) Ilmoitettu tärinäpäästöarvo on mitattu standardoidun testimenetelmän mukaan ja sitä voidaan käyttää työkalujen väliseen vertailuun; ilmoitettua tärinäpäästöarvoa voidaan käyttää myös alustavaan tauon arviointiin. Tärinäpäästöarvon voi poiketa ilmoitusarvosta työkalun todellisen käytön aikana työkalun käyttötavasta riippuen; yritä pitää tärinäkuormitus mahdollisimman alhaisena. Yksi toimenpiteistä tärinäkuormituksen pienentämiseksi on esim. työajan rajoittaminen. Tällöin on huomioitava kaikki käyttövaiheiden osat (esimerkiksi ajat, jolloin työkalu on sammutettuna, ja jolloin se on kytkettynä päälle, mutta käy ilman kuormitusta). Tärinäpäästöarvon määritys standardin EN 62841-1 & EN 62841-2-4 mukaisesti.

Latausaika

Laturi	196264	196054, 196055
Akku 2 Ah (196051)		
Latausvirta	3,0 A	2,50 A
Latausaika	45 min	60 min
Akku 4 Ah (196052, 196318)		
Latausvirta	4,30 A	2,50 A
Latausaika	60 min	120 min

Tarvikkeet

Lisätietoa 1 PowerSystems sopivista akuista ja varaosista saat tästä: katso QR-koodi

SI Garancijski list

Firma dajalca garancije: .....

Sedež dajalca garancije: .....

Firma prodajalca: .....

Sedež prodajalca: .....

Podatki o blagu/produktu:
.....
.....
.....

Datum izročitve blaga/produkta potrošniku: .....

S tem garancijskim listom jamčimo za lastnosti ali brezhibno delovanje v 1-letnem garancijskem roku, ki začne teči z izročitvijo blaga potrošniku in velja s priloženim originalnim računom. Vzdrževanje, rezervne dele in priklopne aparate nudimo še tri leta po preteku garancije.

Garancija velja na območju Republike Slovenije.

Garancija ne izključuje pravic potrošnika, ki izhajajo iz odgovornosti prodajalca za napake na blagu.

V primeru okvare se obrnite na prodajalca.

GR Εγγύηση

Για αυτό το προϊόν ισχύει εγγύηση με διάρκεια δύο έτη από την ημερομηνία αγοράς, εφόσον αυτό έχει αγοραστεί από τό κατάστημα που αναφέρεται πιο κάτω.

Βλάβες που προέρχονται από ακατάλληλη μεταχείριση ή χειρισμό, λάθος τοποθέτηση ή φύλαξη, ακατάλληλη σύνδεση ή εγκατάσταση, από βία ή άλλες εξωτερικές επιδράσεις, καθώς και σε παρεμβάσεις του αγοραστή ή τρίτων οι οποίες δεν ήταν σύμφωνες με τις οδηγίες χρήσης που συνοδεύουν το προϊόν, δεν καλύπτονται από την εγγύηση. Επίσης, δεν καλύπτεται η φυσιολογική φθορά λόγω χρήσης. Προτείνουμε να διαβάσετε προσεκτικά τις οδηγίες χρήσεως, διότι περιέχουν σημαντικές υποδείξεις.

Για λόγους εξακρίβωσης της ημερομηνίας αγοράς, είναι απαραίτητο να κρατήσετε την απόδειξη αγοράς, που αποτελεί το μόνο αποδεικτικό στοιχείο της ημερομηνίας αγοράς.

Υποδείξεις:

1. Εάν το προϊόν δε λειτουργεί πλέον όπως πρέπει, ελέγξτε παρακαλούμε πρώτα εάν η αιτία είναι άλλοι λόγοι, όπως για παράδειγμα λάθος χειρισμός.
2. Σε περίπτωση που θέλετε να κάνετε χρήση της εγγύησης ή σε περίπτωση βλάβης παρακαλούμε απευθυνθείτε προσωπικά στο κατάστημα αγοράς.

Παρακαλούμε προσέξτε ότι θα επισυνάπτετε, θα έχετε διαθέσιμα, ή θα φέρετε μαζί σας σε κάθε περίπτωση τα ακόλουθα:

- Απόδειξη αγοράς
- Περιγραφή προϊόντος/Τύπος/Μάρκα
- Περιγραφή του εμφανιζόμενου προβλήματος με όσο το δυνατόν πιο ακριβή αναφορά του ελαττώματος.

Εκτός των δικαιωμάτων που παρέχονται με την παρούσα εγγύηση στον καταναλωτή, αυτός έχει σε κάθε περίπτωση και όλα τα δικαιώματα που απορρέουν από τις κείμενες διατάξεις και τους νόμους σχετικά με τη σύμβαση πώλησης.

Διανομή:

DE Mängelansprüche

Sehr geehrte Kundin, sehr geehrter Kunde, unsere Produkte werden in modernen Produktionsstätten gefertigt und unterliegen einem international anerkannten Qualitätsprozess.

Sollten Sie dennoch einen Grund zur Beanstandung haben, bringen Sie bitte diesen Artikel zusammen mit dem Kaufbeleg zu Ihrem Händler.

Für unsere Produkte gelten die gesetzlichen Mängelansprüche ab Kaufdatum.

IT Reclami per difetti

Gentilissima Cliente, gentilissimo Cliente, i nostri prodotti sono fabbricati in moderne officine di produzione e sono sottoposti ad un processo di qualità internazionalmente riconosciuto.

Se Lei dovesse avere tuttavia un motivo di reclamo, porti questo articolo insieme allo scontrino al Suo negoziante.

Per i nostri prodotti valgono i reclami per difetti legali a partire dalla data di acquisto.

FR Réclamations

Chère cliente, cher client, Nos produits sont fabriqués dans des ateliers de production modernes et sont soumis à un processus de qualité reconnu au niveau international.

Si vous avez toutefois le moindre motif de réclamation, veuillez rapporter cet article avec son justificatif d'achat à votre commerçant.

Nos produits sont soumis au droit légal de réclamation en cas de défaut à partir de leur date d'achat.

GB Claims for defects

Dear customer, Our products are manufactured in modern production plants, and are subject to an internationally recognised quality process.

Nevertheless, if you have cause for dissatisfaction, please bring the item together with the proof of purchase to the store from which you bought it.

For our products, legal claims for defects are valid from the date of purchase.

CZ Reklamace

Vážená zákaznice, vážený zákazníku, naše výrobky jsou vyráběny v moderních závodech a podléhají mezinárodně uznávanému procesu kontroly kvality.

Pokud byste přesto měli důvod ke stížnostem, přineste prosím výrobek společně s dokladem o koupi vašemu prodejci.

Pro naše výrobky platí zákonná reklamační lhůta od datumu koupě.

SK Reklamácie

Vážená zákazníčka, vážený zákazník, naše produkty sa vyrábajú v moderných zariadeniach a podliehajú medzinárodne uznávanému procesu riadenia kvality.

Ak máte aj napriek tomu dôvod na reklamáciu, prineste tento tovar spolu s dokladom o zakúpení k vášmu predajcovi.

Pre produkty platia zákonné reklamačné nároky od dátumu zakúpenia.

PL Roszczenia gwarancyjne

Szanowna Klientko, szanowny Kliencie, Nasze wyroby produkowane są w nowoczesnych zakładach produkcyjnych i podlegają pod uznane na świecie procesy jakościowe.

W razie podstawy do reklamacji prosimy dostarczyć ten artykuł wraz z paragonem do sklepu, w którym dokonano zakupu.

Dla naszych produktów obowiązują ustawowe roszczenia gwarancyjne od daty zakupu.

HU Jótállási jegy

Tisztelt Vevőnk! Termékeink modern gyárban készülnek, nemzetközileg elismert minőségbiztosítási rendszer alatt.

Üzemzavar esetén a készüléket vigye vissza, a vásárlási számlával együtt, a forgalmazóhoz, ahonnan vásárolta azt.

Termékeinkre a törvényben előírt garanciális feltételek érvényesek, a vásárlás napjától számítva.

BA/HR Prava na žalbu

Štovani kupci! Naši proizvodi se proizvode u modernim tvornicama i podliježu međunarodno priznatom procesu provjere kakvoće.

Ako ipak postoji razlog za žalbu, molimo Vas da ovaj artikl zajedno s računom odensete Vašem trgovcu.

Za naše proizvode važe zakonska prava na žalbu od datuma kupovine.

NL Reclamaties

Geachte klant, onze producten worden op moderne productieplaatsen gefabriceerd en zijn onderworpen aan een internationaal erkend kwaliteitsproces.

Wanneer u desondanks een reden tot klagen heeft, breng dit artikel dan samen met de kassabon naar uw verkoper.

Voor onze producten gelden de wettelijke reclamatietermijnen vanaf de datum van aankoop.

LV Reklamācijas

Cienītā kliente, godātais klient, mūsu produkcija tiek izgatavota modernās ražotnēs un ir pakļauta starptautiski atzītam kvalitātes kontroles procesam.

Ja Jums tomēr ir iemesls celt iebildumus, lūdzu, nogādājiet šo preci kopā ar pirkumu apliecinošu dokumentu savam tirgotājam.

Ar likumu noteiktās reklamācijas attiecībā uz mūsu produkciju ir piemērojamas sākot ar tās iegādes datumu.

EE Garantiinõuded

Lugupeetud klient, meie tooted on valmistatud moodsates tootmistsehhides ja on allutatud rahvusvaheliselt tunnustatud kvaliteedi tagamise protsessile.

Kui teil on sellest hoolimata põhjust reklamatsiooniks, viige see toode palun koos ostutšekiga turustajale, kellelt selle saite.

Meie toodetele kehtivad alates ostukuupäevast seadusega ettenähtud õigused reklamatsioonide esitamiseks.

SE Produktansvar

Bästa kund! Våra produkter tillverkas i moderna produktionsanläggningar och genomgår en internationellt erkänd kvalitetsprocess.

Skulle det ändå finnas skäl till reklamation, ber vi dig lämna in denna artikel tillsammans med köpkvittot till återförsäljaren.

För våra produkter gäller lagstadgat produktansvar fr.o.m. köpdatumet.

FI Tuotevastuu

Hyvä asiakas, tuotteemme valmistetaan uudenaikaisissa tuotantolaitoksissa ja ne tarkastetaan kansainvälisesti tunnustetun laatuprosessin mukaisesti.

Jos sinulla on kuitenkin aihetta valittaa tuotteesta, tuo tämä laite ostokuitin kanssa myyjällesi.

Tuotteille ovat voimassa ostopäivästä alkaen lakisääteiset takuuehdot.

LT Pretenzijos dėl defektų

Gerb. kliente, mūsų produktai gaminami moderniose įmonėse ir jų kokybė tikrinama pagal tarptautiniu mastu pripažintus standartus.

Jei vis dėlto turite priežastį pretenzijai teikti, pristatykite šį gaminį kartu su pirkimo čekiu savo pardavėjui.

Nuo pirkimo datos mūsų produktams įsigalioja įstatymų nuostatos dėl pretenzijų reiškimo.

OBI Group Sourcing GmbH
Albert-Einstein-Str. 7–9
42929 Wermelskirchen
GERMANY
info@obisourcing.de
www.lux-tools.com

Art.-Nr. 196363

S-70712 V-130126