CARPORT FRIESLAND

Flachdach-Carport



CARPORT FRIESLAND
402 x 555 cm

Gestaltungsbeispiel

- Konstruktion aus imprägniertem Nadelholz
- Farblich behandelt in nussbaum
- Dachschalung mit EPDM-Folie
- Pfosten 11,5 x 11,5 cm

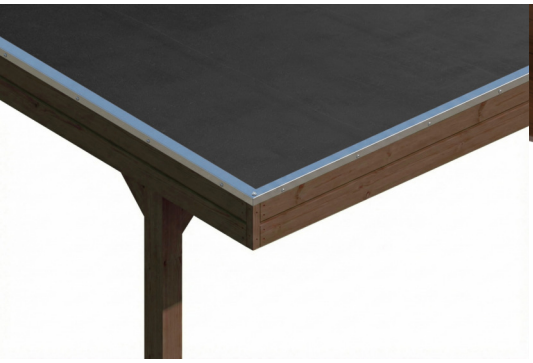





© SKAN HOLZ Europe GmbH | D-21227 Bendestorf | Technische Änderungen und Farbabweichungen vorbehalten. Keine Haftung für Druckfehler. | 19.03.2026



Carport

CARPORT FRIESLAND 402 X 555 CM, MIT EPDM-DACH, NUSSBAUM

Datenblatt / Baubeschreibung

Material	**Nadelholz**
Farbe	**Nussbaum**
Farbbehandlung	**Lasiert**
Größe	**402 x 555 cm**
Aufstellbreite (Sockelmaß)	**382 cm**
Aufstelltiefe (Sockelmaß)	**469 cm**
Außenbreite inkl. Dachüberstand	**402 cm**
Außentiefe inkl. Dachüberstand	**555 cm**
Firsthöhe	**239 cm**
Traufenhöhe	**228 cm**
Gesamthöhe vorne	**239 cm**
Gesamthöhe hinten	**228 cm**
Dachform	**Flachdach**
Material Dacheindeckung	**Dachschalung mit EPDM-Folie**
Farbe Dach	**Schwarz**
Dachstärke	**20 mm**

© SKAN HOLZ Europe GmbH | D-21227 Bendestorf | Technische Änderungen und Farbabweichungen vorbehalten. Keine Haftung für Druckfehler. | 19.03.2026

Dachfläche	**22 m²**
Dachneigung	**nach hinten**
Gefälle	**1.2 °**
Dachüberstand vorne	**71 cm**
Dachüberstand hinten	**15 cm**
Dachüberstand links	**10 cm**
Dachüberstand rechts	**10 cm**
Dachblende	**Holzblende mit Dachrandprofil**
Schneelast (sk)	**1.25 kN/m²**
Windstaudruck q	**0.95 kN/m²**
Grundfläche	**22.31 m²**
Umbauter Raum	**52.1 m³**
Durchfahrtsbreite	**359 cm**
Durchfahrtshöhe vorne	**219 cm**
Durchfahrtshöhe hinten	**208 cm**
Pfostenstärke	**11,5 x 11,5 cm**
Pfostenlänge	**220 cm**
Pfostenabstand Breite	**359 cm**
Pfostenabstand Tiefe	**141 cm**
Pfostenanzahl	**8 Stück**
Verankerung	**H-Pfostenanker zum Einbetonieren**
Montageart	**Freistehend**
nicht im Lieferumfang enthalten	**Beton**
Garantie	**5 Jahre gemäß unseren Garantiebedingungen**
Verpackungsgewicht gesamt	**609 kg**
Anzahl Packstücke	**2**
Verpackungsmaß	**Breite: 400 cm, Höhe: 70 cm, Tiefe: 120 cm, 559 kg** **Breite: 40 cm, Höhe: 40 cm, Tiefe: 40 cm, 50 kg**
Artikelnummer	**350117-03-35**
EAN-Nummer	**4018211045136**
Externe Artikelnummer	**12725438**

CARPORT FRIESLAND

402 x 555 cm

© SKAN HOLZ Europe GmbH | D-21227 Bendestorf | Technische Änderungen und Farbabweichungen vorbehalten. Keine Haftung für Druckfehler. | 19.03.2026

Grundriss

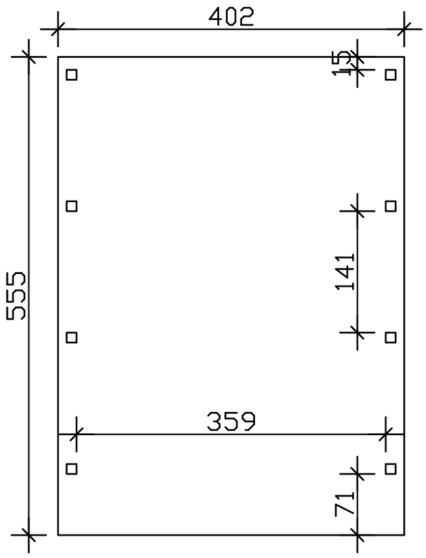

Ansicht Vorne

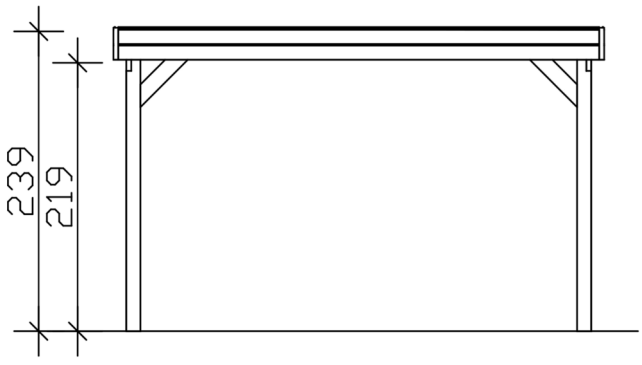

CARPORT FRIESLAND

402 x 555 cm

Schnitte und Ansichten Maßstab 1:100

© SKAN HOLZ Europe GmbH | D-21227 Bendestorf | Technische Änderungen und Farbabweichungen vorbehalten. Keine Haftung für Druckfehler. | 19.03.2026

Schnitt

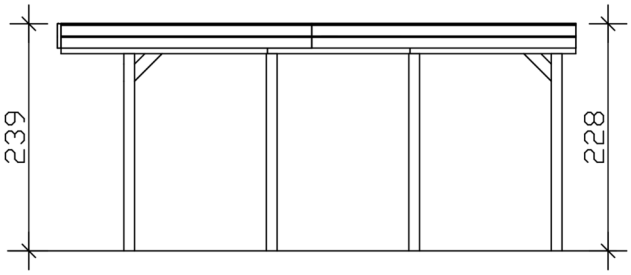

© SKAN HOLZ Europe GmbH | D-21227 Bendestorf | Technische Änderungen und Farbabweichungen vorbehalten. Keine Haftung für Druckfehler. | 19.03.2026