kordo.
une marque du groupe BURGER

CHROME

ref. 1158

PACK
main courante
prêt à poser

EN READY-TO-INSTALL HANDRAIL KIT DE HANDLAUF FERTIG ZUM AUFSTELLEN ES PACK PASAMANO LISTO PARA ARMAR PT PACK CORRIMÃO PRONTO PARA INSTALAÇÃO IT KIT CORRIMANO PRONTO PER L'INSTALLAZIONE NL SET LEUNING EENVOUDIG ZELF TE INSTALLEREN

X1 ≈ 30min

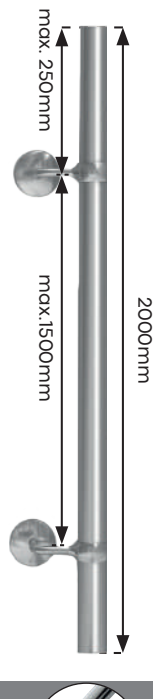

REF. 1158

3443440011583

FR Eléments d'emballage

www.kordodesign.com

GUIDE DE MONTAGE

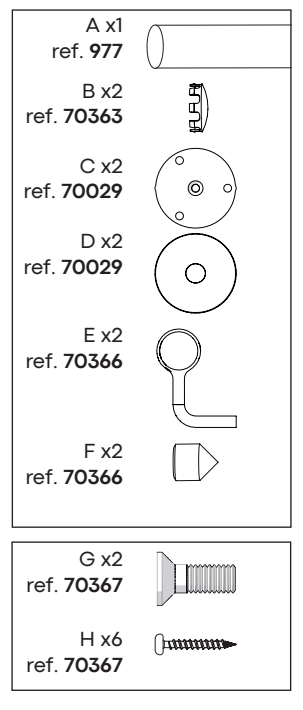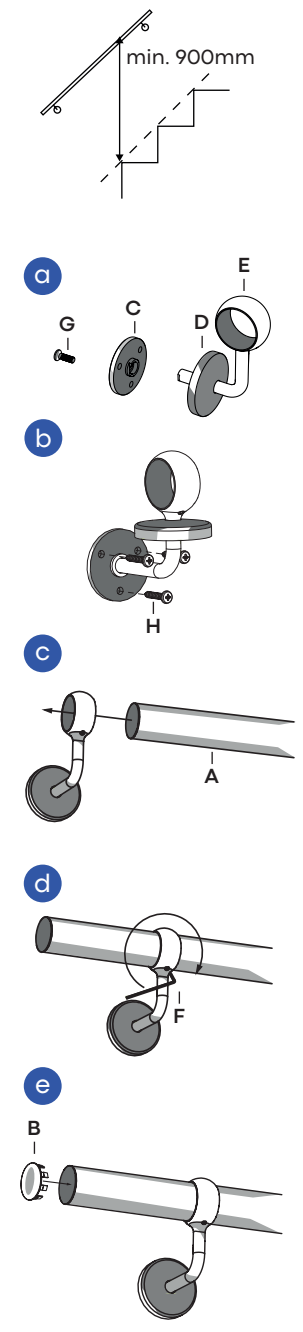
A x1 ref. 977
B x2 ref. 70363
C x2 ref. 70029
D x2 ref. 70029
E x2 ref. 70366
F x2 ref. 70366
G x2 ref. 70367
H x6 ref. 70367