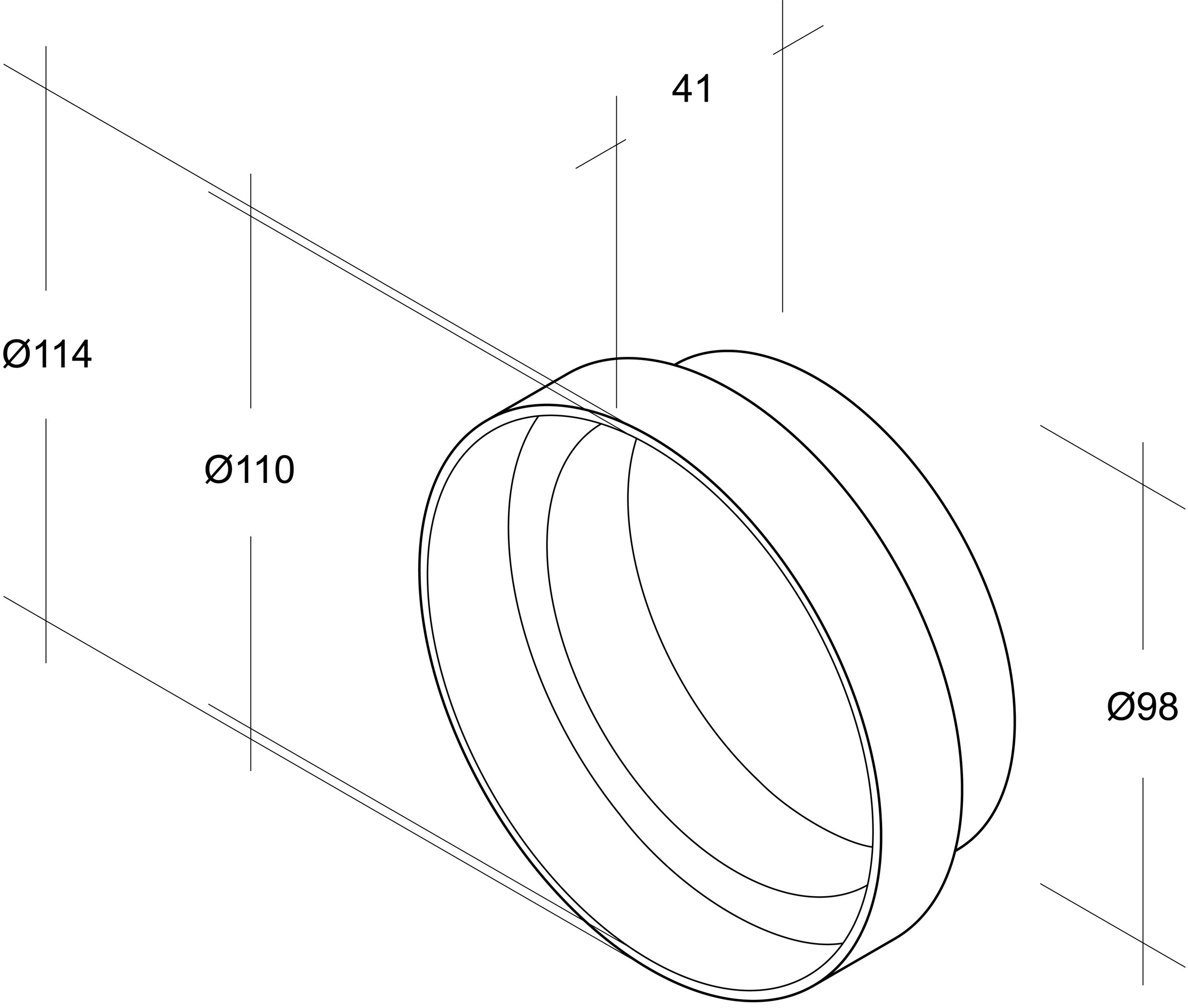
41
Ø114
Ø110
Ø98