89935.330

D

Wichtige Pflegehinweise

Bitte beachten Sie die wichtigen Pflegehinweise auf unserer Internetseite

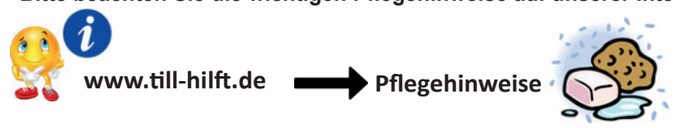

GB

Important care instructions

Please note the important care instructions on our website

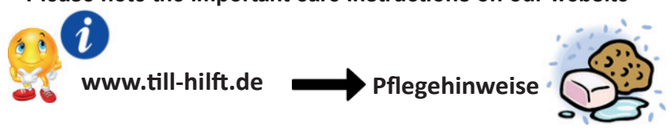

FR

Instructions d'entretien importantes

S'il vous plaît noter les instructions de soins importants sur notre site Web

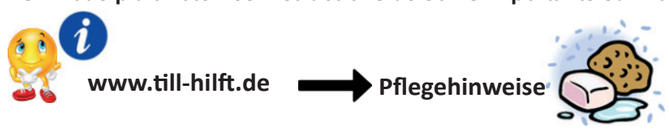

IT

Importanti istruzioni per la cura

Si prega di notare le importanti istruzioni per la cura sul nostro sito web

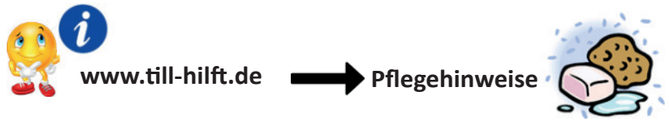

NL

Belangrijke zorginstructies

Let op de belangrijke zorginstructies op onze website

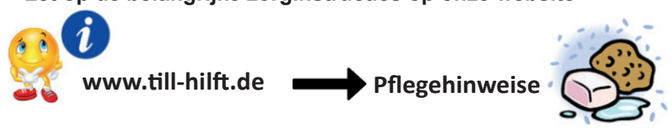

CZ

Důležité pokyny pro péči

Vezměte prosím na vědomí důležité pokyny pro péči na našich webových stránkáchg

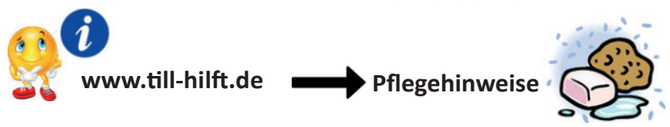

PL

Ważne instrukcje dotyczące pielęgnacji

Zwróć´uwagę na ważne instrukcję dotyczące pielęgnacji na naszej stronie internetowej

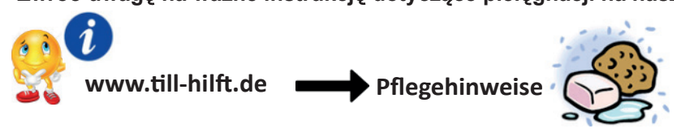

SK

Dôležité pokyny na starostlivosť

Dbajte na dôležité pokyny týkajúce sa starostlivosti na našich webových stránkach

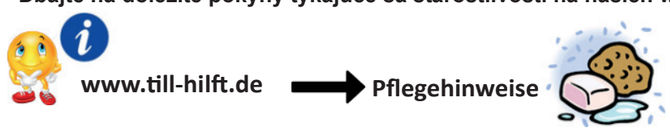

HU

Fontos kezelési utasítások

Kérjük, vegye figyelembe a honlapunkon található fontos kezelési útmutatót

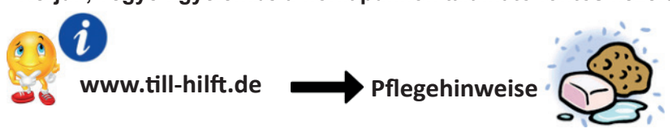

RO

Instructiuni importante de îngrijire

Rețineți instrucțiunile importante de îngrijire de pe site-ul nostru

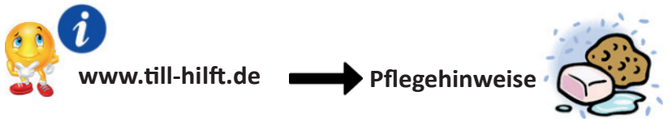

TR

Önemli bakım talimatları

Lütfen web sitemizdeki önemli bak•m talimatlarını dikkate alınız

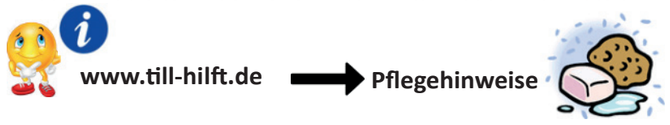

RU

Важные инструкции по уходу

Обратите внимание на важные инструкции по уходу на нашем веб-сайте

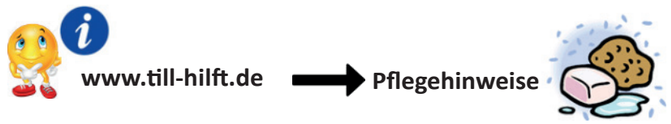

www.till-hilft.de

89931.330

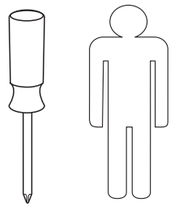

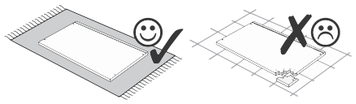

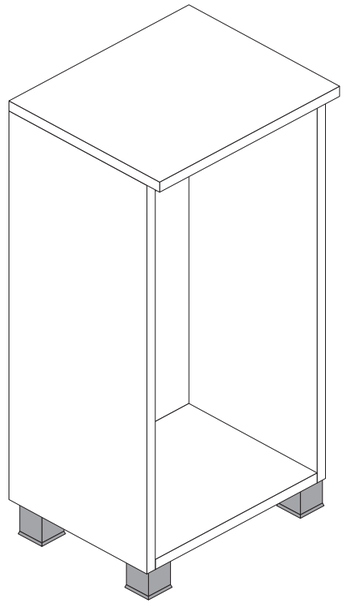

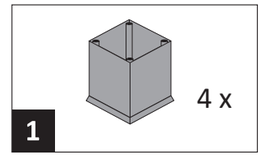

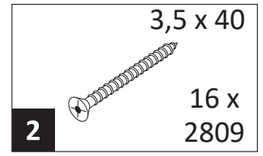



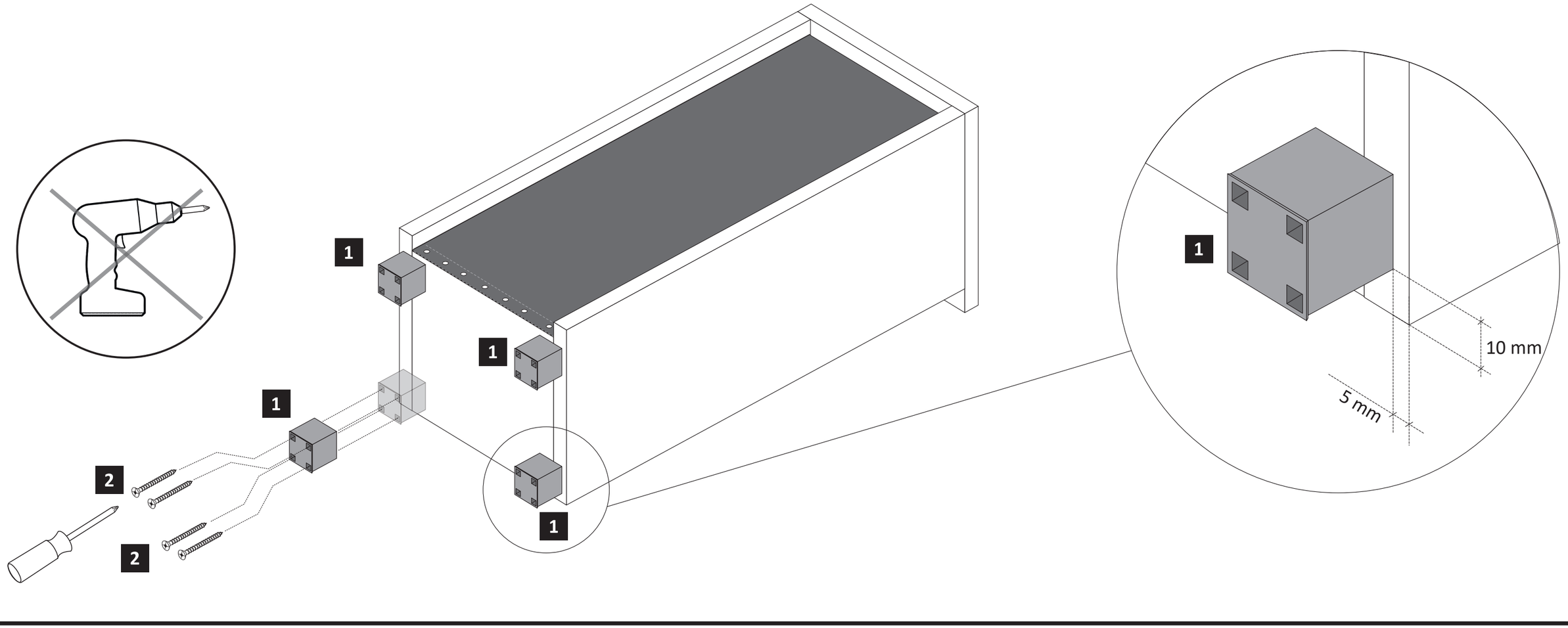

www.till-hilft.de

Artikel-Nr.	Aufbauanleitungs-Nr.	Fertigungsdatum
	88465.733	

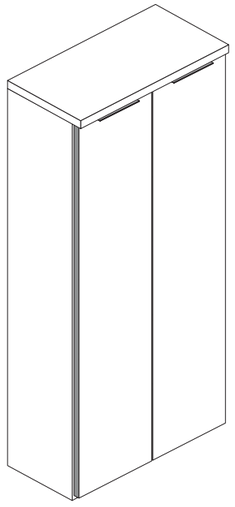

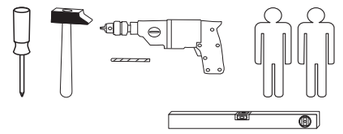

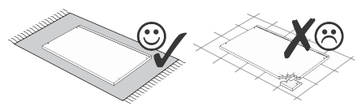

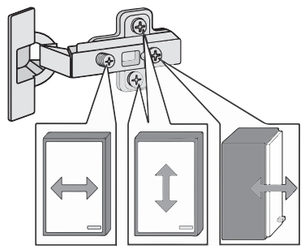

Held Möbel GmbH
Vogelparadies 9
32457 Porta Westfalica

Mail:
info@held-moebel.de

Diese Aufbauanleitung muss bis zum Ende der Nutzungszeit ihres Produktes sorgfältig aufbewahrt werden! Im Rahmen des Produkthaftungsgesetztes müssen Sie die Herstellerkennzeichnung aufbewahren.
Zusätzlich kann Ihnen die Aufbauanleitung bei Ersatzteilbestellungen helfen, Bauteile und Beschläge eindeutig zu identifizieren.

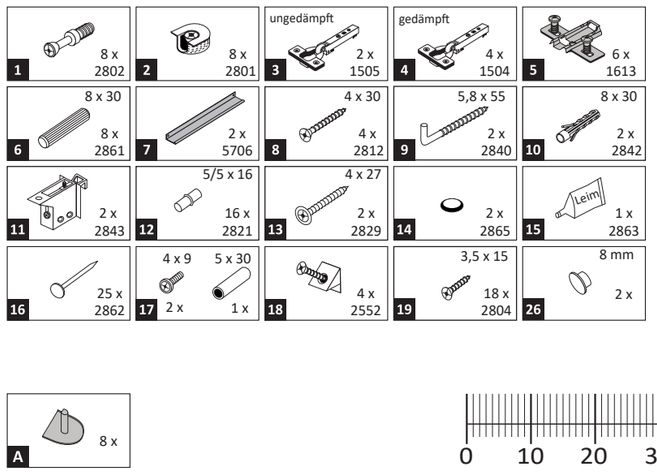

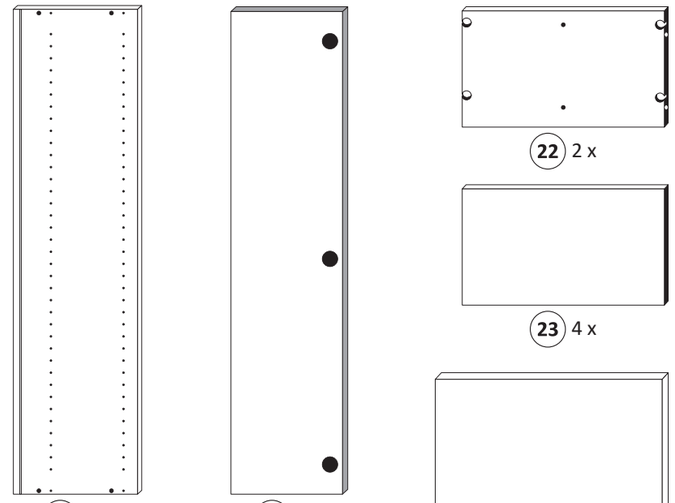

1

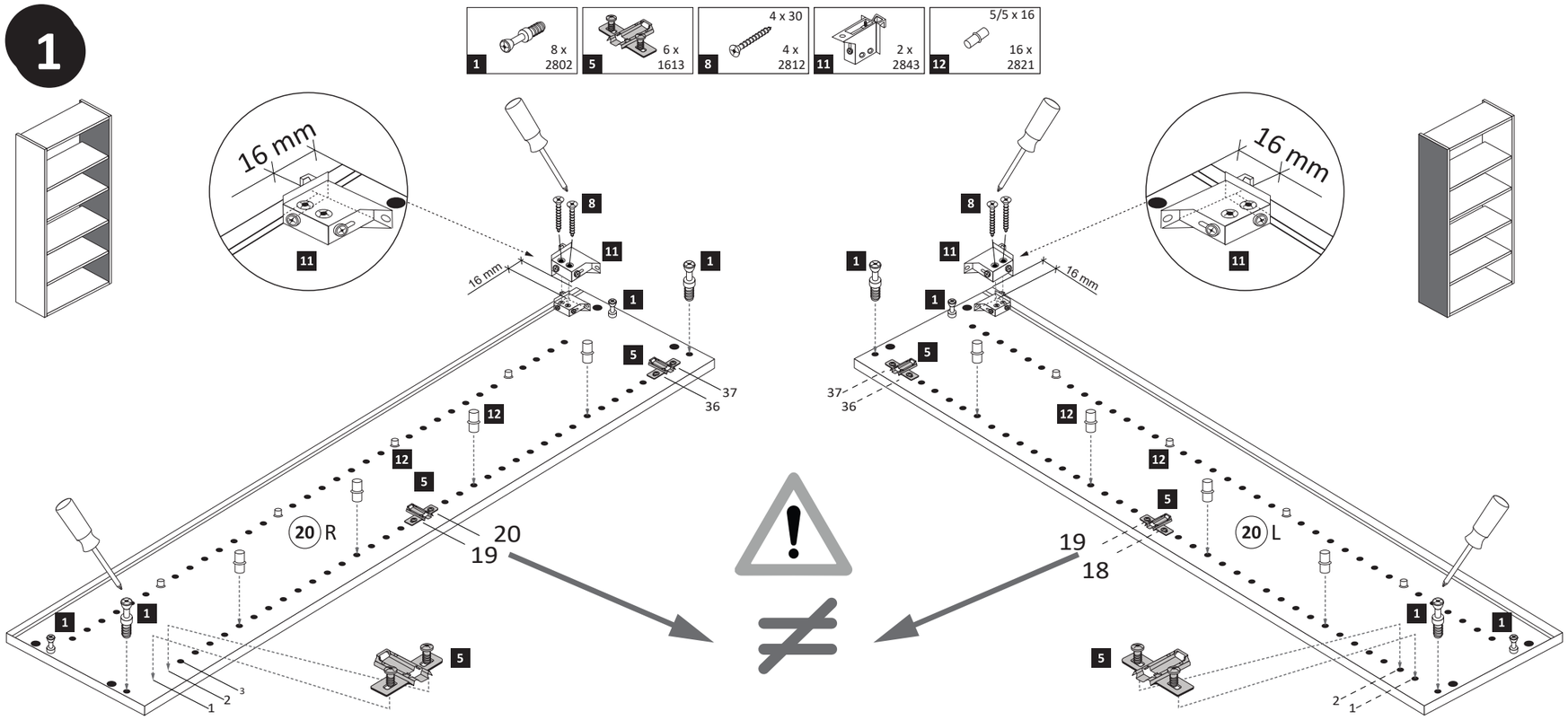

2

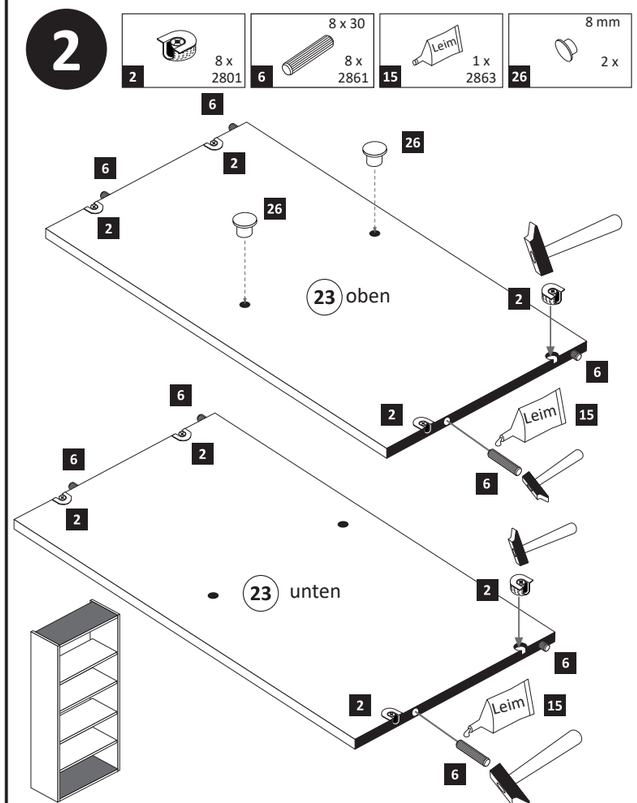

3

19 3,5 x 15 — 2 x 2804

A — 8 x

20 min.

15 Leim — 1 x 2863

D Leim
GB Glue
NL Lijm
PL Klej
TR Tutkal
F Colle
I Colla

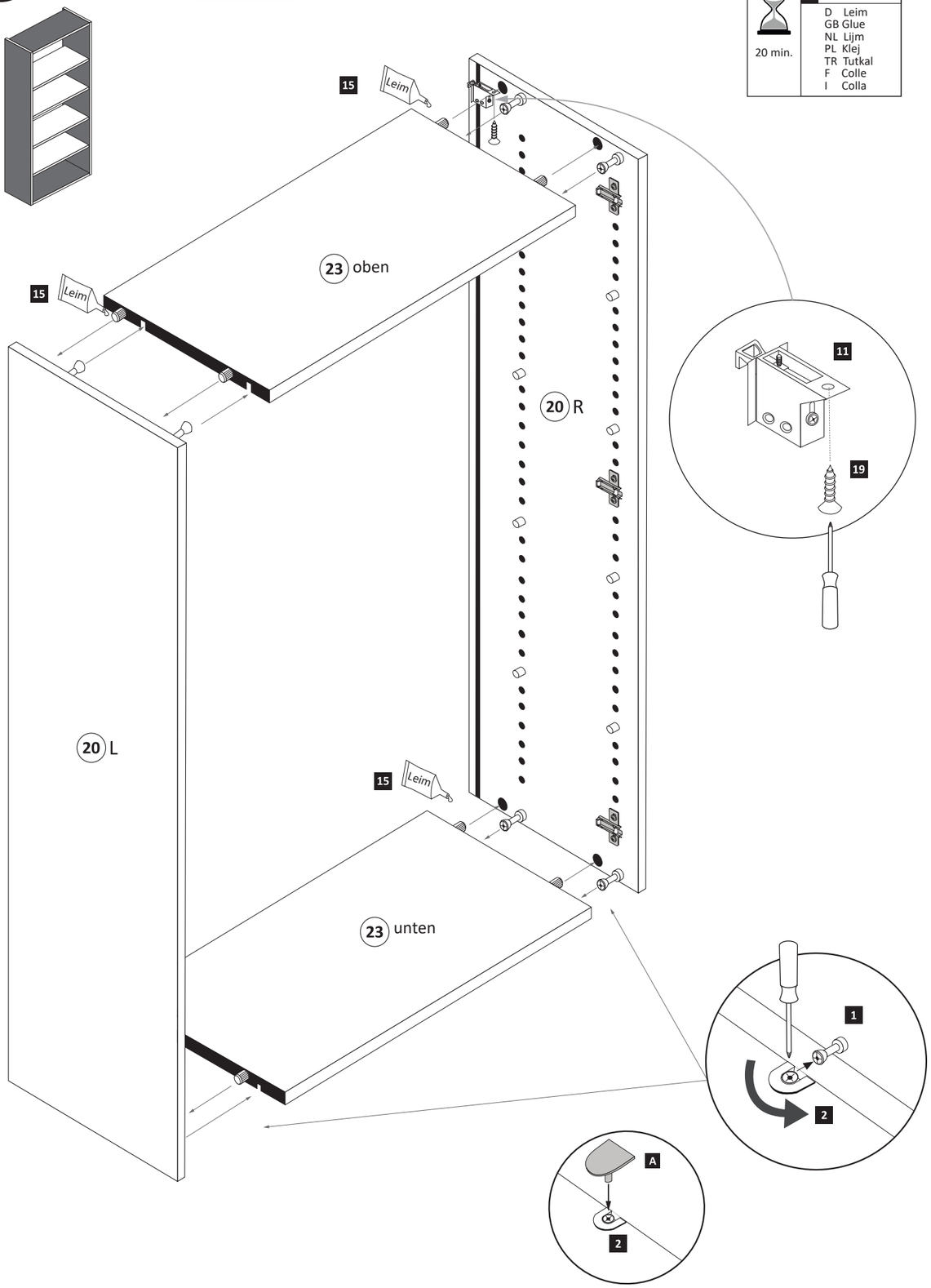

4

16 — 25 x 2862

18 — 4 x 2552

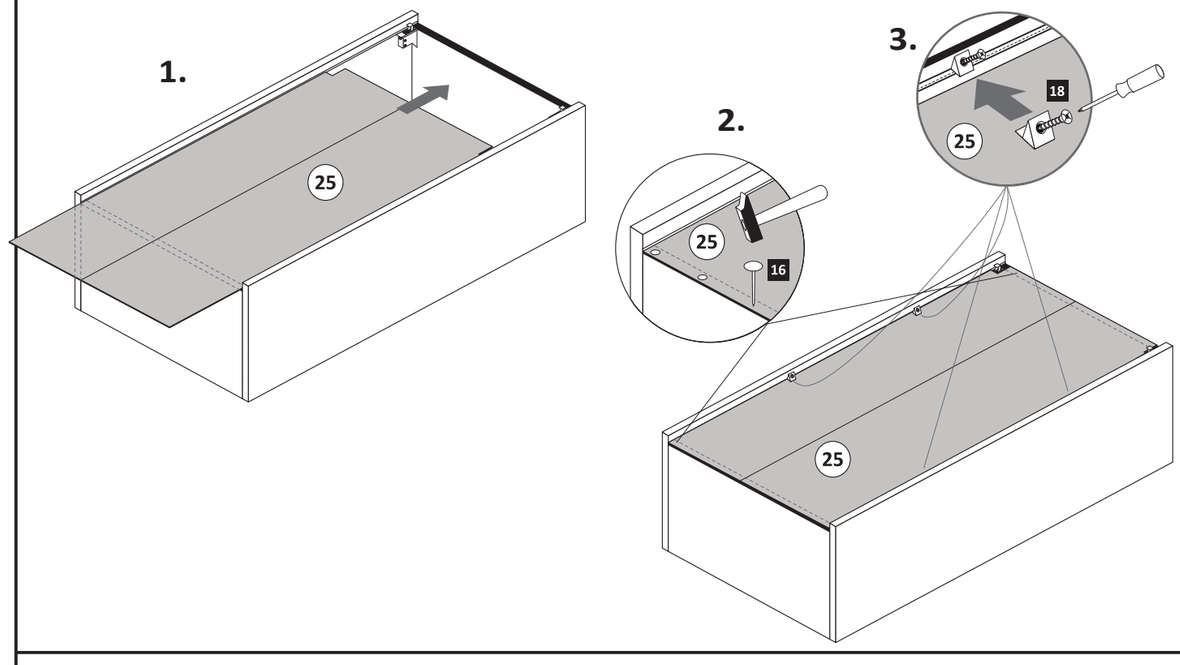

5

13 — 4 x 27 — 2 x 2829

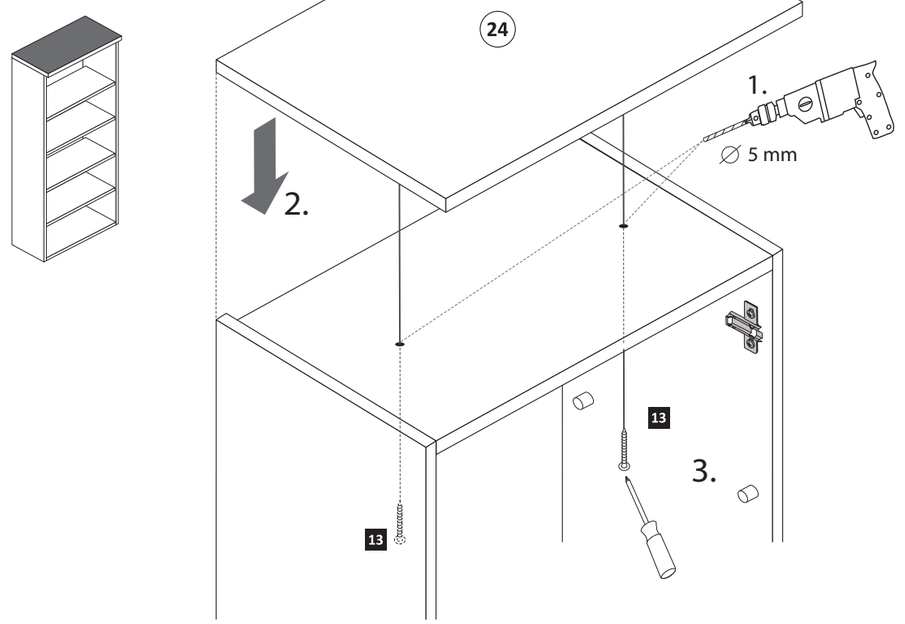

6

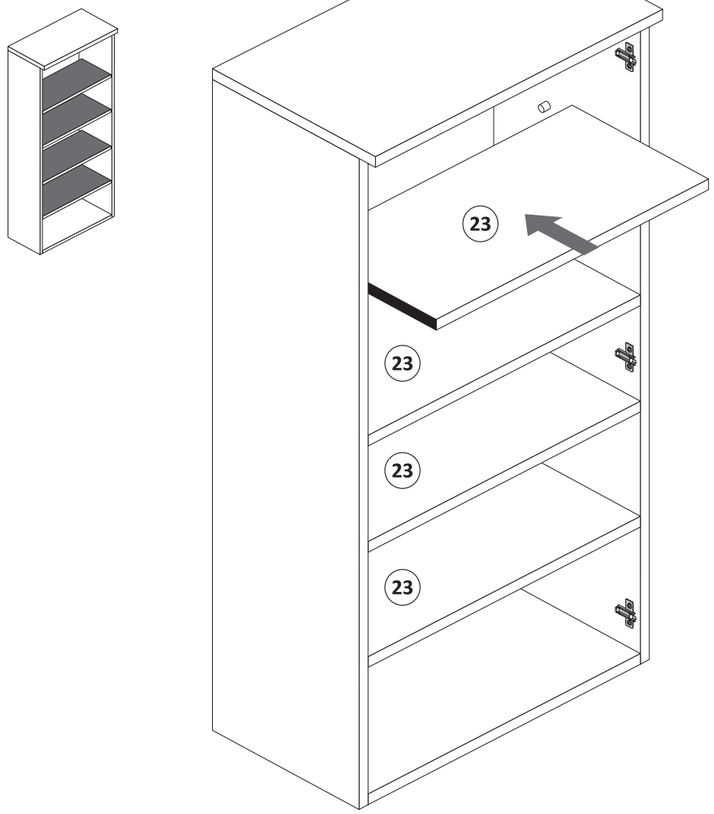
23
23
23
23

7

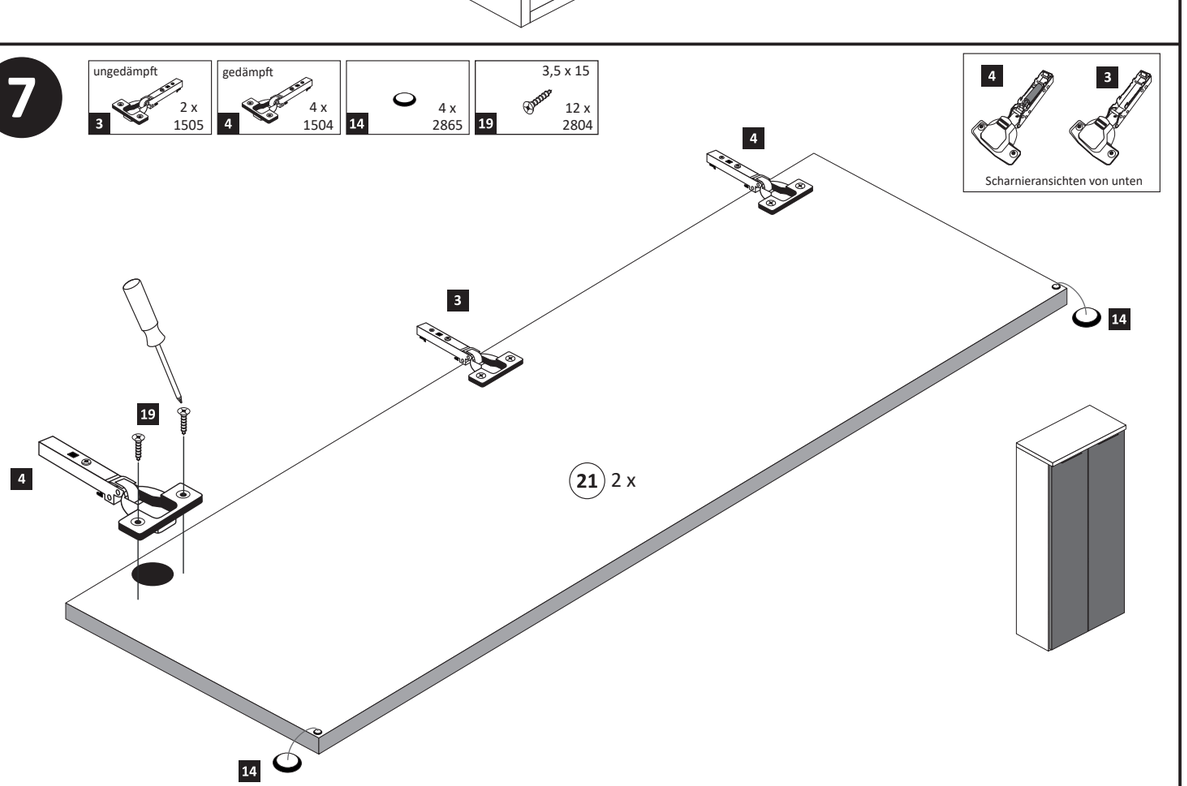
ungedämpft
2 x
1505
3
gedämpft
4 x
1504
4
4 x
2865
14
3,5 x 15
12 x
2804
19
4
3
Scharnieransichten von unten
4
3
14
19
4
21 2 x
14

8

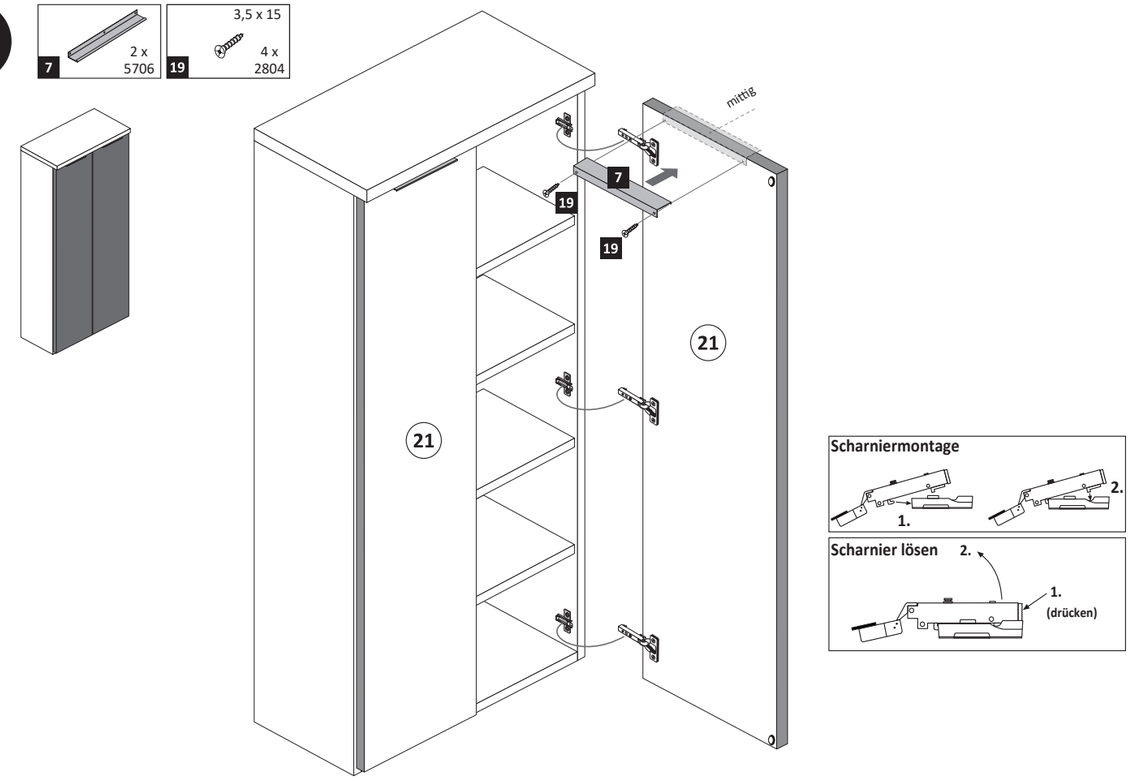
2 x
5706
7
3,5 x 15
4 x
2804
19
mittig
7
19
19
21
21
Scharniermontage
1.
2.
Scharnier lösen
2.
1.
(drücken)

9

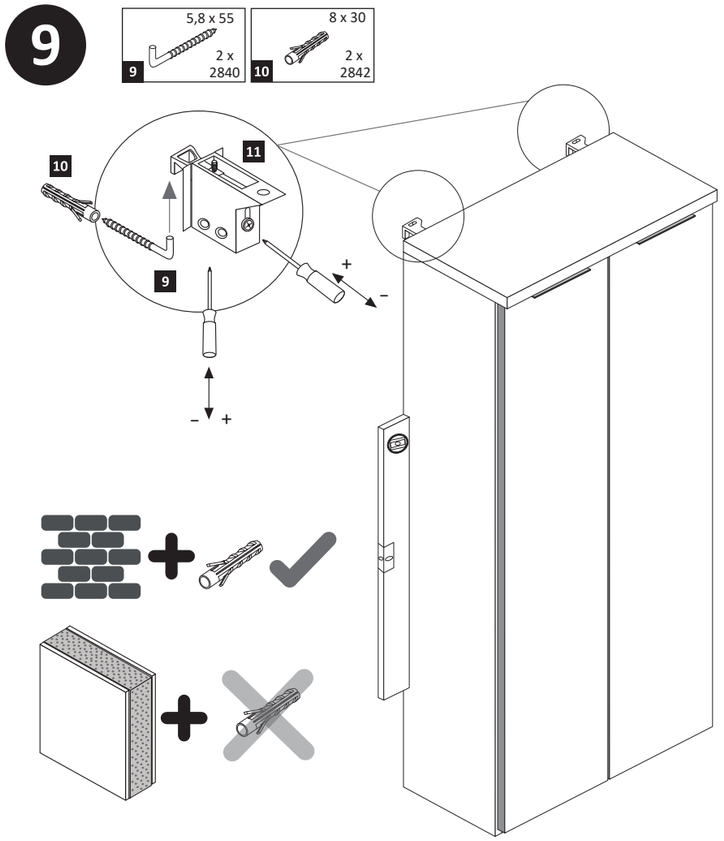
5,8 x 55
2 x
2840
9
8 x 30
2 x
2842
10
10
11
9
+
-
-
+

10

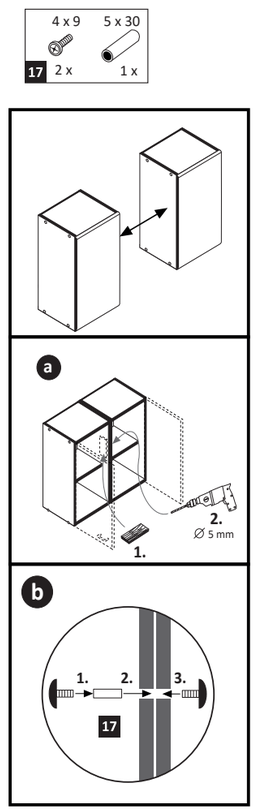
4 x 9
2 x
5 x 30
1 x
17
a
2.
Ø 5 mm
1.
b
1.
2.
3.
17