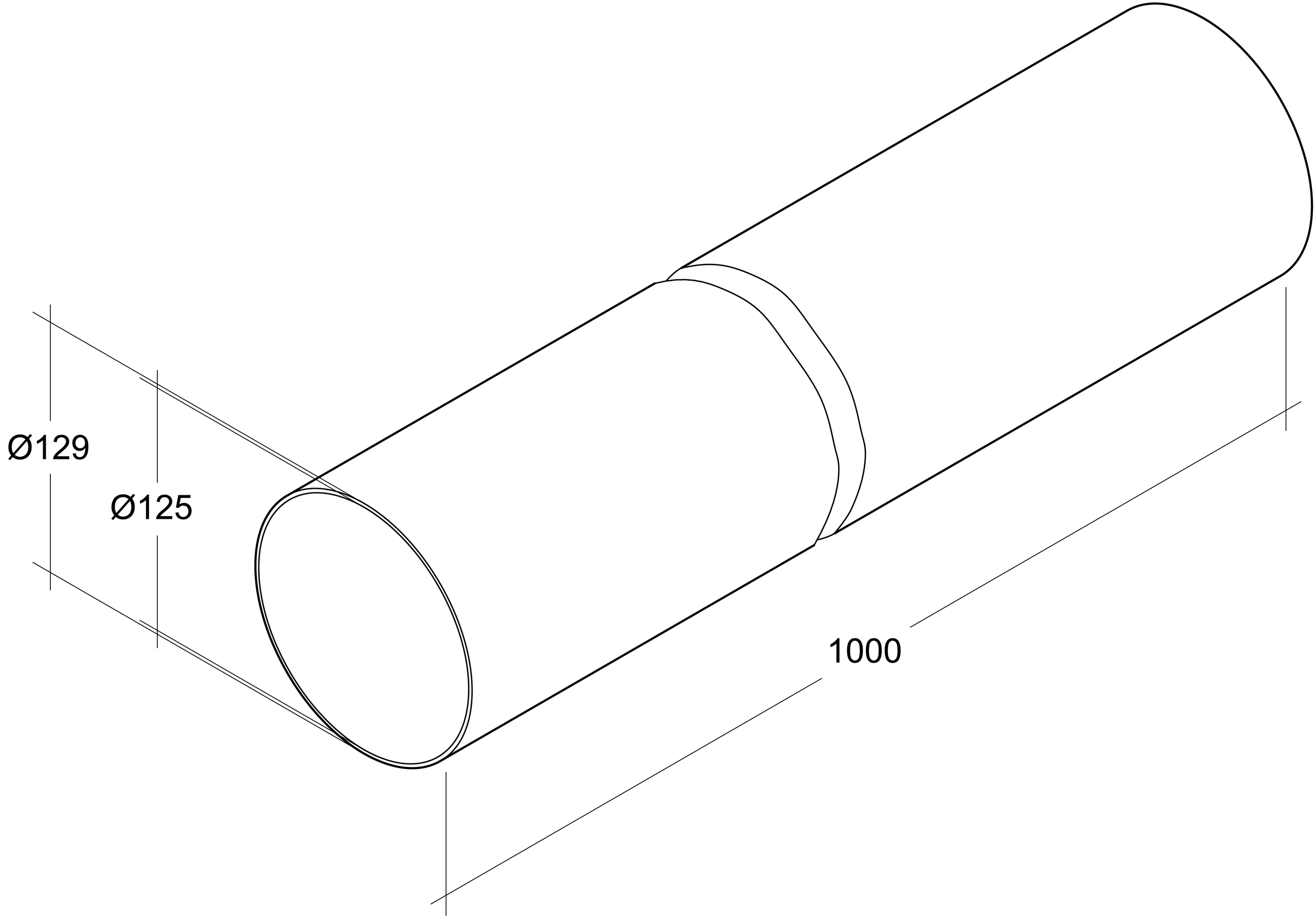
Ø129
Ø125
1000