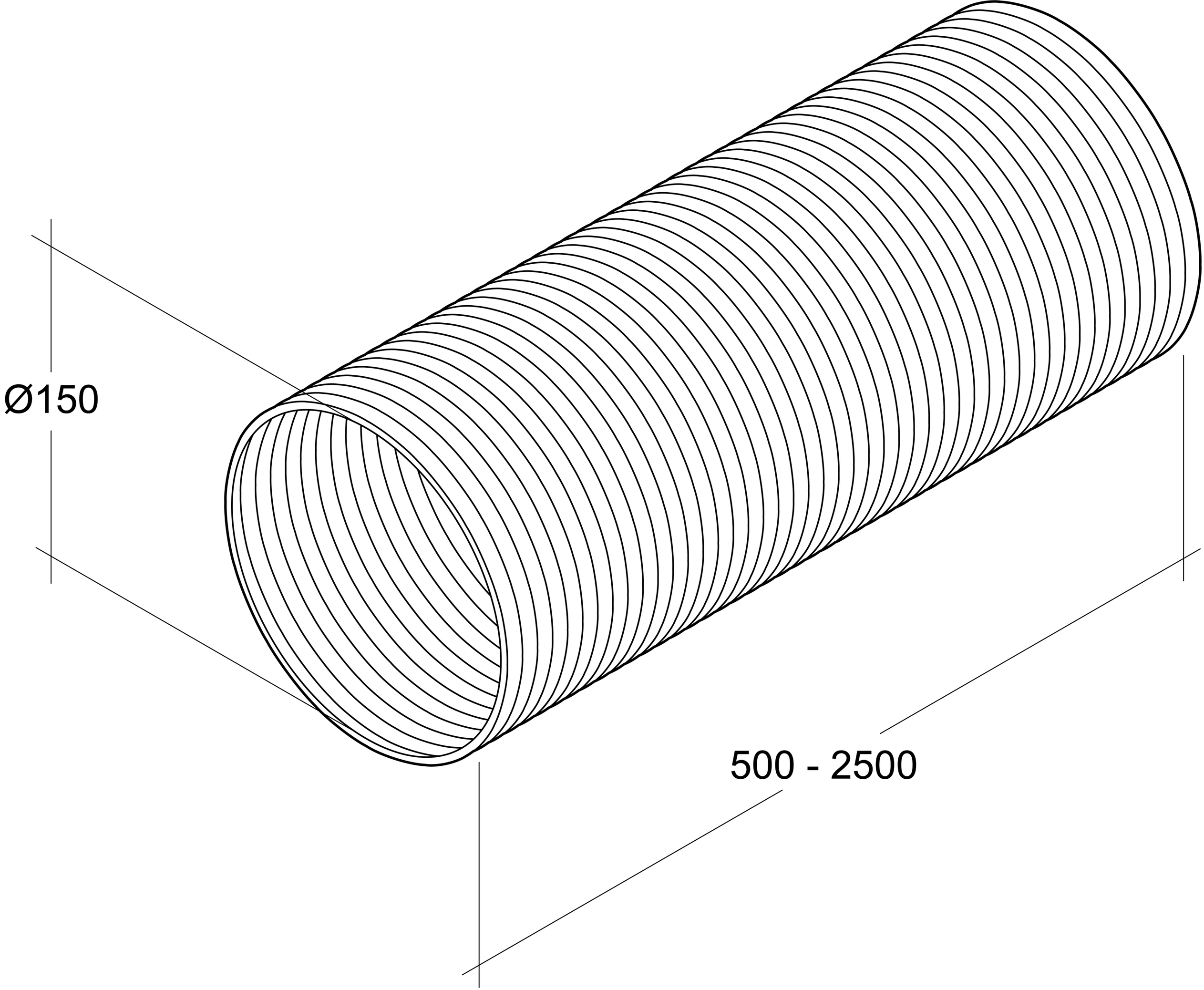
Ø150
500 - 2500