Massive Konstruktion aus Konstuktionvollholz (KVH-Fichte)



247 X 116 cm

Siegen

- Ständer 12 x 12 cm
- Pfetten 12 x 12 cm
- Sparren 6 x 12 cm
- 20 mm Dachschalung

© SKAN HOLZ Europe GmbH | D-21227 Bendestorf | Technische Änderungen und Farbabweichungen vorbehalten. Keine Haftung für Druckfehler. | 13.05.2019



▶ Datenblatt / Baubeschreibung	Siegen 247 x 116cm
Material	KVH
Farbbehandlung	Lasiert in Schiefergrau
Pfostenstärke	12 x 12 cm
Breite	247 cm
Tiefe	116 cm
Dachfläche	3,1 m²
Dachneigung	22 °
Material Dacheindeckung	Dachschalung
Dachstärke	20 mm
Montageart	Wandanbau
Durchgangshöhe vorne	208 cm
Pfostenabstand Breite	130 cm

© SKAN HOLZ Europe GmbH | D-21227 Bendestorf | Technische Änderungen und Farbabweichungen vorbehalten. Keine Haftung für Druckfehler. | 13.05.2019

Oberfläche Holz	18,2 m²
Im Lieferumfang enthalten	-
Nicht im Lieferumfang enthalten	Dübel für die Wandmontage und Wandanschlussprofil
Verpackung	Paket 1: B 120 cm x L 200 cm x H 35 cm Gewicht 160,000 kg
Artikelnummer	206223-13-31
EAN-Nummer	4018211029457
Lieferhinweis	Für die Anlieferung muss die Zufahrt für 40 t-LKW möglich sein! Die Anlieferung erfolgt frei Bordsteinkante (Festland Deutschland).
Garantie	5 Jahre gemäß unseren Garantiebedingungen

Siegen 247 X 116cm

Ansicht vorne

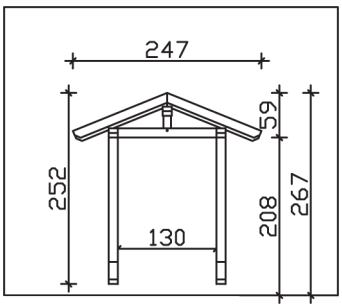

Ansicht Seite

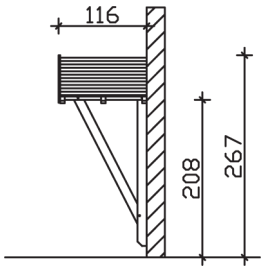

Grundriss

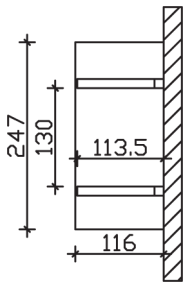

Siegen 247 X 116cm

Schnitte und Ansichten Maßstab 1:100

© SKAN HOLZ Europe GmbH | D-21227 Bendestorf | Technische Änderungen und Farbabweichungen vorbehalten. Keine Haftung für Druckfehler. | 13.05.2019