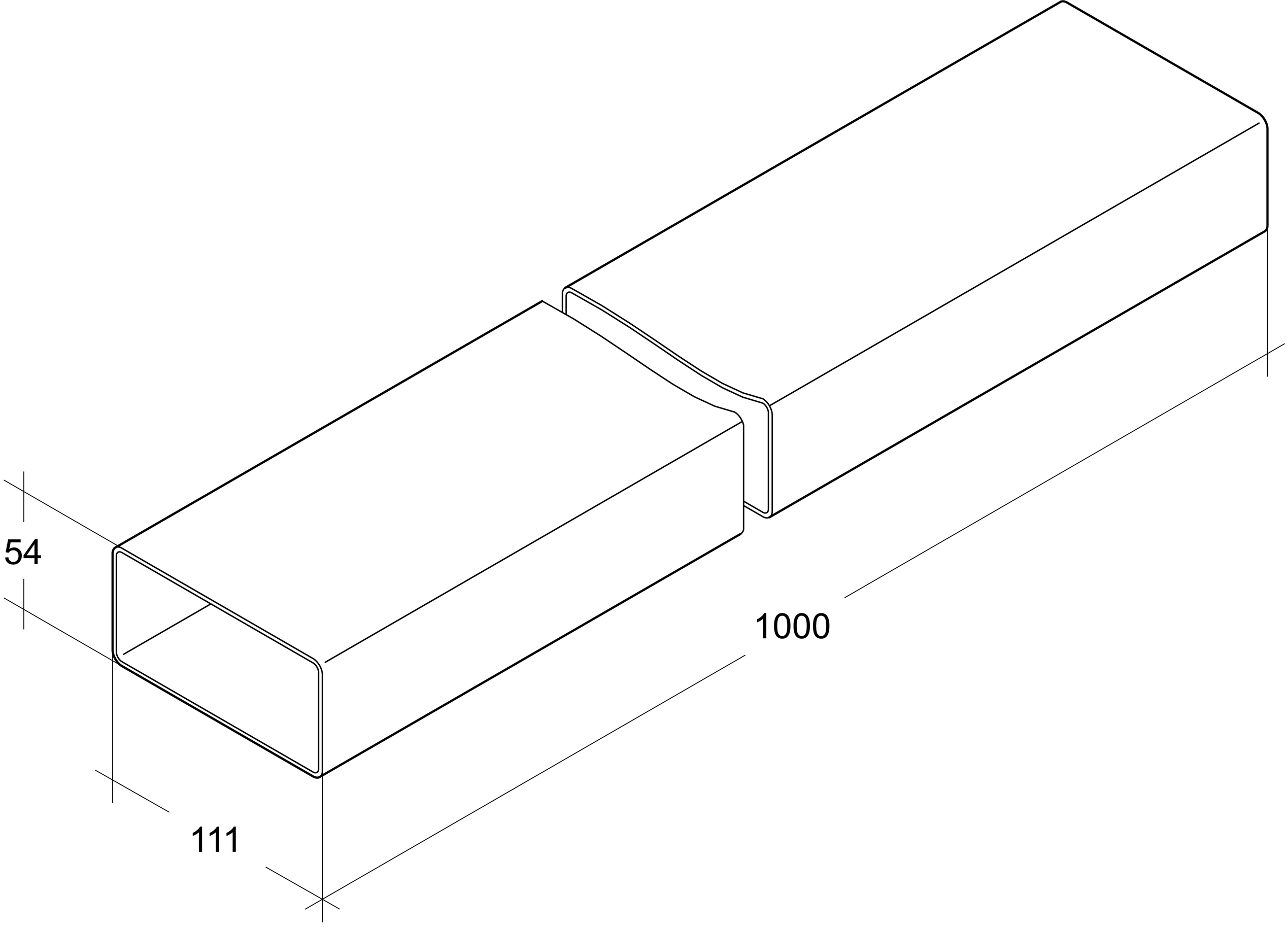
54
1000
111